VERTUO UP

NESPRESSO

CLICK AND CHOOSE YOUR LANGUAGE

EN	BR	CHS	CHT	CS
DA	DE	EL	ES	ES LATAM
FI	FR	HU	IT	KR
NL	NO	PL	PT	RO
SK	SV	TH	TR	AR

EN

SAFETY

DISCOVER MY MACHINE

FIRST USE

CUSTOMISE MY COFFEE MOMENTS

MAINTENANCE

MACHINE SETTINGS

UNDERSTANDING MY MACHINE'S BLINKING

TROUBLESHOOTING

TECHNICAL SPECIFICATIONS

SAFETY

CAUTION: Before operating your coffee machine, please refer to the **safety instructions leaflet** to avoid any possible harm and damage.
First read the safety precautions to avoid risks of fatal electrical shock and fire. Please ensure ground continuity when plugging the machine in the power outlet.

When unpacking the machine, remove the plastic film covering the machine.

DISPOSAL AND ENVIRONMENTAL PROTECTION

This appliance complies with the EU Directive 2012/19/EC. Packaging materials and appliance contain recyclable materials. Your appliance contains valuable materials that can be recovered or can be recycled. Separation of the remaining waste materials into different types facilitates the recycling of valuable raw materials. Leave the appliance at a collection point. You can obtain information on disposal from your local authorities.

DISCOVER MY MACHINE

MACHINE OVERVIEW

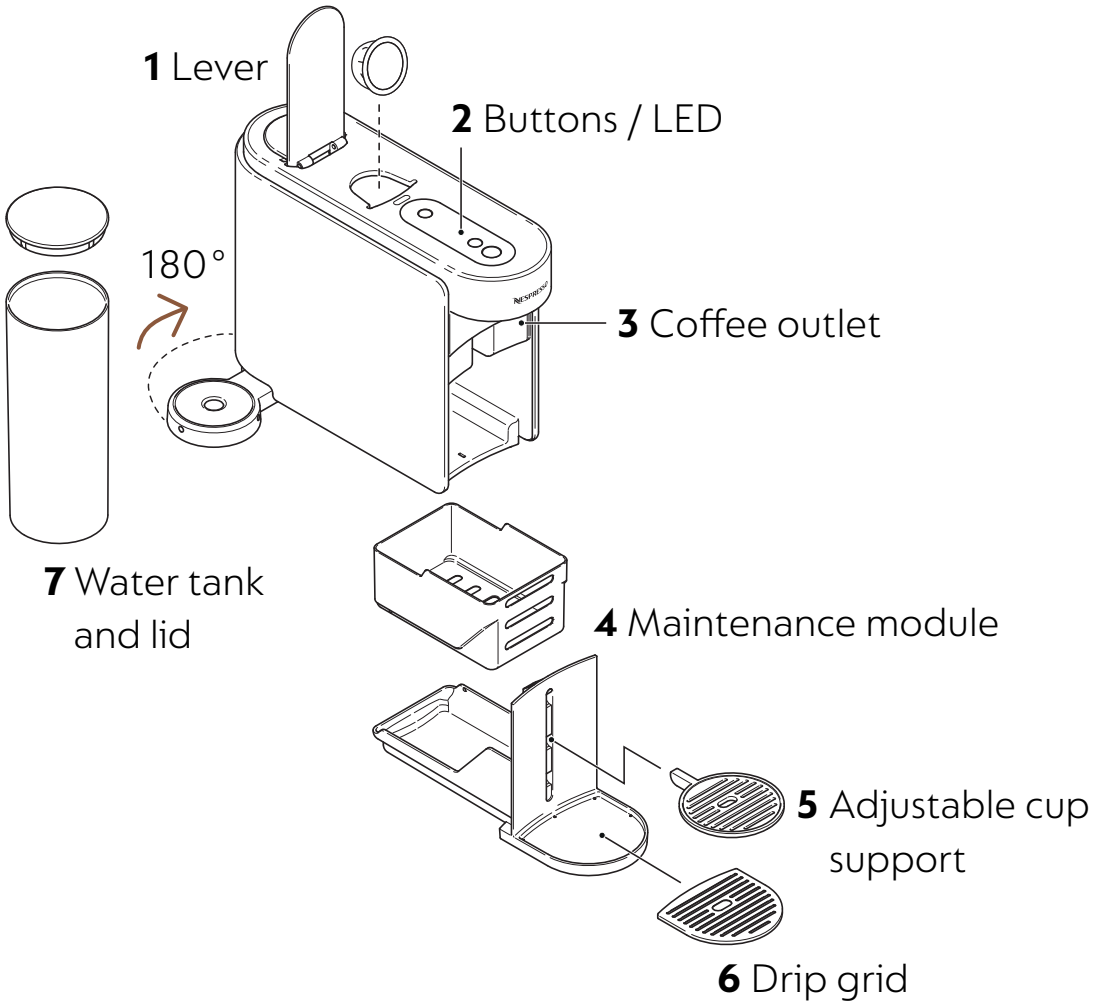

Please refrain from placing removable parts in the dishwasher.

BUTTONS / LED

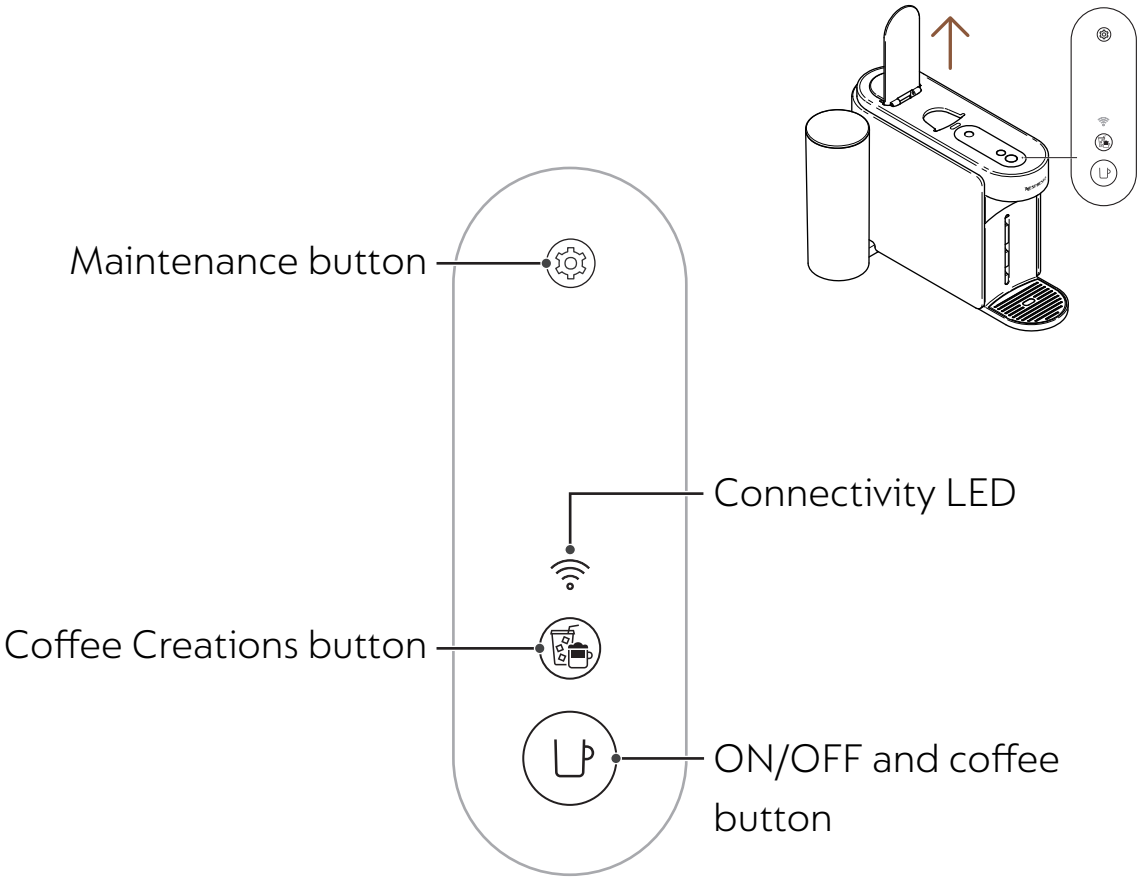

PACKAGING CONTENT

1. Vertuo Up Coffee machine
2. **Nespresso** capsules set (12 capsules)
3. Quick Start Guide
4. Safety instructions and Warranty
5. Connectivity sticker
6. Rinsing sticker

Unboxing: Some dust may be present on the surface of the machine due to the recycled materials used in the packaging. This is not dangerous, simply clean with a soft tissue.

OPEN / CLOSE

OPEN

Open the lever

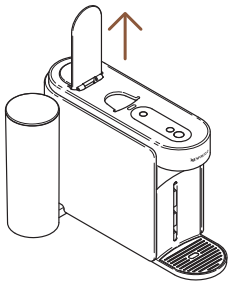

CLOSE

Close the lever

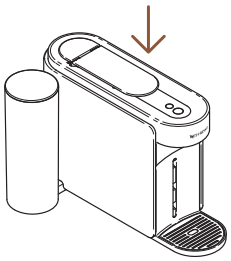

Opening or closing the lever will not turn on the machine.
You will not be able to launch a coffee without properly closing the lever. For the proper usage of your machine, we recommend opening the lever once the brewing is fully completed (coffee button steady white). Opening the lever will remove any capsule after extraction.

REMOVING AND CLEANING THE MAINTENANCE MODULE

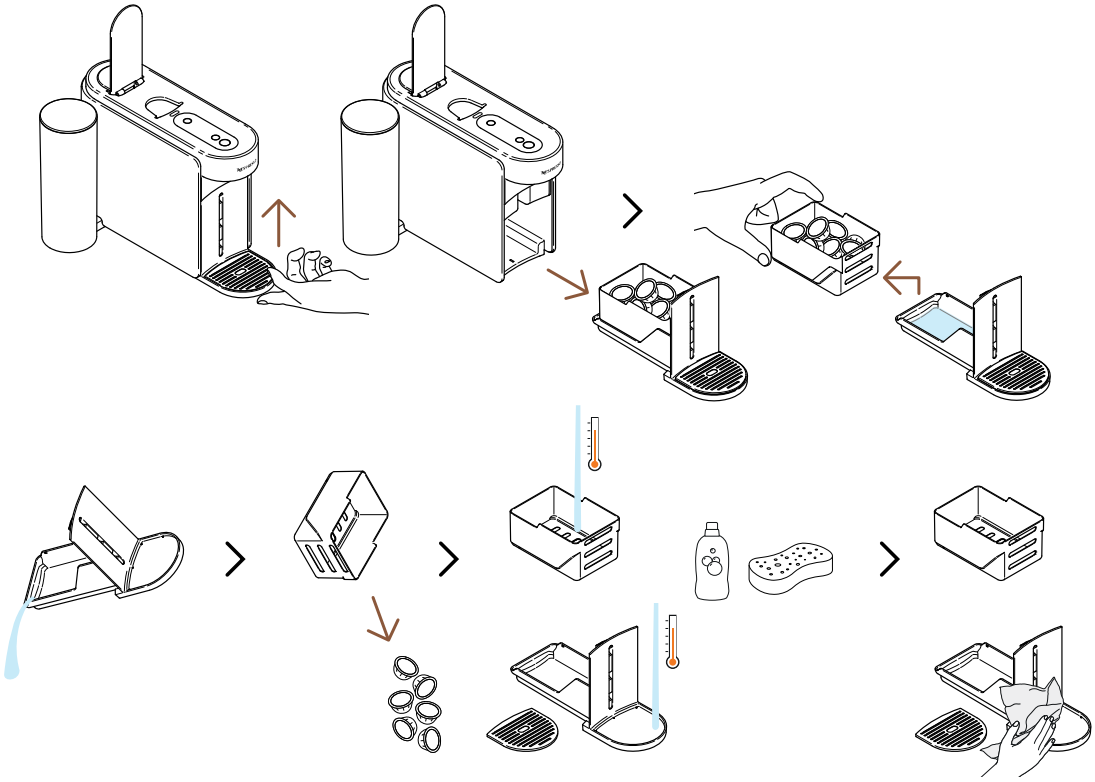

To remove the maintenance module, gently lift it upwards. Carefully separate the used capsule basket from the rest, recycle the capsules and empty any remaining coffee/water residue. Wash the parts with hot water and mild odourless detergent then dry them, gently assemble and place them back in the machine.

MAINTENANCE MODE LOOP

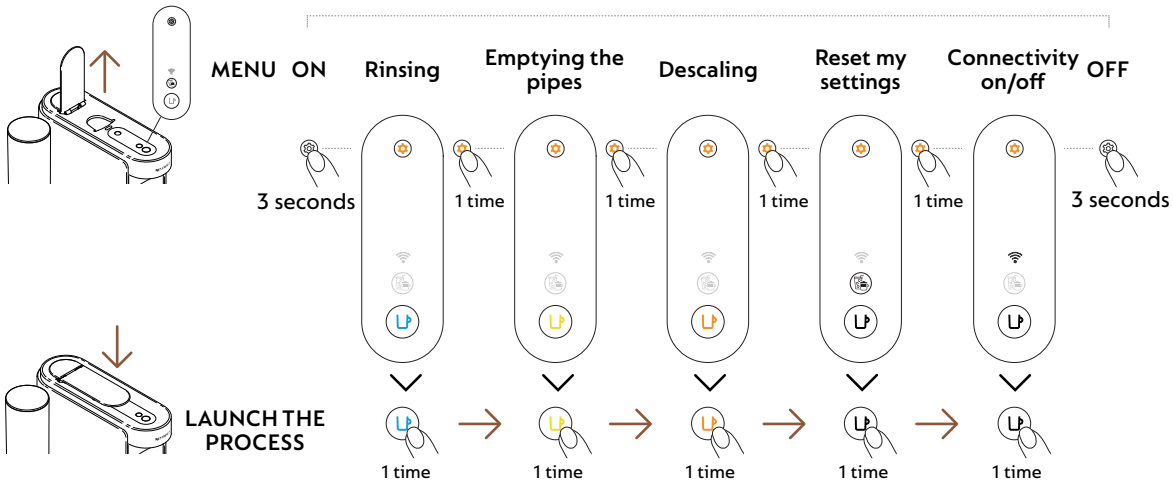

FIRST USE

ON / OFF

ON

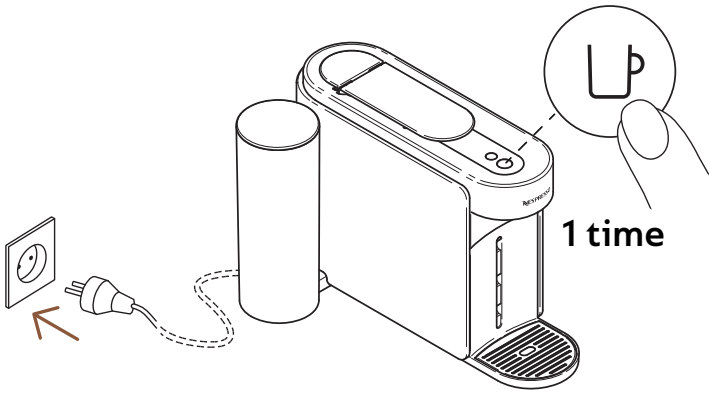

Once the machine is plugged in, turn on by pressing the coffee button once.

The coffee button will glow for 3 seconds while the machine is heating up. When it is steady, the machine is ready to be used.

OFF

Automatic OFF

2 minutes

Manual OFF

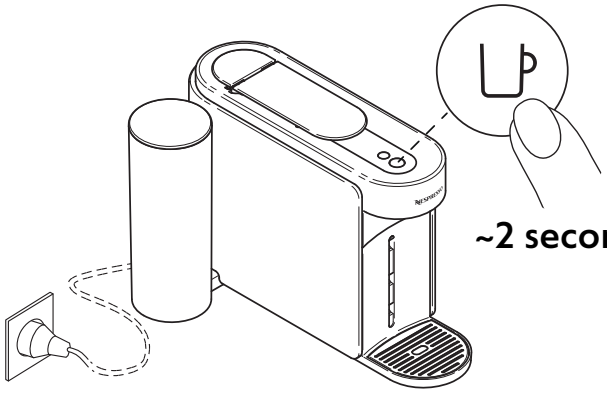

~2 seconds

To save energy, the machine will turn off automatically after ~2 minutes of non-use.

The machine can be turned off manually at any time (when not in use) by pressing and holding the button for ~2 seconds. The machine will be powered off after all the buttons and LED will be dimmed down.

If you have paired your machine, please note that a final batch of data can be sent to the **Nespresso** Smart App once your machine is turned off. It can take a few seconds.

CONNECT YOUR MACHINE

WHY SHOULD YOU PAIR YOUR MACHINE?

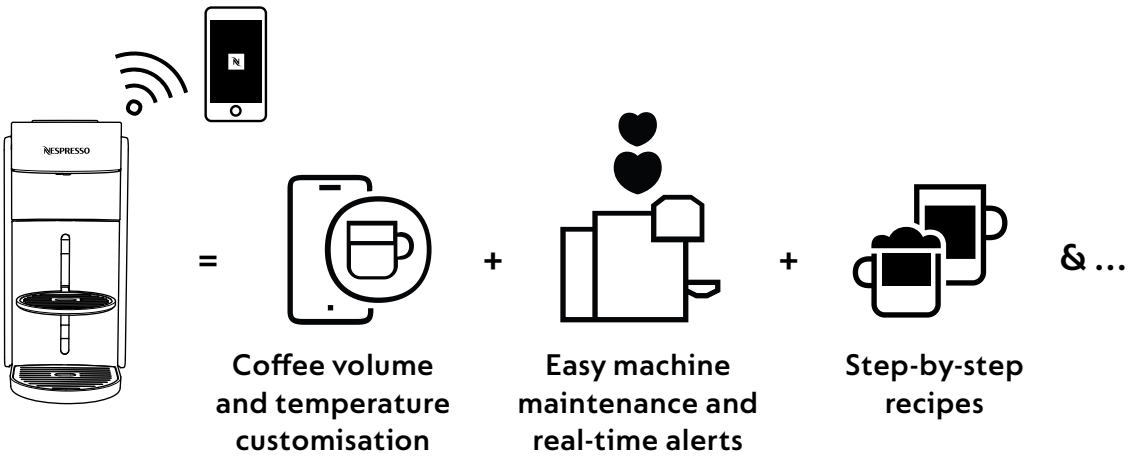

- **Coffee volume and temperature customisation:** Adjust the cup length and customise the temperature of your coffee, with exclusive temperature control available only through the App.
- **Easy machine maintenance and real-time alerts:** Experience effortless cleaning and descaling directly through the App. Enjoy the benefits of upgrading your machine with the latest features for a seamless experience.
- **Step-by-step recipes:** Discover the classic coffee recipes to the trendiest creations.

HOW TO CONNECT YOUR MACHINE?

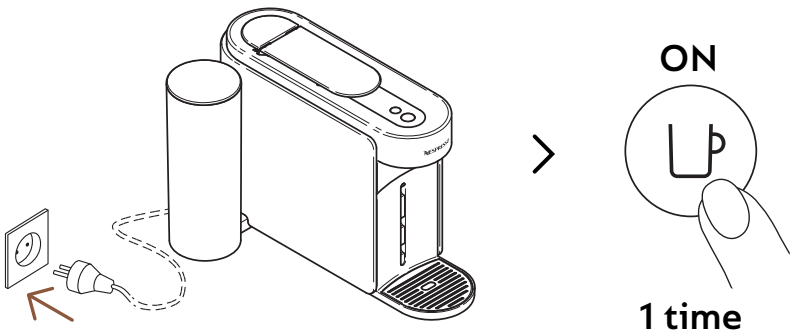

1 To connect your machine, plug it, turn it on by pressing the coffee button once.

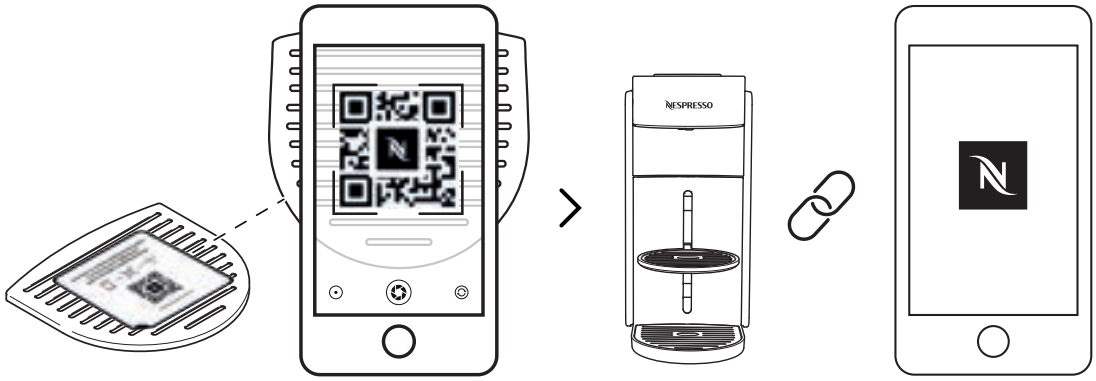

2 Scan the QR Code available on your machine drip grid or open the **Nespresso** Smart App to pair your machine.

- If you have already downloaded the **Nespresso** Smart App, it will be opened. If you don't have the **Nespresso** Smart App, you will be able to download it.
- If you do not connect your machine, the Connectivity LED will blink each time you will turn on the machine.
- If you wish to disable the connectivity module or if your country does not support connection to the **Nespresso** Smart App, please refer to the following "**Disable / Re-enable the connectivity module**" section.

DISABLE / RE-ENABLE THE CONNECTIVITY MODULE

The machine comes with a connectivity module, enabled by default. It gives access to additional features, enhancing your coffee experience. To disable the connectivity module, follow these steps:

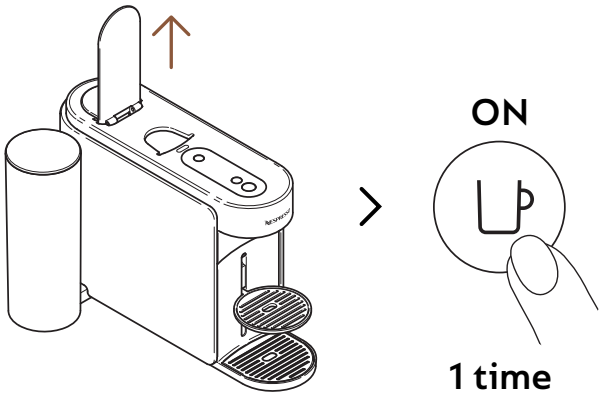

1 Open the lever and turn on the machine by pressing the coffee button once.

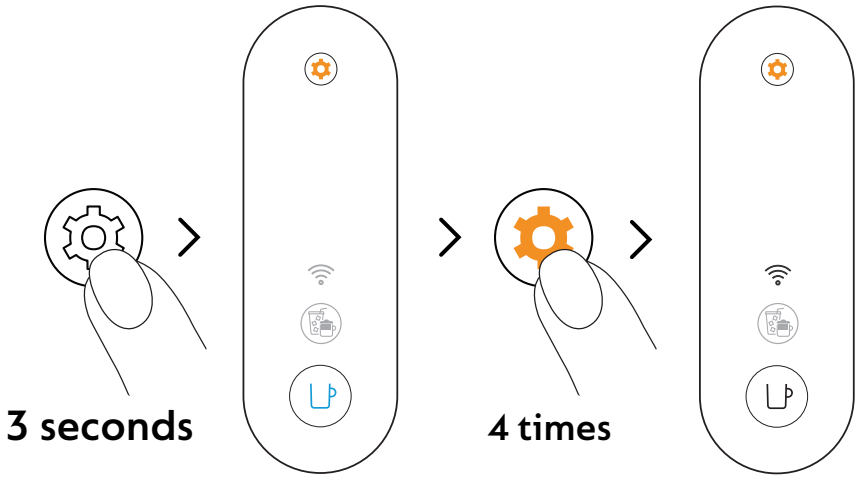

2 Press and hold the maintenance button for at least 3 seconds. Once the coffee button is steady blue, release it and press the maintenance button 4 times again. The coffee button and the Connectivity LED should appear steady white.

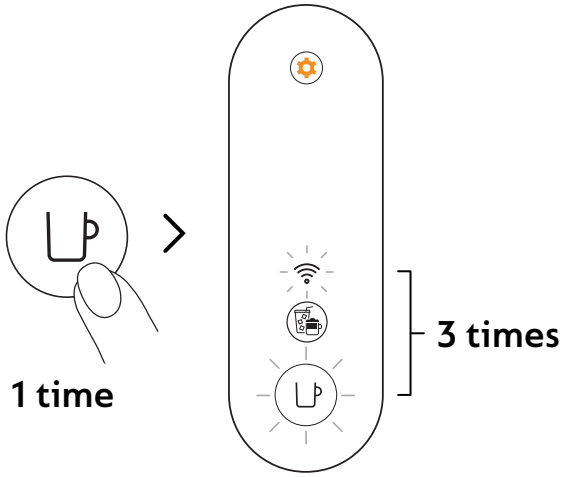

3 Press the coffee button once to confirm. The coffee button and the Connectivity LED will blink 3 times to confirm the connectivity module has now been disabled. Once the procedure is completed, the machine turns off.

If you want to re-enable the connectivity module, you can follow the same steps.

FIRST RINSING / CLEANING

We recommend you clean your machine before its first use. All the procedures could be easily guided through the **Nespresso** Smart App once your machine is connected.

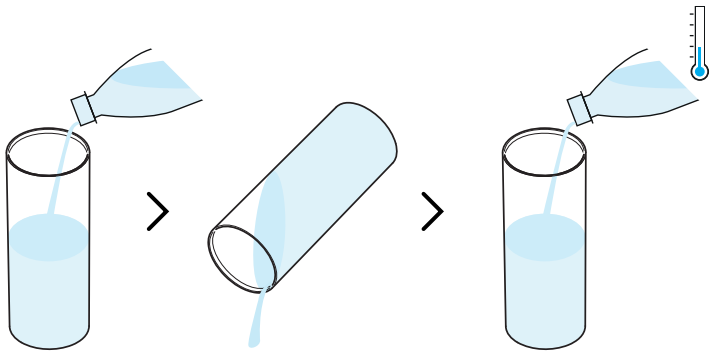

1 Rinse the water tank before filling it with only fresh drinking water (0.5 L / 17 fl oz).

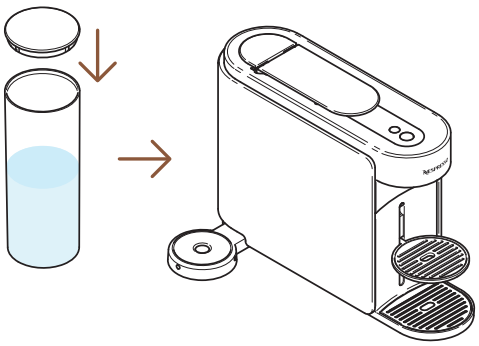

2 Close the water tank with the lid and put it back in position on the machine.

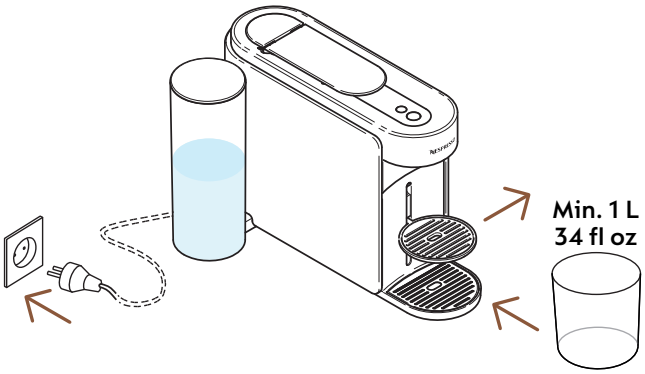

3 Plug in the machine, remove the cup support and place an empty container (at least 1 L / 34 fl oz) under the coffee outlet.

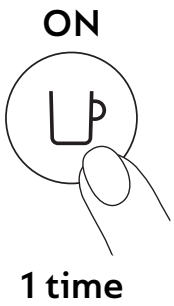

4 Turn on the machine by pressing the coffee button once.

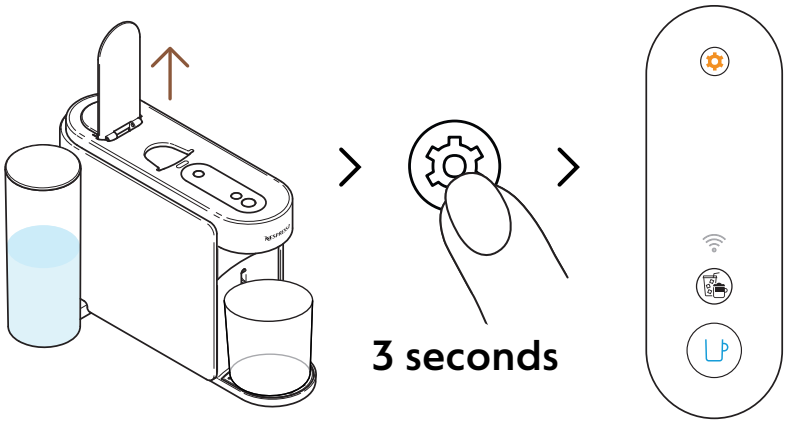

5 Open the machine lever. Press and hold the maintenance button for at least 3 seconds. Release it when the coffee button appears steady **blue**.

To leave the maintenance mode before launching any procedure, please hold again the maintenance button for at least 3 seconds.

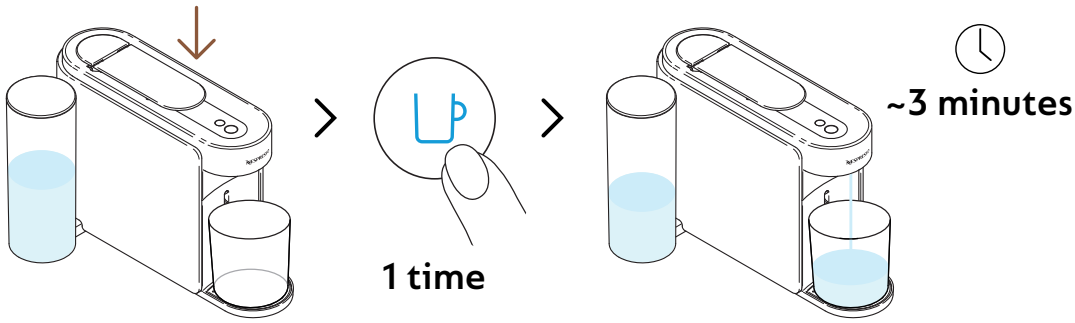

6 Close the lever and press the blue coffee button once to launch the first rinsing process.

The machine will start rinsing and the procedure may take up to 3 minutes.

Water may accumulate in the maintenance module during rinsing.

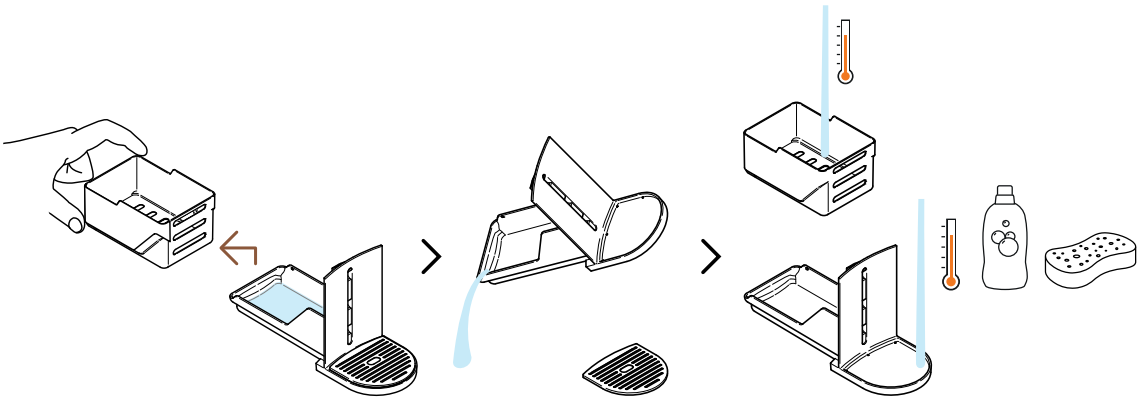

7 Separate the capsule basket from the rest and empty any remaining water. Wash the maintenance module with hot water and mild odourless detergent.

CAUTION: Do not use any strong or abrasive cleaning agent or solvent cleaner. Do not put the machine in a dishwasher. Never immerse the appliance or part of it in water.

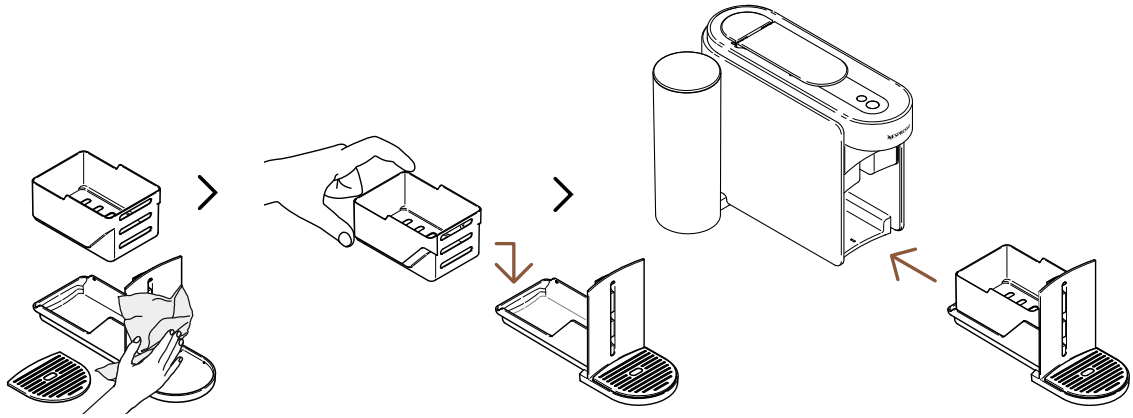

8 Dry the maintenance module with a clean and fresh cloth and place it back on the machine.

The machine will go back to ready mode when the procedure will be completed (coffee button steady white).

CAUTION: Always use soft cloths to clean the machine.

THE VERTUO SYSTEM

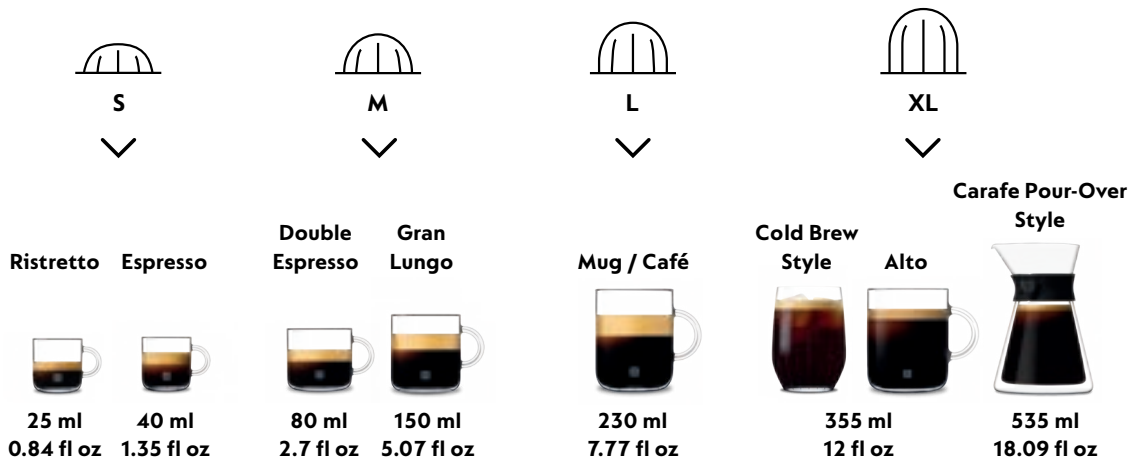

Discover our full collection of accessories on www.nespresso.com

PREPARE VERTUO COFFEE

Vertuo: Incomparable Coffee Experiences. Explore a world of coffee styles at the touch of a button by discovering the 12 best-seller coffees available with your machine.

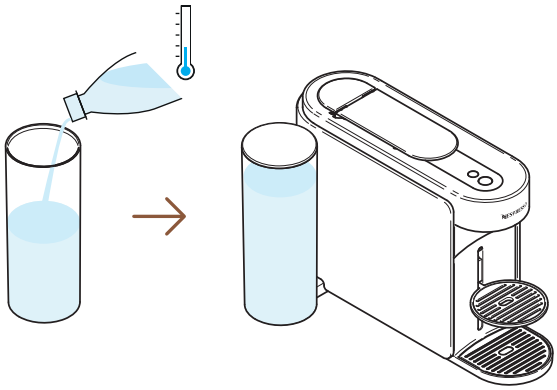

1 Fill the water tank with fresh drinking water, close with the lid and put it back in position.

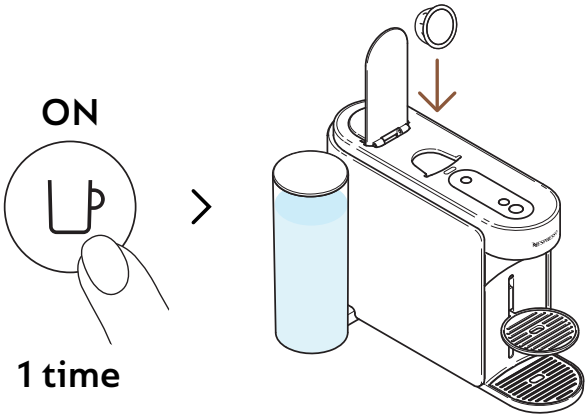

2 Turn on the machine by pressing the coffee button once. Open the machine lever and insert one Vertuo capsule.

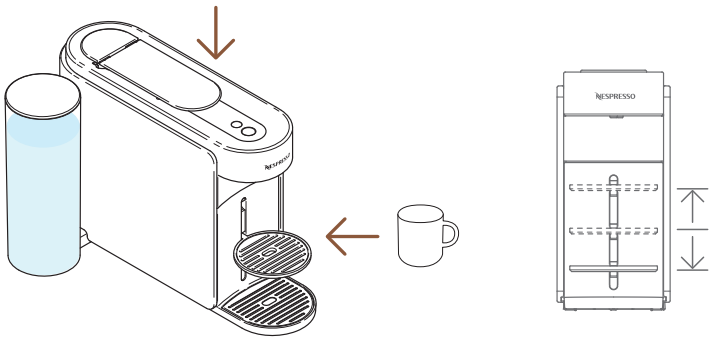

3 Close the machine lever and place a cup.

To avoid overflow, please adapt the cup size according to the volume of the chosen capsule (pre-set or customised). The cup support can be adjusted to accommodate your cup size.

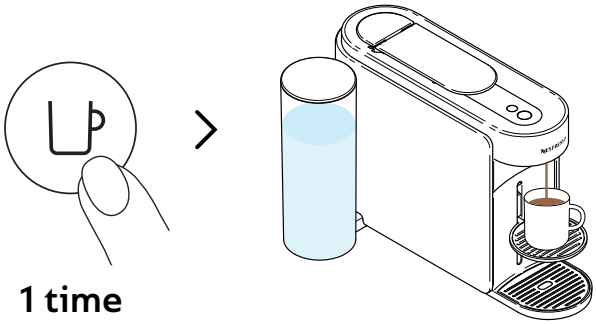

4 Start brewing by pressing the coffee button once.

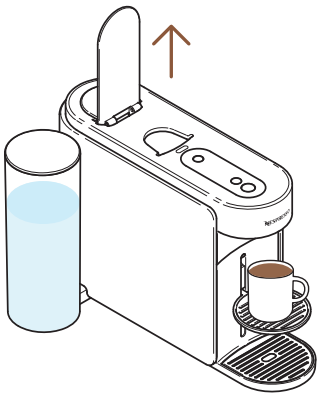

5 When the coffee stops brewing, open the machine lever to eject the capsule and enjoy your coffee.

You can stop your coffee extraction at any time by pressing the coffee button once.
For the proper usage of your machine, we recommend opening the lever once the brewing is fully completed (coffee button steady white). Opening the lever will remove any capsule after extraction. Coffee/water may remain in the maintenance module. Empty the capsule basket if needed, along with any remaining coffee/water residue.

CUSTOMISE MY COFFEE MOMENTS

COFFEE CREATIONS MODE

Effortlessly brew your concentrated, temperature-adjusted coffee for all your over-ice and milk-based recipes.

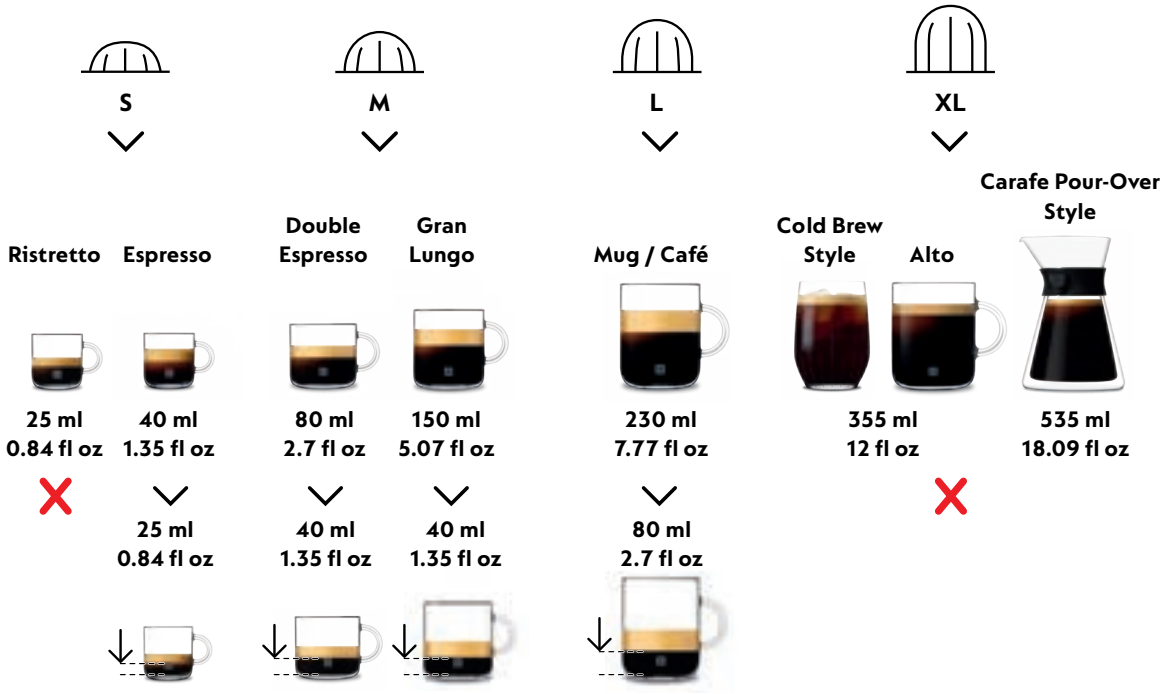

To fully enjoy the benefits, we recommend brewing our Coffee+ range using only the official cup sizes. For the best in-cup results, we do not recommend brewing our Ristretto, XL (Alto Ambrato, Alto Onice), Cold Brew Style & Carafe Pour Over Style with this mode.

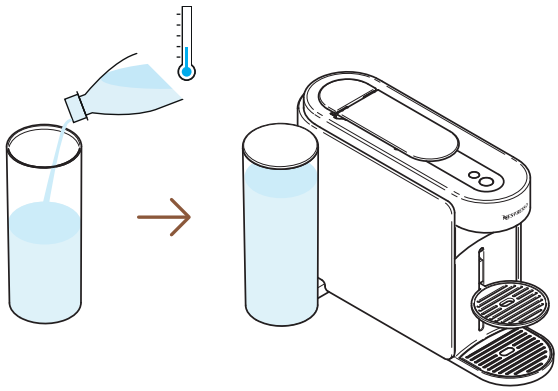

1 Fill the water tank with fresh drinking water, close with the lid and put it back in position.

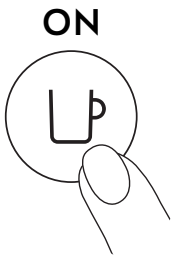

2 Turn on the machine by pressing the coffee button once.

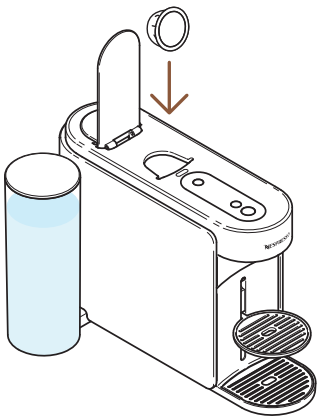

3 Open the machine lever and insert a Vertuo capsule compatible with this feature.

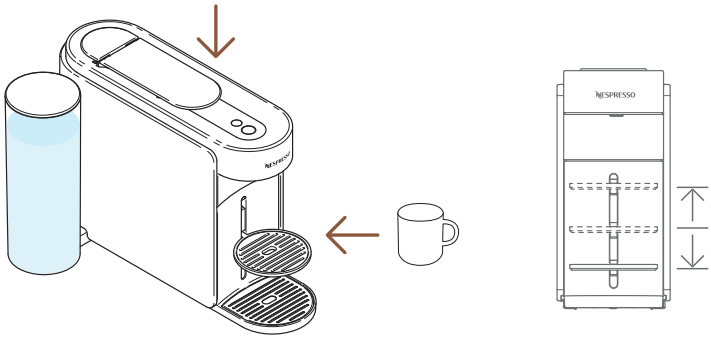

4 Close the machine lever and place a cup.

To avoid overflow, please adapt the cup size according to the volume of the chosen capsule (pre-set or customised). The cup support can be adjusted to accommodate your cup size.

1 time

5 To launch this concentrated brew, press the Coffee Creations button once.

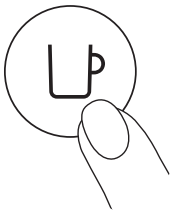

1 time

6 Start brewing by pressing the coffee button once.

The Coffee Creations button will turn off if the capsule cannot be extracted through the mode and your machine will brew the coffee at the preprogrammed cup size.

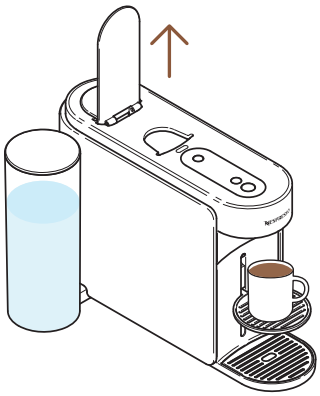

7 When the coffee stops brewing, open the machine lever to eject the capsule.

You can stop your coffee extraction at any time by pressing the coffee button once.
For the proper usage of your machine, we recommend opening the lever once the brewing is fully completed (coffee button steady white). Opening the lever will remove any capsule after extraction.

---

8 This feature brings you a temperature-adjusted and concentrated coffee brew as a first step to make all your over-ice and milk-based coffee recipes.

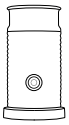

Discover how to upgrade your machine with our Aeroccino range on **www.nespresso.com**

COFFEE VOLUME & TEMPERATURE CUSTOMISATION (NESPRESSO SMART APP)

Through the **Nespresso** Smart App, you will be able to customise 2 main coffee extraction parameters: the temperature and the cup length.

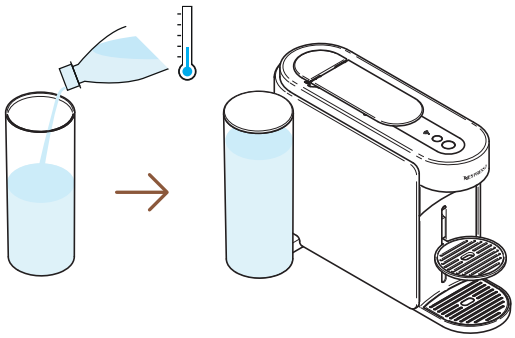

1 With the machine paired, fill the water tank with fresh drinking water, close with the lid and put it back in position.

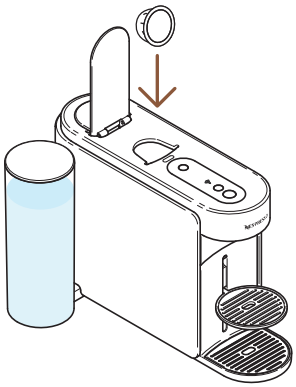

2 Open the machine lever and insert one Vertuo capsule.

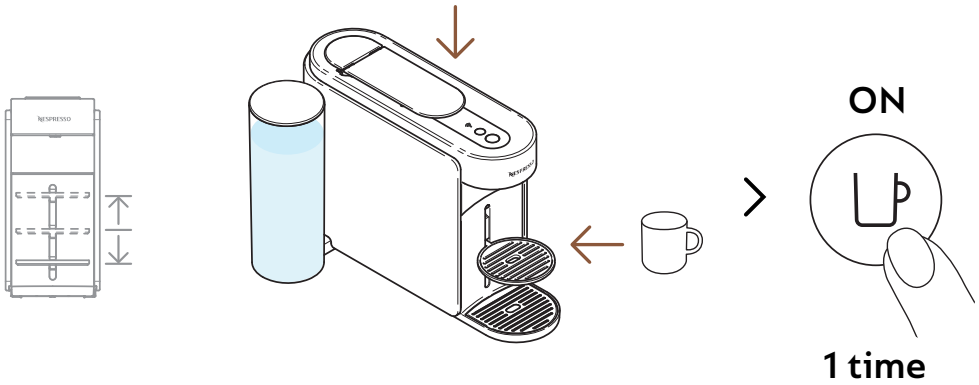

3 Close the machine lever, place a cup and turn the machine on by pressing the coffee button once.

To avoid overflow, please adapt the cup size according to the cup length of the chosen capsule (pre-set or customised). The cup support can be adjusted to accommodate your cup size.

> “Coffee volume & temperature”

4 Open your **Nespresso** Smart App (within 2 minutes once you turned on your machine) and click on “**Coffee volume & temperature**”.

---

5 Personalise the temperature or/and the volume according to your taste and save this configuration.

The updated parameters are programmed on the machine by cup length. Once a customer-specific setting is programmed, every time the cup length is inserted in the machine, the brewing will stop at the user-programmed cup length. To come back to the default parameters, check “**Settings**” section on the **Nespresso** Smart App or on the “**Reset my settings**” section.

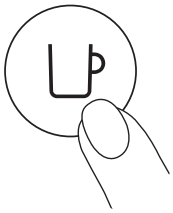

1 time

6 Start brewing your personalised coffee by pressing the coffee button once.

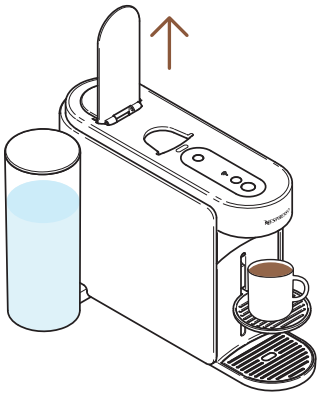

7 When the coffee stops brewing, open the machine lever to eject the capsule and enjoy your coffee.

For the proper usage of your machine, we recommend opening the lever once the brewing is fully completed (coffee button steady white). Opening the lever will remove any capsule after extraction. You can stop your coffee extraction at any time by pressing the coffee button once.

ADAPT YOUR COFFEE VOLUMES (ON THE MACHINE)

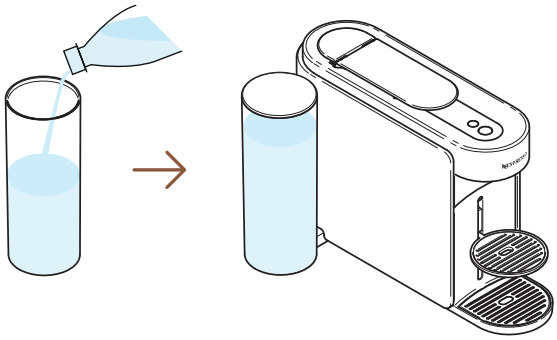

1 Fill the water tank with fresh drinking water, close with the lid and put it back in position.

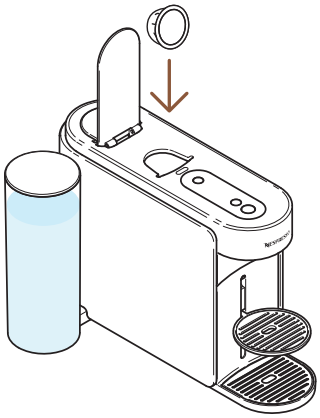

2 Open the machine lever and insert one Vertuo capsule.

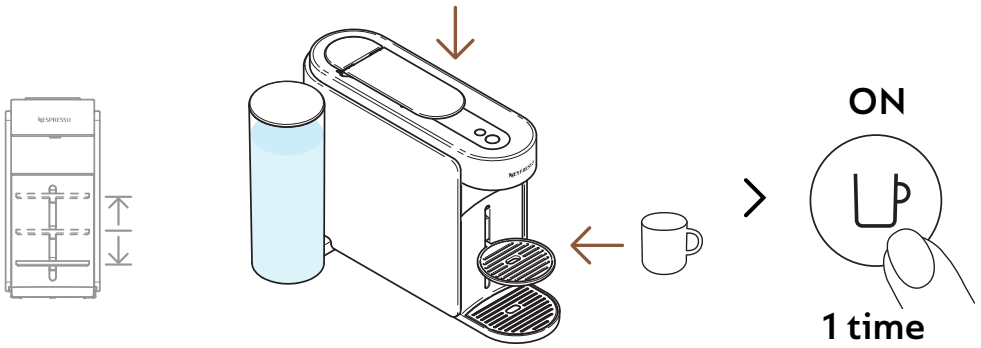

3 Close the machine lever, place a cup and turn the machine on by pressing the coffee button once.

To avoid overflow, please adapt the cup size according to the volume of the chosen capsule (pre-set or customised). The cup support can be adjusted to accommodate your cup size.

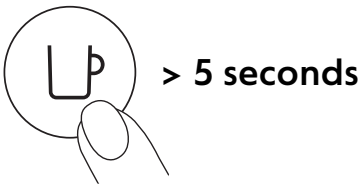

4 Start brewing by pressing and holding the coffee button for at least 5 seconds.

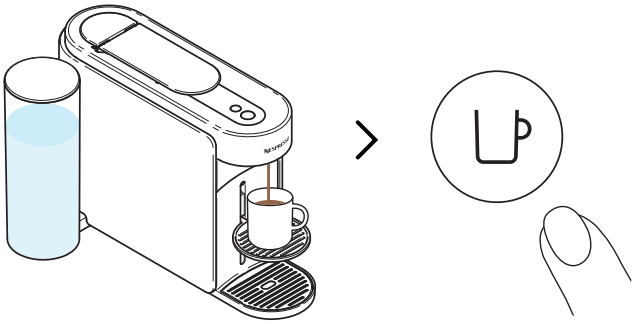

5 Once the desired volume is reached, release the coffee button. Some coffee drops might continue to flow for a few seconds.

For the proper usage of your machine, we recommend opening the lever once the brewing is fully completed (coffee button steady white). Opening the lever will remove any capsule after extraction.

The programming is specific to each cup size. The cup sizes may be programmed from 20 ml (0.7 fl oz) to 500 ml (17 fl oz, except Coffee Pour-Over Style where it can go up to 1 L (34 fl oz). Once a customer-specific setting is programmed, every time the cup size is inserted in the machine, the preparation will stop at the same user-programmed cup size. To come back to the default parameters, check the "**Machine settings**" section.

MAINTENANCE

SHORT RINSING

You want to pre-heat your cup or quickly rinse your machine after a flavoured coffee? Your Vertuo Up machine offers a short rinsing option.

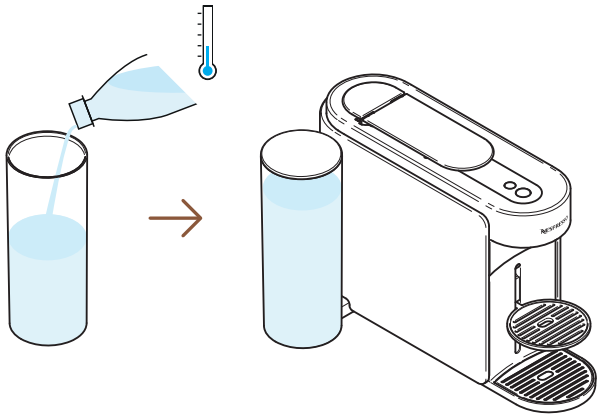

1 Fill the water tank with fresh drinking water, close with the lid and put it back in position.

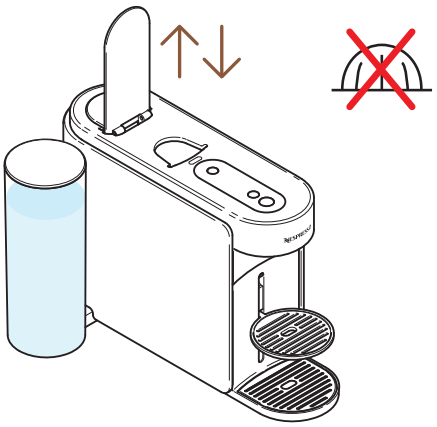

2 Open and close the machine lever to eject the previous capsule and do not place any new capsule.

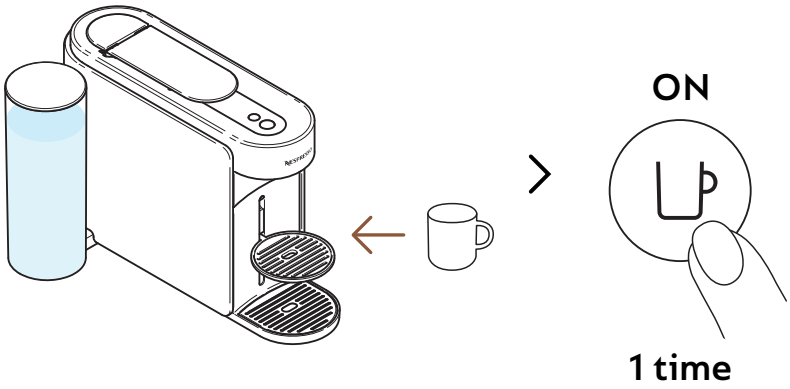

3 Place a cup and turn the machine on by pressing the coffee button once.

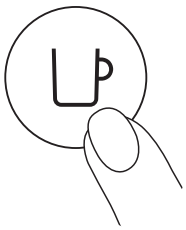

4 Start brewing by pressing the coffee button once, without any capsule.

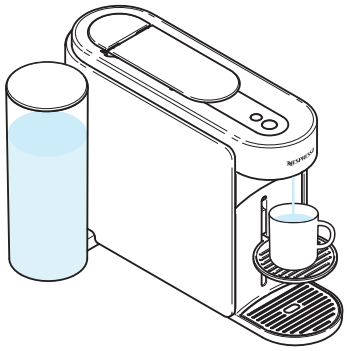

5 ~40 ml (~1.35 fl oz) of hot water will be brewed. This brewing won't be drinkable.

You can stop the brewing at any time by pressing the coffee button once.
For the proper usage of your machine, we recommend opening the lever once the brewing is fully completed (coffee button steady white).

Water may accumulate in the maintenance module during the process. Please empty the maintenance module when the capsule basket is full or after any maintenance process (cleaning, descaling, emptying, etc.).

CLEANING

Clean your machine monthly, when you start having coffee residue in your cup or after a long period of non-use.
This procedure can be easily done through the **Nespresso** Smart App once the machine is connected.

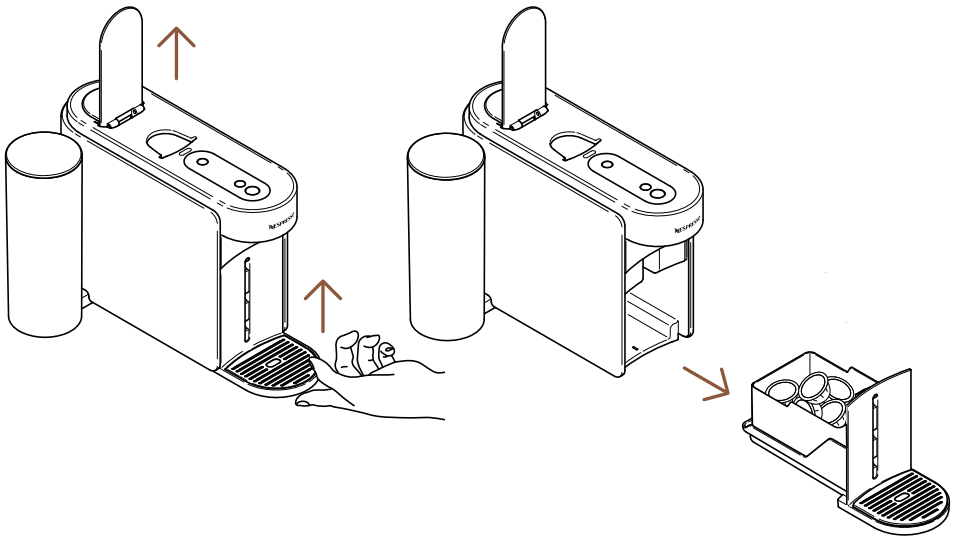

1 Open the machine lever to eject the capsule and remove the maintenance module.

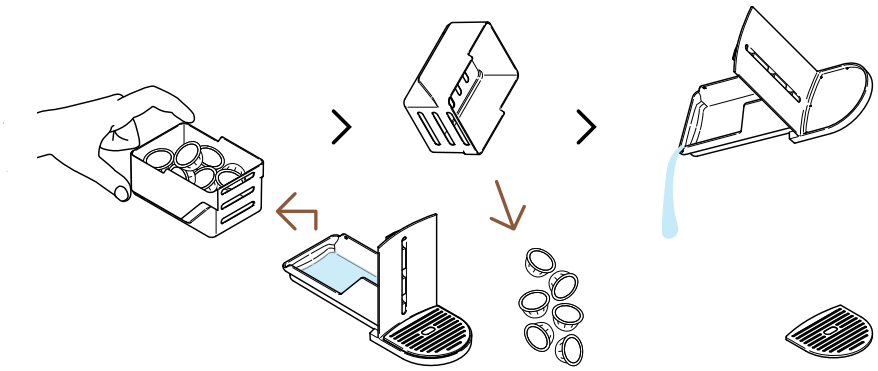

2 Empty the capsule basket if needed, along with any remaining coffee/water residue.

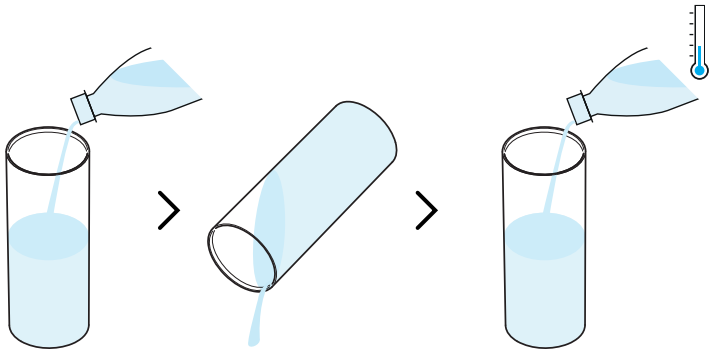

3 Rinse the water tank before filling it only with fresh drinking water (0.5 L / 17 fl oz).

Please ensure the water tank is filled only once during this procedure.

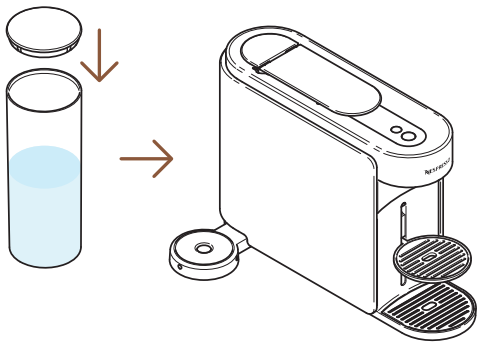

4 Close the water tank with the lid and put it back in position on the machine.

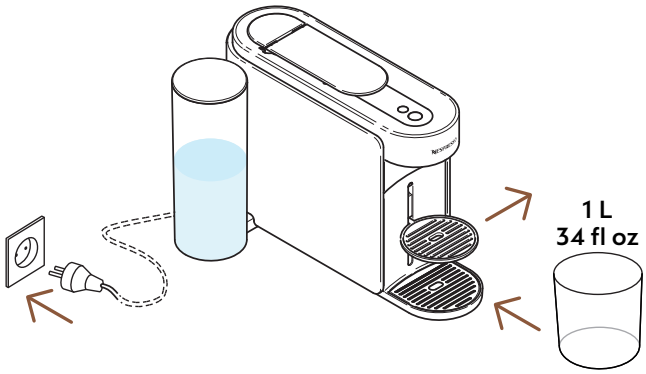

5 With the machine plugged in, remove the cup support and place an empty container (at least 1 L / 34 fl oz) under the coffee outlet.

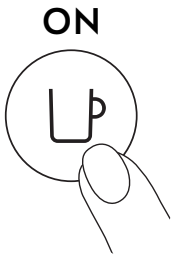

6 Turn on the machine by pressing the coffee button once.

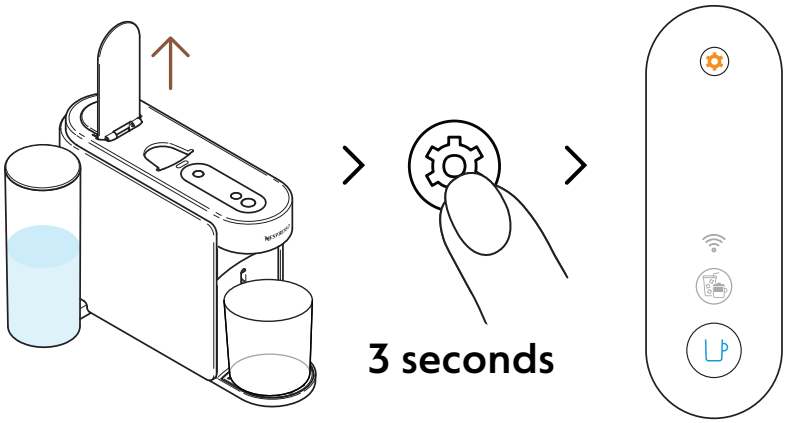

7 Open the machine lever. Press and hold the maintenance button for at least 3 seconds. Release it when the coffee button appears steady **blue**.

To leave the maintenance mode before launching any procedure, please hold again the maintenance button for at least 3 seconds.

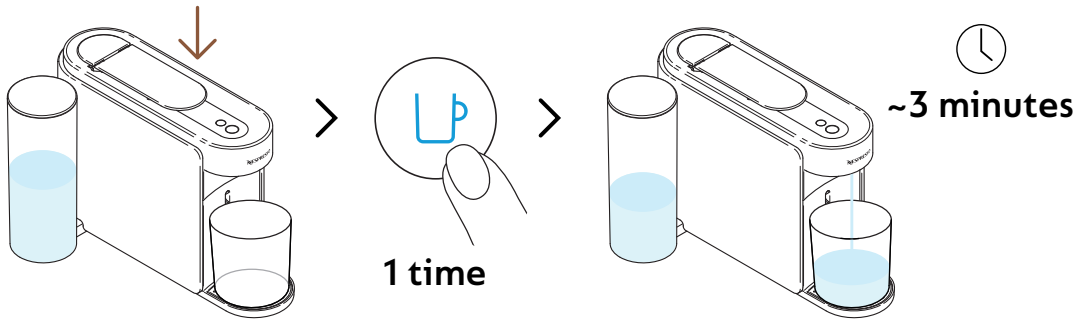

8 Close the lever and press the blue coffee button once to launch the process.

The machine will start rinsing and the procedure may take up to 3 minutes.

Water may accumulate in the maintenance module during rinsing.

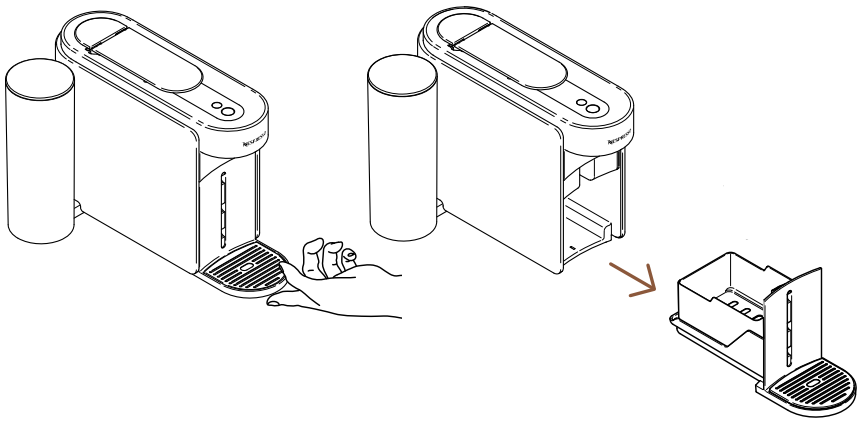

9 Remove the maintenance module from the machine.

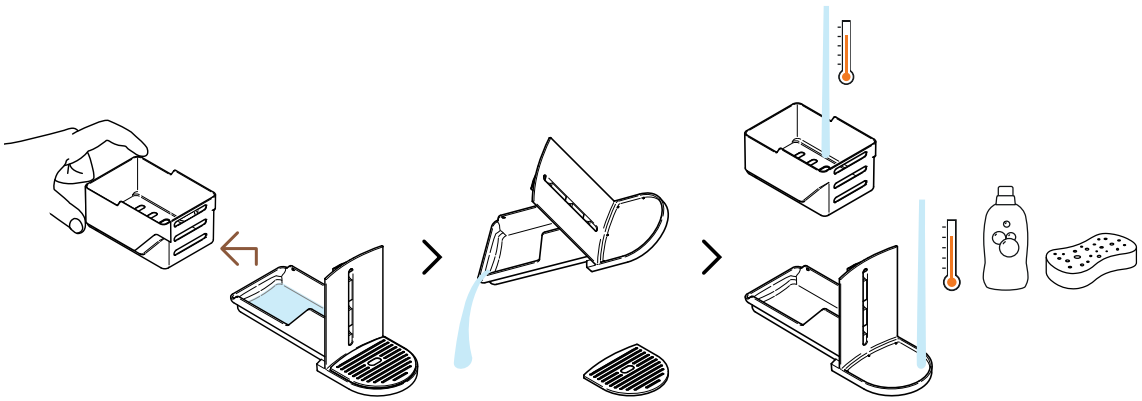

10 Separate the capsule basket from the rest and empty any remaining water. Wash the maintenance module with hot water and mild odourless detergent.

CAUTION: Do not use any strong or abrasive cleaning agent or solvent cleaner. Do not put the machine in a dishwasher. Never immerse the appliance or part of it in water.

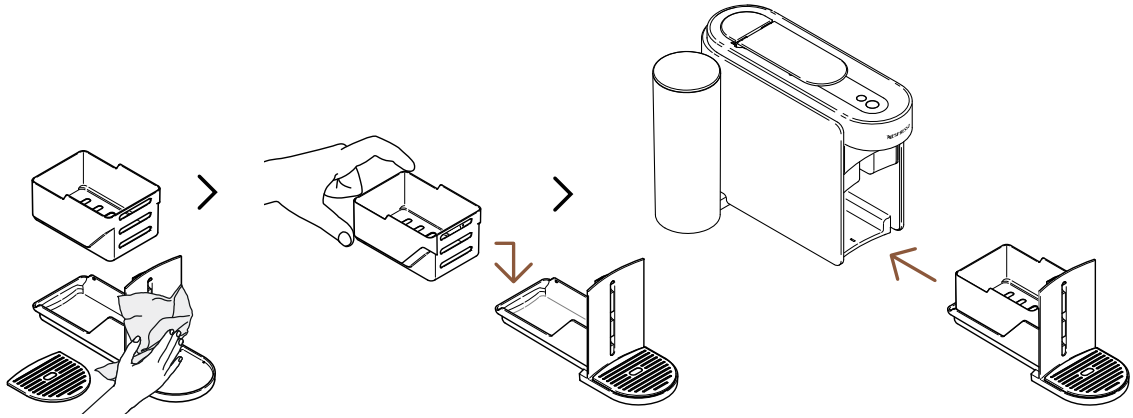

11 Dry the maintenance module with a clean and fresh cloth and place it back on the machine.

The machine will go back to ready mode when the procedure will be completed (coffee button steady white).

CAUTION: Clean the coffee outlet regularly with clean damp cloth. Always use soft cloths to clean the machine.

DESCALING

Descaling your machine will ensure that it functions properly throughout its lifetime and will make your coffee experience as incomparable as it was the first day. Your machine will indicate when the descaling is needed when the **maintenance button will be steady orange**.
This procedure can be easily done through the **Nespresso** Smart App once the machine is connected.

The descaling process takes ~15 minutes and **cannot be interrupted** once launched.

You will need:

- A descaling kit available on www.nespresso.com
- An empty container (1.5 L / 51 fl oz)

1ST CYCLE: DESCALING

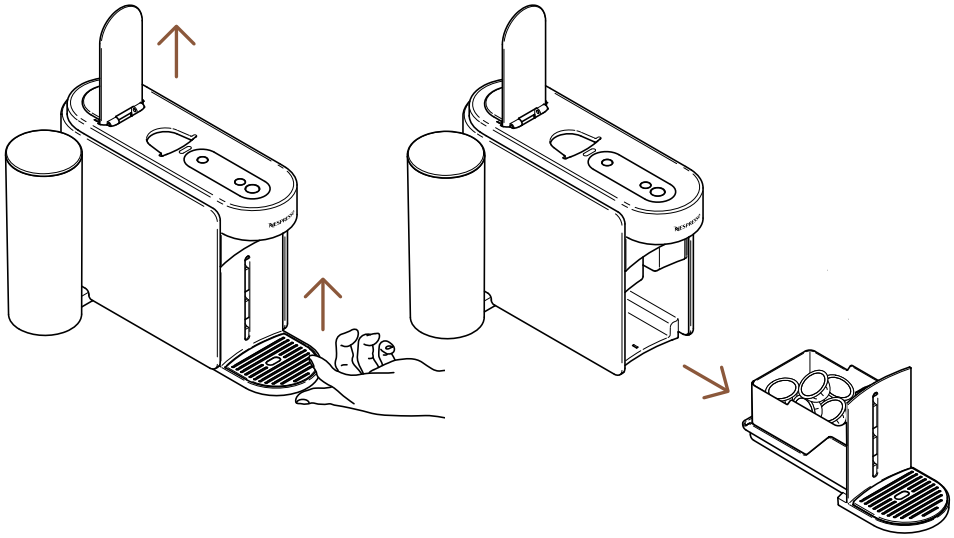

1 Open the machine lever to eject the used capsule. Remove the maintenance module from the machine.

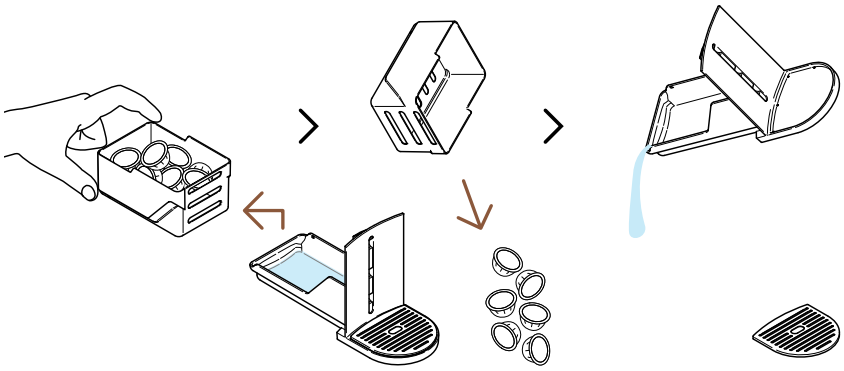

2 Separate the capsule basket from the rest and empty any remaining coffee/water residue.

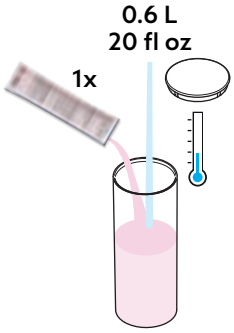

3 Fill the water tank with 0.6 L / 20 fl oz of water, add 1 unit of **Nespresso** descaling liquid and close the water tank with the lid.

CAUTION: Please note that the descaling liquid can be harmful. Avoid contact with eyes, skin and surfaces.

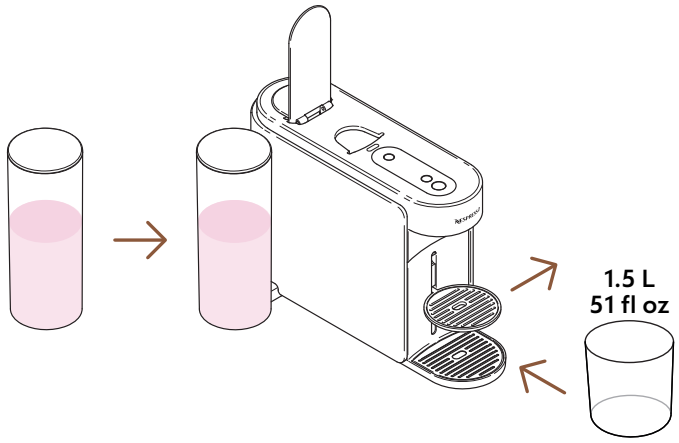

4 Put the water tank back in position on the machine. Remove the cup support and place an empty container (at least 1.5 L / 51 fl oz) under the coffee outlet.

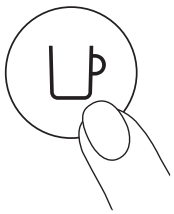

5 Turn on the machine by pressing the coffee button once.

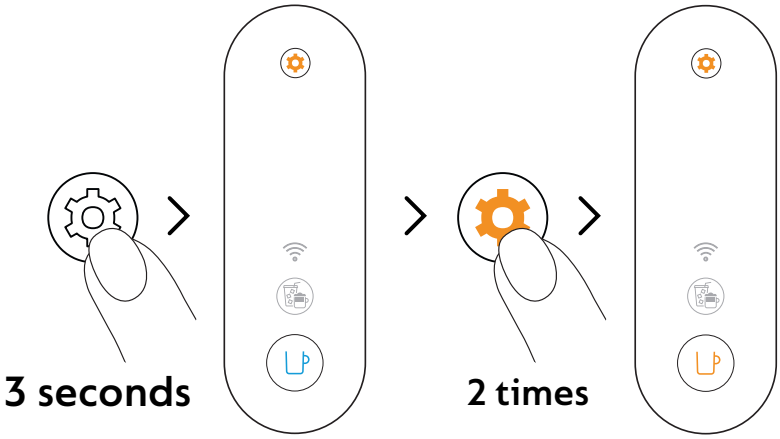

6 Press and hold the maintenance button for at least 3 seconds. Once the coffee button is steady blue, release it and press twice on the maintenance button. The coffee button should appear steady **orange**.

To leave the maintenance mode before launching any procedure, please hold again the maintenance button for at least 3 seconds.

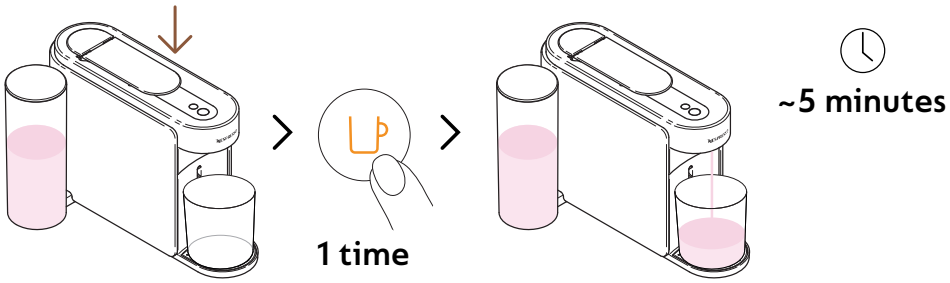

7 Close the lever and press the orange coffee button once to launch the first descaling cycle.

The machine will start the first descaling cycle; the procedure may take up to 5 minutes and the machine will pause automatically when completed.

2ND CYCLE: RINSING

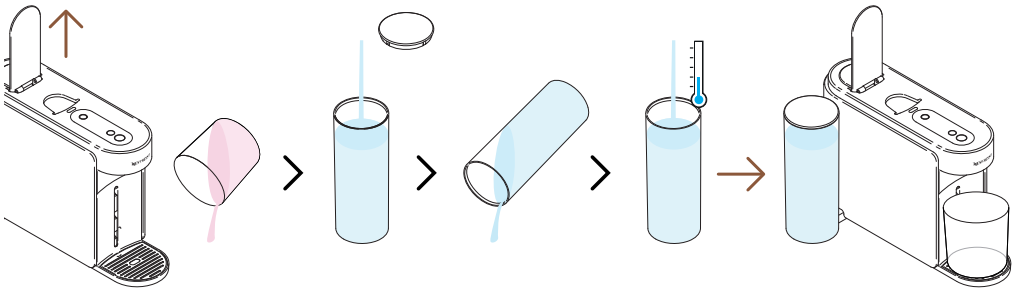

8 Once the first descaling cycle is done, it is time to rinse the machine. Open the machine lever, empty the container, rinse the water tank and fill it **entirely** with fresh drinking water. Put it back in place.

Please ensure the water tank is filled only once during this procedure.

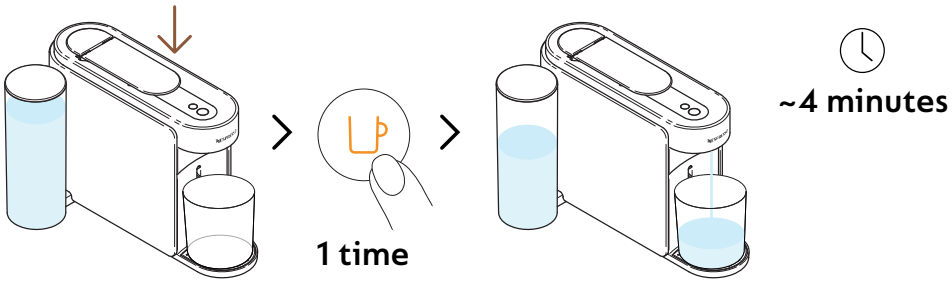

9 Close the lever and press the orange coffee button once again to launch the rinsing phase of the descaling process.

The rinsing procedure may take up to 4 minutes and the machine will stop automatically when completed.

Water may accumulate in the maintenance module during the process.

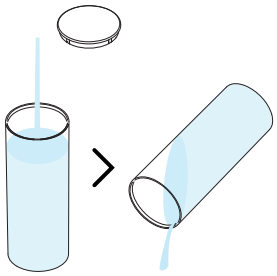

10 Rinse the water tank.

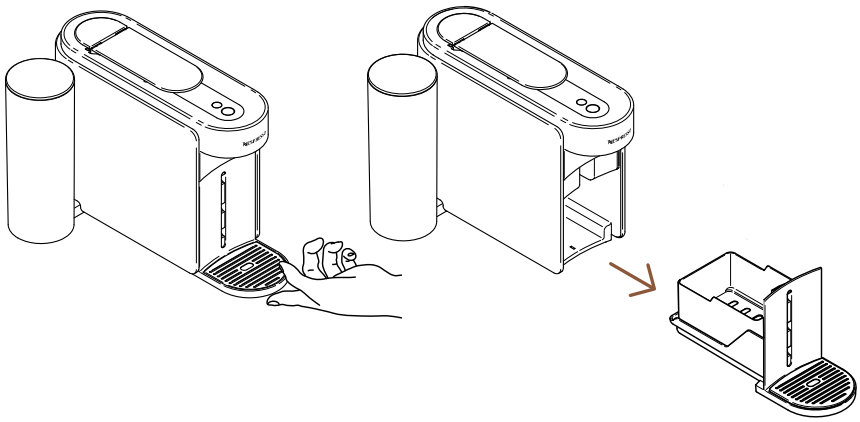

11 Remove the maintenance module from the machine.

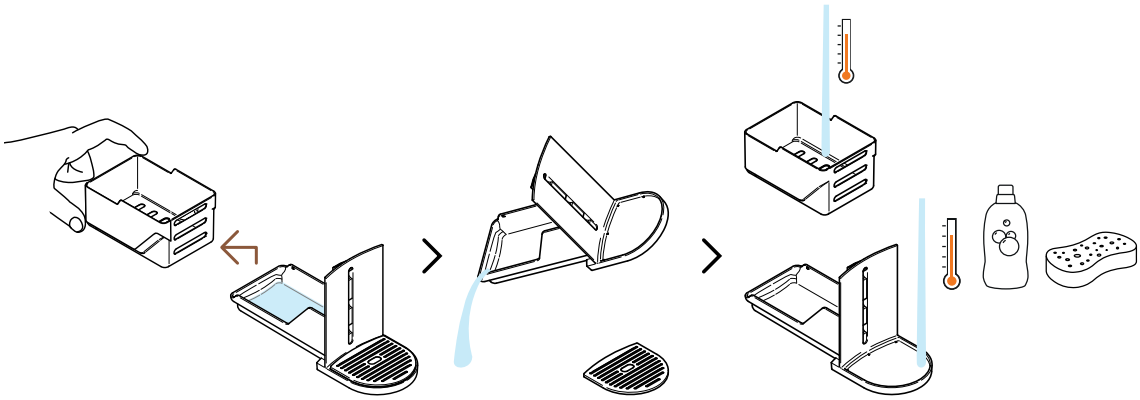

12 Separate the capsule basket from the rest and empty any remaining water. Wash the maintenance module with hot water and mild odourless detergent.

CAUTION: Do not use any strong or abrasive cleaning agent or solvent cleaner. Do not put the machine in a dishwasher. Never immerse the appliance or part of it in water.

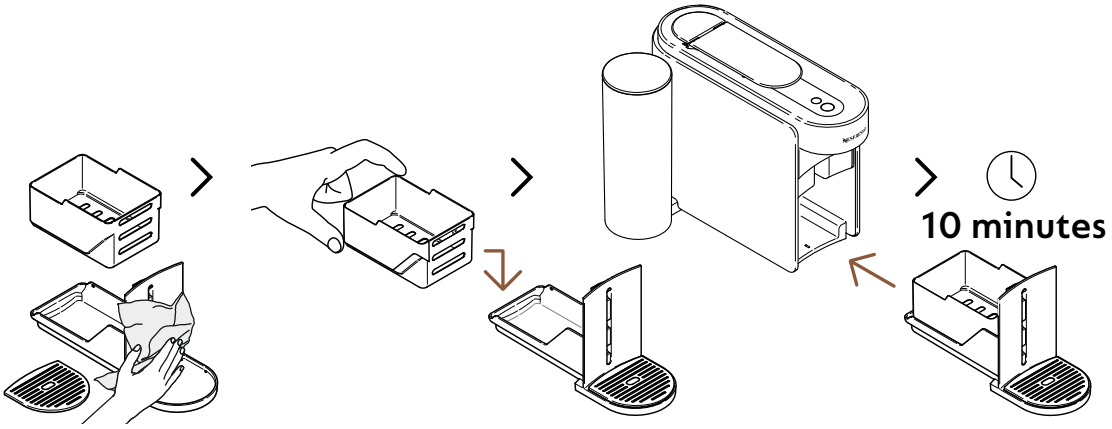

13 Dry the maintenance module with a clean and fresh cloth and place it back on the machine. Let the machine rest for 10 minutes before using it.

The machine will stop and automatically turn off once the procedure is completed.

CAUTION: Clean the coffee outlet regularly with clean damp cloth. Always use soft cloths to clean the machine.

EMPTYING THE PIPES

Emptying the pipes is a process that could be done before a period of non-use, for frost protection or prior to sending the machine for a repair. This procedure can be easily done through the **Nespresso** Smart App once the machine is connected.

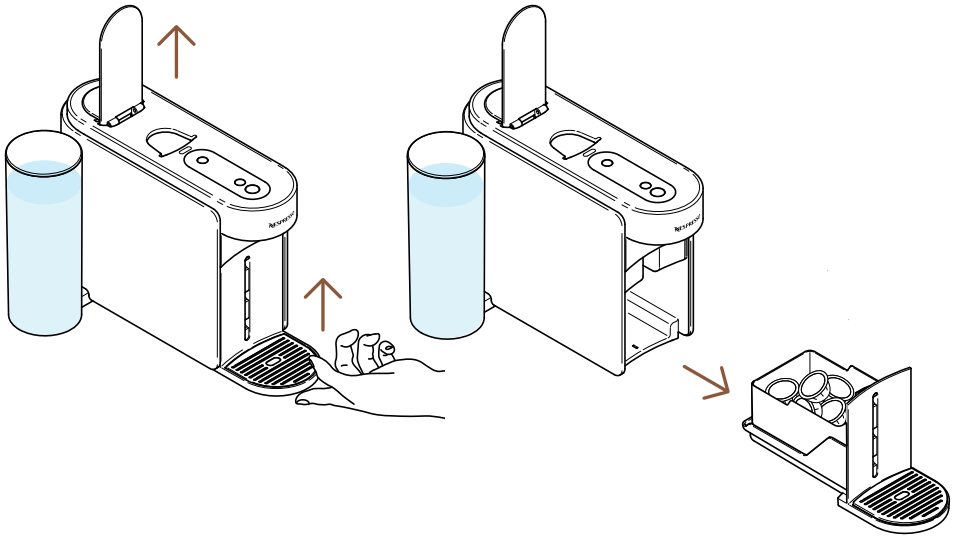

1 Open the machine lever to eject the used capsule. Remove the maintenance module from the machine.

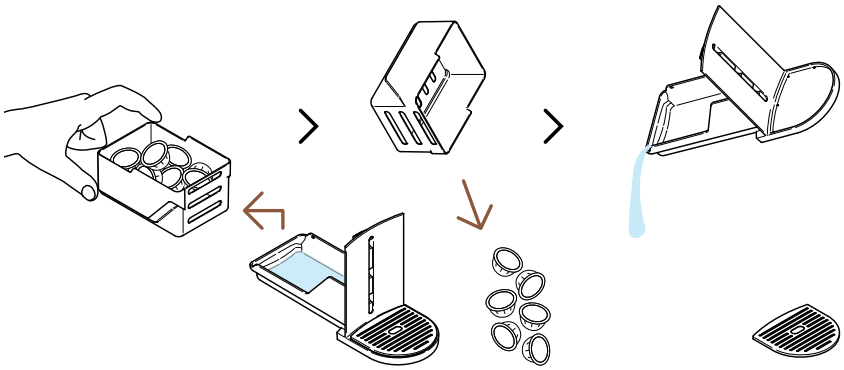

2 Separate the capsule basket from the rest and empty any remaining coffee/water residue.

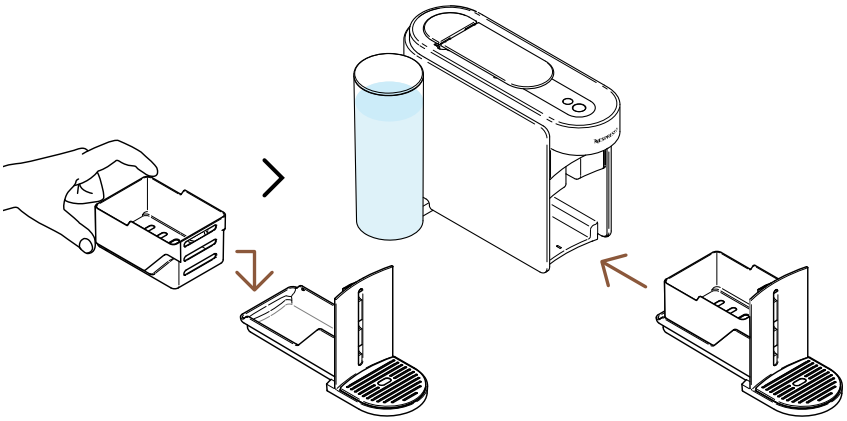

3 Place the maintenance module back on the machine.

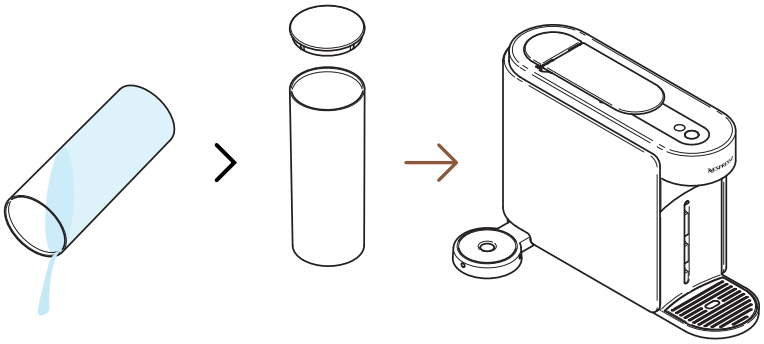

4 Empty the water tank and put it back **without** water in position on the machine.

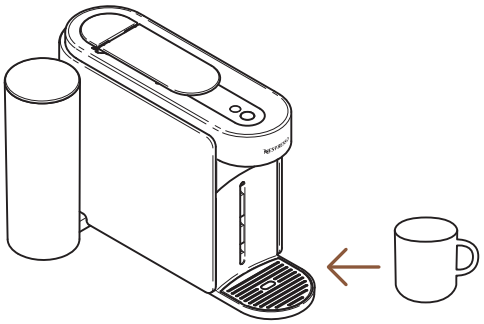

5 Place an empty cup under the coffee outlet.

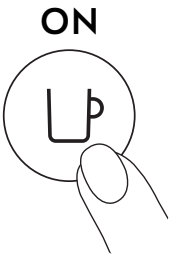

6 Turn on the machine by pressing the coffee button once.

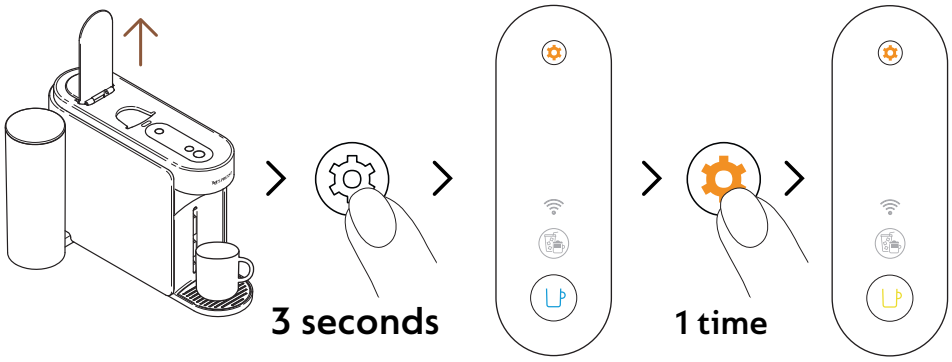

7 Open the machine lever. Press and hold the maintenance button for at least 3 seconds. Once the coffee button is steady blue, release it and press the maintenance button once again. The coffee button should appear steady **yellow**.

To leave the maintenance mode before launching any procedure, please hold again the maintenance button for at least 3 seconds.

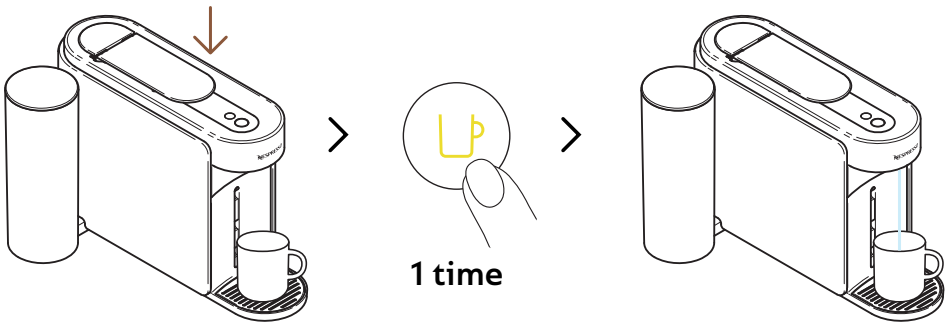

8 Close the lever and press the yellow coffee button once to launch the emptying process.

The coffee button will blink yellow during the process and will turn turn off once the procedure is completed.

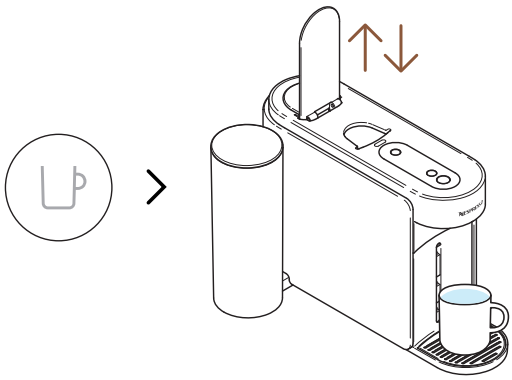

9 Once the procedure is completed (coffee button is off), open and close the machine lever.

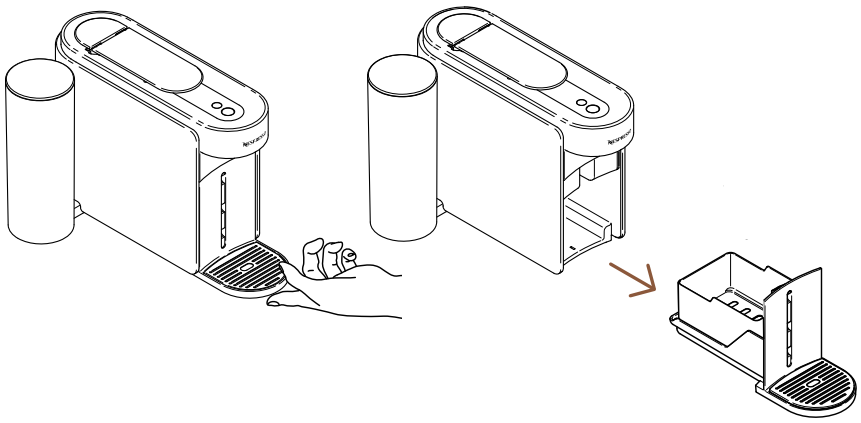

10 Remove the maintenance module from the machine.

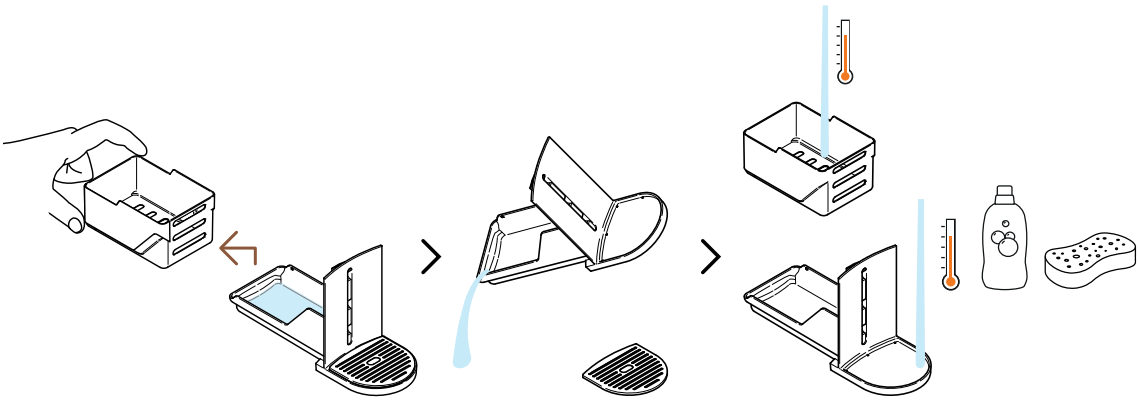

11 Separate the capsule basket from the rest and empty any remaining water. Wash the maintenance module with hot water and mild odourless detergent.

CAUTION: Do not use any strong or abrasive cleaning agent or solvent cleaner. Do not put the machine in a dishwasher. Never immerse the appliance or part of it in water.

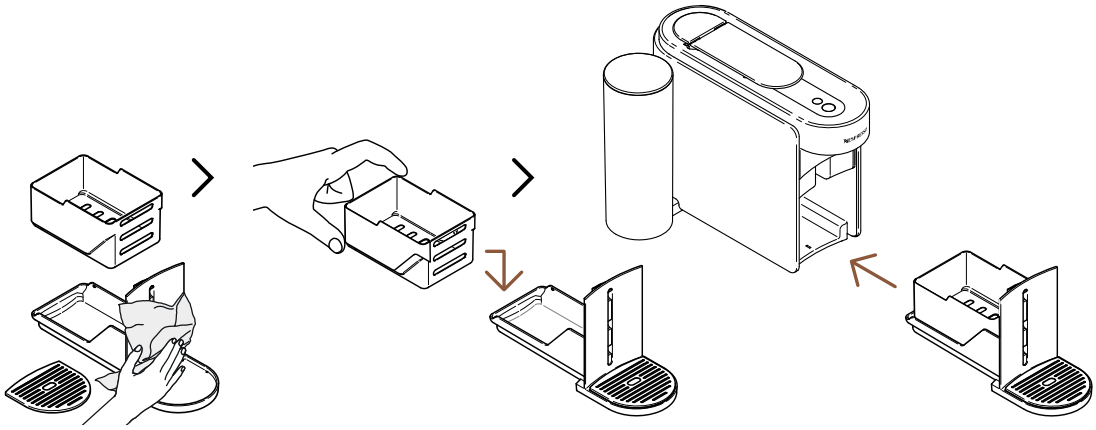

12 Dry the maintenance module with a clean and fresh cloth and place it back on the machine.

MACHINE SETTINGS

RESET MY SETTINGS

This procedure allows you to reprogram your machine and **Nespresso** Smart App to the factory settings, removing **only** the customisation parameters.

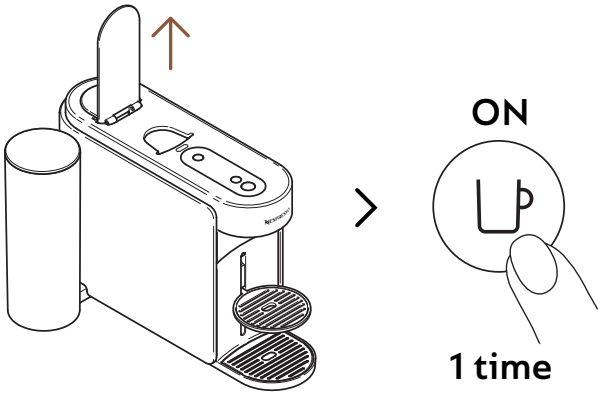

1 Open the lever and turn on the machine by pressing the coffee button once.

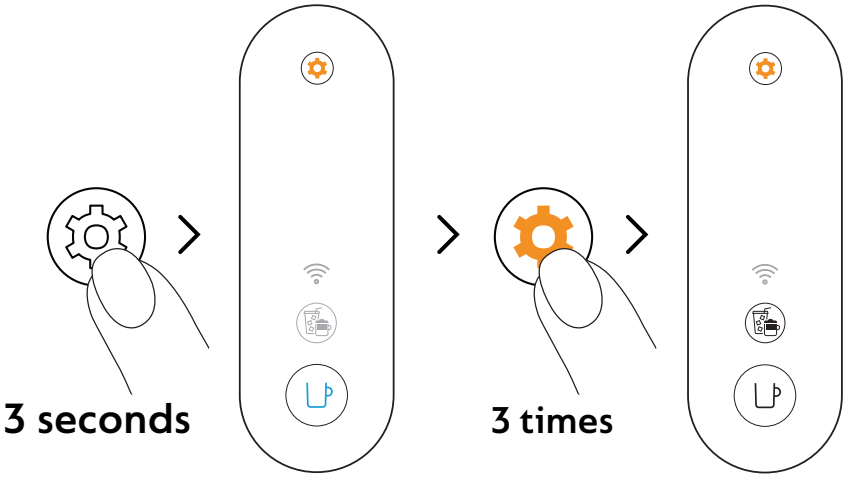

2 Press and hold the maintenance button for at least 3 seconds. Once the coffee button is steady blue, release it and press the maintenance button 3 times again. The coffee button and the Coffee Creations button should appear steady white.

To leave the maintenance mode before launching any procedure, please hold again the maintenance button for at least 3 seconds.

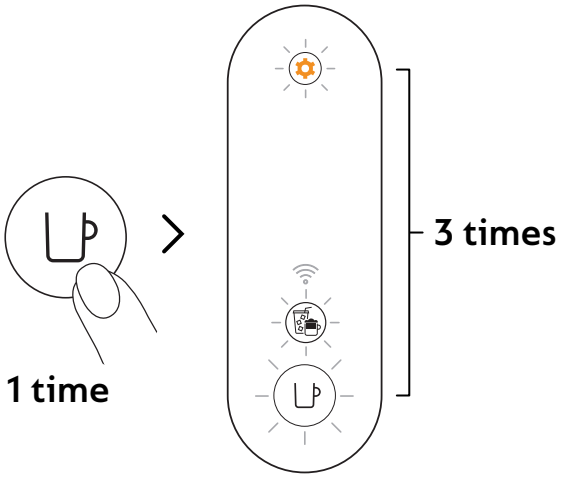

3 Press the coffee button once to confirm. The 3 buttons will blink 3 times to confirm the machine is now reprogrammed with the factory settings.

The machine will go back to ready mode when the procedure will be completed (coffee button steady white).

REMOVE AND RESET THE MACHINE

This procedure will completely reprogram your machine to the factory settings, removing all your customisation parameters and your machine from the **Nespresso** Smart App.

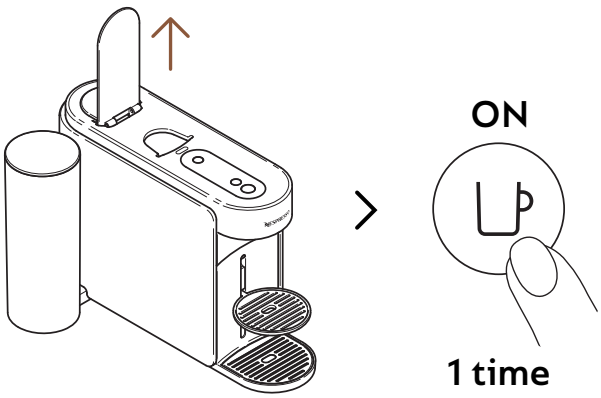

1 Open the lever and turn on the machine by pressing the coffee button once.

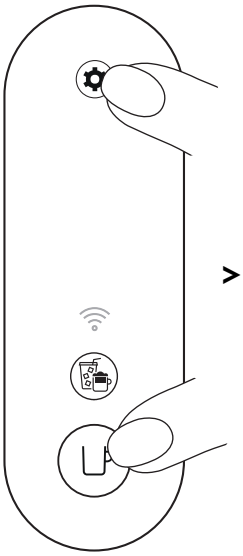

> 10 seconds

2 Press and hold the coffee button and the maintenance button for at least 10 seconds.

5 times

3 All the buttons and connectivity LED will blink 5 times to confirm the machine is now **completely reset** to factory settings.

The machine will turn off when the procedure will be completed. Now your machine is removed from your **Nespresso** Smart App.

UNDERSTANDING MY MACHINE'S BLINKING

You want to learn more about the Vertuo Up blinkings?
Check out the following video:

TROUBLESHOOTING

The coffee button is off.

- The machine turned off automatically after 2 minutes of non-use. Press the coffee button once to turn it on.
- Check the plug connection and voltage according to the machine label.

No water/coffee is coming out from the machine outlet.

- Check that the water tank is filled with fresh potable water and correctly positioned.
- Ensure that a fresh Vertuo capsule is inserted in the correct position, that the lever is properly closed, and press the coffee button once to brew your coffee.
- Open the machine lever to eject the capsule, then perform a cleaning by following the instructions in the "**Cleaning**" section.
- Descale the machine, especially if the maintenance button is steady orange, by following the instructions in the "**Descaling**" section.

The coffee is not hot enough.

- The first brews could be more affected by a lower in-cup temperature, specifically Ristretto & Espresso cup sizes.
- Follow the "**Connect your machine**" section to customise your coffee temperature through the **Nespresso** Smart App.
- With this machine, you can preheat your cup by using the Short Rinsing function (follow the "**Short Rinsing**" section). Approximately 40 ml (1.35 fl oz) of hot water will be brewed. This brewing won't be drinkable.
- Descale the machine, especially if the maintenance button is steady orange, by following the instructions in the "**Descaling**" section.

I can see too much coffee/water liquid in my waste water container.

- You might find some coffee/water liquid in the drip tray after each brewing (few ml per coffee), resulting from the machine technology & design. It's important to remove the coffee/water liquid from the waste water container each time you empty the waste capsule basket and clean the parts with a mild odourless detergent and dry them before placing them back in position on the machine.
- If you press the coffee button without inserting a capsule, you have launched the Short Rinsing function. Approximately 40 ml (1.35 fl oz) of hot water will be brewed. This brewing won't be drinkable and the 20 ml will be redirected to your waste water container.

The machine seems to be leaking.

- You might find some coffee/water liquid in the drip tray after each brewing (few ml per coffee), resulting from the machine technology & design. It's important to remove the coffee/water liquid from the waste water container each time you empty the waste capsule basket and clean the parts with a mild odourless detergent and dry them before placing them back in position on the machine.
- If you press the coffee button without inserting a capsule, you have launched the Short Rinsing function. Approximately 40 ml (1.35 fl oz) of hot water will be brewed. This brewing won't be drinkable and the 20 ml will be redirected to your waste water container.
- Check that the water tank and maintenance module are well positioned.
- Check that the capsule basket is not full, empty the waste water container and ensure that no capsule is stuck into the machine.

The machine is brewing an unusual coffee flow.

- First of all, the coffee flow speed depends on the coffee variety.
- Ensure that a fresh Vertuo capsule is inserted in the correct position, that the lever is properly closed, and press the coffee button once to brew your coffee.
- Check that the water tank is well positioned on the machine.
- Descale the machine, especially if the maintenance button is steady orange, by following the instructions in the "**Descaling**" section.

The machine is only brewing "water".

- If the machine cannot read the printed capsule code, the machine will dispense 40 ml (1.35 fl oz) of non-drinkable water (short rinsing).
  - Ensure that the capsule is not damaged (including the code). Please do not use the same capsule more than once.
  - Retry with a fresh Vertuo capsule, inserted in the correct position.
- If the problem persists, please contact the **Nespresso** customer service.

The machine turns off.

- The machine turned off automatically after 2 minutes of non-use. Press the coffee button once to turn it on. Your machine will remain on if you are navigating on the **Nespresso** Smart App. Please refer to the "**ON/OFF**" section if needed.
- The machine can be turned off manually at any time (when not in use) by pressing and holding the coffee button for ~1 second. All buttons and LED will blink one last time before turning off.
- Check the plug connection and voltage according to the machine label.
- Unplug, wait a few seconds and plug in the machine again.

There are some coffee grounds in my cup.

- Ensure that a fresh Vertuo capsule is inserted in the correct position, that the lever is properly closed, and press the coffee button once to brew your coffee. Please do not use the same capsule more than once.
- Clean the machine when you start having coffee residue in your cup or after a long period of non-use by following the instructions in the "**Cleaning**" section.
- Descale the machine, especially if the maintenance button is steady orange, by following the instructions in the "**Descaling**" section.

The machine is not launching the brewing but the coffee button displays a steady white light.

- Check that the lever is properly closed.
- Ensure that a fresh Vertuo capsule is inserted in the correct position, close the lever properly, and press the button once to brew.
- If the machine is connected, it might be performing an automatic software update. Please open the **Nespresso** Smart App to check the machine status and/or wait approximately 5 minutes.

The machine is not launching the brewing and the coffee button displays a steady orange light.

- Fill the water tank with fresh potable water, check that it is well positioned on the machine and press the coffee button once to start the brewing.
- Descale the machine, especially if the maintenance button is steady orange, by following the instructions in the "**Descaling**" section.

My machine has run out of water. How can I resume making my coffee?

- Fill the water tank with fresh potable water and press the coffee button once to restart the brewing. Your cup will then be filled with the missing volume if the extraction had already been started.

The coffee button is blinking white while the machine is brewing.

- If the coffee is flowing normally, this indicates the machine is working properly.
- If clear water (not coffee) is flowing out of the coffee machine, you launched a short rinsing. Please follow the instructions in the "Short Rinsing" section.

The Coffee Creations button appears steady white.

- You pressed the Coffee Creations button once, activating a mode that helps you craft your coffee recipes.
- By clicking on the dedicated button, this feature will bring you a concentrated coffee extraction; the first step to making all the iced and milk-based coffee drinks you want.
- To turn off this button, press again by clicking once before launching the brewing.

The Coffee Creations button turns off before the brewing starts, and the coffee comes out at a pre-defined volume.

- Due to the cup size, some capsules cannot be extracted using this mode (Ristrettos, Cold Brew Style, Carafe Pour-Over Style / Bianco Piccolo and Bianco Leggero, already optimised for coffee recipes). We also do not recommend using this mode for extracting Alto capsules or Coffee+ range.
- To prevent the loss of your capsule, your machine has brewed the coffee at the preprogrammed cup size.

My in-cup volume is not aligned with the pre-defined volume set by Nespresso.

- It is likely that your cup volume has been customised.
- You can manually reprogram your cup volume by pressing and holding the coffee button until the desired volume is reached, then release the coffee button.
- If your machine is connected, you can also adjust the cup volume through the "Coffee volume & temperature" section in the **Nespresso** Smart App.
- If you wish to return to the **Nespresso** pre-defined coffee volumes, you can reset your machine settings by following the instructions in the "Reset my settings" section.
- If the issue continues to persist even after performing a factory reset, please contact the **Nespresso** customer centre.

Once my brewing is complete, how can I add more coffee to my cup?

- You can top up your coffee by pressing the coffee button once again without ejecting the used capsule. The same volume will be brewed again. If you want to stop the brewing process before the extraction is complete, simply press the coffee button once again.
- If you want to increase the volumes of all your coffee:
  - You can manually reprogram your cup volume by pressing and holding the coffee button until the desired volume is reached, then release the coffee button.
  - If your machine is connected, you can also adjust the cup volume through the "**Coffee volume & temperature**" section in the **Nespresso** Smart App.

The maintenance button is steady orange.

- Descale the machine by following the instructions in the "**Descaling**" section.
- We recommend using the **Nespresso** descaling kit available to avoid damage to your machine. For any additional questions you may have regarding descaling, please contact the **Nespresso** customer service.

The maintenance button is glowing orange.

- You have entered the maintenance mode, a loop designed to facilitate your interaction with the machine's maintenance.
- In this mode, each colour/pictogram combination is associated with a specific function:
  - Coffee button steady blue: Cleaning
  - Coffee button steady yellow: Emptying the pipes
  - Coffee button steady orange: Descaling
  - Coffee and Coffee Creations buttons steady white: Reset my machine settings to factory parameters (customisation parameters only).
  - Coffee button steady white and WiFi LED on: Toggle on/off the connectivity module.

- To enter or exit this mode, please press and hold the maintenance button for at least 3 seconds (to enter, until the coffee button turns blue, and to exit, until the coffee button turns white).
- To initiate each maintenance function, simply press the coffee button once, ensuring that its colour corresponds to the desired action. The button will then blink until the process is complete.
- All these maintenance procedures can be easily guided through the **Nespresso** Smart App once your machine is connected.

The coffee button is blinking blue, orange, or yellow.

- Your machine is currently undergoing a maintenance procedure.
- Please refrain from operating the machine until the procedure is complete.
  - Coffee button steady blue: Cleaning
  - Coffee button steady yellow: Emptying the pipes
  - Coffee button steady orange: Descaling

The coffee button is glowing 5 times orange when I attempt to launch a maintenance procedure (cleaning, descaling, or emptying the pipes) and the machine is not initiating the process.

- Open and close the machine lever to check that no capsule is inserted before pressing the coffee button again.

The coffee button is blinking orange once when I attempt to launch a maintenance procedure (cleaning, descaling, or emptying the pipes) and the machine is not initiating the process.

- Fill the water tank with fresh potable water, check that it is well positioned on the machine and press the coffee button once to start the maintenance procedure.
- Important: Once initiated, please ensure that you complete the descaling procedure using the specified volumes to avoid being blocked.

When I turned on my machine, the WiFi LED is glowing.

- Your machine is connectable to the **Nespresso** Smart App to enhance the full Vertuo experience.
- Thanks to the **Nespresso** Smart App, you will be able to:
  - Personalise your coffee cup length & temperature
  - Simplify your machine maintenance
  - Discover a world of coffee recipes
- The WiFi LED is blinking when your machine is not paired yet to the **Nespresso** Smart App or has lost the connection.
- You can smoothly pair your machine by scanning the QR code, available on your machine's drip grid, or manually pair it by opening, updating, or downloading the **Nespresso** Smart App.
- If you do not connect your machine, the WiFi LED will blink each time you turn on the machine.
- If you wish to disable the connectivity module or if your country does not support connection to the **Nespresso** Smart App, please follow the instructions in the "**Disable / Re-enable the connectivity module**" section.

When I turned on my machine, the WiFi LED remains off.

- Your connectivity module has been disabled.
- If you want to connect your machine to the **Nespresso** Smart App and enhance the full Vertuo experience, please follow the instructions in the "**Disable / Re-enable the connectivity module**" section.

When I turned on my machine, the WiFi LED is steady white.

- Your machine is connected to the **Nespresso** Smart App to enhance the full Vertuo experience.
- Thanks to the **Nespresso** Smart App, you will be able to:
  - Personalise your coffee cup length & temperature
  - Simplify your machine maintenance
  - Discover a world of coffee recipes

How can I perform a complete factory reset?	• This procedure will completely reprogram your machine to the factory settings, removing all your customised parameters and disconnecting your machine from the **Nespresso** Smart App. • Press the Maintenance button and the Coffee button at the same time for at least 10 seconds. • If you wish to remove only the customisation parameters, please follow the light procedure available in the maintenance mode.
My coffee button is blinking red (2 times quickly blinking, then 1 long break, continuously repeated).	• The machine displays an error. – Please wait a few seconds before operating the machine again. – Unplug your machine, wait a few seconds and plug it in again. – If the issue continues, please contact the **Nespresso** customer service.
My coffee button blinked red quickly; the Coffee Creations button and the WiFi LED blinked white quickly and then the machine turns off.	• The machine shuts down following an error or after cooling down.
The coffee button is blinking orange (2 times quickly blinking, then 1 long break, only once).	• The machine displays an emergency stop following a misuse (for example, if you opened the lever while the coffee was brewing). To avoid damaging the machine, we advise against opening the machine lever while brewing.
The coffee button is pulsing down red for 2 seconds.	• The machine is cooling down following an overheating situation. Please keep it plugged in and wait approximately 10 minutes before using it again.
The coffee button displays a purple colour.	• Your machine is in service mode. Please contact the **Nespresso** customer service.

TECHNICAL SPECIFICATIONS

Power	**CH:** 230 V, 50/60 Hz, 1020 W **EU/AU/ME/KR/ZA:** 220–240 V, 50/60 Hz, 940–1100 W **BR3:** 220 V, 60 Hz, 940 W **MX, BR:** 127 V, 60 Hz, 1130 W **CL:** 220 V, 50/60 Hz, 940 W **CN:** 220 V, 50 Hz, 940 W **JP:** 100 V, 50/60 Hz, 990 W **TW:** 110 V, 60 Hz, 1130 W
Frequency	Bluetooth® (LE) 2.402–2.480 GHz Wi-Fi® 2.412 – 2.472 GHz • BR3/MX/TW: 2.412 – 2.462 GHz • CN: 2.400 – 2.4835 GHz • JP: 2.412 – 2.484 GHz
RF output power (EIRP)	Bluetooth® 7.82 dBm max (EIRP) and Wi-Fi® <20 dBm (EIRP)
Stand-by mode	0.099 W/h
OFF mode	After 2 minutes of non usage
Heat-up time	3 seconds
Movable cup support	3 positions
Cable length	**MX:** 100 cm (+/– 2 cm) / 39.3 in (+/– 0.8 in) **Others:** 80 cm (+/– 2 cm) / 31 in (+/– 0.8 in)
Machine weight	~4 kg / 8.8 lbs
Water tank capacity	1.4 L / 47.3 fl oz
Dimensions (W x D x H)	12 x 49.4 x 25.7 cm / 4.7 x 19.45 x 10.12 in
Capsule basket capacity	18 espresso or 13 mug capsules

MACHINE CODES

Nespresso	MC1, MD1
Breville	BNV620/BNV650
Delonghi	ENV200
Krups	XN940, XN941
Sage	SNV620, SNV650

BR

SEGURANÇA

DESCUBRA SUA MÁQUINA

PRIMEIRO USO

CUSTOMIZE MEUS MOMENTOS DE CAFÉ

MANUTENÇÃO

CONFIGURAÇÕES DA MÁQUINA

ENTENDENDO OS SINAIS LUMINOSOS DA MINHA MÁQUINA

SOLUÇÃO DE PROBLEMAS

ESPECIFICAÇÕES TÉCNICAS

SEGURANÇA

CUIDADO: Antes de manusear sua máquina, por favor verifique as **instruções de segurança** para evitar possíveis incidentes. Primeiro leia as precauções de segurança para evitar riscos de choque elétrico fatal e fogo. Por favor assegure aterramento adequado quando plugar a máquina na tomada.

Ao desembalar a máquina, remova o filme plástico que a cobre.

DESCARTE E PROTEÇÃO AMBIENTAL

Este aparelho está em conformidade com a Diretiva da UE 2012/19/EC. Os materiais de embalagem e o aparelho contêm materiais recicláveis. Seu aparelho contém materiais valiosos que podem ser recuperados ou reciclados. A separação dos resíduos restantes em diferentes tipos facilita a reciclagem de matérias-primas. Deixe o aparelho em um ponto de coleta. Você pode obter informações sobre descarte junto às autoridades locais.

DESCUBRA SUA MÁQUINA

VISÃO GERAL DA MÁQUINA

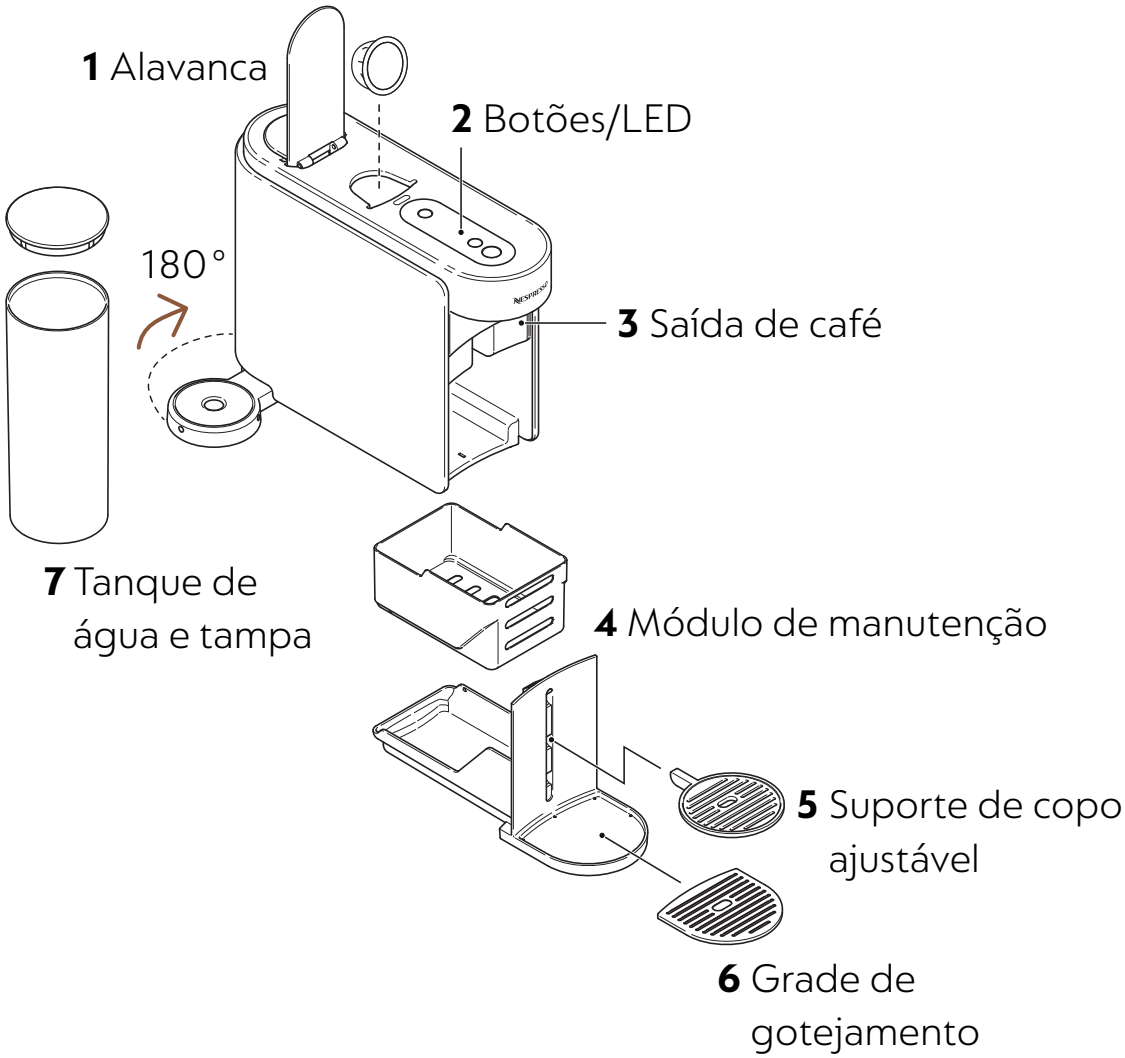

Por favor, evite colocar as partes removíveis na lava-louças.

BOTÕES/LED

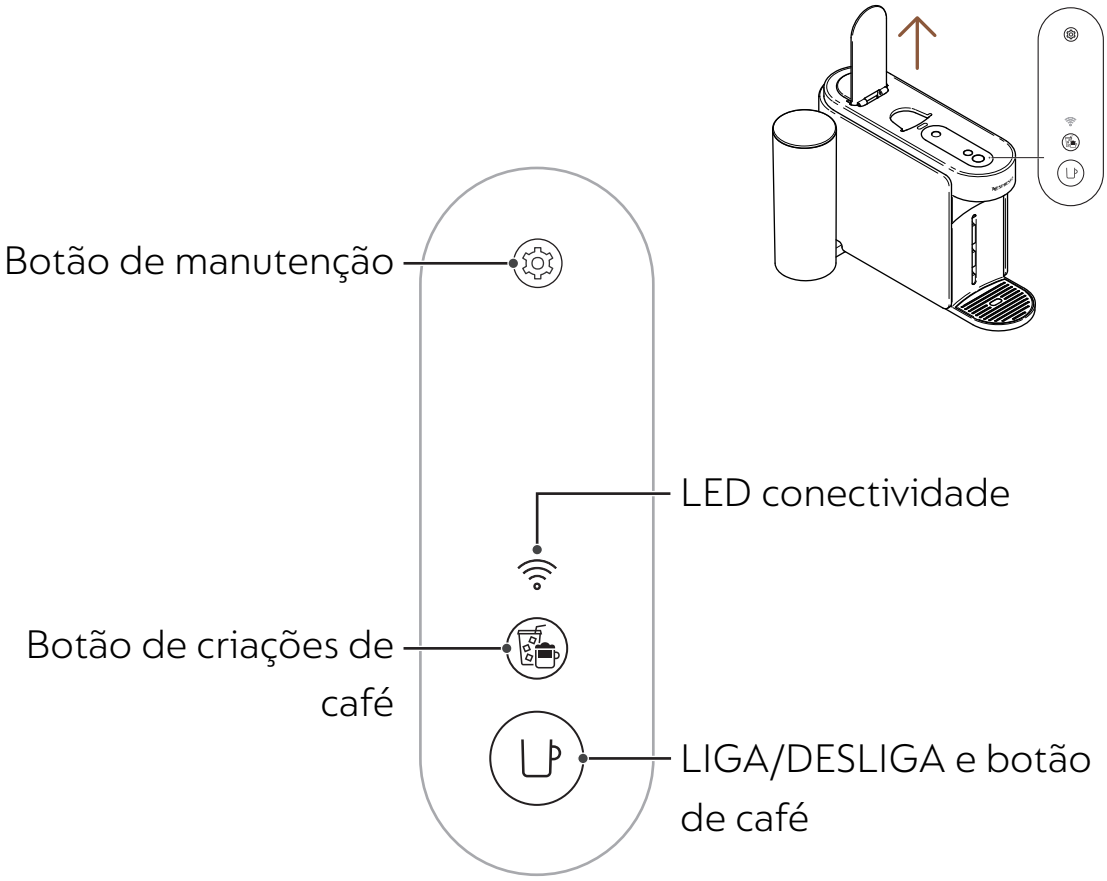

CONTEÚDO DA EMBALAGEM

1 Máquina de café Vertuo Up
2 Kit de cápsulas **Nespresso** (12 cápsulas)
3 Guia de início rápido
4 Instruções de segurança e Garantia
5 Adesivo de conectividade
6 Adesivo de enxágue

Desembalando: Alguma poeira pode estar presente na superfície da máquina devido aos materiais reciclados utilizados na embalagem. Isso não é perigoso, basta limpar com um pano macio.

ABRIR / FECHAR

ABRIR
Abra a alavanca

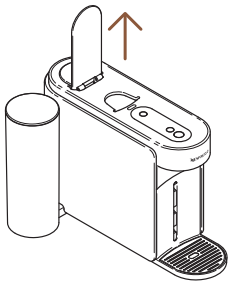

FECHAR
Feche a alavanca

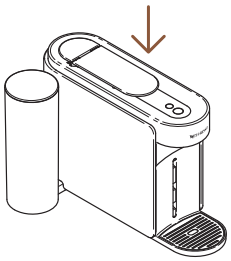

Abrir ou fechar a alavanca não ligará a máquina. Você não conseguirá preparar um café sem fechar corretamente a alavanca. Para o uso adequado da sua máquina, recomendamos abrir a alavanca apenas após a conclusão total da extração (botão de café aceso em branco constante). Abrir a alavanca removerá qualquer cápsula após a extração.

REMOVENDO E LIMPANDO O MÓDULO DE MANUTENÇÃO

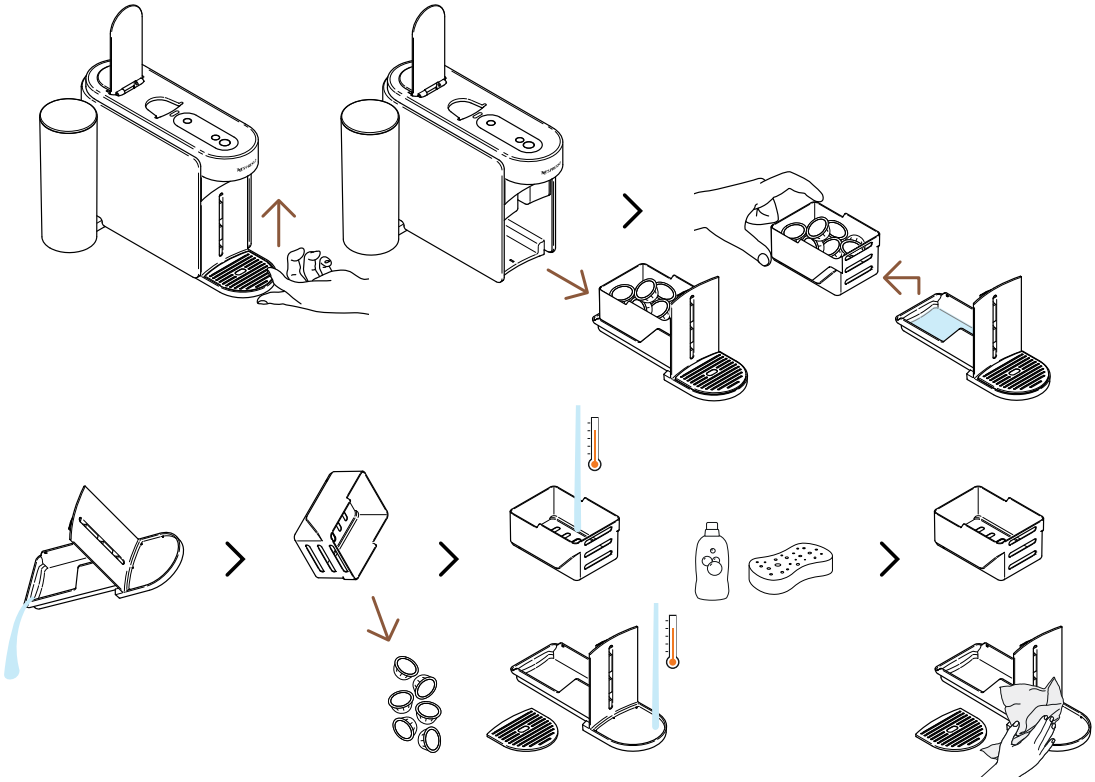

Para remover o módulo de manutenção, levante-o suavemente para cima. Separe cuidadosamente a cesta de cápsulas usadas do restante, recicle as cápsulas e esvazie qualquer resíduo de café/água restante. Lave as peças com água quente e detergente suave sem odor e, em seguida, seque-as, monte-as suavemente e coloque-as de volta na máquina.

MODO DE MANUTENÇÃO

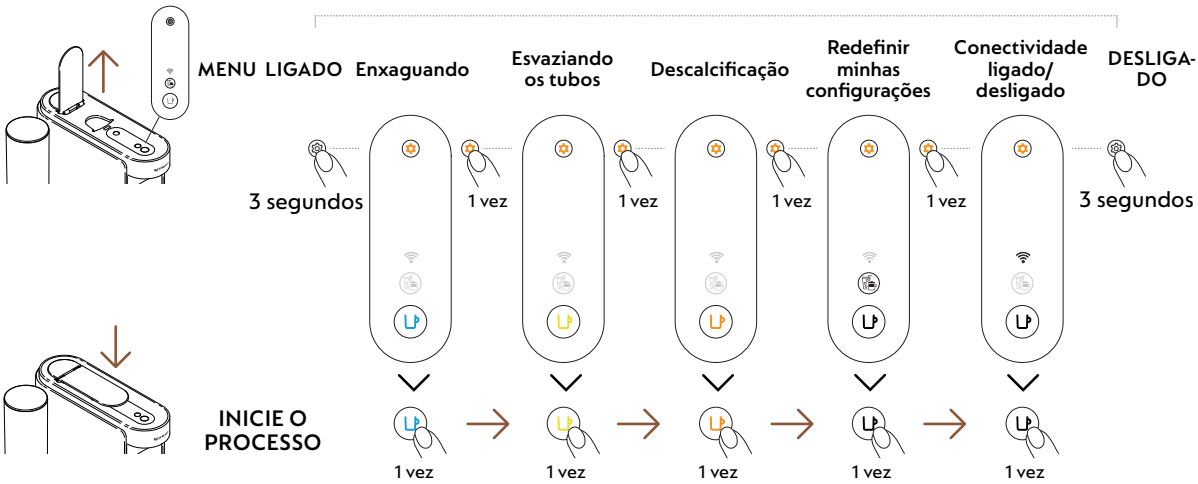

PRIMEIRO USO

LIGADO/DESLIGADO

LIGADO

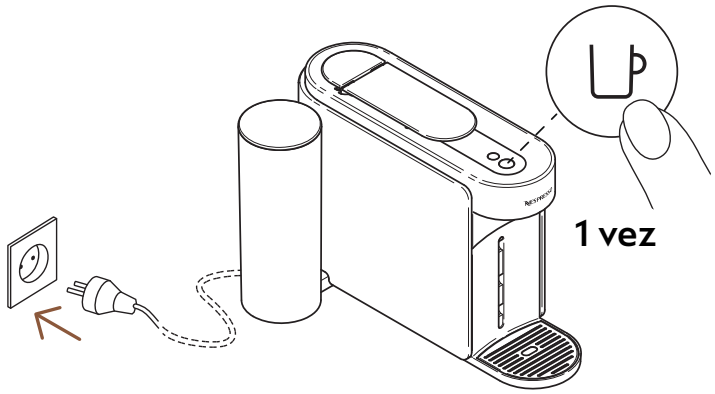

Uma vez que a máquina esteja conectada, ligue-a pressionando o botão de café uma vez.

O botão de café irá acender por 3 segundos enquanto a máquina está aquecendo. Quando estiver aceso de forma constante, a máquina estará pronta para uso.

DESLIGADO

Desligamento automático

2 minutos

Desligamento manual

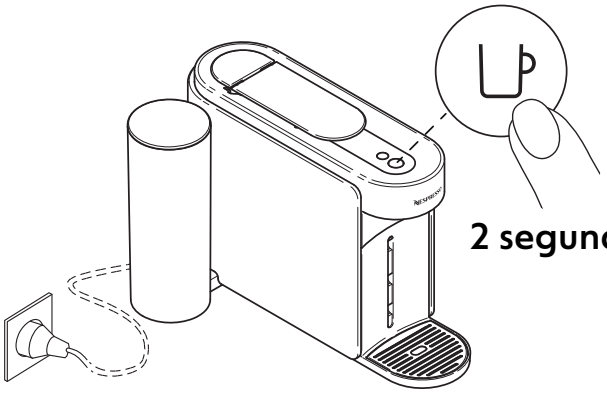

2 segundos

Para economizar energia, a máquina desligará automaticamente após 2 minutos de inatividade.

A máquina pode ser desligada manualmente a qualquer momento (quando não estiver em uso) pressionando e segurando o botão por 2 segundos. A máquina será desligada após todos os botões e LEDs diminuírem a luminosidade.

Se você emparelhou sua máquina, observe que um lote final de dados pode ser enviado para o aplicativo **Nespresso** Smart assim que sua máquina for desligada. Isso pode levar alguns segundos.

CONECTE SUA MÁQUINA

POR QUE VOCÊ DEVE CONECTAR SUA MÁQUINA?

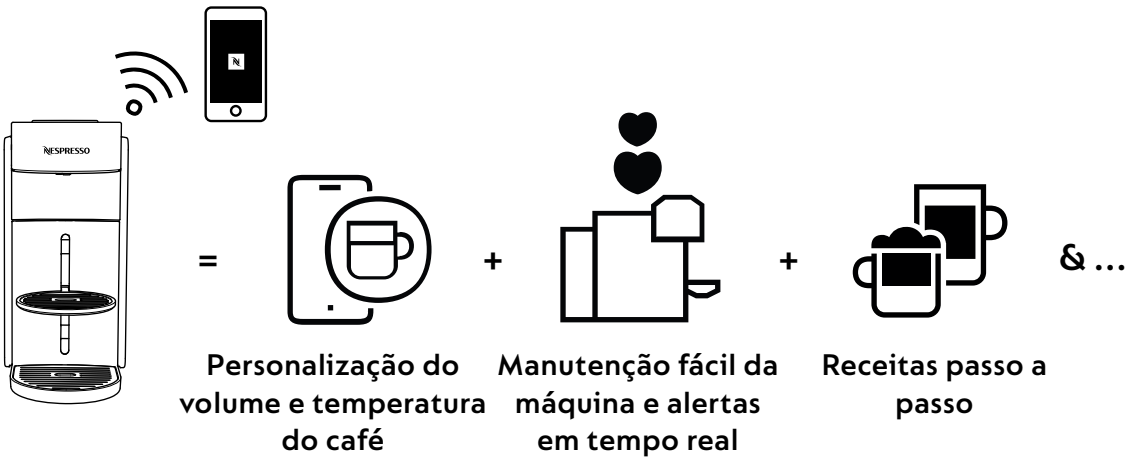

- **Personalização do volume e temperatura do café:** Ajuste o comprimento da xícara e personalize a temperatura do seu café, com controle de temperatura exclusivo disponível apenas através do aplicativo.
- **Manutenção fácil da máquina e alertas em tempo real:** Experimente a limpeza e descalcificação sem esforço diretamente pelo aplicativo. Aproveite os benefícios de atualizar sua máquina com os recursos mais recentes para uma experiência sem interrupções.
- **Receitas passo a passo:** Descubra as receitas clássicas de café até as criações mais modernas.

COMO CONECTAR SUA MÁQUINA?

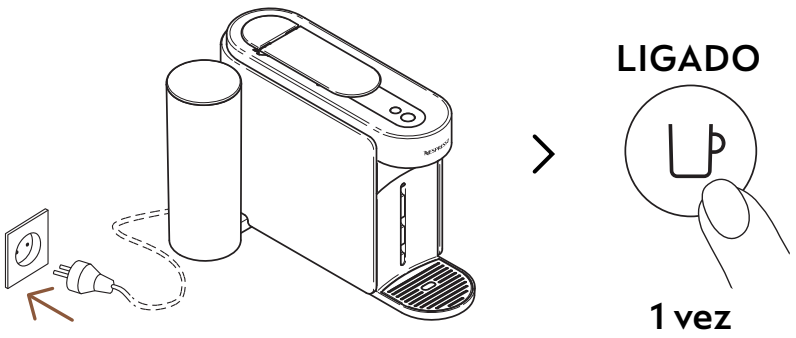

1 Para conectar sua máquina, conecte-a à tomada e ligue-a pressionando o botão de café uma vez.

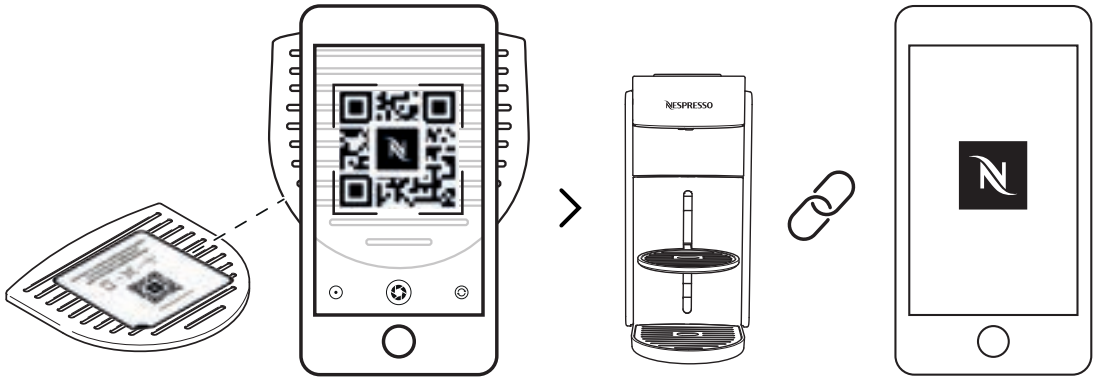

2 Escaneie o código QR disponível na grade de gotejamento da sua máquina ou abra o aplicativo **Nespresso** Smart para emparelhar sua máquina.

- Se você já baixou o aplicativo Nespresso Smart, ele será aberto. Se você não tiver o aplicativo Nespresso Smart, você poderá baixá-lo.
- Se você não conectar sua máquina, o LED de conectividade piscará toda vez que você ligar a máquina.
- Se você deseja desabilitar o módulo de conectividade ou se seu país não suporta a conexão com o aplicativo **Nespresso** Smart, consulte a seção "**Desativar / Reativar o módulo de conectividade**".

DESATIVAR / REATIVAR O MÓDULO DE CONECTIVIDADE

A máquina vem com um módulo de conectividade, ativado por padrão. Ele oferece acesso a recursos adicionais, aprimorando sua experiência com o café. Para desativar o módulo de conectividade, siga estes passos:

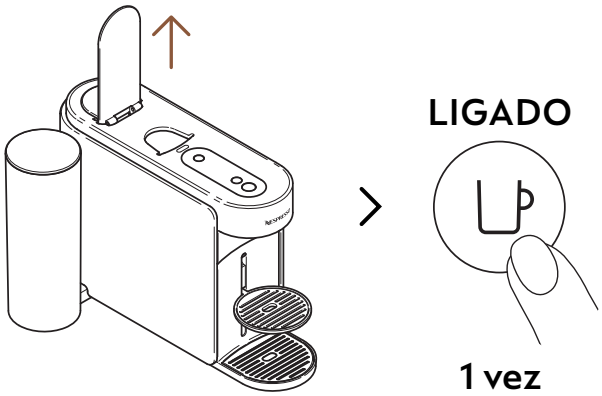

1 Abra a alavanca e ligue a máquina pressionando o botão de café uma vez.

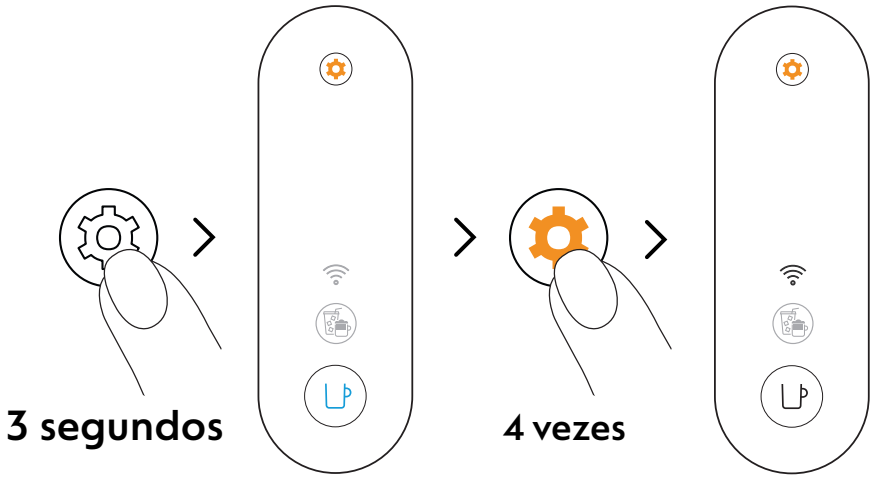

2 Pressione e segure o botão de manutenção por pelo menos 3 segundos. Assim que o botão de café estiver aceso em azul constante, solte-o e pressione o botão de manutenção 4 vezes. O botão de café e o LED de conectividade devem aparecer em branco constante.

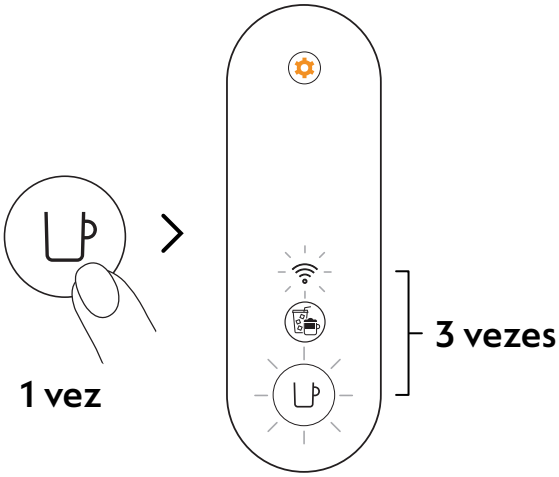

3 Pressione o botão de café uma vez para confirmar. O botão de café e o LED de conectividade piscarão 3 vezes para confirmar que o módulo de conectividade foi desativado. Após a conclusão do procedimento, a máquina desligará.

Se você quiser reativar o módulo de conectividade, pode seguir os mesmos passos.

PRIMEIRA LIMPEZA / ENXÁGUE

Recomendamos que você limpe sua máquina antes do primeiro uso. Todos os procedimentos podem ser facilmente guiados através do aplicativo **Nespresso** Smart assim que sua máquina estiver conectada.

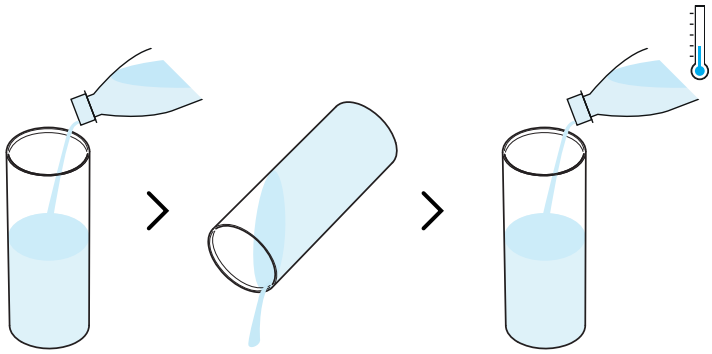

1 Enxágue o reservatório de água antes de preenchê-lo apenas com água potável fresca (0,5 L / 17 fl oz).

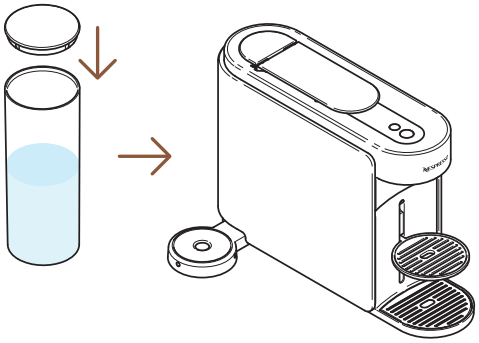

2 Feche o reservatório de água com a tampa e coloque-o de volta na posição na máquina.

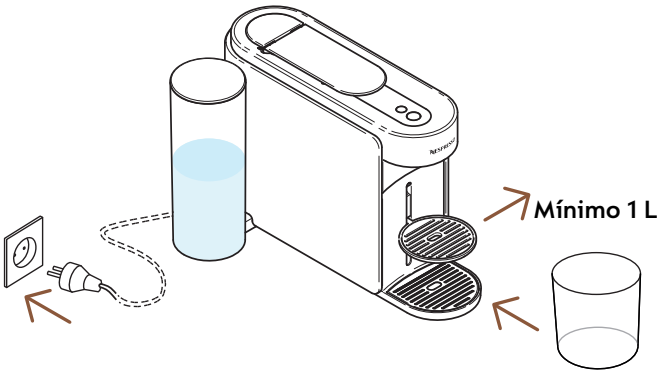

3 Conecte a máquina, remova o suporte para copos e coloque um recipiente vazio de pelo menos 1 L sob a saída de café.

LIGADO

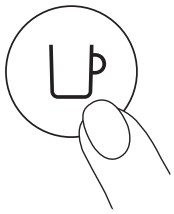

1 vez

4 Ligue a máquina pressionando o botão de café uma vez.

---

5 Abra a alavanca da máquina. Pressione e segure o botão de manutenção por pelo menos 3 segundos. Solte-o quando o botão de café aparecer aceso em **azul.**

Para sair do modo de manutenção antes de iniciar qualquer procedimento, mantenha pressionado o botão de manutenção por pelo menos 3 segundos.

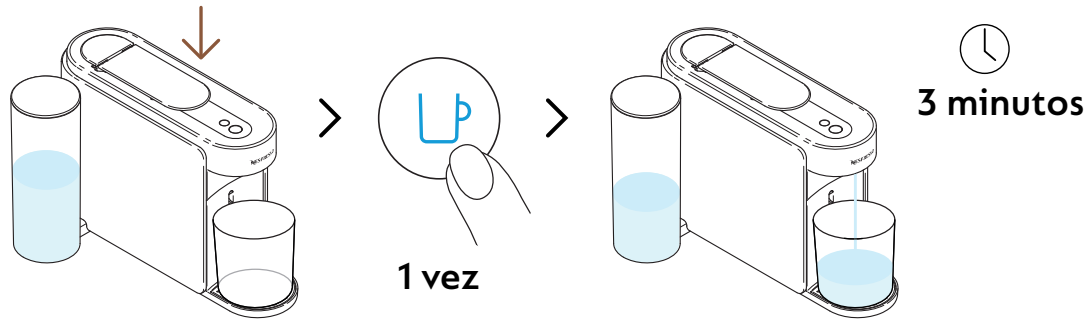

6 Feche a alavanca e pressione o botão de café azul uma vez para iniciar o primeiro processo de enxágue.

A máquina começará o enxágue e o procedimento pode levar até 3 minutos.

A água pode se acumular no módulo de manutenção durante o enxágue.

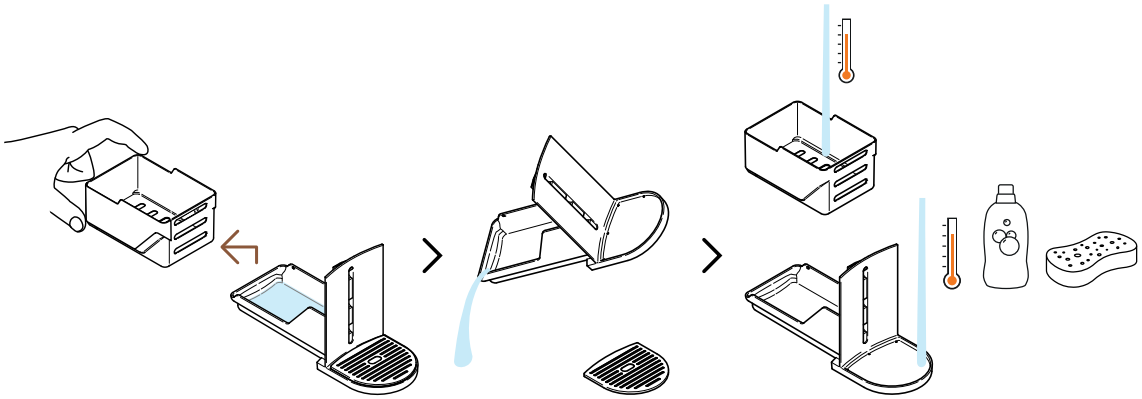

7 Separe a cesta de cápsulas do restante e esvazie qualquer água restante. Lave o módulo de manutenção com água quente e detergente suave sem odor.

CUIDADO: Não use nenhum agente de limpeza forte ou abrasivo ou limpador solvente. Não coloque a máquina na lava-louças. Nunca mergulhe o aparelho ou parte dele em água.

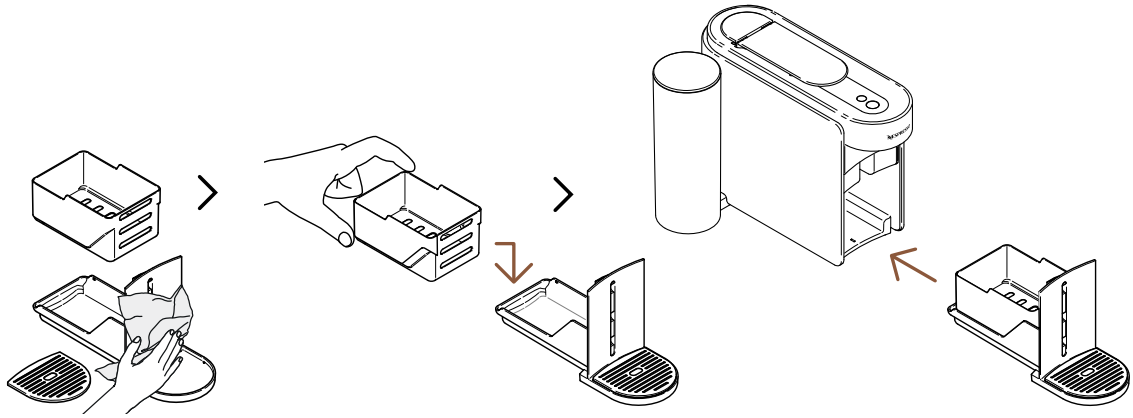

8 Enxágue o módulo de manutenção com um pano limpo e o coloque novamente na máquina.

A máquina voltará ao modo pronto quando o procedimento for concluído (botão de café com luz branca constante).

CUIDADO: Sempre use panos macios para a limpeza da máquina.

O SISTEMA VERTUO

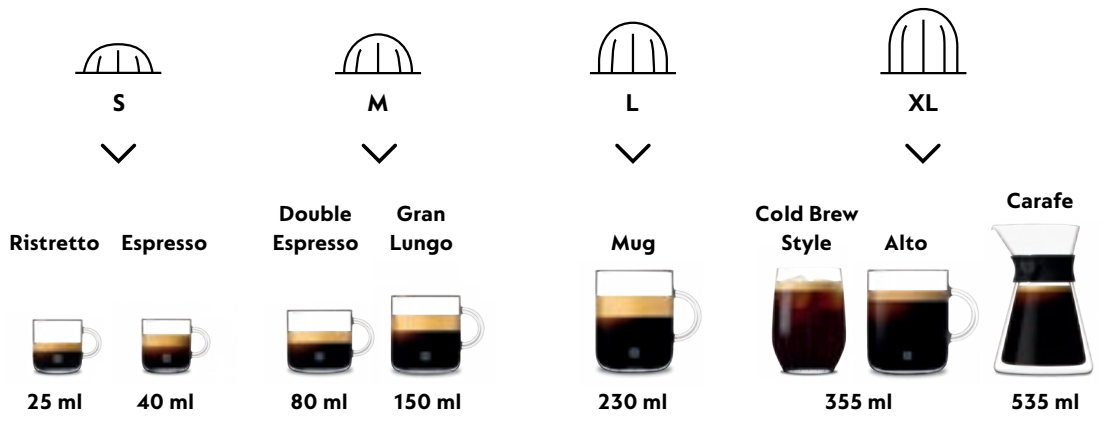

Descubra nossa coleção completa de acessórios em
www.nespresso.com

PREPARE O CAFÉ VERTUO

Vertuo: Experiências Incomparáveis de Café. Explore um mundo de estilos de café com o toque de um botão, descobrindo os 12 cafés mais vendidos disponíveis com sua máquina.

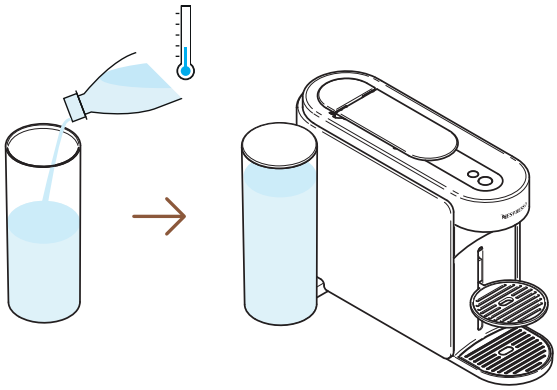

1 Preencha o reservatório de água com água potável fresca, feche com a tampa e coloque-o de volta na posição.

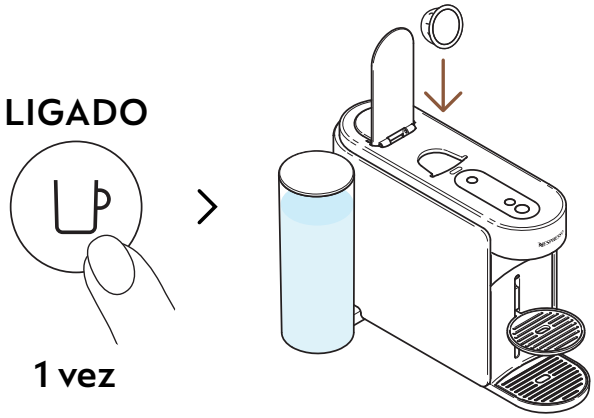

2 Ligue a máquina pressionando o botão de café uma vez. Abra a alavanca da máquina e insira uma cápsula Vertuo.

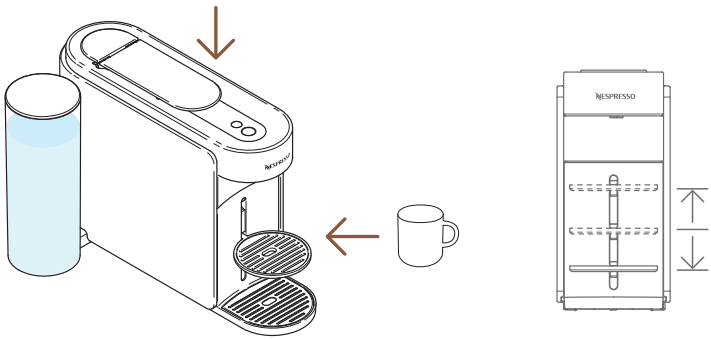

3 Feche a alavanca da máquina e coloque uma xícara.

Para evitar transbordamento, adapte o tamanho do copo de acordo com o volume da cápsula escolhida (pré-definida ou personalizada). O suporte para copo pode ser ajustado para acomodar o tamanho do seu copo.

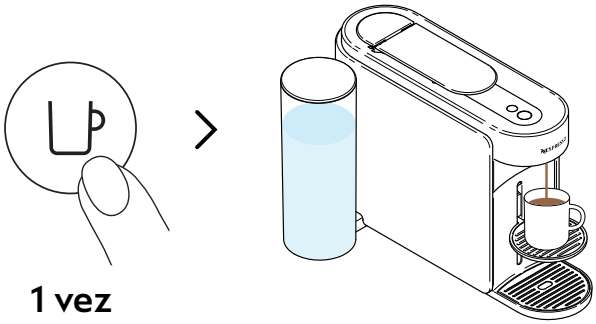

4 Inicie a extração pressionando o botão de café uma vez.

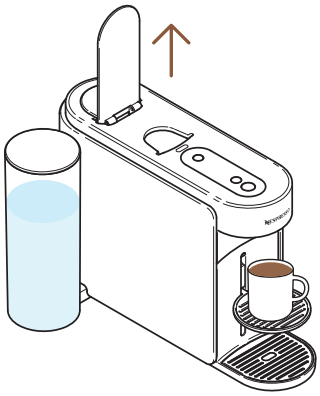

5 Quando a extração do café parar, abra a alavanca da máquina para ejetar a cápsula e desfrute do seu café.

Você pode interromper a extração do café a qualquer momento pressionando o botão de café uma vez. Para o uso adequado da sua máquina, recomendamos abrir a alavanca assim que a extração estiver completamente concluída (botão de café aceso em branco). Abrir a alavanca removerá qualquer cápsula após a extração. Restos de café/água podem permanecer no módulo de manutenção. Esvazie a cesta de cápsulas se necessário, juntamente com qualquer resíduo de café/água restante.

CUSTOMIZE MEUS MOMENTOS DE CAFÉ

MODO DE CRIAÇÃO DE CAFÉ

Prepare seu café concentrado, ajustado à temperatura, de forma fácil para todas as nossas receitas com gelo e à base de leite.

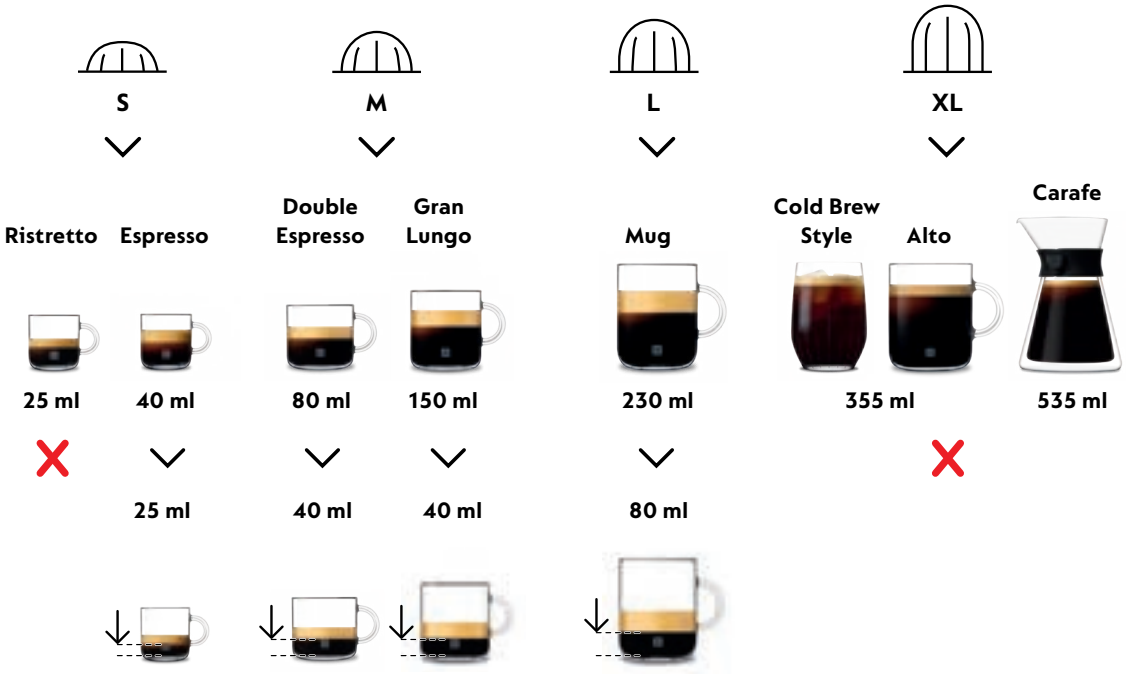

Para aproveitar plenamente os benefícios, recomendamos preparar nossa linha Coffee+ usando apenas os tamanhos de copo oficiais. Para obter os melhores resultados na xícara, não recomendamos preparar nosso Ristretto, XL (Alto Ambrato, Alto Onice), Cold Brew e Carafe Pour Over com este modo.

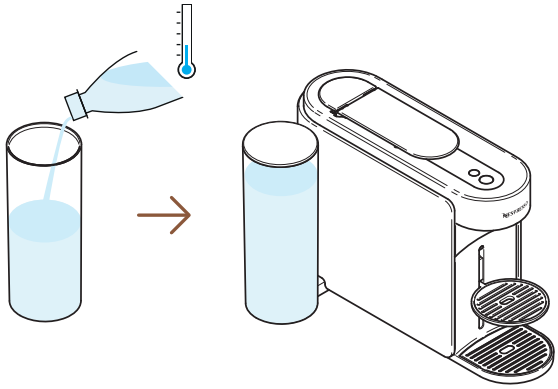

1 Preencha o reservatório de água com água potável fresca, feche com a tampa e coloque-o de volta na posição.

LIGADO

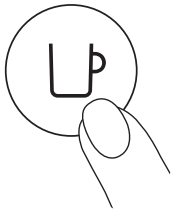

1 vez

2 Ligue a máquina pressionando o botão de café uma vez.

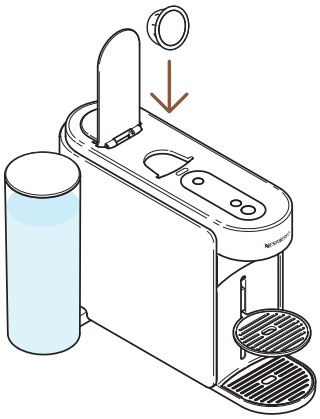

3 Abra a alavanca da máquina e insira uma cápsula Vertuo compatível com este recurso.

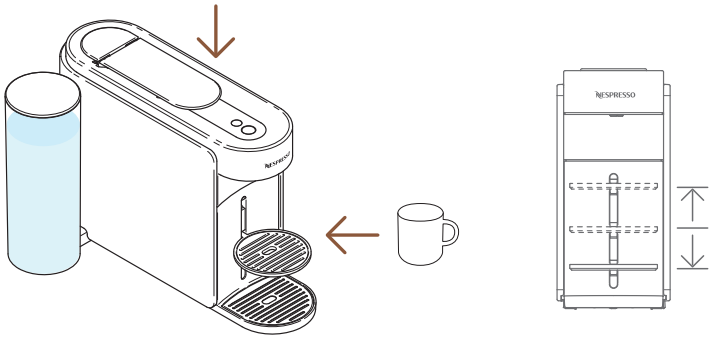

4 Feche a alavanca da máquina e coloque uma xícara.

Para evitar transbordamento, adapte o tamanho do copo de acordo com o volume da cápsula escolhida (pré-definida ou personalizada). O suporte para copo pode ser ajustado para acomodar o tamanho do seu copo.

1 vez

5 Para iniciar esta infusão concentrada, pressione o botão Criações de Café uma vez.

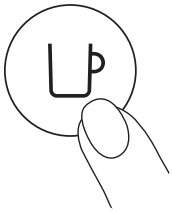

1 vez

6 Inicie a extração pressionando o botão de café uma vez.

O botão Criações de Café se desligará se a cápsula não puder ser extraída pelo modo, e sua máquina preparará o café no tamanho programado.

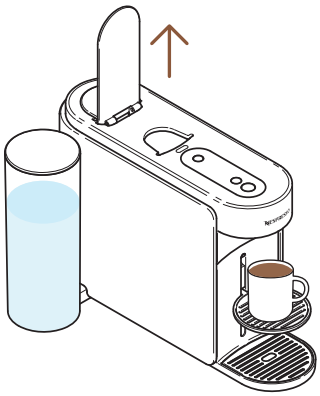

7 Quando o café parar de ser preparado, abra a alavanca da máquina para ejetar a cápsula.

Você pode interromper a extração do café a qualquer momento pressionando o botão de café uma vez. Para o uso adequado da sua máquina, recomendamos abrir a alavanca uma vez que a preparação esteja completamente finalizada (botão de café aceso em branco constante). Abrir a alavanca removerá uma cápsula após a extração.

---

8 Este recurso traz a você uma infusão de café concentrada e ajustada à temperatura como um primeiro passo para fazer todas as suas receitas de café com gelo e à base de leite.

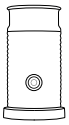

Descubra como atualizar sua máquina com nossa linha Aeroccino em **www.nespresso.com**.

PERSONALIZAÇÃO DO VOLUME DE CAFÉ E TEMPERATURA (NESPRESSO SMART APP)

Por meio do **Nespresso** Smart App, você poderá personalizar 2 parâmetros principais da extração do café: a temperatura e o comprimento da xícara.

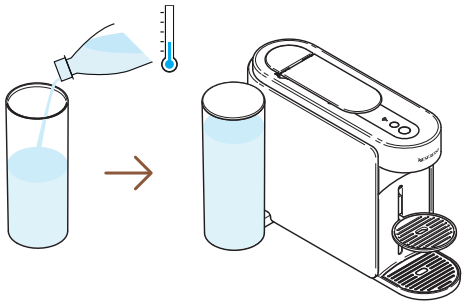

1 Com a máquina emparelhada, encha o tanque de água com água potável fresca, feche a tampa e coloque-o de volta na posição.

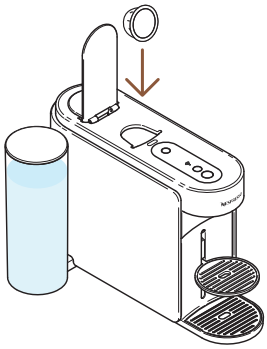

2 Abra a alavanca da máquina e insira uma cápsula Vertuo.

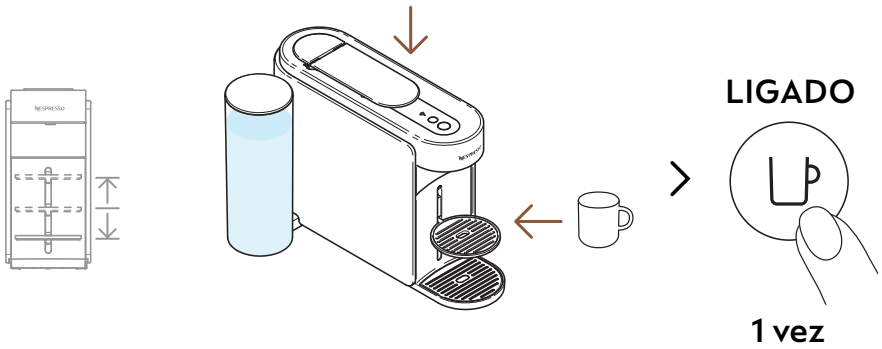

3 Feche a alavanca da máquina, coloque uma xícara e ligue a máquina pressionando o botão de café uma vez.

Para evitar transbordamento, adapte o tamanho da xícara de acordo com o comprimento da xícara da cápsula escolhida (pré-definido ou personalizado). O suporte para xícara pode ser ajustado para acomodar o tamanho de copo.

> Volume de café e temperatura

4 Abra seu **Nespresso** Smart App (dentro de 2 minutos após ligar sua máquina) e clique em "**Volume de café e temperatura**".

---

5 Personalize a temperatura e o volume de acordo com seu gosto e salve esta configuração.

i Os parâmetros atualizados são programados na máquina pelo comprimento da xícara. Uma vez que uma configuração específica do cliente é programada, toda vez que o comprimento da xícara é inserido na máquina, a preparação irá parar no comprimento da xícara programado pelo usuário. Para retornar aos parâmetros padrão, verifique a seção "**Configurações**" no **Nespresso** Smart App ou na seção "**Redefinir minhas configurações**".

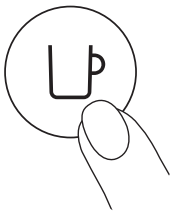

1 vez

6 Iniciar a preparação do seu café personalizado pressionando o botão de café uma vez.

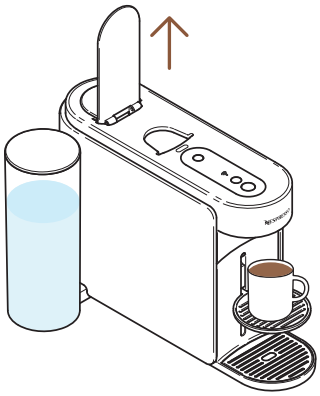

7 Quando a extração do café parar, abra a alavanca da máquina para ejetar a cápsula e desfrute do seu café.

Para o uso adequado da sua máquina, recomendamos abrir a alavanca uma vez que a preparação esteja completamente concluída (botão de café branco constante). Abrir a alavanca removerá qualquer cápsula após a extração. Você pode parar a extração do seu café a qualquer momento pressionando o botão de café uma vez.

AJUSTAR OS VOLUMES DE CAFÉ NA MÁQUINA

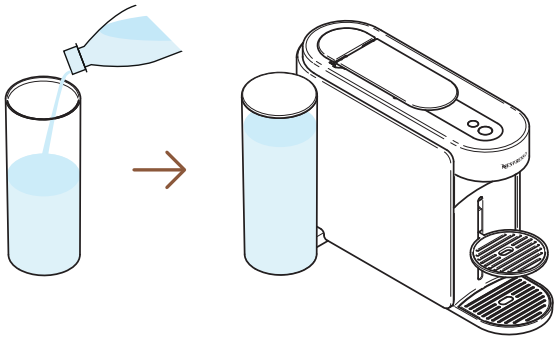

1 Preencha o reservatório de água com água potável fresca, feche com a tampa e coloque-o de volta na posição.

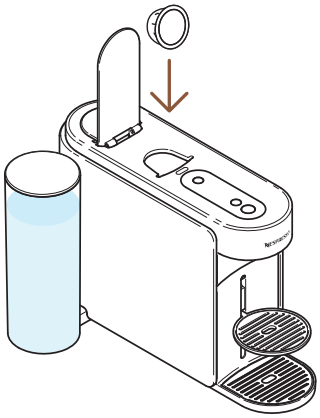

2 Abra a alavanca da máquina e insira uma cápsula Vertuo.

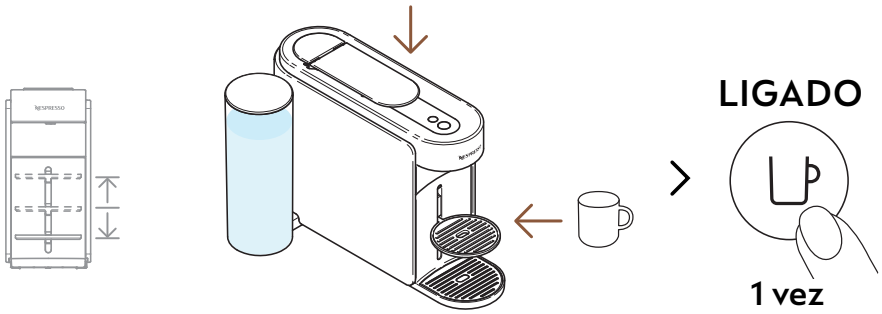

3 Feche a alavanca da máquina, coloque uma xícara e ligue a máquina pressionando o botão de café uma vez.

Para evitar transbordamento, adapte o tamanho do copo de acordo com o volume da cápsula escolhida (pré-definida ou personalizada). O suporte para copo pode ser ajustado para acomodar o tamanho do seu copo.

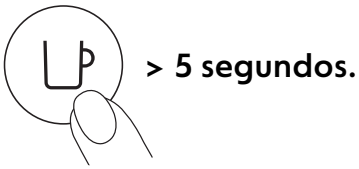

4 Inicie a preparação pressionando e segurando o botão de café por pelo menos 5 segundos.

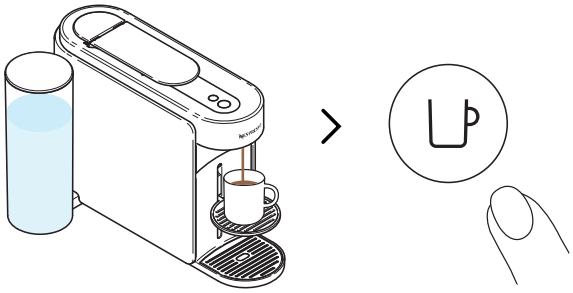

5 Assim que o volume desejado for alcançado, solte o botão de café. Algumas gotas de café podem continuar a fluir por alguns segundos.

Para o uso adequado da sua máquina, recomendamos abrir a alavanca uma vez que a preparação esteja completamente concluída (botão de café branco constante). Abrir a alavanca removerá qualquer cápsula após a extração.

A programação é específica para cada tamanho de xícara. Os tamanhos de xícara podem ser programados de 20 ml a 500 ml, exceto para o estilo Coffee Pour-Over, onde pode chegar até 1 L. Uma vez que uma configuração específica do cliente é programada, toda vez que o tamanho da xícara é inserido na máquina, a preparação irá parar no mesmo tamanho de xícara programado pelo usuário. Para retornar aos parâmetros padrão, verifique a seção "**Configurações da máquina**".

MANUTENÇÃO

ENXÁGUE CURTO

Você deseja pré-aquecer sua xícara ou enxaguar rapidamente sua máquina após um café aromatizado? Sua máquina Vertuo Up oferece uma opção de enxágue curto.

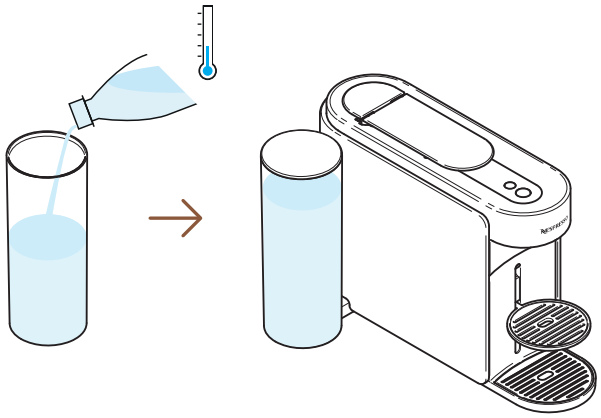

1 Preencha o reservatório de água com água potável fresca, feche com a tampa e coloque-o de volta na posição.

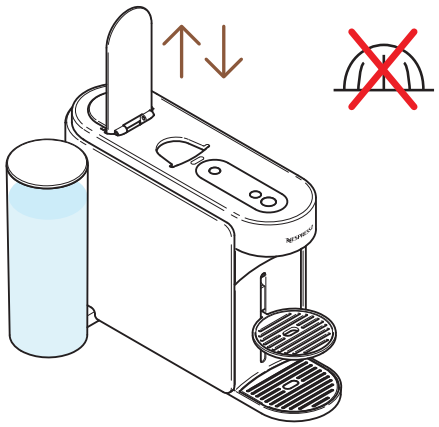

2 Abra e feche a alavanca da máquina para ejetar a cápsula anterior e não coloque uma nova cápsula.

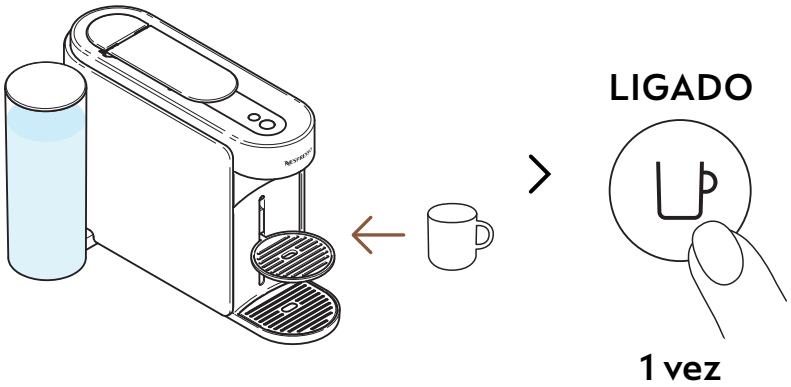

3 Coloque uma xícara e ligue a máquina pressionando o botão de café uma vez.

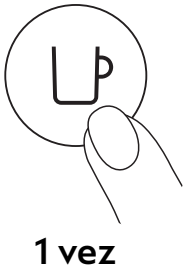

4 Inicie a preparação pressionando o botão de café uma vez sem uma cápsula.

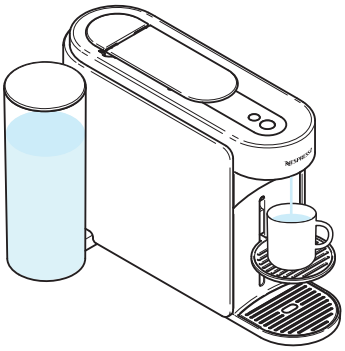

5 Aproximadamente 40 ml de água quente serão preparados. Esta preparação não deve ser consumida.

Você pode parar a preparação a qualquer momento pressionando o botão de café uma vez.
Para o uso adequado da sua máquina, recomendamos abrir a alavanca uma vez que a preparação esteja completamente concluída (botão de café branco constante).

Pode haver acúmulo de água no módulo de manutenção durante o processo. Por favor, esvazie o módulo de manutenção quando a cesta de cápsulas estiver cheia ou após um processo de manutenção (limpeza, descalcificação, etc.).

LIMPEZA

Limpe sua máquina mensalmente, quando começar a ter resíduos de café na xícara ou após um longo período de não uso. Este procedimento pode ser facilmente realizado através do **Nespresso** Smart App, uma vez que a máquina esteja conectada.

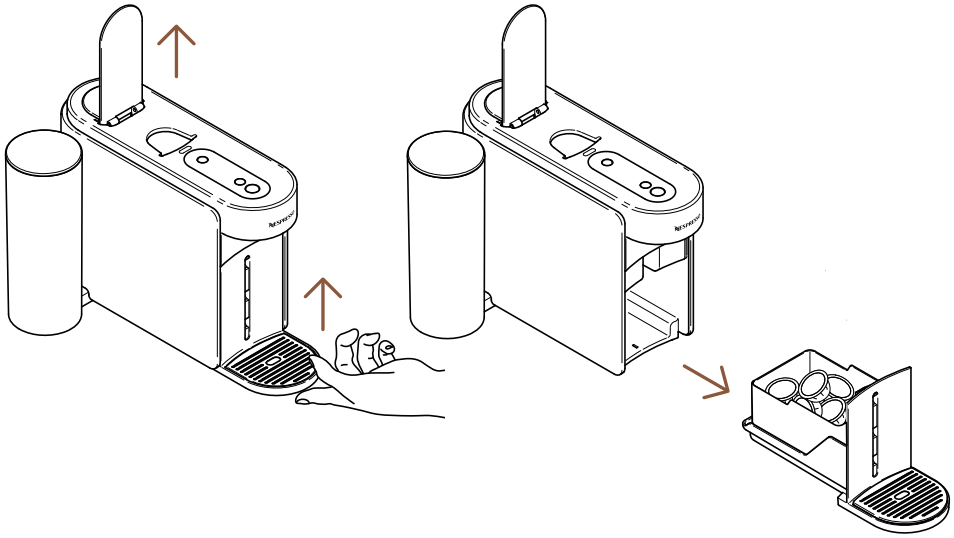

1 Abra a alavanca da máquina para ejetar a cápsula e remova o módulo de manutenção. Esvazie a cesta de cápsulas, se necessário, junto com qualquer resíduo de café/água restante.

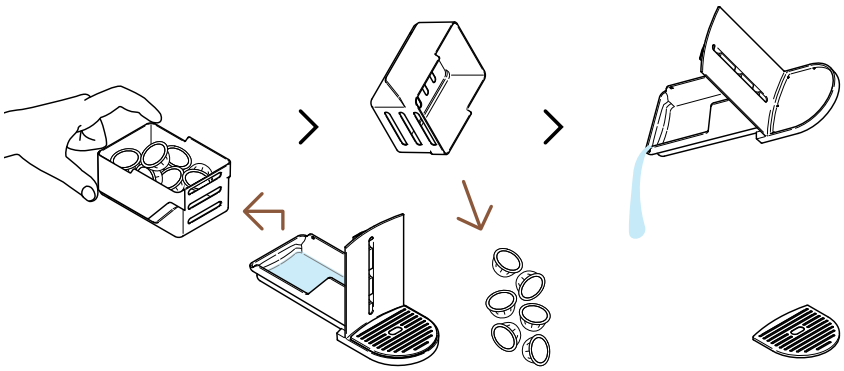

2 Esvazie a cesta de cápsulas, se necessário, junto com qualquer resíduo de café/água restante.

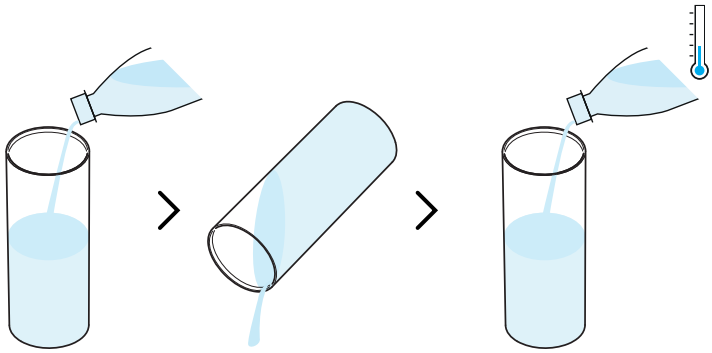

3 Enxágue o tanque de água antes de preenchê-lo apenas com água potável fresca (0,5 L).

Certifique-se de encher o reservatório de água somente uma vez durante este procedimento.

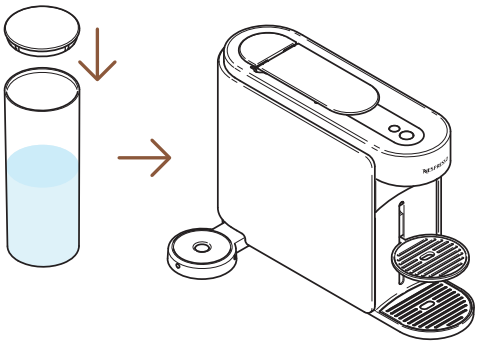

4 Feche o reservatório de água com a tampa e coloque-o de volta na posição na máquina.

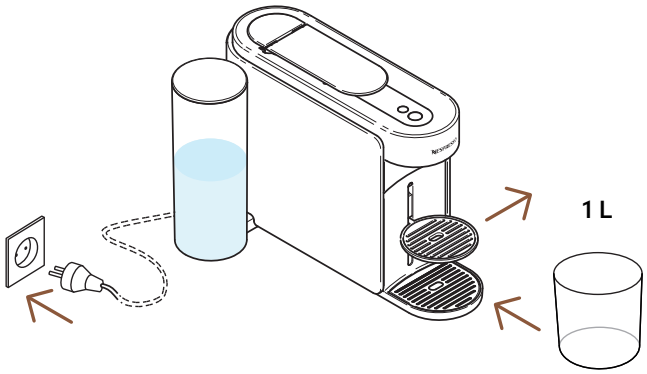

5 Com a máquina ligada, remova o suporte para xícaras e coloque um recipiente vazio com capacidade de pelo menos 1 L sob a saída de café.

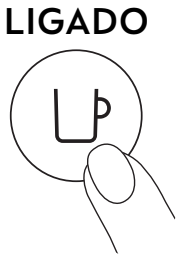

6 Ligue a máquina pressionando o botão de café uma vez.

7 Abra a alavanca da máquina. Pressione e segure o botão de manutenção por pelo menos 3 segundos. Solte-o quando o botão de café aparecer aceso em **azul.**

Para sair do modo de manutenção antes de iniciar qualquer procedimento, mantenha pressionado o botão de manutenção por pelo menos 3 segundos.

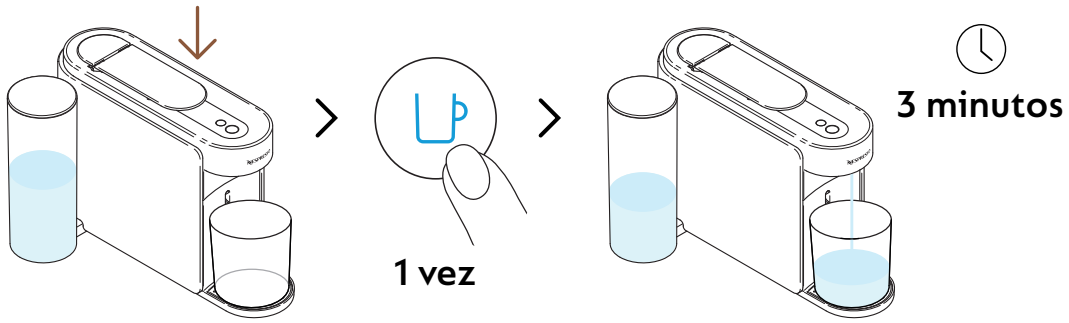

8 Feche a alavanca e pressione o botão de café azul uma vez para iniciar o processo. A

A máquina começará o enxágue e o procedimento pode levar até 3 minutos.

A água pode se acumular no módulo de manutenção durante o enxágue.

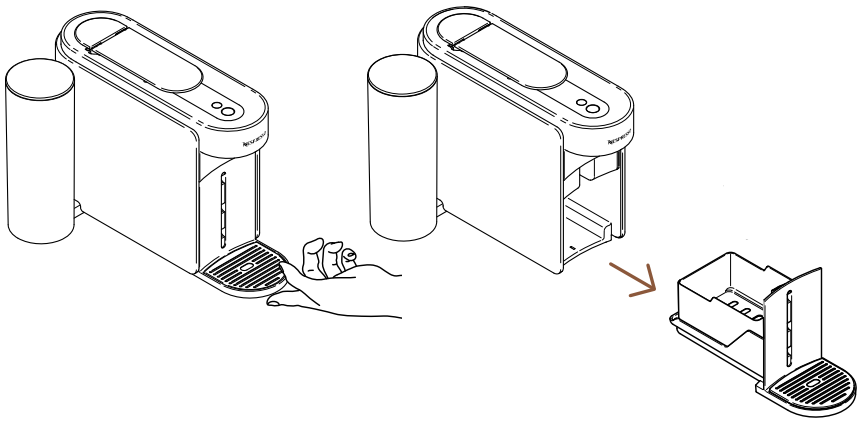

9 Remova o módulo de manutenção da máquina.

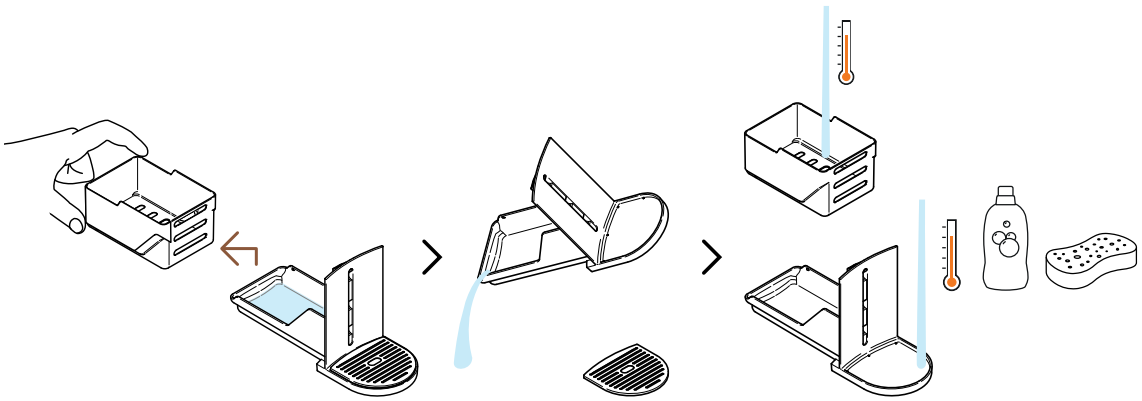

10 Separe a cesta de cápsulas do restante e esvazie qualquer água restante. Lave o módulo de manutenção com água quente e detergente suave sem odor.

CUIDADO: Não use nenhum agente de limpeza forte ou abrasivo ou limpador solvente. Não coloque a máquina na lava-louças. Nunca mergulhe o aparelho ou parte dele em água.

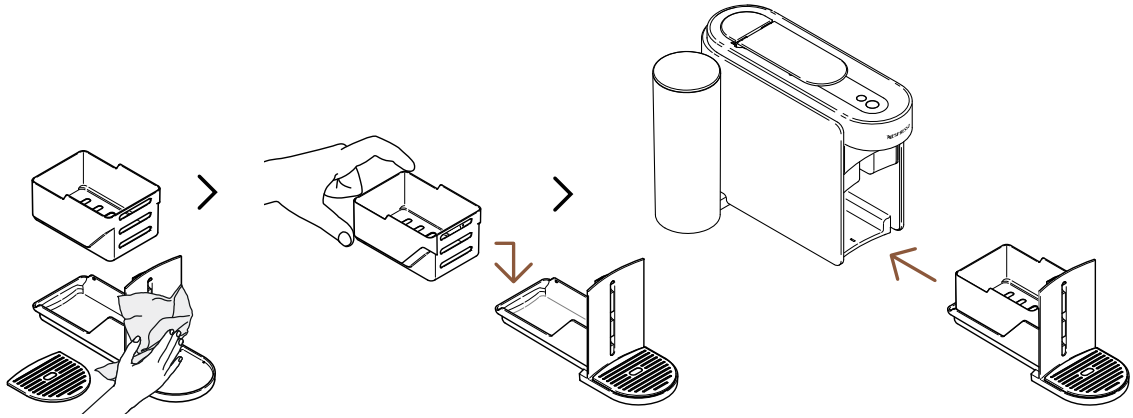

11 Enxágue o módulo de manutenção com um pano limpo e o coloque novamente na máquina.

A máquina voltará ao modo pronto quando o procedimento for concluído (botão de café com luz branca constante).

CUIDADO: Limpe regularmente a saída de café com um pano úmido limpo. Sempre use panos macios para limpar a máquina.

DESCALCIFICAÇÃO

Descalcificar sua máquina garante que ela funcione corretamente ao longo de sua vida útil e proporciona uma experiência de café tão incomparável quanto no primeiro dia. A máquina indicará quando a descalcificação for necessária – **o botão de manutenção ficará laranja constante**.
Esse procedimento pode ser feito facilmente através do aplicativo **Nespresso** Smart, uma vez que a máquina esteja conectada.

O processo de descalcificação leva cerca de 15 minutos e **não pode ser interrompido** após iniciado.

Você vai precisar:

- Um kit de descalcificação disponível em www.nespresso.com
- Um recipiente vazio (1,5 L)

1º CICLO: DESCALCIFICAÇÃO

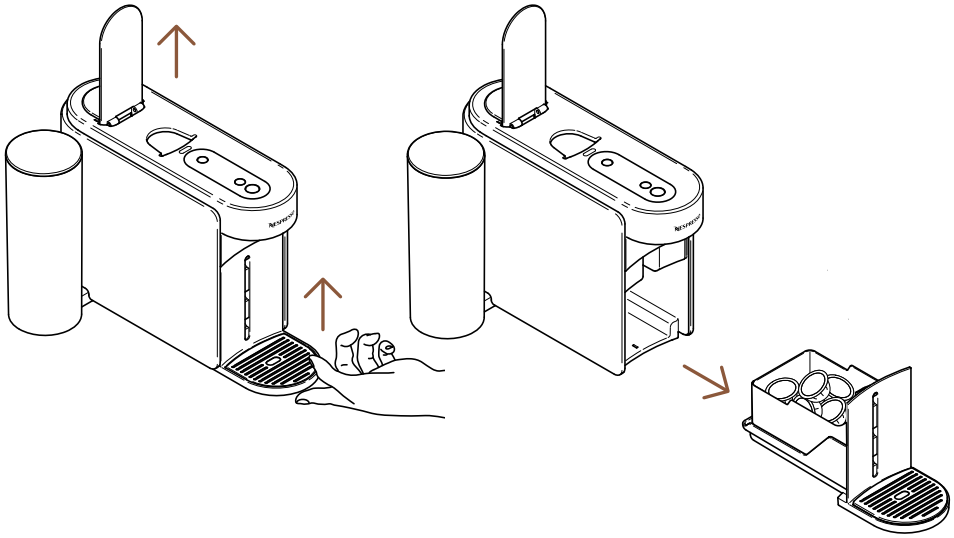

1 Abra a alavanca da máquina para ejetar a cápsula usada. Remova o módulo de manutenção da máquina.

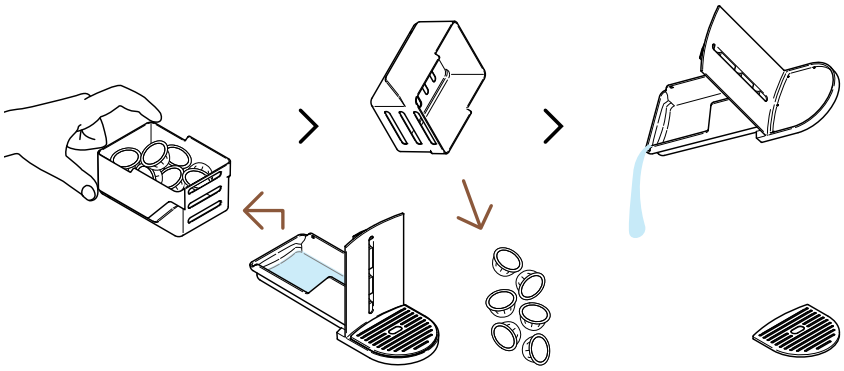

2 Separe o cesto de cápsulas do restante e esvazie qualquer resíduo de café/água.

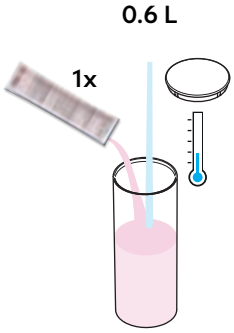

3 Encha o reservatório de água com 0,6 L / 20 fl oz de água, adicione 1 unidade do líquido descalcificante **Nespresso** e feche o reservatório com a tampa.

CUIDADO: Observe que o líquido descalcificante pode ser prejudicial. Evite contato com os olhos, a pele e superfícies.

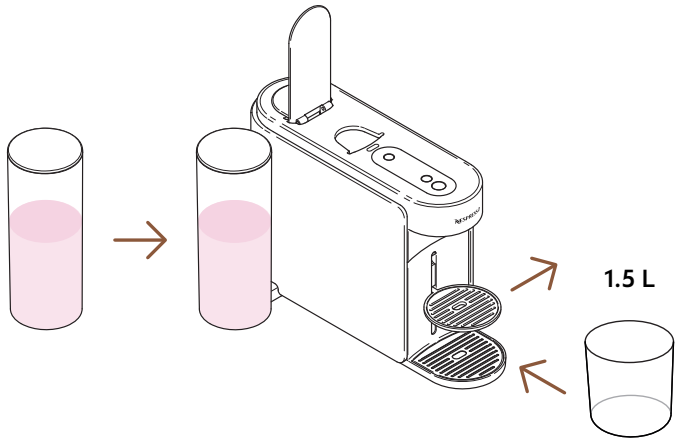

4 Recoloque o reservatório de água na máquina. Remova o suporte de xícaras e coloque um recipiente vazio (com capacidade mínima de 1,5 L / 51 fl oz) sob a saída de café.

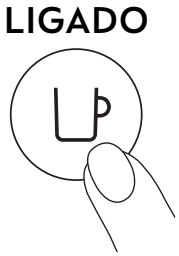

5 Ligue a máquina pressionando o botão de café uma vez.

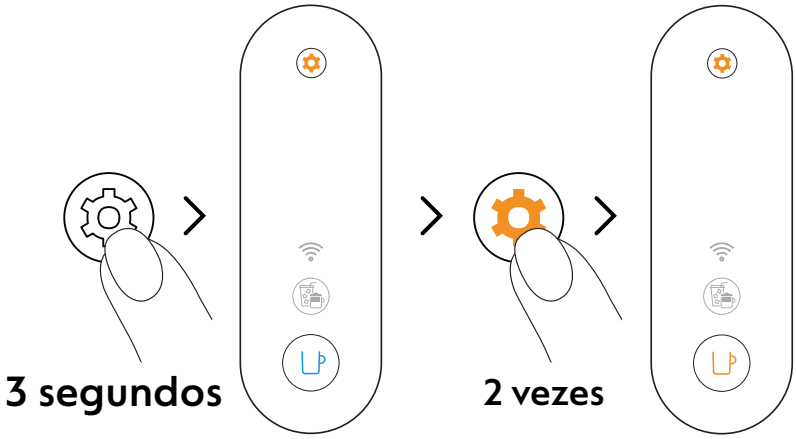

6 Pressione e segure o botão de manutenção por pelo menos 3 segundos. Quando o botão de café estiver com luz azul fixa, solte-o e pressione duas vezes o botão de manutenção. O botão de café deve ficar com luz **laranja** fixa.

Para sair do modo de manutenção antes de iniciar qualquer procedimento, mantenha pressionado o botão de manutenção por pelo menos 3 segundos.

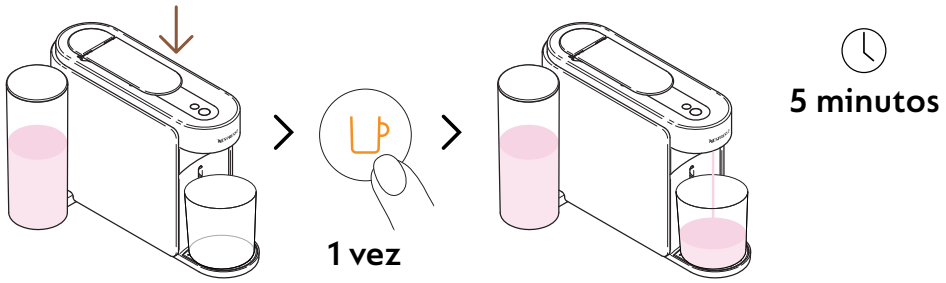

7 Feche a alavanca e pressione o botão de café laranja uma vez para iniciar o primeiro ciclo de descalcificação.

A máquina iniciará o primeiro ciclo de descalcificação; o procedimento pode levar até 5 minutos e a máquina pausará automaticamente ao final.

2° CICLO: ENXAGUANDO

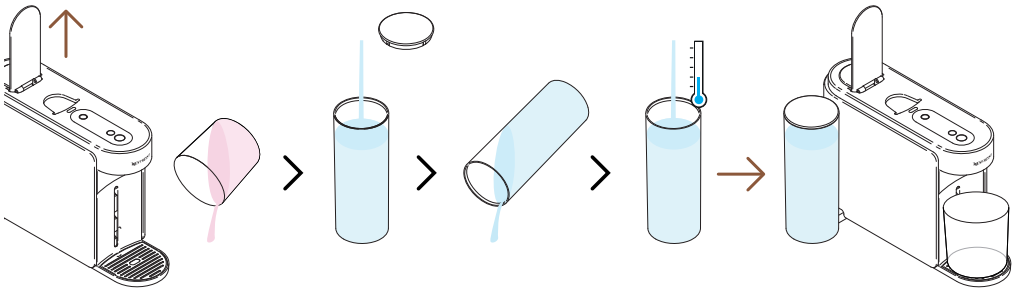

8 Após o primeiro ciclo de descalcificação, é hora de enxaguar a máquina. Abra a alavanca, esvazie o recipiente, enxágue o reservatório de água e encha-o **completamente** com água potável fresca. Recoloque-o na máquina.

Certifique-se de encher o reservatório de água somente uma vez durante este procedimento.

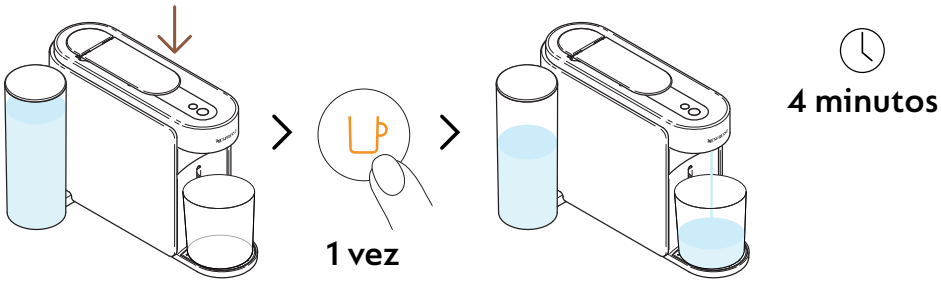

9 Feche a alavanca e aperte o botão de café laranja mais uma vez para iniciar a etapa de enxágue do processo de descalcificação.

O procedimento de enxágue pode levar até 4 minutos e a máquina irá parar automaticamente ao final.

Pode haver acúmulo de água no módulo de manutenção durante o processo.

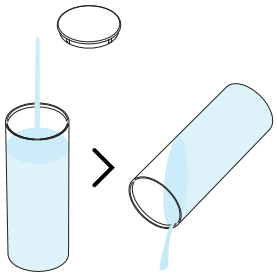

10 Enxágue o reservatório de água

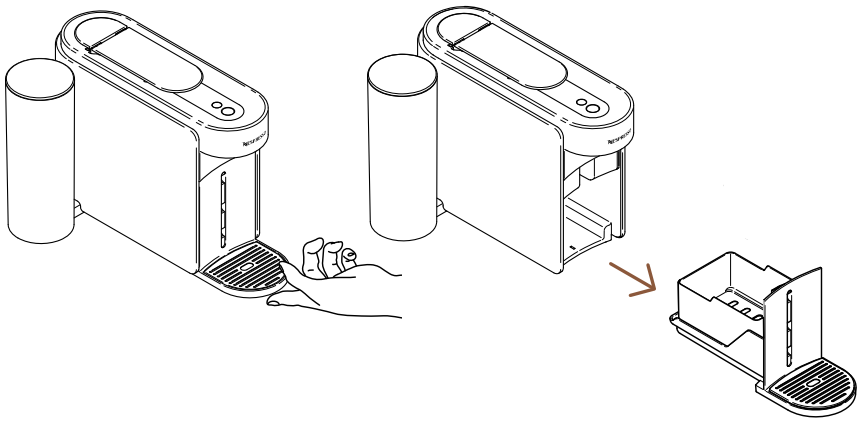

11 Remova o módulo de manutenção da máquina.

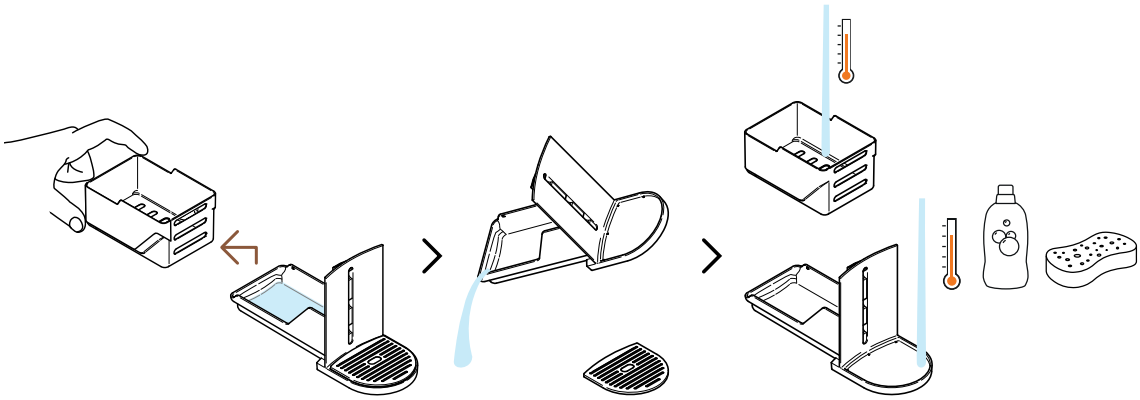

12 Separe a cesta de cápsulas do restante e esvazie qualquer água restante. Lave o módulo de manutenção com água quente e detergente suave sem odor.

CUIDADO: Não use nenhum agente de limpeza forte ou abrasivo ou limpador solvente. Não coloque a máquina na lava-louças. Nunca mergulhe o aparelho ou parte dele em água.

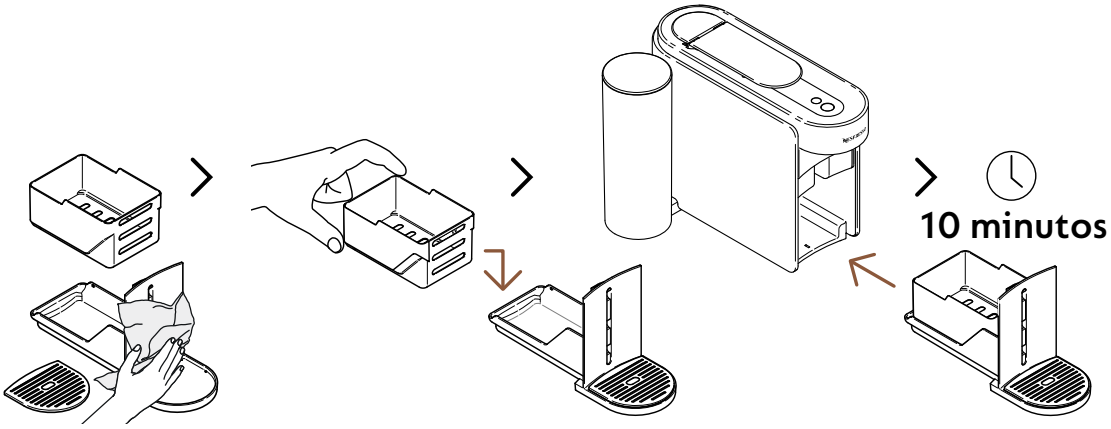

13 Enxágue o módulo de manutenção com um pano limpo e o coloque novamente na máquina. Deixe a máquina descansar por 10 minutos antes de usá-la.

A máquina irá parar e desligar automaticamente quando o procedimento for concluído.

CUIDADO: Limpe regularmente a saída de café com um pano úmido limpo. Sempre use panos macios para limpar a máquina.

ESVAZIANDO OS TUBOS

Esvaziar os tubos é um processo que pode ser feito antes de um período de não utilização, para proteção contra congelamento ou antes de enviar a máquina para reparo. Esse procedimento pode ser facilmente realizado pelo aplicativo **Nespresso** Smart, uma vez que a máquina esteja conectada.

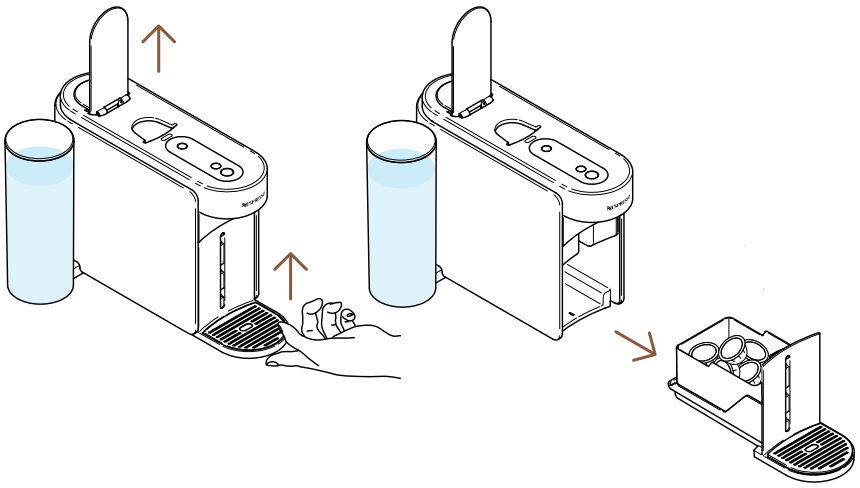

1 Abra a alavanca da máquina para ejetar a cápsula usada. Remova o módulo de manutenção da máquina.

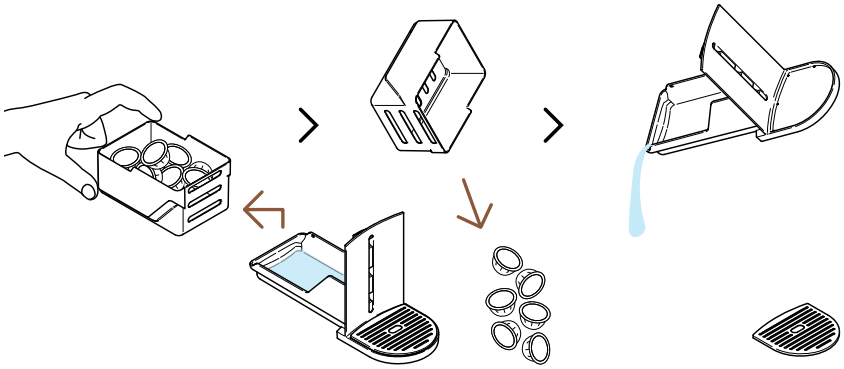

2 Separe o cesto de cápsulas do restante e esvazie qualquer resíduo de café/água.

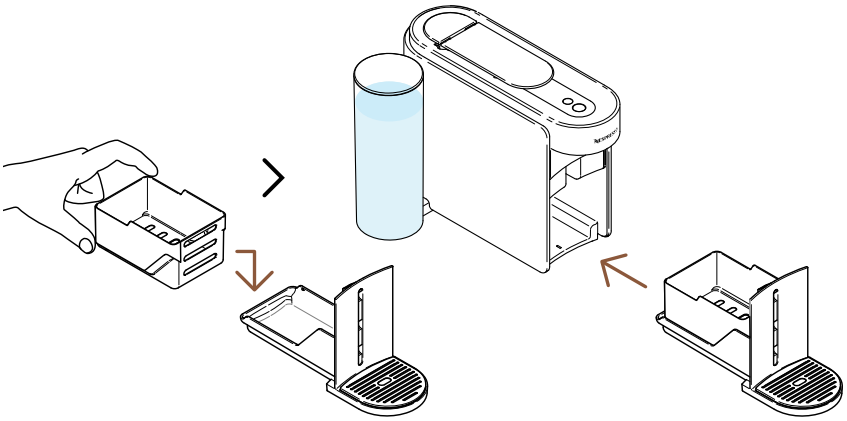

3 Coloque o módulo de manutenção de volta na máquina.

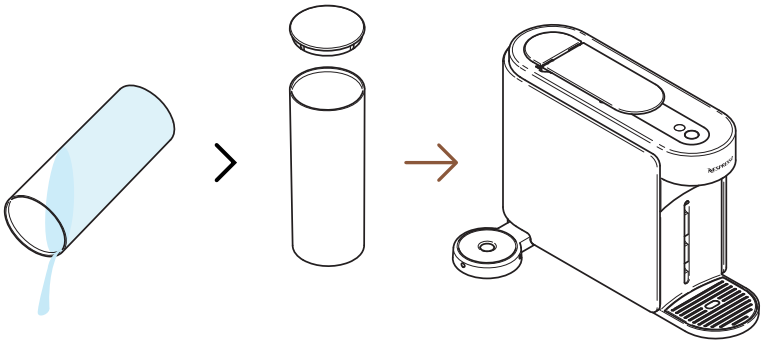

4 Esvazie o reservatório de água e recoloque-o na máquina **sem** água.

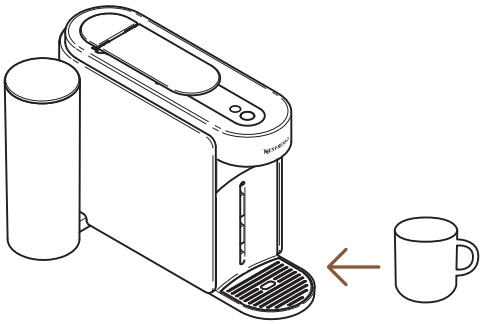

5 Coloque uma xícara vazia sob a saída de café.

LIGADO

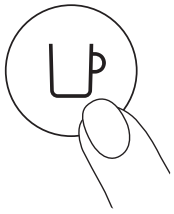

1 vez

6 Ligue a máquina pressionando o botão de café uma vez.

7 Abra a alavanca da máquina. Pressione e segure o botão de manutenção por pelo menos 3 segundos. Quando o botão de café estiver com luz azul fixa, solte-o e pressione o botão de manutenção novamente. O botão de café deverá ficar com luz **amarela** fixa.

Para sair do modo de manutenção antes de iniciar qualquer procedimento, mantenha pressionado o botão de manutenção por pelo menos 3 segundos.

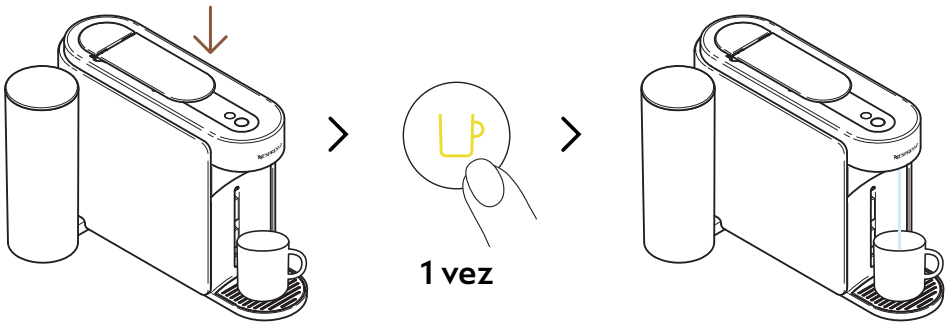

8 Feche a alavanca e pressione o botão de café amarelo uma vez para iniciar o processo de esvaziamento.

O botão de café piscará em amarelo durante o processo e se apagará ao final.

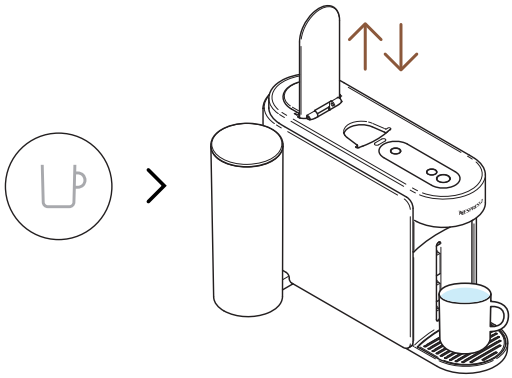

9 Após a conclusão do procedimento (botão de café apagado), abra e feche a alavanca da máquina.

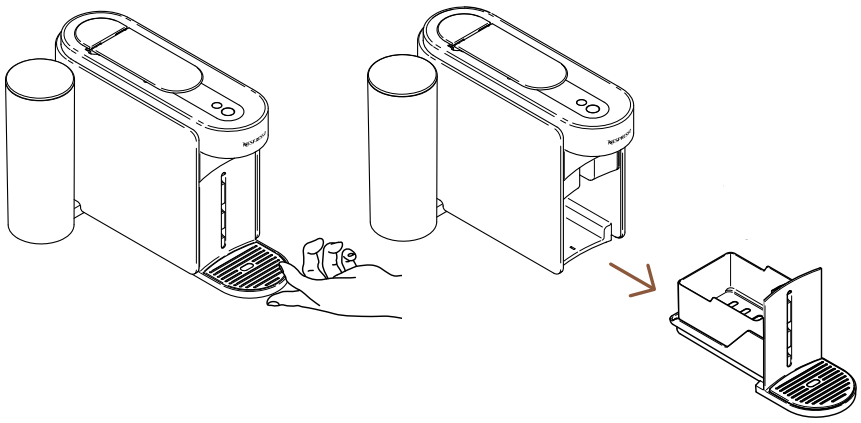

10 Remova o módulo de manutenção da máquina.

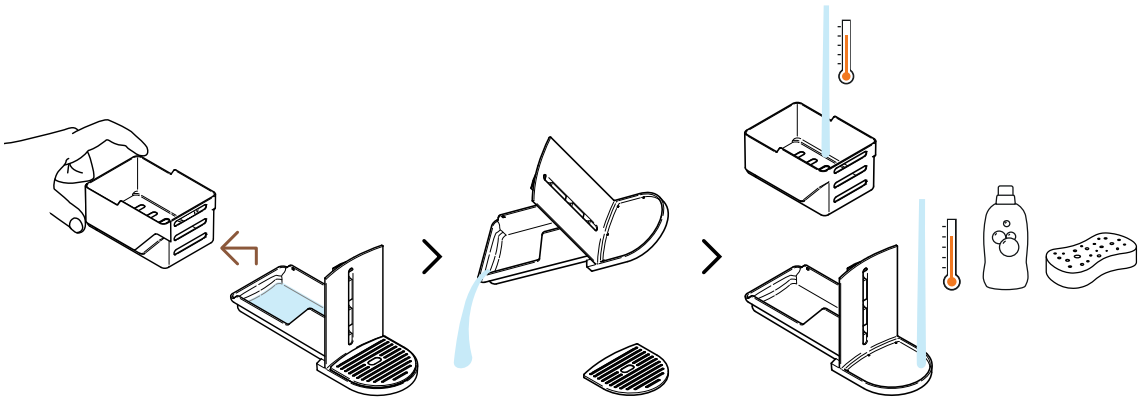

11 Separe a cesta de cápsulas do restante e esvazie qualquer água restante. Lave o módulo de manutenção com água quente e detergente suave sem odor.

CUIDADO: Não use nenhum agente de limpeza forte ou abrasivo ou limpador solvente. Não coloque a máquina na lava-louças. Nunca mergulhe o aparelho ou parte dele em água.

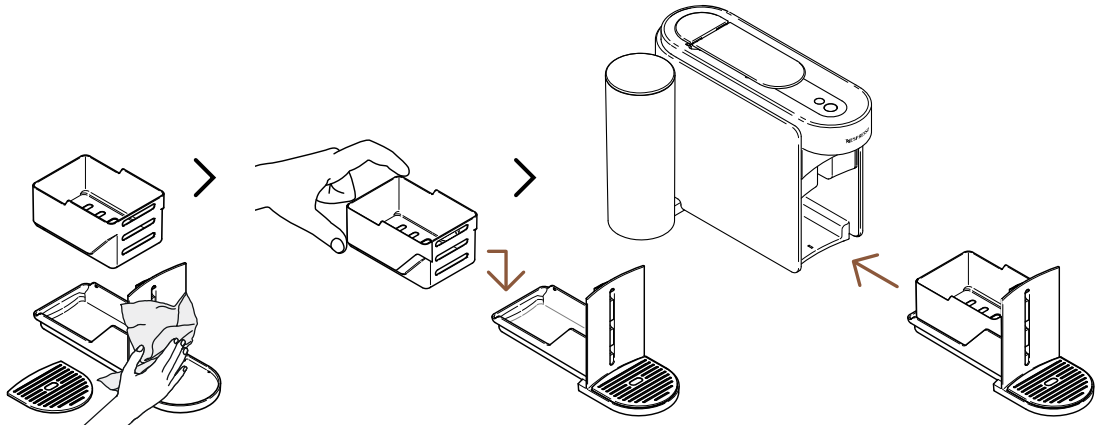

12 Enxigue o módulo de manutenção com um pano limpo e o coloque novamente na máquina.

CONFIGURAÇÕES DA MÁQUINA

REDEFINIR MINHAS CONFIGURAÇÕES

Este procedimento permite reprogramar sua máquina e o aplicativo **Nespresso** Smart para as configurações de fábrica, removendo **apenas** os parâmetros de personalização.

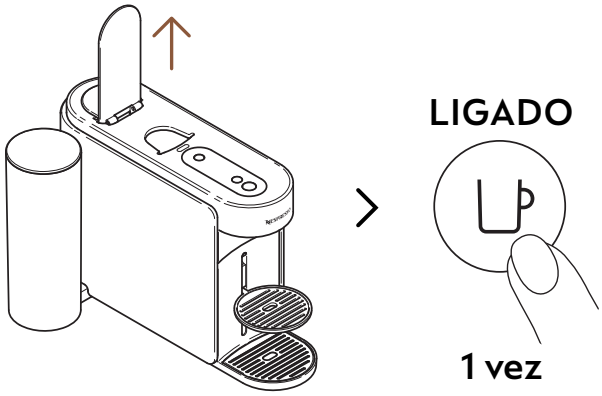

1 Abra a alavanca e ligue a máquina pressionando o botão de café uma vez.

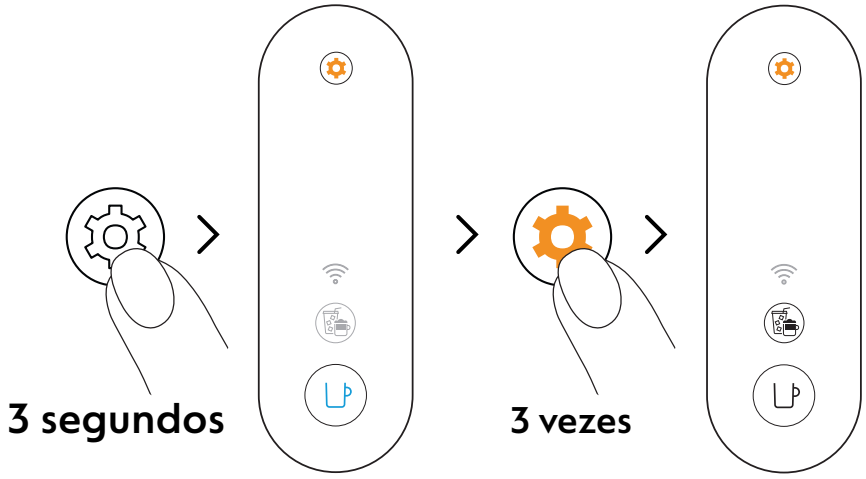

2 Pressione e segure o botão de manutenção por pelo menos 3 segundos. Quando o botão de café estiver com uma luz azul constante, solte-o e pressione o botão de manutenção mais 3 vezes. O botão de café e o botão de Criações de Café devem aparecer com uma luz branca constante.

Para sair do modo de manutenção antes de iniciar qualquer procedimento, mantenha pressionado o botão de manutenção por pelo menos 3 segundos.

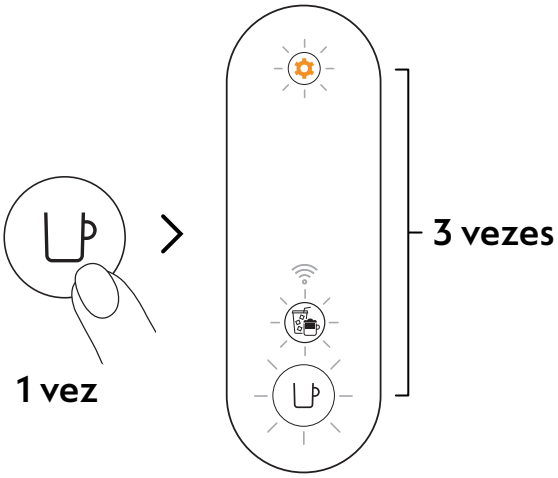

3 Pressione o botão de café uma vez para confirmar. Os 3 botões piscarão 3 vezes para confirmar que a máquina está agora reprogramada com as configurações de fábrica.

A máquina voltará ao modo pronto quando o procedimento for concluído (botão de café com luz branca constante).

REMOVA E REINICIE A MÁQUINA

Este procedimento irá reprogramar completamente sua máquina para as configurações de fábrica, removendo todos os seus parâmetros de personalização e sua máquina do aplicativo **Nespresso** Smart App.

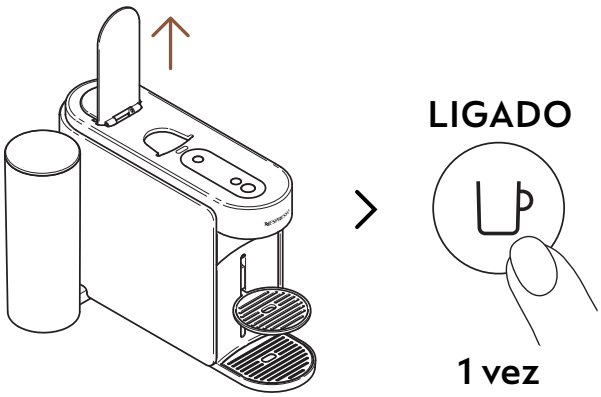

1 Abra a alavanca e ligue a máquina pressionando o botão de café uma vez.

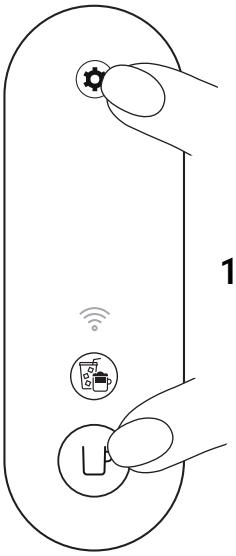

10 segundos

2 Pressione e segure o botão de café e o botão de manutenção por pelo menos 10 segundos.

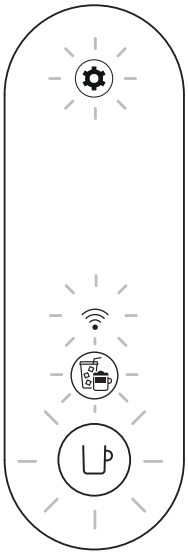

5 vezes

3 Todos os botões e o LED de conectividade piscarão 5 vezes para confirmar que a máquina está agora **completamente redefinida** para as configurações de fábrica.

A máquina se desligará quando o procedimento for concluído. Agora você pode reconfigurar sua máquina pelo aplicativo **Nespresso** Smart App.

ENTENDENDO OS SINAIS LUMINOSOS DA MINHA MÁQUINA

Quer saber mais sobre os piscas da Vertuo Up?
Confira o seguinte vídeo:

SOLUÇÃO DE PROBLEMAS

O botão de café está desligado.

- A máquina desligou automaticamente após 2 minutos sem uso. Pressione o botão de café uma vez para ligá-la.
- Verifique a conexão do plugue e a voltagem conforme indicado na etiqueta da máquina.

Não sai água/café da saída da máquina.

- Verifique se o reservatório de água está cheio com água potável fresca e corretamente posicionado.
- Certifique-se de que uma cápsula Vertuo nova está inserida na posição correta, que a alavanca está devidamente fechada, e pressione o botão de café uma vez para preparar seu café.
- Abra a alavanca da máquina para ejetar a cápsula, depois realize uma limpeza seguindo as instruções da seção "**Limpeza**".
- Descalcifique a máquina, especialmente se o botão de manutenção estiver com luz laranja fixa, seguindo as instruções da seção "**Descalcificação**".

O café não está quente o suficiente

- A primeira infusão pode ser mais afetada por uma temperatura mais baixa na xícara, especialmente nos tamanhos Ristretto e Espresso.
- Siga a seção "**Conectar sua máquina**" para personalizar a temperatura do café pelo aplicativo **Nespresso** Smart.
- Com esta máquina, você pode pré-aquecer sua xícara usando a função de Enxágue Curto (siga a seção "**Enxágue Curto**"). Aproximadamente 40 ml (1,35 fl oz) de água quente serão preparados. Esta preparação não será potável.
- Descalcifique a máquina, especialmente se o botão de manutenção estiver com luz laranja fixa, seguindo as instruções da seção "**Descalcificação**".

Há muito líquido (café/ água) na minha bandeja de resíduos líquidos.

- Você pode encontrar algum líquido de café/ água na bandeja de gotejamento após cada preparo (alguns ml por café), resultante da tecnologia e design da máquina. É importante remover o líquido do recipiente de água residual sempre que esvaziar o cesto de cápsulas usadas, e limpar as partes com um detergente suave e inodoro, secando-as antes de recolocá-las na máquina.
- Se você pressionar o botão do café sem inserir uma cápsula, você ativou a função Enxágue Curto. Aproximadamente 40 ml (1,35 fl oz) de água quente serão preparados. Esta preparação não será potável, e 20 ml serão redirecionados para o recipiente de água residual.

A máquina parece estar vazando.

- Você pode encontrar algum líquido de café/ água na bandeja de gotejamento após cada preparo (alguns ml por café), resultante da tecnologia e design da máquina. É importante remover o líquido do recipiente de água residual sempre que esvaziar o cesto de cápsulas usadas, e limpar as partes com um detergente suave e inodoro, secando-as antes de recolocá-las na máquina.
- Se você pressionar o botão do café sem inserir uma cápsula, você ativou a função Enxágue Curto. Aproximadamente 40 ml (1,35 floz) de água quente serão preparados. Esta preparação não será potável, e 20 ml serão redirecionados para o recipiente de água residual.
- Verifique se o tanque de água e módulo de manutenção estão bem posicionados.
- Verifique se o cesto de cápsulas não está cheio, esvazie o recipiente de água residual e certifique-se de que nenhuma cápsula está presa na máquina.

A máquina está preparando um fluxo de café incomum.

- Primeiramente, a velocidade do fluxo de café depende da variedade de café.
- Certifique-se de que uma cápsula Vertuo nova está inserida na posição correta, que a alavanca está devidamente fechada, e pressione o botão de café uma vez para preparar seu café.
- Verifique se o reservatório de água está bem posicionado na máquina.
- Descalcifique a máquina, especialmente se o botão de manutenção estiver com luz laranja fixa, seguindo as instruções da seção "**Descalcificação**".

A máquina está preparando apenas "água".

- Se a máquina não conseguir ler o código impresso na cápsula, ela dispensará 40 ml (1,35 fl oz) de água não potável (enxágue curto).
  - Certifique-se de que a cápsula não está danificada (inclusive o código). Por favor, não use a mesma cápsula mais de uma vez.
  - Tente novamente com uma cápsula Vertuo nova, inserida na posição correta.
- Se o problema persistir, entre em contato com o serviço de atendimento ao cliente da **Nespresso**.

A máquina desliga.

- A máquina desliga automaticamente após 2 minutos sem uso. Pressione o botão de café uma vez para ligá-la. Sua máquina permanecerá ligada se você estiver navegando no aplicativo **Nespresso** Smart. Consulte a seção "**LIGAR/DESLIGAR**" se necessário.
- A máquina pode ser desligada manualmente a qualquer momento (quando não estiver em uso) pressionando e segurando o botão de café por ~1 segundo. Todos os botões e LEDs piscarão uma última vez antes de desligar.
- Verifique a conexão do plugue e a voltagem conforme indicado na etiqueta da máquina.
- Desconecte, espere alguns segundos e conecte novamente.

Há resíduos de café na minha xícara.

- Certifique-se de que uma cápsula Vertuo nova está inserida na posição correta, que a alavanca está devidamente fechada, e pressione o botão de café uma vez para preparar seu café. Por favor, não utilize a mesma cápsula mais de uma vez.
- Limpe a máquina quando começar a ter resíduos de café na xícara ou após um longo período de não uso, seguindo as instruções na seção "**Limpeza**".
- Descalcifique a máquina, especialmente se o botão de manutenção estiver com luz laranja fixa, seguindo as instruções da seção "**Descalcificação**".

A máquina não está iniciando a preparação, mas o botão de café exibe uma luz branca constante.

- Verifique se a alavanca está devidamente fechada.
- Certifique-se de que uma cápsula Vertuo nova esteja inserida na posição correta, feche a alavanca corretamente e pressione o botão uma vez para preparar.
- Se a máquina estiver conectada, pode estar realizando uma atualização automática de software. Por favor, abra o aplicativo **Nespresso** Smart para verificar o status da máquina e/ou aguarde aproximadamente 5 minutos.

A máquina não está iniciando a preparação e o botão de café exibe uma luz laranja constante.

- Encha o tanque de água com água potável fresca, verifique se ele está bem posicionado na máquina e pressione o botão do café uma vez para iniciar a preparação.
- Descalcifique a máquina, especialmente se o botão de manutenção estiver com luz laranja fixa, seguindo as instruções da seção "**Descalcificação**".

Minha máquina ficou sem água. Como posso retomar meu café?

- Encha o tanque de água com água potável fresca e pressione o botão do café novamente para reiniciar a preparação. Sua xícara será preenchida com o volume faltante se a extração já tiver sido iniciada.

O botão do café está piscando em branco enquanto a máquina está preparando.

- Se o café estiver fluindo normalmente, isso indica que a máquina está funcionando corretamente.
- Se estiver saindo água limpa (não café) da máquina, você iniciou um enxágue curto. Siga as instruções na seção "**Enxágue Curto**".

O botão Coffee Creations está com luz branca constante.

- Você pressionou o botão Coffee Creations uma vez, ativando um modo que ajuda a criar suas receitas de café.
- Ao clicar no botão dedicado, essa função realiza uma extração concentrada de café, o primeiro passo para preparar bebidas com leite ou gelo.
- Para desativar esse botão, pressione-o novamente uma vez antes de iniciar a preparação.

O botão Coffee Creations se desliga antes da preparação começar, e o café sai com volume predefinido.

- Devido ao tamanho da xícara, algumas cápsulas não podem ser extraídas nesse modo (Ristrettos, Cold Brew Style, Carafe Pour-Over Style / Bianco Piccolo e Bianco Leggero, que já são otimizadas para receitas de café).
- Para evitar a perda da cápsula, sua máquina preparou o café com o volume preprogramado da xícara.

O volume na minha xícara não está alinhado com o volume predefinido pela Nespresso.

- É provável que o volume da sua xícara tenha sido personalizado.
- Você pode reprogramar manualmente o volume da xícara pressionando e segurando o botão de café até atingir o volume desejado, depois solte o botão.
- Se sua máquina estiver conectada, você também pode ajustar o volume da xícara na seção "**Volume e temperatura do café**" no aplicativo **Nespresso** Smart.
- Se desejar retornar aos volumes predefinidos pela **Nespresso**, você pode redefinir as configurações da máquina seguindo as instruções na seção "**Redefinir minhas configurações**".
- Se o problema continuar mesmo após a redefinição de fábrica, entre em contato com o centro de atendimento ao cliente da **Nespresso**.

Após conclusão da extração, como posso adicionar mais café à minha xícara?

- Você pode completar sua xícara pressionando o botão de café novamente sem ejetar a cápsula usada. O mesmo volume será preparado novamente. Se quiser interromper o processo de preparação antes da extração completa, basta pressionar o botão de café mais uma vez.
- Se quiser aumentar os volumes de todos os seus cafés:
  - Você pode reprogramar manualmente o volume da xícara pressionando e segurando o botão de café até atingir o volume desejado, depois solte o botão.
  - Se sua máquina estiver conectada, você também pode ajustar o volume da xícara na seção "**Volume e temperatura do café**" no aplicativo **Nespresso** Smart.

O botão de manutenção está com luz laranja constante.

- Realize a descalcificação da máquina seguindo as instruções da seção "**Descalcificação**".
- Recomendamos usar o kit de descalcificação da **Nespresso** disponível para evitar danos à sua máquina. Para qualquer dúvida adicional sobre descalcificação, entre em contato com o serviço de atendimento ao cliente da **Nespresso**.

O botão de manutenção está com luz laranja.

- Você entrou no modo de manutenção, um ciclo projetado para facilitar a interação com a manutenção da máquina.
- Nesse modo, cada combinação de cor/pictograma está associada a uma função específica:
  - Botão de café com luz azul constante: Limpeza
  - Botão de café com luz amarela constante: Esvaziamento dos tubos
  - Botão de café com luz laranja constante: Descalcificação
  - Botões de Café e Coffee Creations com luz branca constante: Redefinir as configurações da máquina para os parâmetros de fábrica (apenas parâmetros de personalização)
  - Botão de café com luz branca constante e LED Wi-Fi aceso: Ativar/desativar o módulo de conectividade
- Para entrar ou sair desse modo, pressione e segure o botão de manutenção por pelo menos 3 segundos, até que o botão de café fique azul para entrar, e branco para sair.
- Para iniciar cada função de manutenção, pressione o botão de café uma vez, certificando-se de que a cor corresponde à ação desejada. O botão piscará até que o processo seja concluído.
- Todos esses procedimentos de manutenção podem ser facilmente guiados pelo aplicativo **Nespresso** Smart, uma vez que sua máquina esteja conectada.

O botão de café está piscando em azul, laranja ou amarelo.	• Sua máquina está passando por um procedimento de manutenção. • Por favor, não opere a máquina até que o procedimento seja concluído. – Botão de café com luz azul constante: Limpeza – Botão de café com luz amarela constante: Esvaziamento dos tubos – Botão de café com luz laranja constante: Descalcificação
O botão de café pisca 5 vezes em laranja quando tento iniciar um procedimento de manutenção (limpeza, descalcificação ou esvaziamento dos tubos), e a máquina não inicia o processo.	• Abra e feche a alavanca da máquina para verificar se nenhuma cápsula está inserida, antes de pressionar o botão de café novamente.
O botão de café pisca uma vez em laranja quando tento iniciar um procedimento de manutenção (limpeza, descalcificação ou esvaziamento dos tubos), e a máquina não inicia o processo.	• Encha o reservatório de água com água potável fresca, verifique se está bem posicionado na máquina e pressione o botão de café uma vez para iniciar o procedimento de manutenção. • Importante: Uma vez iniciado, certifique-se de concluir o procedimento de descalcificação usando os volumes especificados para evitar bloqueios.

Quando liguei minha máquina, o LED do Wi-Fi estava aceso.

- → Sua máquina pode ser conectada ao aplicativo **Nespresso** Smart para aprimorar a experiência completa com Vertuo.
- Com o aplicativo **Nespresso** Smart, você poderá:
  - Personalizar o comprimento e a temperatura da sua xícara de café
  - Simplificar a manutenção da máquina
  - Descobrir um mundo de receitas de café
- O LED do Wi-Fi está piscando quando sua máquina ainda não foi pareada com o aplicativo **Nespresso** Smart ou perdeu a conexão.
- Você pode parear sua máquina facilmente escaneando o código QR disponível na grade de gotejamento da máquina, ou pareá-la manualmente abrindo, atualizando ou baixando o aplicativo **Nespresso** Smart.
- Se você não conectar sua máquina, o LED do Wi-Fi piscará toda vez que ela for ligada.
- Se desejar desativar o módulo de conectividade ou se seu país não oferecer suporte à conexão com o aplicativo **Nespresso** Smart, siga as instruções na seção "**Desativar / Reativar o módulo de conectividade**".

Quando liguei minha máquina, o LED do Wi-Fi permaneceu desligado.

- O módulo de conectividade foi desativado.
- Se quiser conectar sua máquina ao aplicativo **Nespresso** Smart e aproveitar toda a experiência Vertuo, siga as instruções na seção "**Desativar / Reativar o módulo de conectividade**".

Quando liguei minha máquina, o LED do Wi-Fi estava branco constante.

- Sua máquina está conectada ao aplicativo **Nespresso** Smart, proporcionando a experiência completa Vertuo.
- Com o aplicativo **Nespresso** Smart, você poderá:
  - Personalizar o comprimento e a temperatura da sua xícara de café
  - Simplificar a manutenção da máquina
  - Descobrir um mundo de receitas de café

Como posso realizar uma redefinição completa de fábrica?	• Esse procedimento irá reprogramar completamente sua máquina para as configurações de fábrica, removendo todos os parâmetros personalizados e desconectando do aplicativo **Nespresso** Smart. • Pressione o botão de Manutenção e o botão de Café ao mesmo tempo por pelo menos 10 segundos. • Se desejar remover apenas os parâmetros de personalização, siga o procedimento de luz disponível no modo de manutenção.
Meu botão de café está piscando em vermelho (2 piscadas rápidas, depois 1 pausa longa, repetidamente).	• A máquina está exibindo um erro. – Aguarde alguns segundos antes de operar a máquina novamente. – Desconecte a máquina da tomada, espere alguns segundos e conecte novamente. – Se o problema persistir, entre em contato com o serviço de atendimento ao cliente da **Nespresso**.
Meu botão de café piscou rapidamente em vermelho; o botão Coffee Creations e o LED Wi-Fi piscaram rapidamente em branco e, em seguida, a máquina desligou.	• A máquina foi desligada após um erro ou após resfriamento.
O botão de café está piscando em laranja (2 piscadas rápidas, depois 1 pausa longa, apenas uma vez).	• A máquina executou uma parada de emergência após um uso incorreto (por exemplo, se a alavanca foi aberta durante a preparação do café). Para evitar danos à máquina, não abra a alavanca enquanto o café estiver sendo preparado.
O botão de café está pulsando em vermelho por 2 segundos.	• A máquina está resfriando após uma situação de superaquecimento. Por favor, mantenha-a conectada e aguarde aproximadamente 10 minutos antes de usá-la novamente.
O botão de café está exibindo a cor roxa.	• Sua máquina está em modo de serviço. Por favor, entre em contato com o serviço de atendimento ao cliente da **Nespresso**.

ESPECIFICAÇÕES TÉCNICAS

Energia	**CH: 230 V, 50/60 Hz, 1020 W** **EU/AU/ME/KR/ZA:** 220–240 V, 50/60 Hz, 940–1100 W **BR3:** 220 V, 60 Hz, 940 W **MX, BR:** 127 V, 60 Hz, 1130 W **CL:** 220 V, 50/60 Hz, 940 W **CN:** 220 V, 50 Hz, 940 W **JP:** 100 V, 50/60 Hz, 990 W **TW:** 110 V, 60 Hz, 1130 W
Frequência	Bluetooth® (LE) 2.402–2.480 GHz Wi-Fi® 2.412 – 2.472 GHz • BR3/MX/TW: 2.412 – 2.462 GHz • CN: 2.400 – 2.4835 GHz • JP: 2.412 – 2.484 GHz
Potência de saída de RF (EIRP)	Bluetooth® 7.82 dBm max (EIRP) and Wi-Fi® <20 dBm (EIRP)
Modo Stand-by	0.099 W/h
Modo desligada	Após 2 minutos sem uso
Tempo de aquecimento	3 segundos
Suporte de copo removível	3 posições
Comprimento do cabo	**MX:** 100 cm (+/– 2 cm) / 39.3 in (+/– 0.8 in) **Outros:** 80 cm (+/– 2 cm) / 31 in (+/– 0.8 in)
Peso da máquina	~4 kg / 8.8 lbs
Capacidade do tanque de água	1.4 L / 47.3 fl oz
Dimensões (W x D x H)	12 x 49.4 x 25.7 cm / 4.7 x 19.45 x 10.12 in
Capacidade do cesto de cápsulas	18 espresso ou 13 capsulas mug

CÓDIGOS DA MÁQUINA

Nespresso	MC1, MD1
Breville	BNV620/BNV650
Delonghi	ENV200
Krups	XN940, XN941
Sage	SNV620, SNV650

CHS

安全须知

探索我的咖啡机

首次使用

调节咖啡杯量

保养

咖啡机设定

按键灯提示

故障排除

技术规格

安全须知

注意: 首次使用咖啡机前请仔细阅读安全须知，以避免任何伤害和损坏。
请先阅读安全须知，以避免致命的电击和火灾风险。插入电源时，请确保接地连续性。

开箱时，请移除包裹咖啡机的塑料膜。

废弃处理和环境保护

本设备符合欧盟标准2012/19/EC。包装材料和设备包含可回收材料。您的设备含有可回收且有价值的材料。将废弃物分类有助于回收。请洽当地政府了解回收信息。

探索我的咖啡机

机器概览

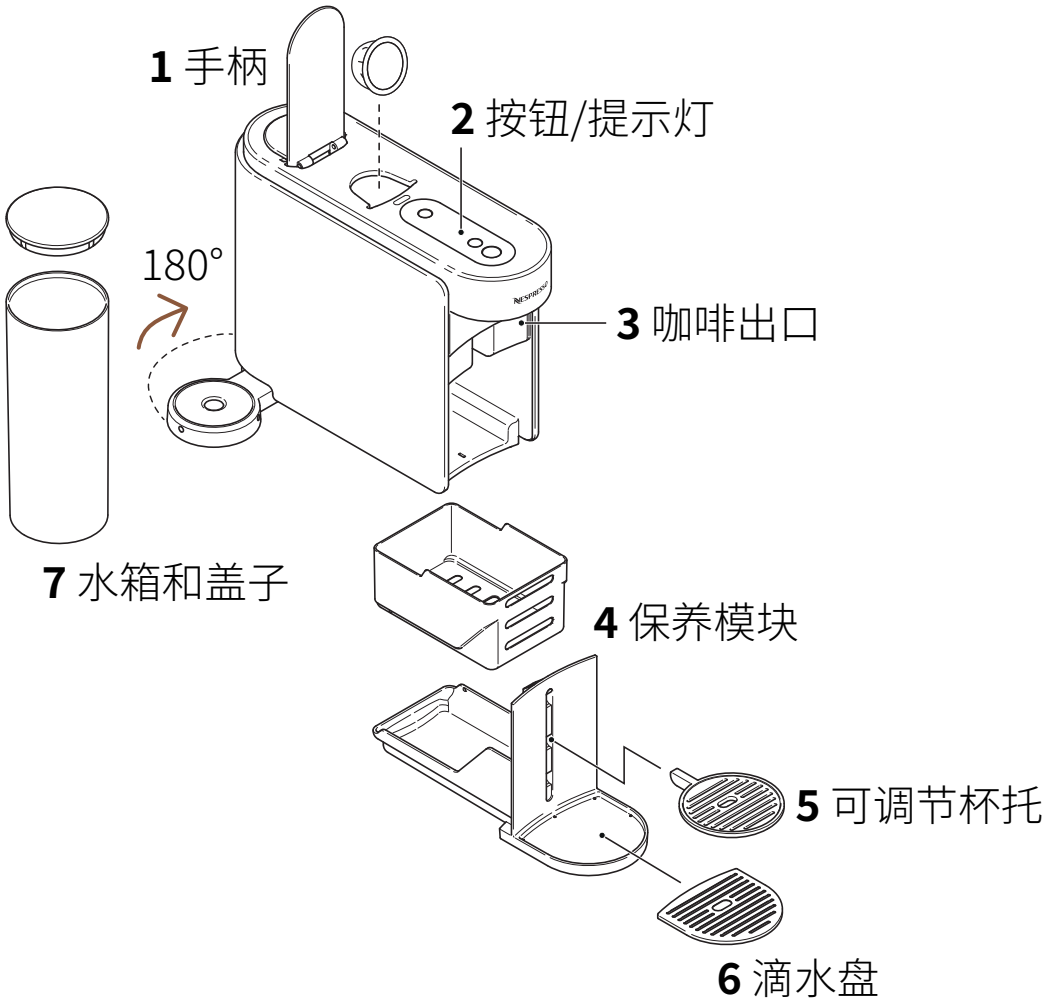

请勿将可拆卸部件放入洗碗机.

按钮/提示灯

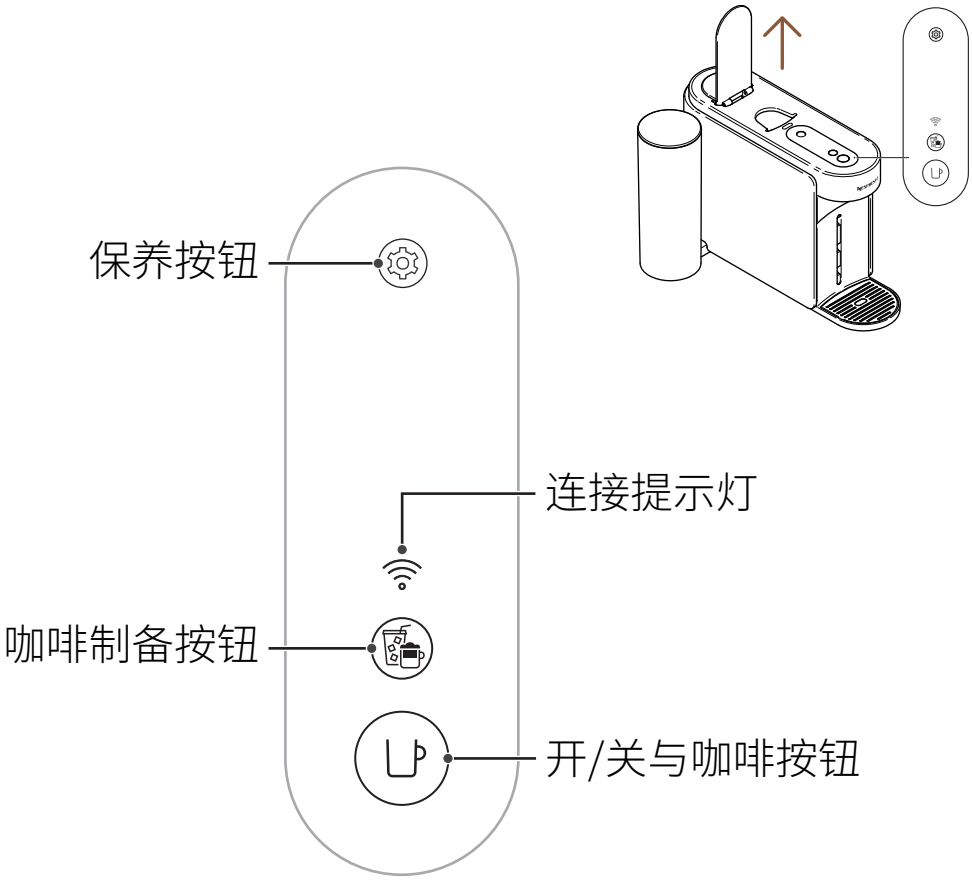

包装内容

1 Vertuo Up咖啡机
2 **Nespresso**粉囊套装（12粒）
3 快速入门指南
4 安全须知和保修
5 连接贴纸
6 冲洗贴纸

开箱: 由于包装中使用了回收材料，因此可能会有一些灰尘出现在机器表面。这没有危险，只需用软纸巾清洁即可。

打开/关闭

打开
打开手柄

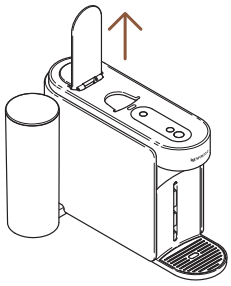

关闭
关闭手柄

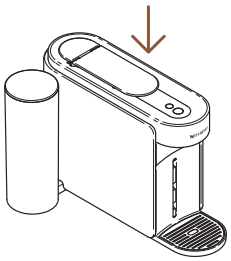

打开或关闭手柄不会开机。如果不正确关闭手柄，您将无法制作咖啡。为了正确使用您的机器，我们建议您在萃取完成后（咖啡按钮长亮白灯）再打开手柄将粉囊推出。

移除和清洁保养模块

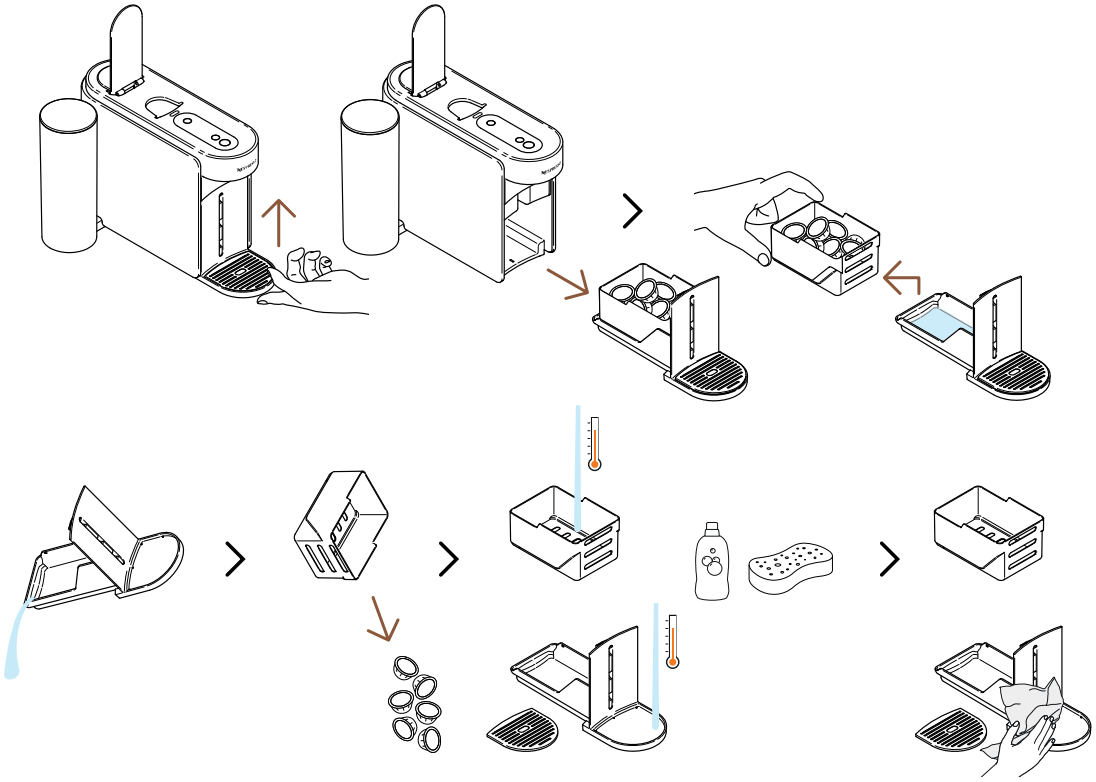

要卸下保养模块，请轻轻向上提起。小心地将用过的粉囊盒与其余部分分开，回收粉囊并清空任何剩余的咖啡/水残留物。用热水和温和的无味洗涤剂清洗零件，然后擦干，轻轻组装并放回机器中

保养模式循环

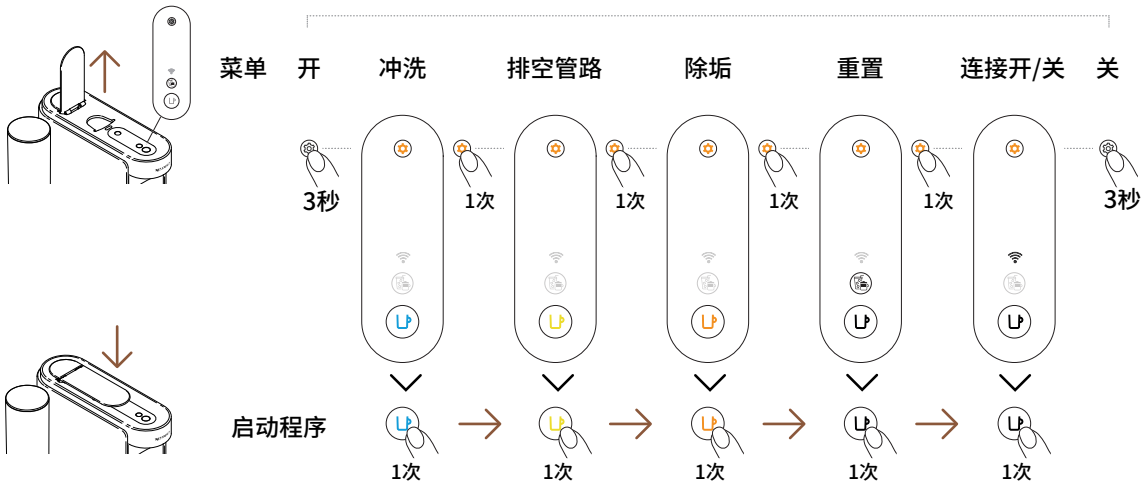

首次使用

开/关

开

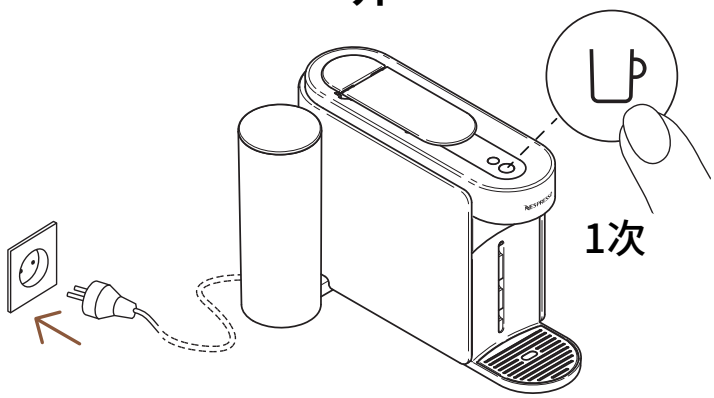

机器一旦插上电源，按下按钮一次即可打开电源。

机器加热时，指示灯将闪烁约30秒。一旦灯光稳定，机器就可以使用了。

关

自动关机

2 分钟

手动关机

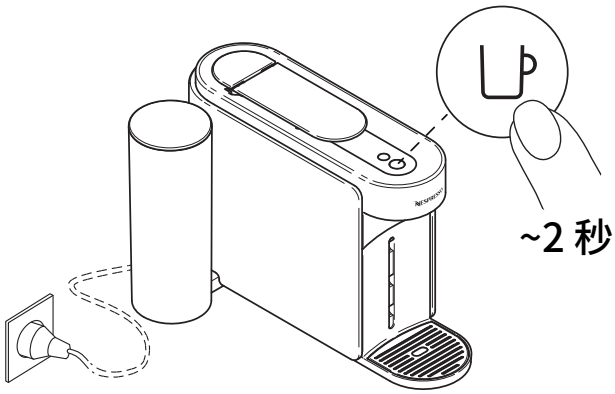

为节省能源，机器在未使用约2分钟后会关闭。

按住按键约2秒钟，机器可以随时手动“关闭”（不使用时）。所有按钮和指示灯全部熄灭。

如果您已将机器配对，请注意，一旦机器关闭，最后一批数据便可发送至**Nespresso**智能应用程序。这可能需要几秒钟的时间。

网络连接

为什么要对VERTUO UP机器配对?

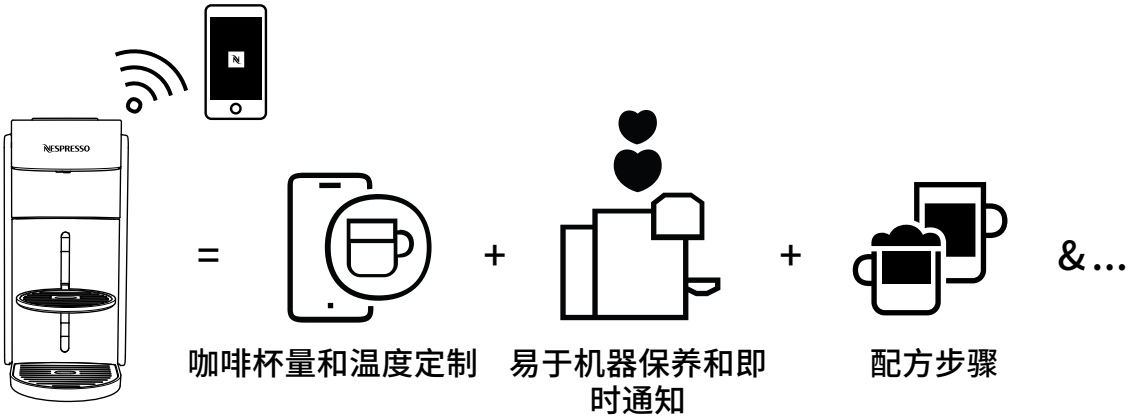

- **咖啡杯量和温度定制:** 仅通过应用程序调整杯量和定制咖啡温度。
- **易于机器保养和即时通知:** 直接通过应用程序轻松清洁和除垢。享受用最新功能升级机器的好处，享受流畅体验。
- **配方步骤:** 探索经典咖啡配方及时尚创意。

如何连接您的机器?

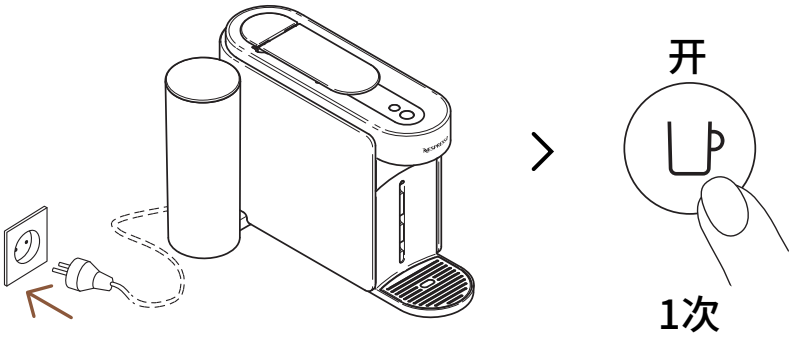

1 要连接您的机器，请插上电源，按下咖啡按钮一次即可打开。

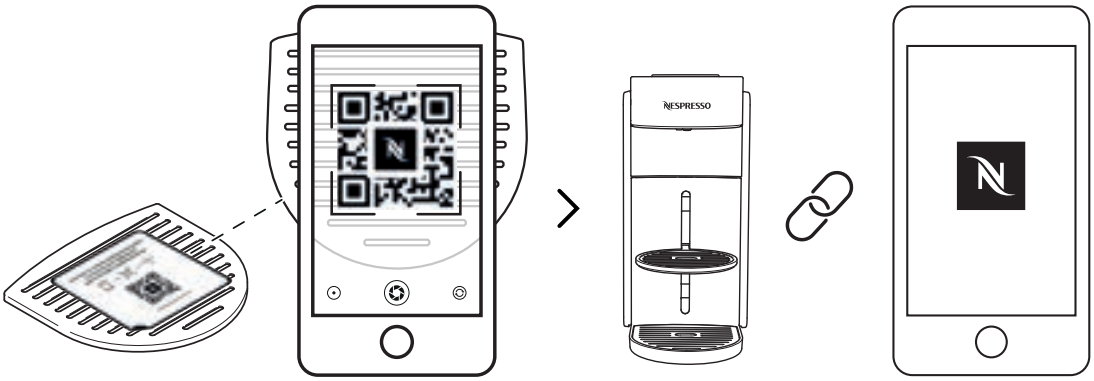

2 扫描您机器滴水网格上的二维码，或打开**Nespresso**智能应用程序配对您的机器。

- 如果您已经下载了**Nespresso**智能应用程序将会自动开启。如果您没有**Nespresso**智能应用程序，您可以下载它。
- 若未连接机器，每次打开机器时，连接指示灯都会闪烁。
- 如果您想禁用连接模块，或者您所在的国家/地区不支持连接到**Nespresso**智能应用程序，请参阅以下“**禁用/重新启用连接模块**”部分。

禁用/重新启用连接模块

该机器配有默认启用的连接模块。它提供了额外的功能，增强了您的咖啡体验。要禁用连接模块，请执行以下步骤：

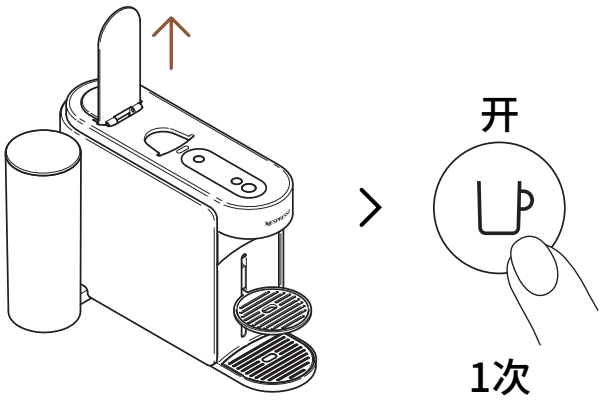

1 开启手柄，按一次咖啡按钮开机。

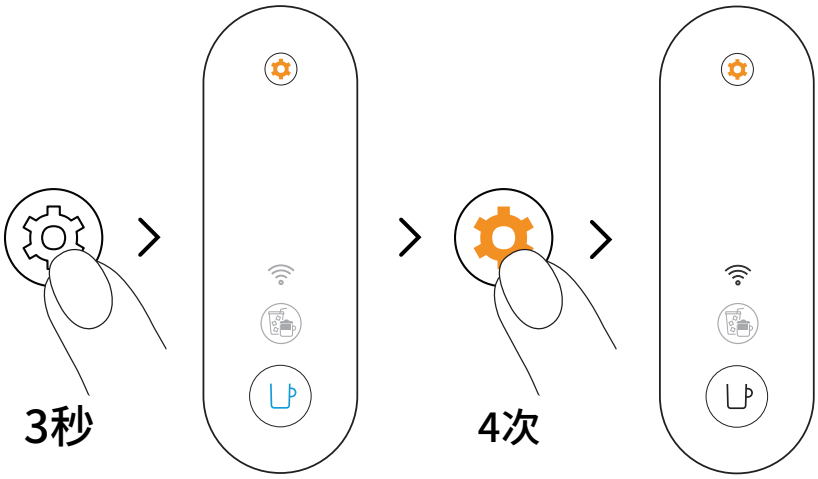

2 长按保养按钮至少3秒钟。一旦咖啡按钮变为稳定的蓝色，松开它并再次按下保养按钮4次。咖啡按钮和连接LED应显示稳定的白色。

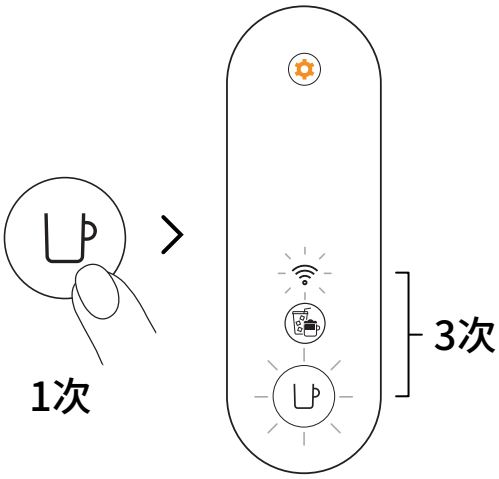

3 按下咖啡按钮一次确认。咖啡按钮和连接LED将闪烁3次，以确认连接模块现已禁用。程序完成后，机器关闭。

如果要重新启用连接模块，可以执行相同的步骤。

首次冲洗/清洁

我们建议您在首次使用前清洁机器。一旦您的机器连接好，所有程序都可以通过**Nespresso**智能应用程序获得轻松指导。

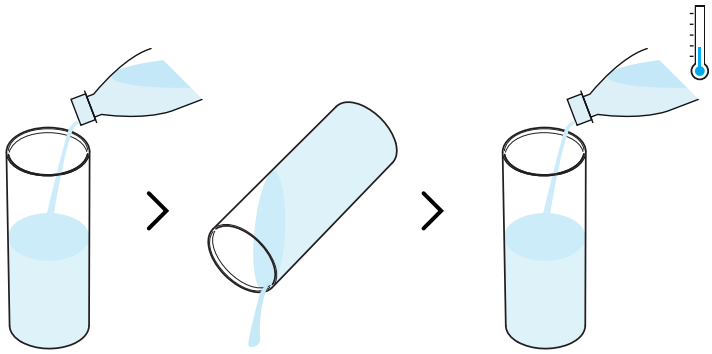

1 请先冲洗水箱，再将水箱注入常温饮用水（0.5 升/17盎司）。

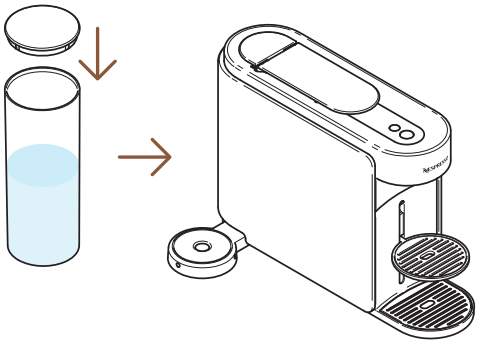

2 盖上水箱盖，将其放回机器上的适当位置。

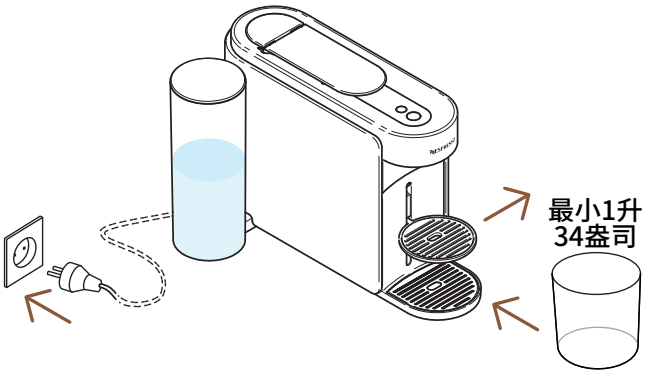

3 将机器插电，拆下杯子支架，在咖啡出口下方放置一个空容器（至少1升/34盎司）。

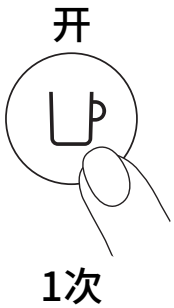

4 按下咖啡按钮一次开机。

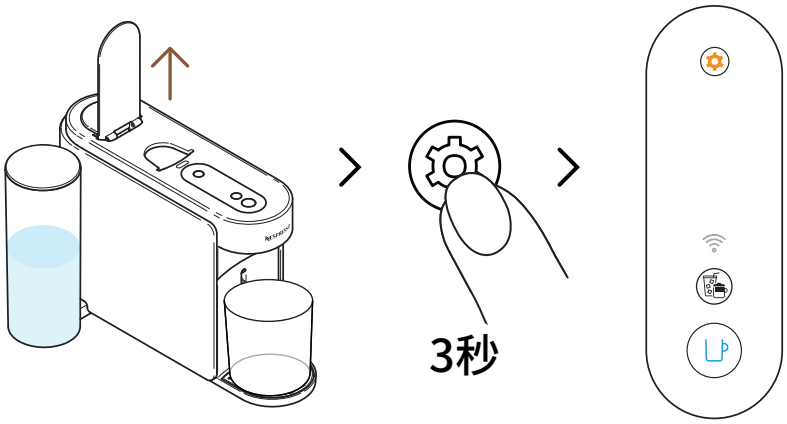

5 开启手柄。长按保养按钮至少3秒钟。当咖啡按钮显示稳定的蓝色时松开它。

要在启动任何程序之前退出保养模式，请再次按住保养按钮至少3秒。

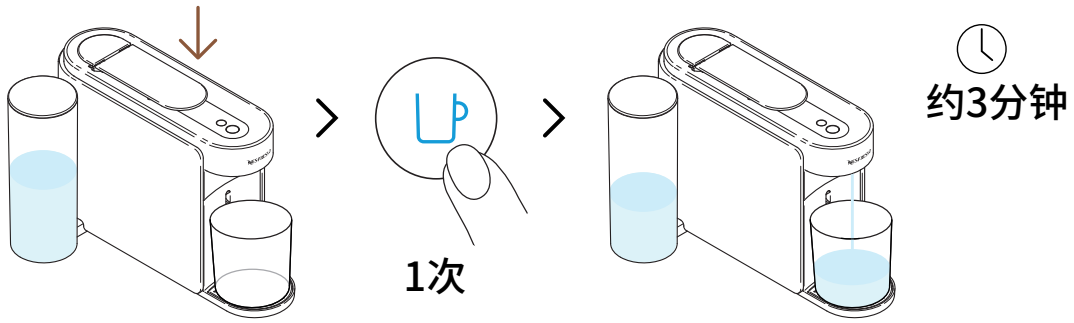

6 关闭手柄，按下蓝色咖啡按钮一次，启动第一次冲洗程序。

- 机器将开始冲洗，该过程可能需要3分钟。
- 在冲洗过程中，水可能会残留在保养模块。

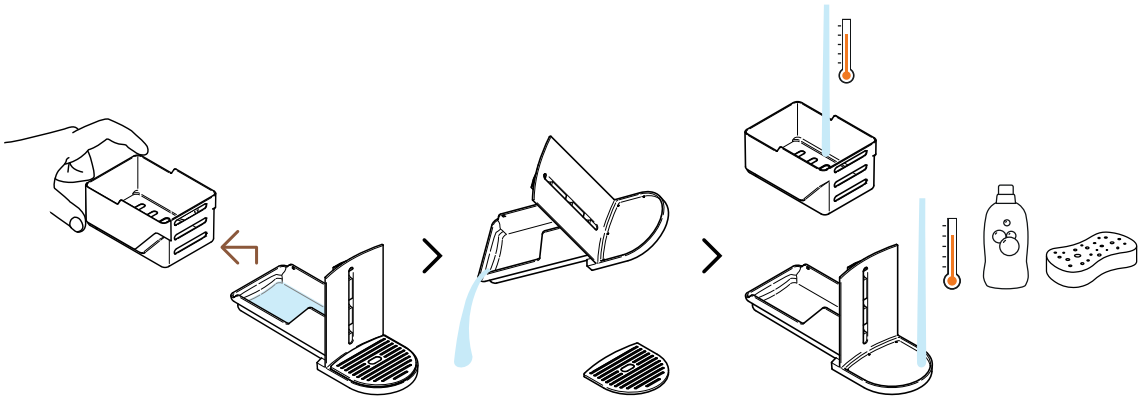

7 将粉囊盒与其他部分分开，清空任何剩余的水。用热水和无味的温和洗涤剂清洗保养模块。

注意: 请勿使用任何强效或磨蚀性清洁剂或溶剂清洁剂。不要把机器放在洗碗机里。切勿将电器或其部分浸入水中。

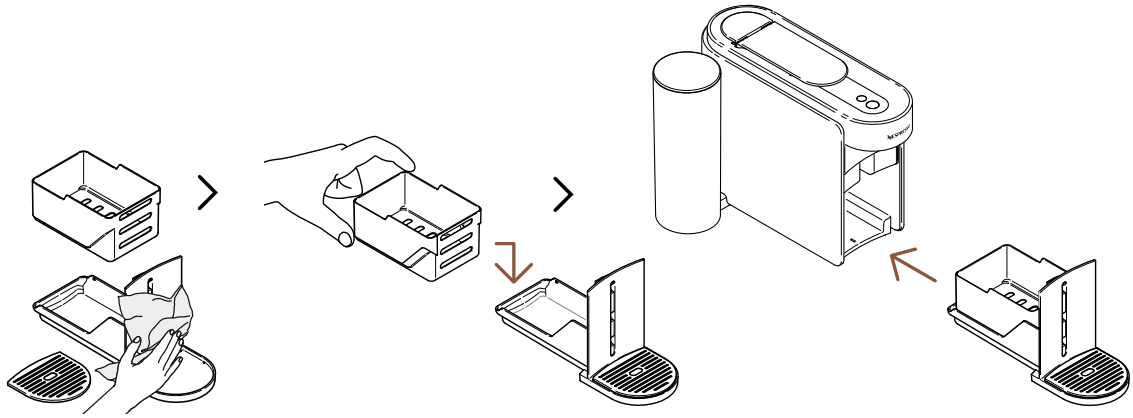

8 用干净新鲜的布擦干保养模块，并将其放回机器上。

ⓘ 当过程完成时（咖啡按钮稳定白色），机器将恢复到待机模式。

注意: 始终使用柔软的布清洁机器。

VERTUO系统

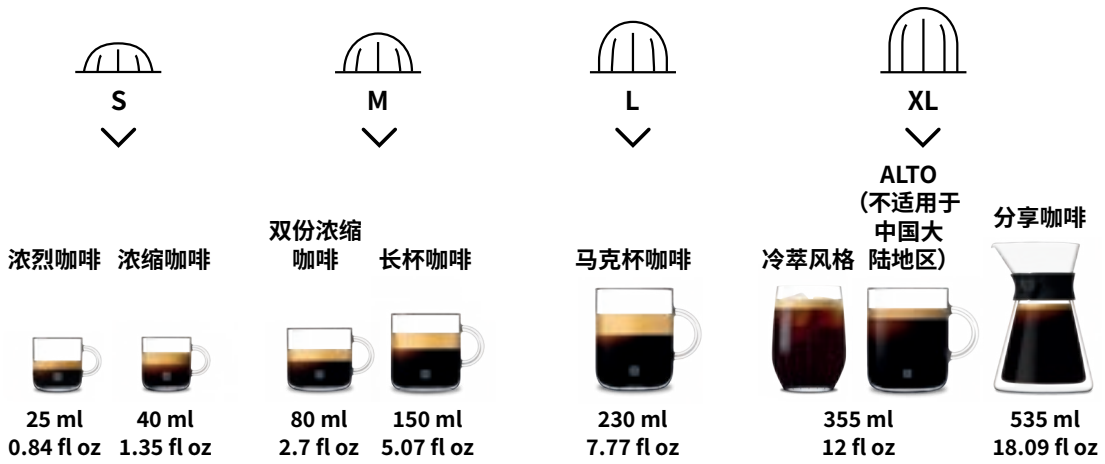

探索全系列配件，详见www.nespressochina.com

制备VERTUO咖啡

Vertuo: 无与伦比的咖啡体验。只需按一下按钮，即可探索最适合咖啡机的12款热销咖啡风味。

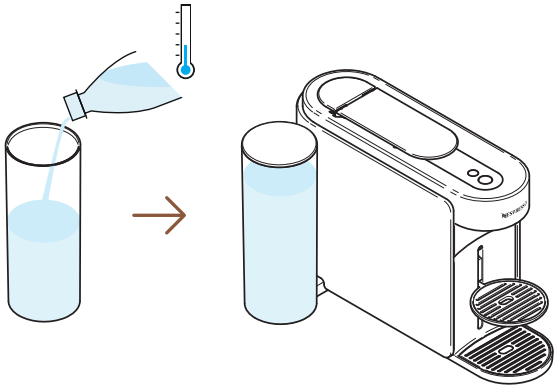

1 将水箱注入常温饮用水，盖上水箱盖并放回原位。

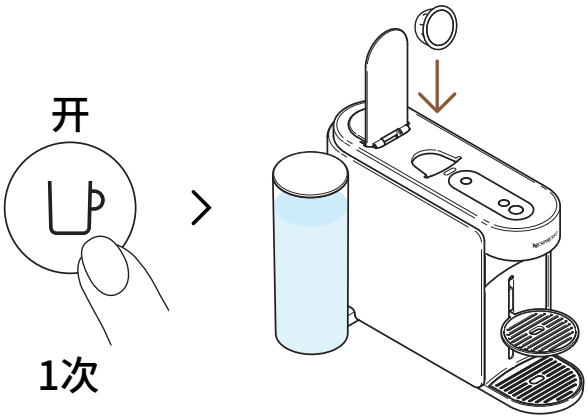

2 按下咖啡按钮一次开机。开启手柄，插入一个Vertuo粉囊。

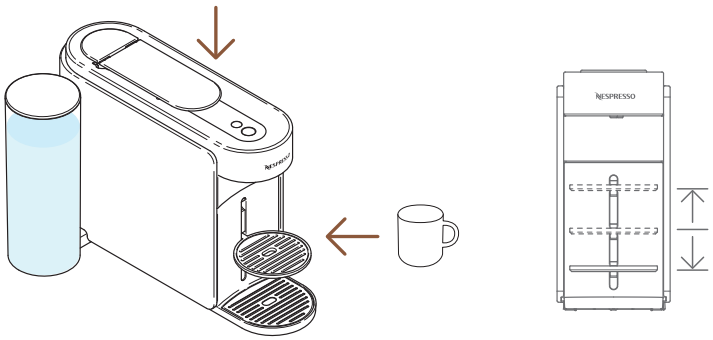

3 关闭手柄并放置一个杯子。

为避免溢出，请根据所选粉囊的杯量（预设或定制）选择杯子尺寸。杯架可根据您杯子的尺寸做出调整。

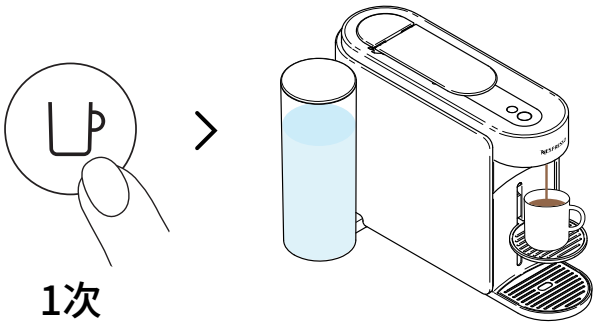

4 按下咖啡按钮一次即可开始萃取。

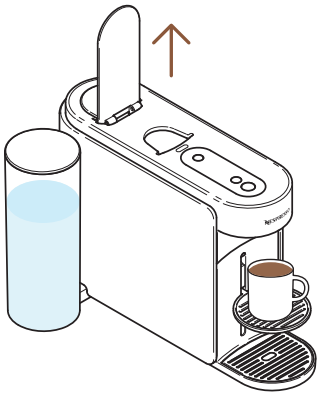

5 当咖啡停止萃取时，开启手柄弹出粉囊，即可享用咖啡。

您可以随时按一下咖啡按钮停止萃取。
为了正确使用您的机器，我们建议在萃取完全完成后开启手柄（咖啡按钮常亮白色）。开启手柄退出粉囊。咖啡/水可能留在保养模块中。如果需要请清空粉囊盒，以及任何剩余的咖啡/水残留。

调节咖啡杯量

花式咖啡模式

为您的冰咖啡和牛奶配方制作浓缩且温度适宜的咖啡基底

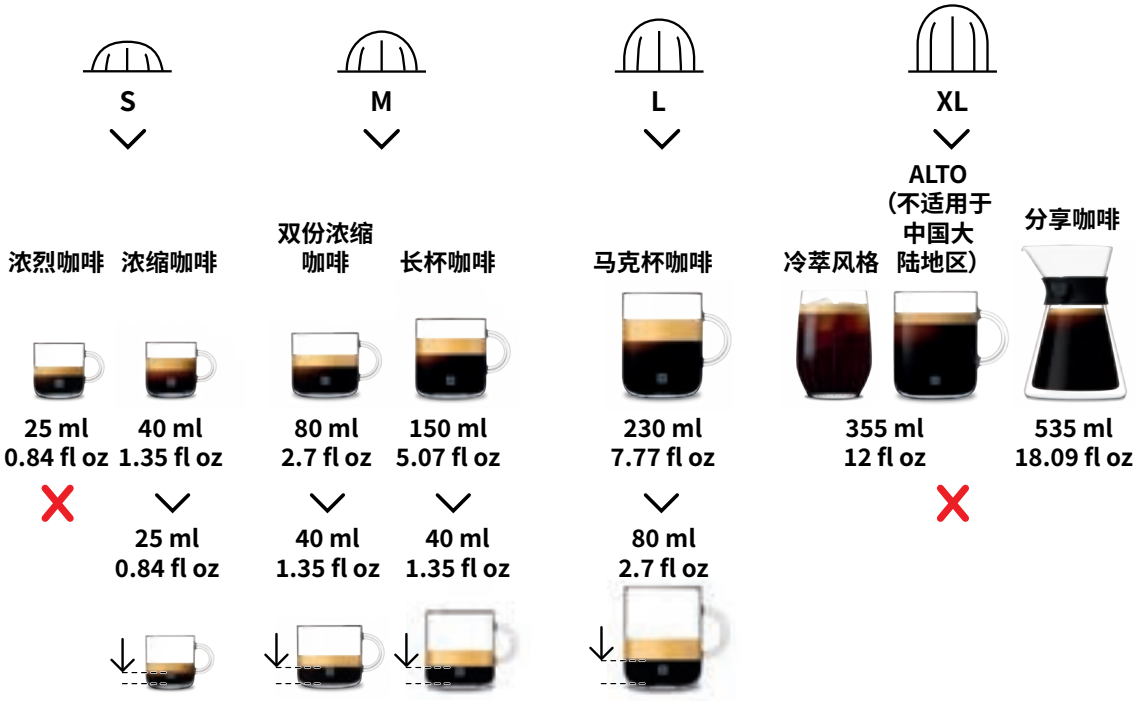

为了充分享受这些好处，我们建议只使用官方尺寸的杯子来萃取我们的Coffee+系列。为了获得最佳的杯内效果，我们不建议用这种模式萃取我们的XL（Alto Ambrato、Alto Onice）、冷萃风格和分享咖啡风格。

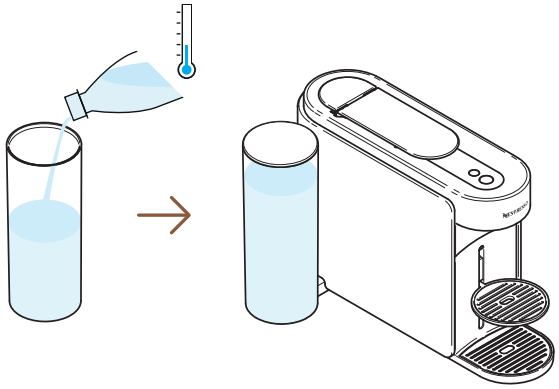

1 将水箱注入常温饮用水，盖上水箱盖并放回原位。

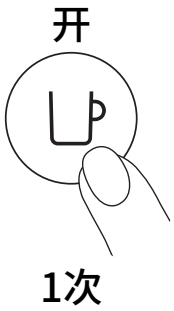

2 按下咖啡按钮一次开机。

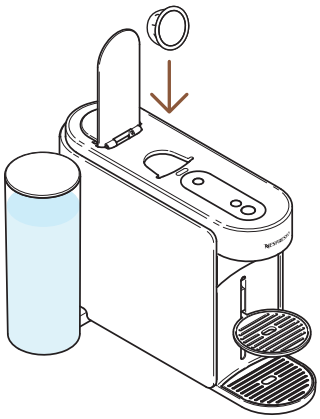

3 开启手柄，插入适用此功能的咖啡粉囊

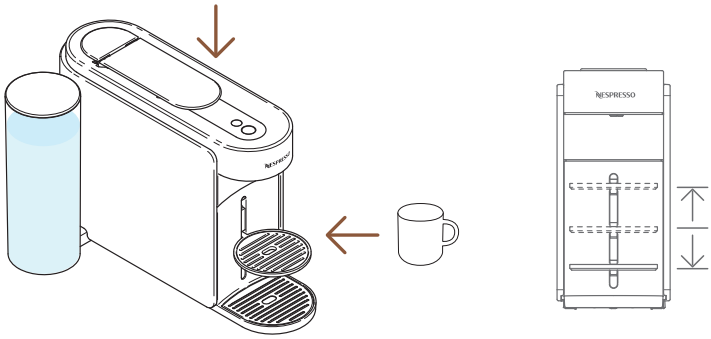

4 关闭手柄并放置一个杯子。

为避免溢出，请根据所选粉囊的杯量（预设或定制）选择杯子尺寸。杯架可根据您杯子的尺寸做出调整。

1次

5 按一下花式咖啡按钮启动花式咖啡模式。

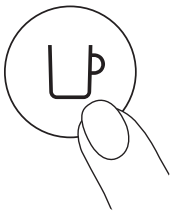

1次

6 按下咖啡按钮一次即可开始萃取。

若使用无法通过该模式萃取的粉囊，花式咖啡按钮将自动关闭，您的机器将以预设杯量萃取咖啡。

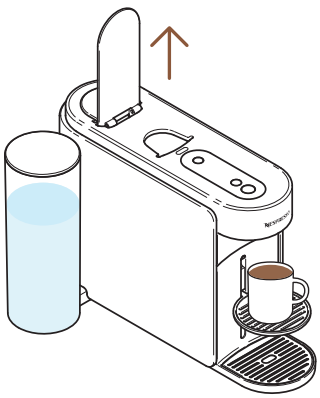

7 咖啡萃取完成后，开启手柄退出粉囊。

您可以随时按一下咖啡按钮停止萃取。
为了正确使用您的机器，我们建议在萃取完全完成后开启手柄（咖啡按钮常亮白色）。开启手柄退出粉囊。

8 此功能为您提供温度调节和浓缩的咖啡萃取，是制作各式冰咖啡和牛奶配方咖啡的第一步。

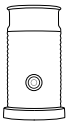

探索如何使用我们的Aeroccino系列升级您的机器，详见www.nespressochina.com

咖啡杯量和温度定制(NESPRESSO智能应用程序)

通过**Nespresso**智能应用程序，您将能够定制两个主要咖啡萃取的参数：温度和杯量。

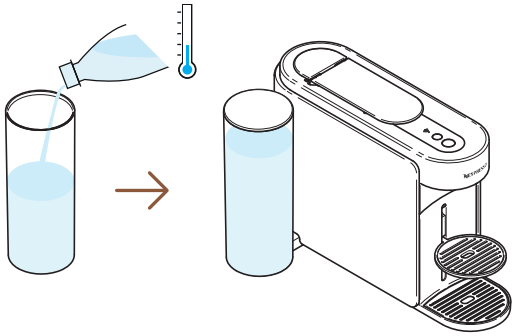

1 机器配对后，将水箱注入常温饮用水，盖上水箱盖放回原处。

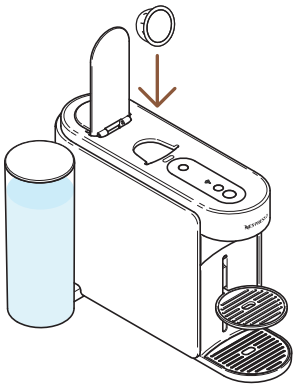

2 开启手柄，插入一个Vertuo粉囊。

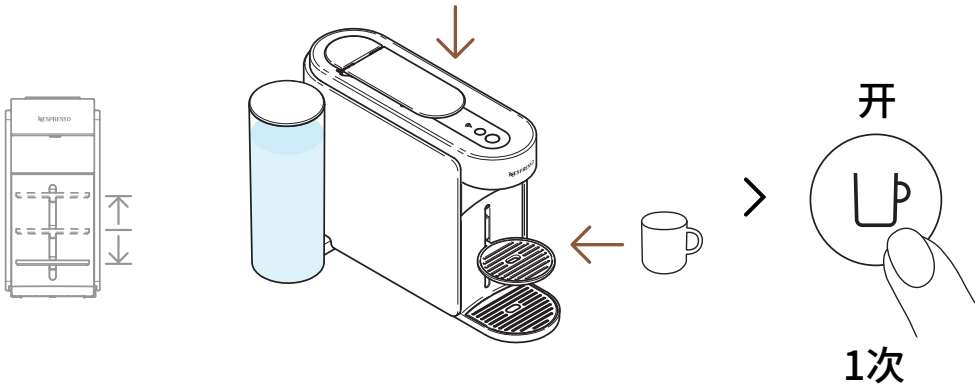

3 关闭手柄，放置一个杯子，按下咖啡按钮一次即可开机。

ⓘ 为避免溢出，请根据所选粉囊的杯量（预设或定制）选择杯子尺寸。杯架可根据您杯子的尺寸做出调整。

> “咖啡杯量和温度”

4 打开您的 **Nespresso** 智能应用程序（在您开机后的 2分钟内）并点击“**咖啡杯量和温度**”。

5 根据您的口味定制温度和/或咖啡杯量，并保存此配置。

i 更新的参数通过杯量在机器上进行编程。一旦编程了特定于客户的设置，每次将粉囊插入机器时，萃取将停止在用户编程的杯量上。要恢复到默认参数，请查看Nespresso智能应用程序中的“**设置**”部分或“**重置我的设置**”部分。

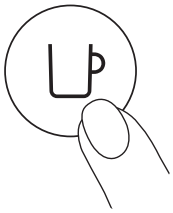

1次

6 通过按一次咖啡按钮开始萃取您个性化的咖啡。

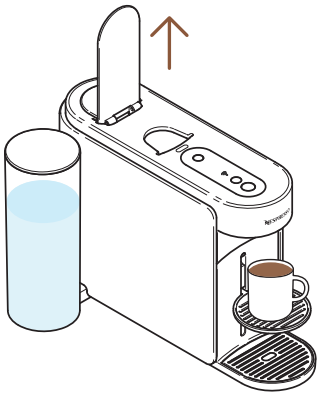

7 当咖啡停止萃取时，开启手柄弹出粉囊，即可享用咖啡。

ⓘ 为了正确使用您的机器，我们建议在萃取完全完成后（咖啡按钮稳定白色）打开手柄。打开手柄将在提取后移除任何粉囊。您可以随时通过按一次咖啡按钮停止咖啡萃取。

调整您的咖啡量（在机器上）

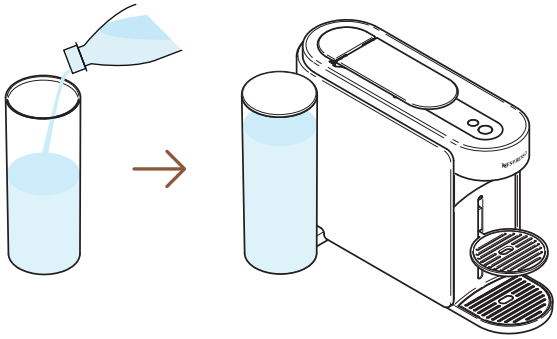

1 将水箱注入常温饮用水，盖上水箱盖并放回原位。

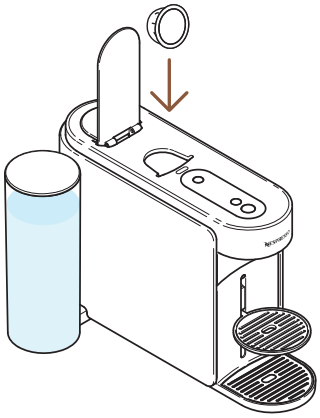

2 开启手柄，插入一个Vertuo粉囊。

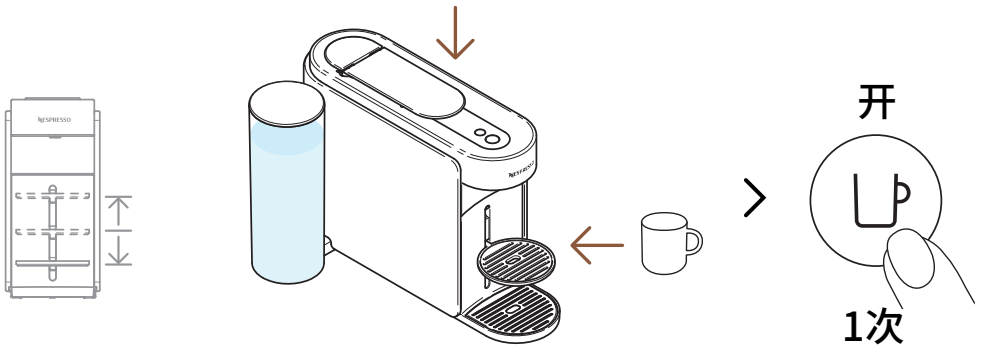

3 关闭手柄，放置一个杯子，按下咖啡按钮一次即可开机。

为避免溢出，请根据所选粉囊的杯量（预设或定制）选择杯子尺寸。杯架可根据您杯子的尺寸做出调整。

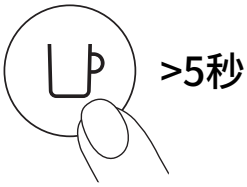

4 通过按住咖啡按钮至少5秒钟开始萃取。

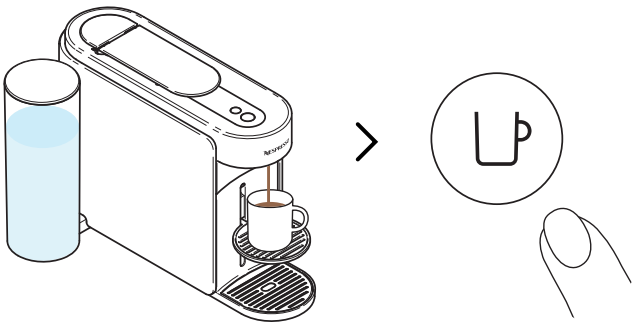

5 一旦达到所需的咖啡量，释松开咖啡按钮。可能会有一些咖啡在几秒钟内继续流出。

为了正确使用您的机器，我们建议在萃取完全完成后（咖啡按钮稳定白色）打开手柄。打开手柄将在萃取后移除任何粉囊。

编程是针对每种杯量的。杯量可以从20毫升（0.7盎司）编程到500毫升（17盎司，除了咖啡倒入风格外，可以达到1升（34盎司））。一旦编程了特定于客户的设置，每次将粉囊插入机器时，制备将停止在相同的用户编程杯量。要恢复到默认参数，请查看“**机器设置**”部分。

保养

短时间冲洗

您想要预热杯子或在制作风味咖啡后快速冲洗机器吗?您的Vertuo Up机器提供了短时间冲洗选项。

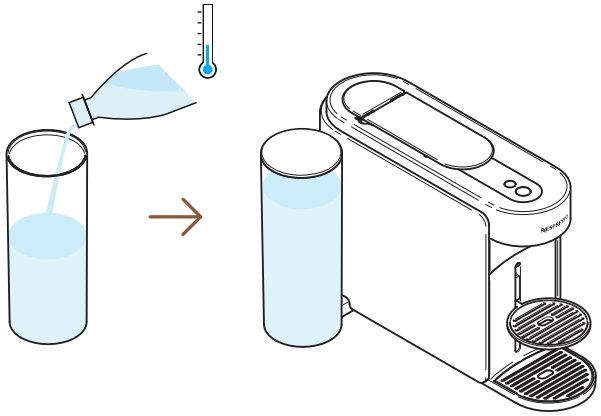

1 将水箱注入常温饮用水，盖上水箱盖并放回原位。

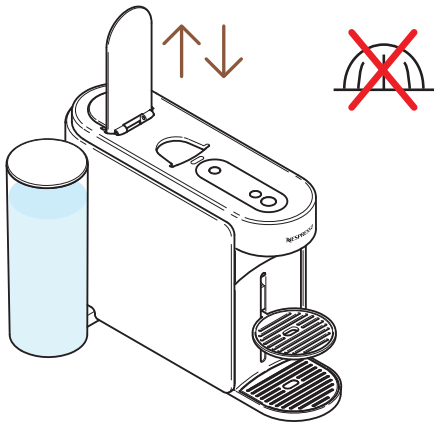

2 打开并关闭机器手柄以弹出之前的粉囊，并且不要放置任何新的粉囊。

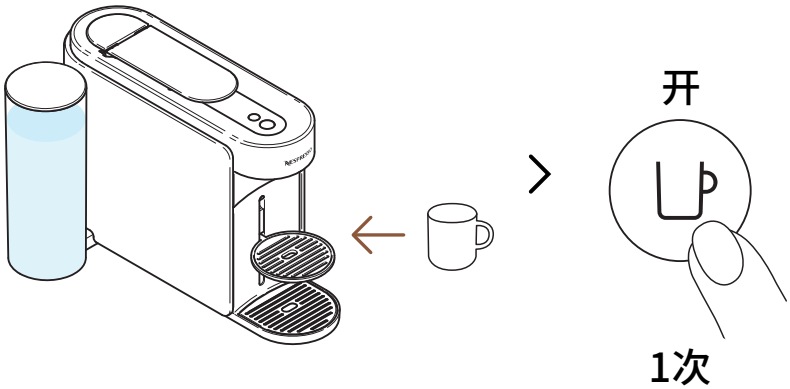

3 放置一个杯子，然后通过按一次咖啡按钮来开启机器。

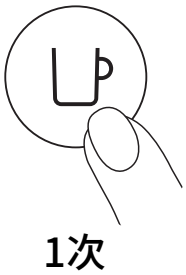

4 按一次咖啡按钮开始萃取，不要放入粉囊。

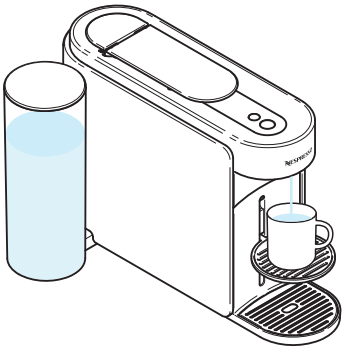

5 将会萃取约40毫升（约1.35盎司）的热水。此萃取无法饮用。

您可以随时通过按一次咖啡按钮停止萃取。为了正确使用您的机器，我们建议在萃取完全完成后（咖啡按钮稳定白色）打开手柄。

在此过程中，水可能会在保养模块中积聚。请在粉囊盒满或任何保养过程（清洁、除垢、清空等）后清空保养模块。

清洁

每月清洁一次您的机器，当您开始在杯子中看到咖啡残留物或长时间未使用后进行清洁。通过**Nespresso**智能应用程序，连接机器后可以轻松完成此过程。

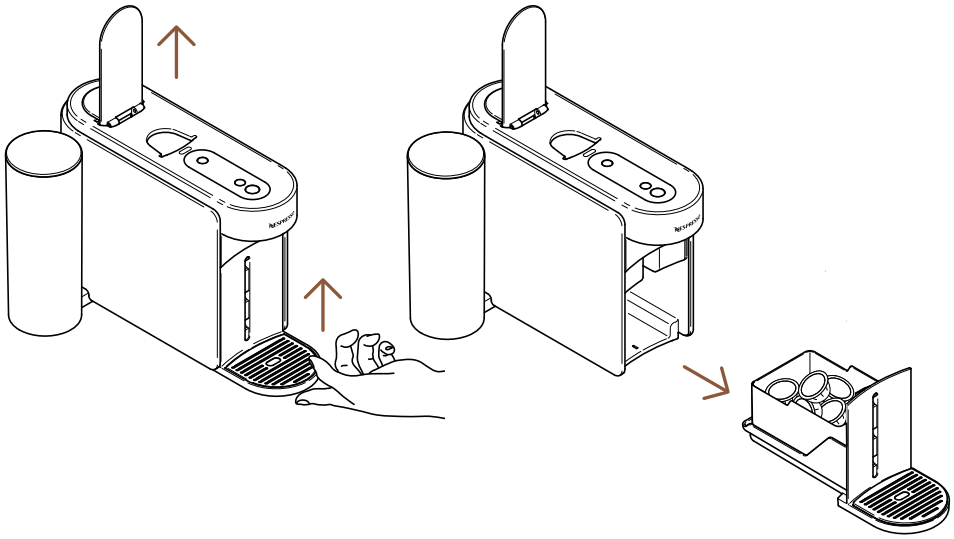

1 打开机器手柄以弹出粉囊并移除保养模块。

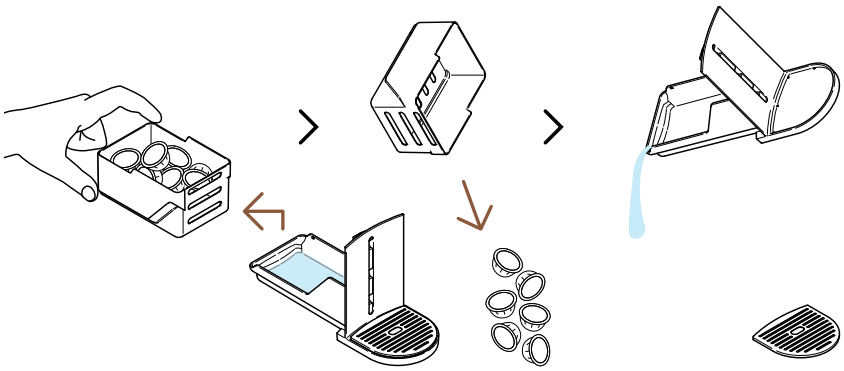

2 如有需要，清空粉囊盒，以及任何剩余的咖啡/水残留物。

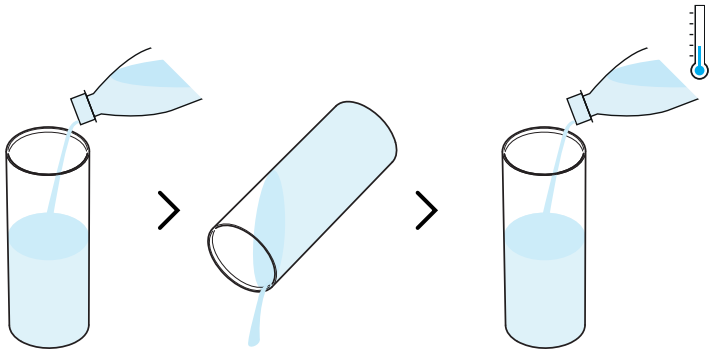

3 在用常温饮用水（0.5升/17盎司）填充之前，先冲洗水箱。

请确保在此过程中水箱仅加水一次。

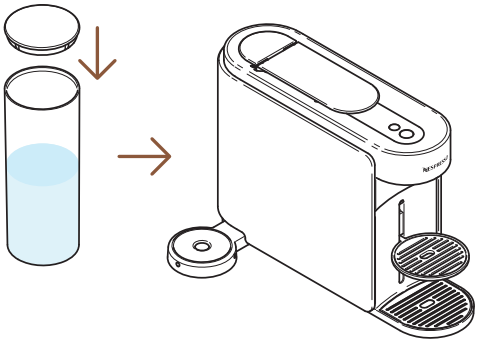

4 盖上水箱盖，将其放回机器上的适当位置。

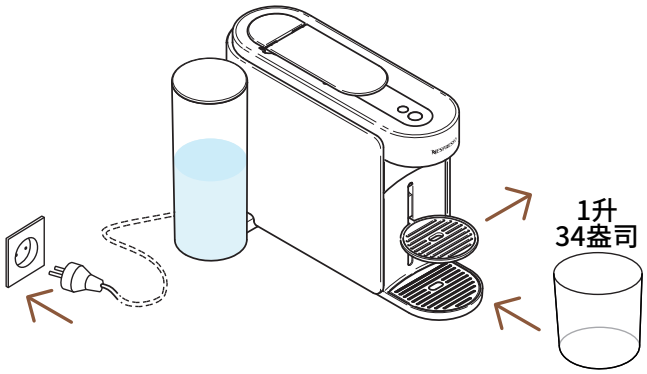

5 将机器插电，移除杯架，并在咖啡出口下放置一个空容器（至少1升/34盎司）。

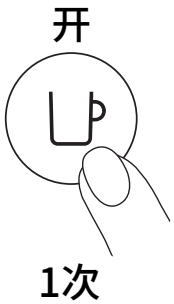

6 按下咖啡按钮一次开机。

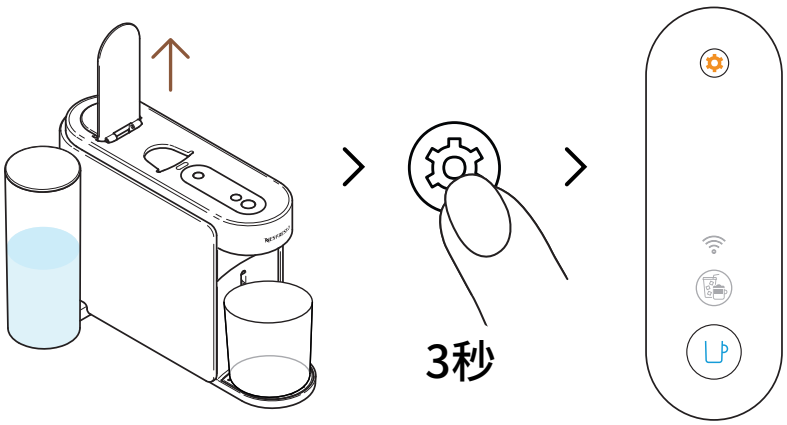

7 开启手柄。长按保养按钮至少3秒钟。当咖啡按钮显示稳定的蓝色时松开它。

要在启动任何程序之前退出保养模式，请再次按住保养按钮至少3秒。

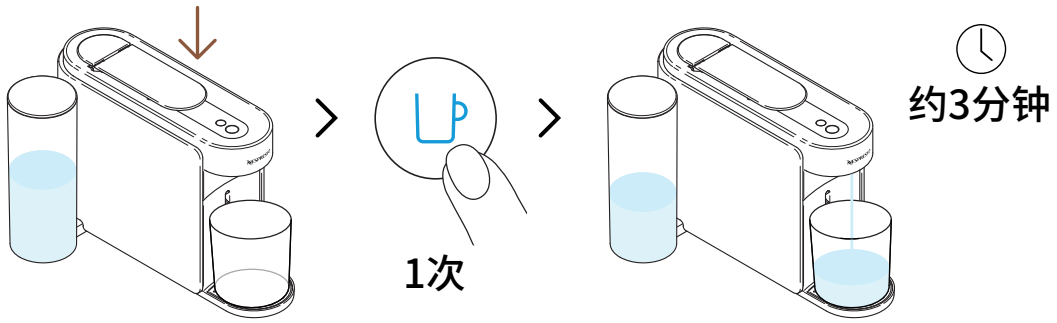

8 关闭手柄，按一次蓝色咖啡按钮以启动过程。

机器将开始冲洗，该过程可能需要3分钟。

在冲洗过程中，水可能会残留在保养模块。

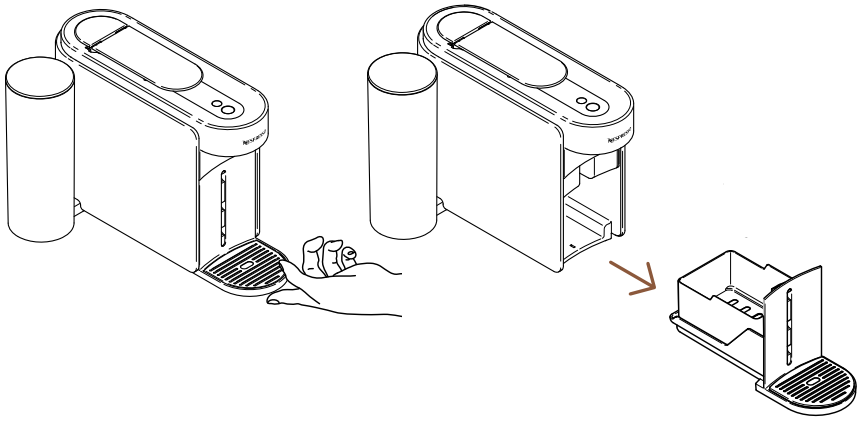

9 从机器中移除保养模块。

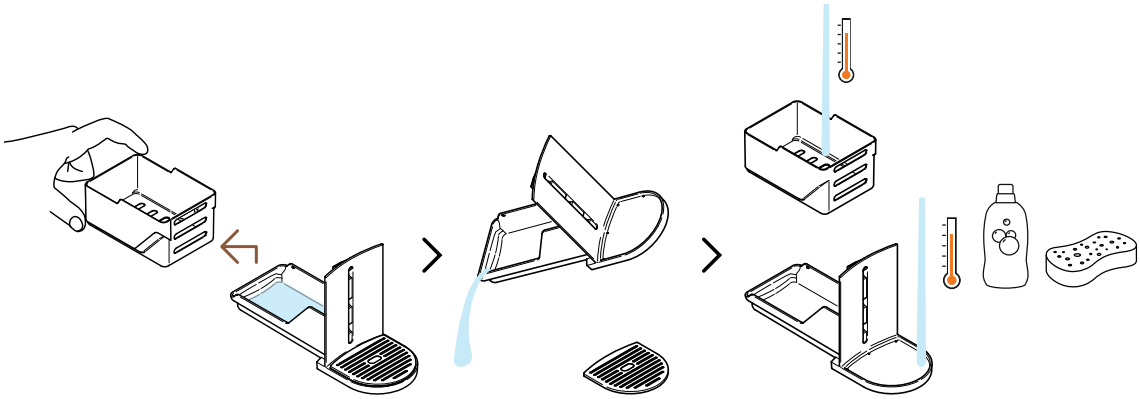

10 将粉囊盒与其他部分分开，清空任何剩余的水。用热水和无味的温和洗涤剂清洗保养模块。

注意: 请勿使用任何强效或磨蚀性清洁剂或溶剂清洁剂。不要把机器放在洗碗机里。切勿将电器或其部分浸入水中。

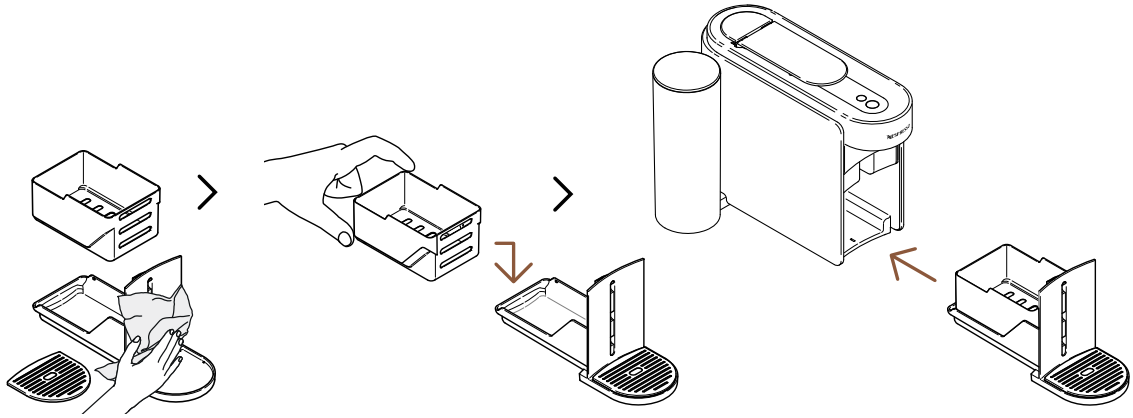

11 用干净新鲜的布擦干保养模块，并将其放回机器上。

当过程完成时（咖啡按钮稳定白色），机器将恢复到待机模式。

注意: 定期用干净的湿布清洁咖啡出口。清洁机器时始终使用柔软的布。

除垢

除垢可以确保您的机器在其整个使用寿命内正常运行，并使您的咖啡体验与第一天一样无与伦比。当保养按钮稳定橙色时，机器将指示需要除垢。
通过**Nespresso**智能应用程序，连接机器后可以轻松完成此过程。

除垢过程需要约15分钟，一旦启动无法中断。

您将需要:

- 一个可在www.nespressochina.com上购买的除垢套件
- 一个空容器（1.5升/51盎司）

第一周期:除垢

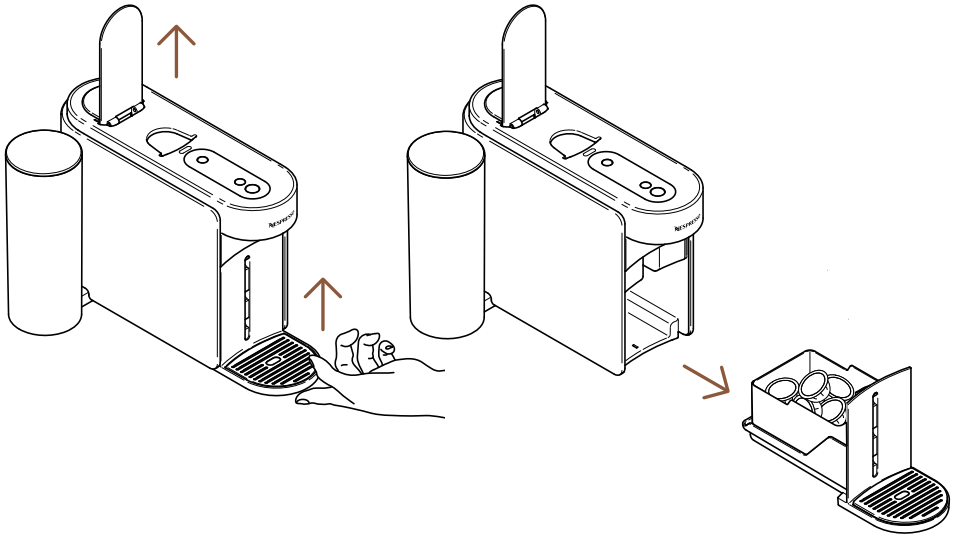

1 打开机器手柄以弹出使用过的粉囊。从机器中移除保养模块。

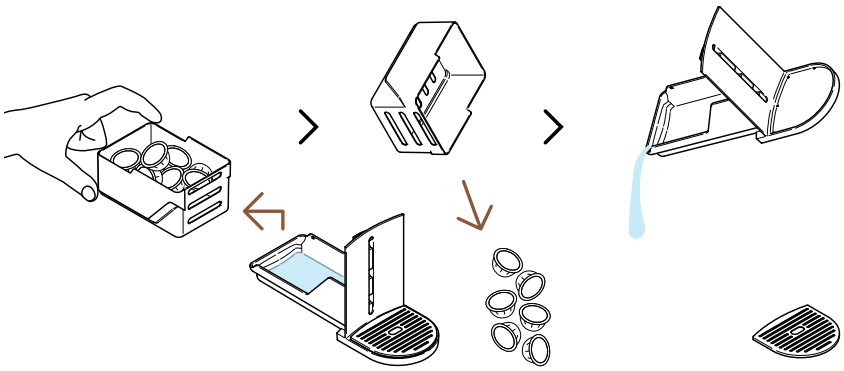

2 将粉囊盒与其他部分分开,清空任何剩余的咖啡/水残留物。

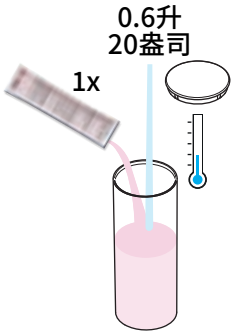

3 向水箱中注入0.6升/20盎司的水,加入1单位的**Nespresso**除垢液,并用盖子关闭水箱。

注意: 请注意,除垢液可能有害。避免与眼睛、皮肤和表面接触。

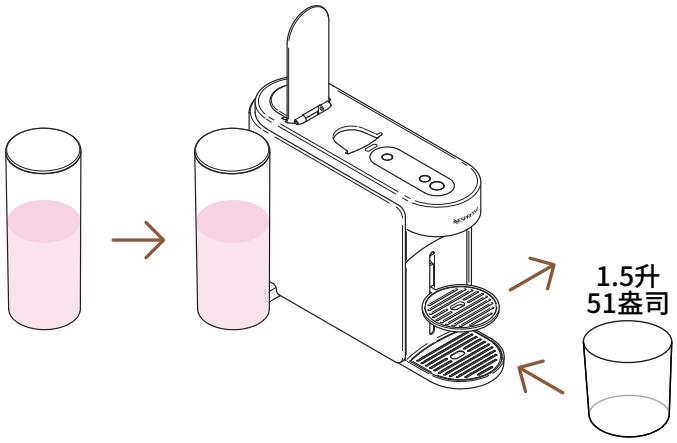

4 将水箱放回机器上。移除杯架，并在咖啡出口下放置一个空容器（至少1.5升/51盎司）。

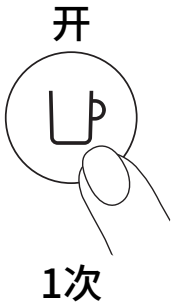

5 按下咖啡按钮一次开机。

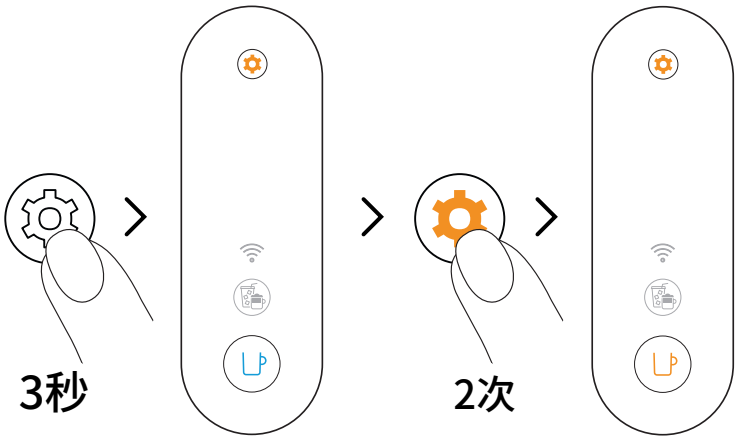

6 按住保养按钮至少3秒钟。一旦咖啡按钮稳定蓝色，松开它并再次按两次保养按钮。咖啡按钮应显示稳定橙色。

要在启动任何程序之前退出保养模式，请再次按住保养按钮至少3秒。

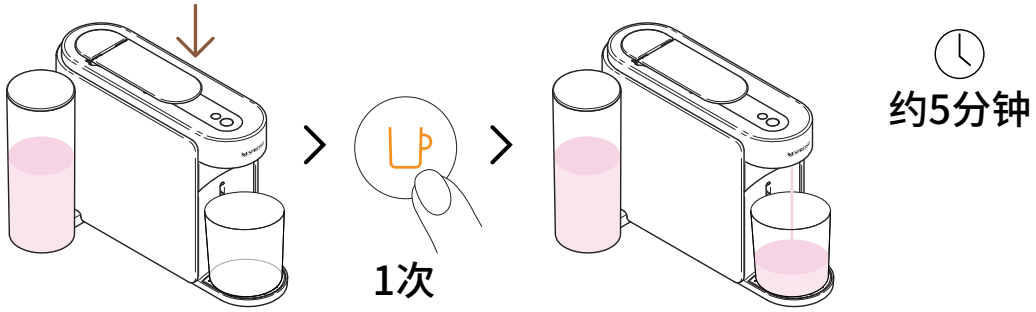

7 关闭手柄，按一次橙色咖啡按钮以启动第一个除垢周期。

机器将开始第一个除垢周期；该过程可能需要最多5分钟，完成后机器将自动暂停。

第二周期：冲洗

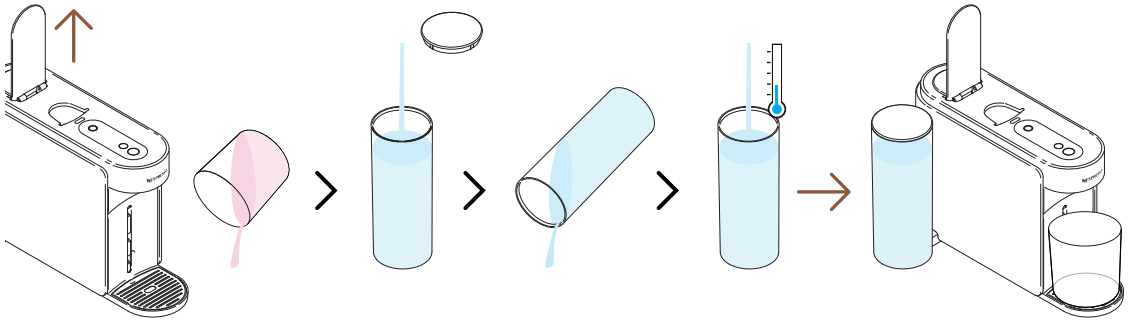

8 一旦第一个除垢周期完成，就该冲洗机器了。打开机器手柄，清空容器，冲洗水箱并用常温饮用水完全填满。将其放回原位。

请确保在此过程中水箱仅加水一次。

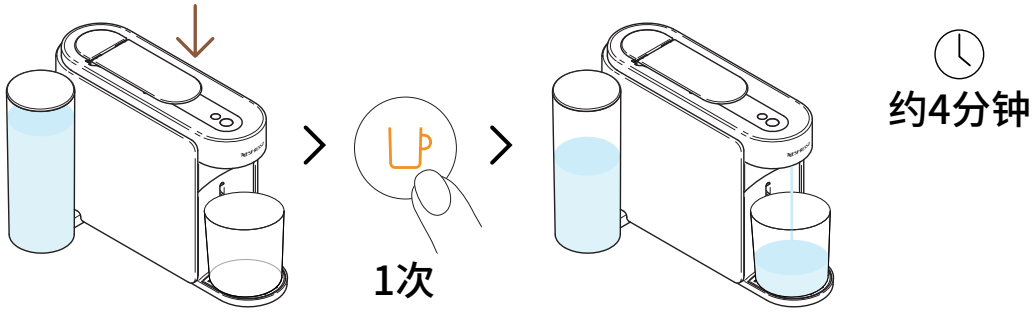

9 关闭手柄，再次按一次橙色咖啡按钮以启动除垢过程的冲洗阶段。

冲洗过程可能需要最多4分钟，完成后机器将自动停止。

在此过程中，水可能会在保养模块中积聚。

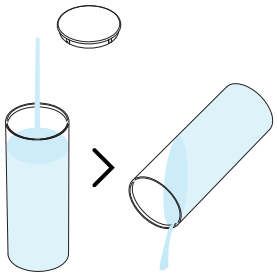

10 冲洗水箱。

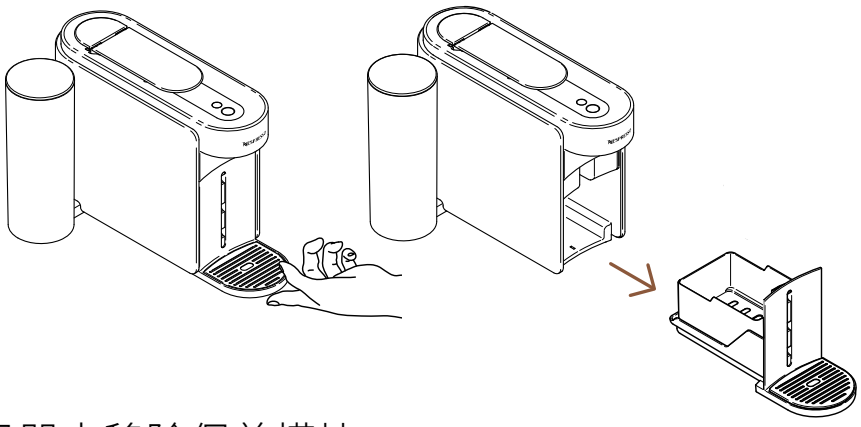

11 从机器中移除保养模块。

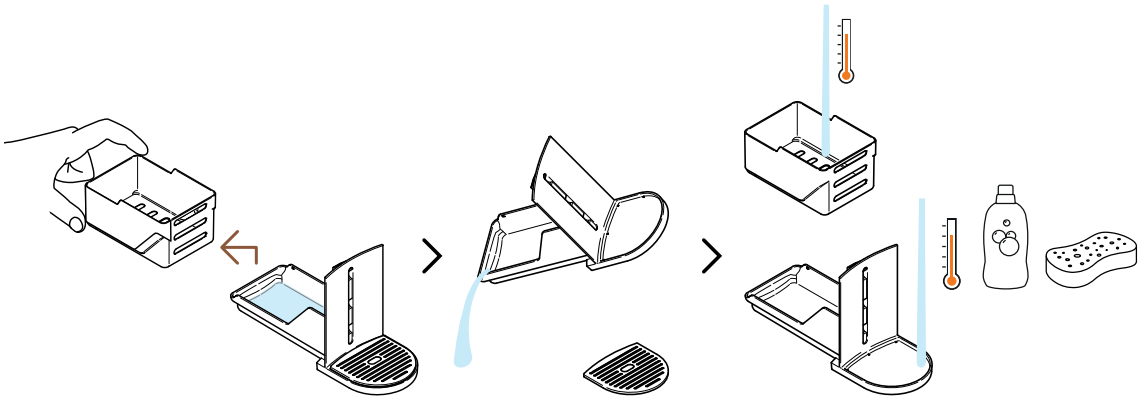

12 将粉囊盒与其他部分分开，清空任何剩余的水。用热水和无味的温和洗涤剂清洗保养模块。

注意: 请勿使用任何强效或磨蚀性清洁剂或溶剂清洁剂。不要把机器放在洗碗机里。切勿将电器或其部分浸入水中。

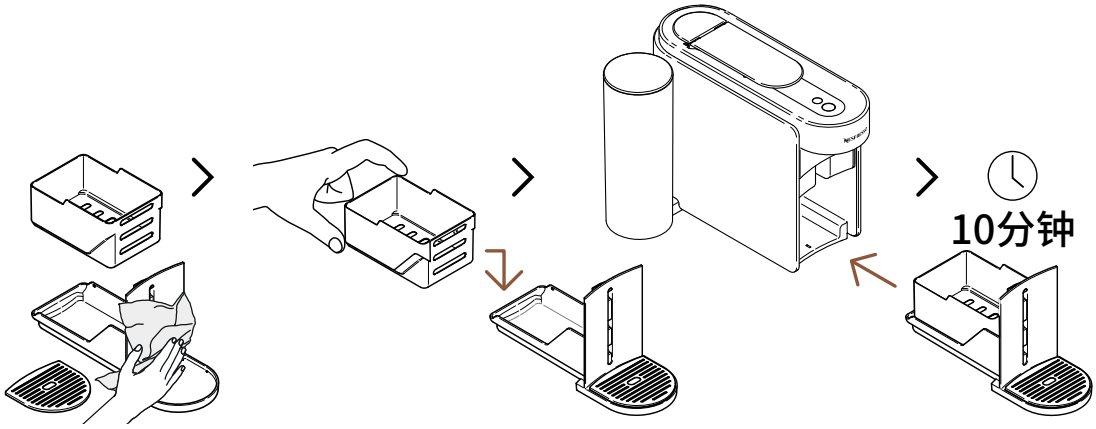

13 用干净新鲜的布擦干保养模块，并将其放回机器上。
在使用之前让机器静置10分钟

过程完成后，机器将停止并自动关闭。

注意: 定期用干净的湿布清洁咖啡出口。清洁机器时始终使用柔软的布。

排空管路

排空管道的过程可以在长时间不使用之前、为了防霜保护或在将机器送修之前进行。通过**Nespresso**智能应用程序，连接机器后可以轻松完成此过程。

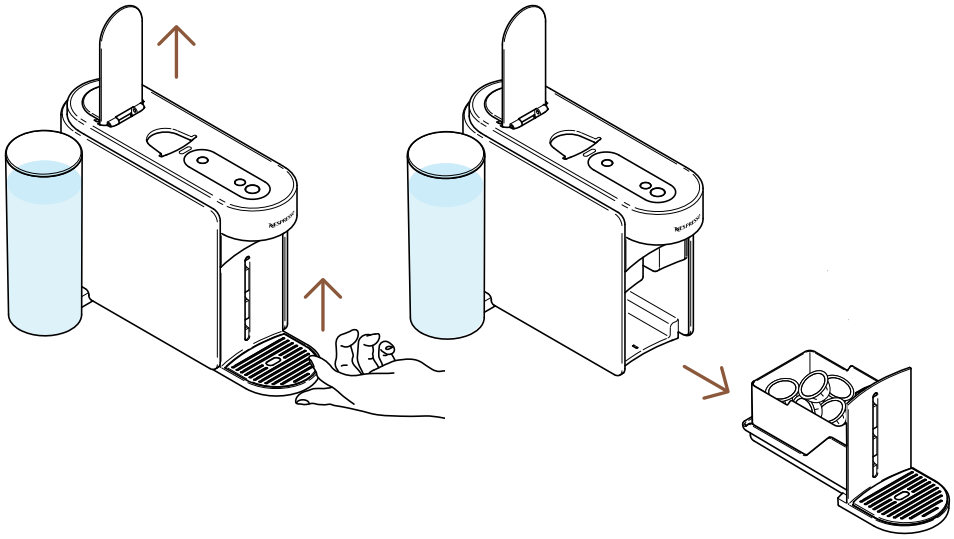

1 打开机器手柄以弹出使用过的粉囊。从机器中移除保养模块。

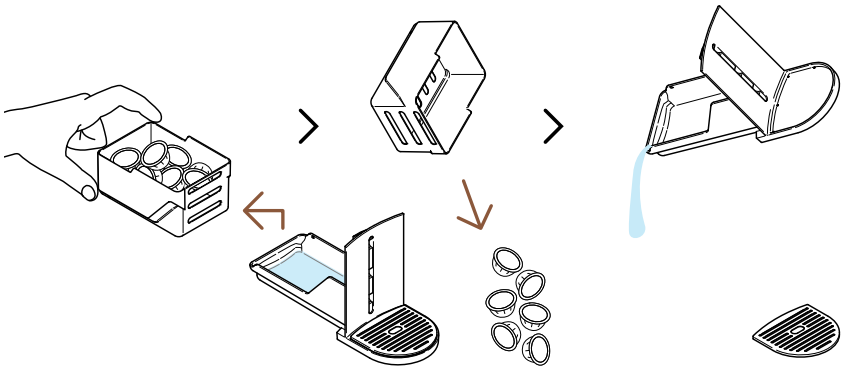

2 将粉囊盒与其他部分分开，清空任何剩余的咖啡/水残留物。

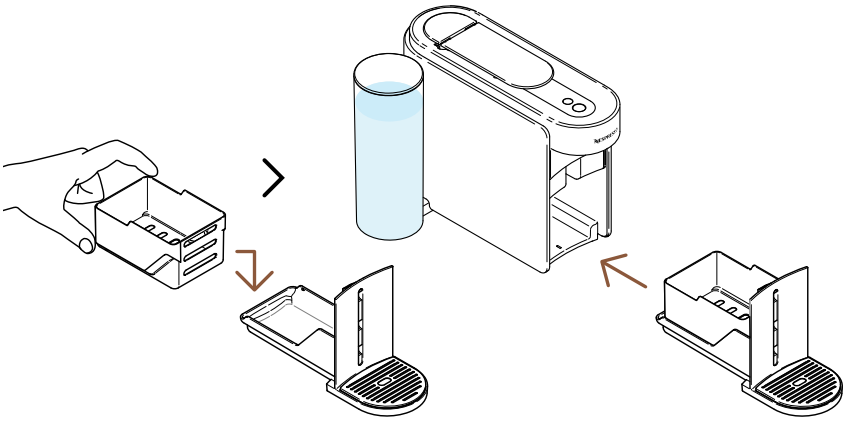

3 将保养模块放回机器上。

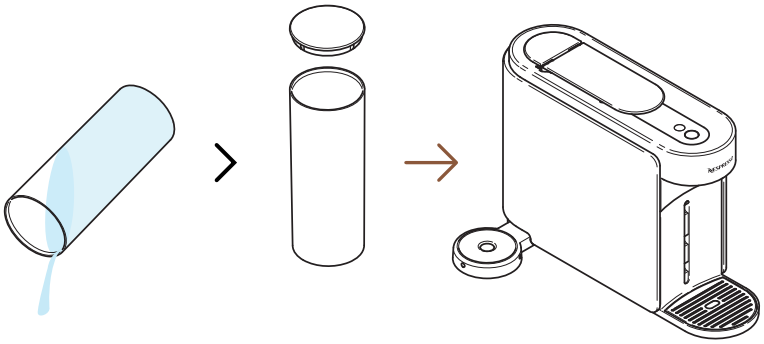

4 清空水箱，并将其放回机器上时不加水。

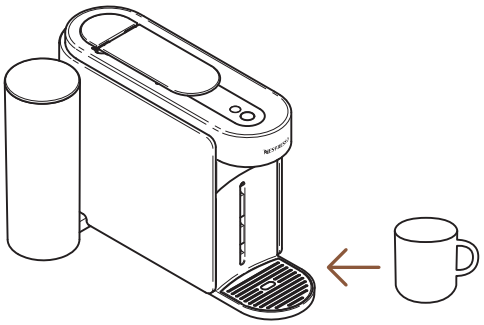

5 在咖啡出口下放置一个空杯子。

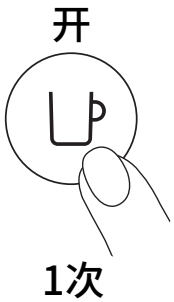

6 按下咖啡按钮一次开机。

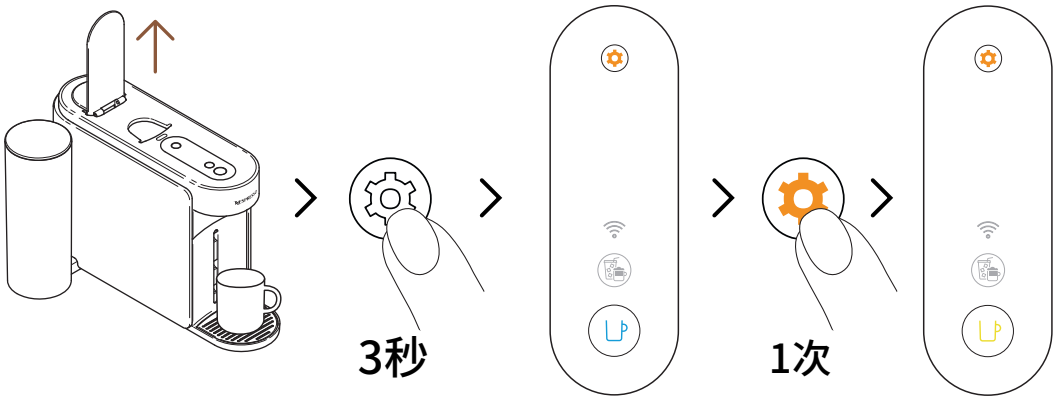

7 打开机器手柄。按住保养按钮至少3秒钟。一旦咖啡按钮稳定蓝色，松开它并再次按保养按钮。咖啡按钮应显示稳定黄色。

要在启动任何程序之前退出保养模式，请再次按住保养按钮至少3秒。

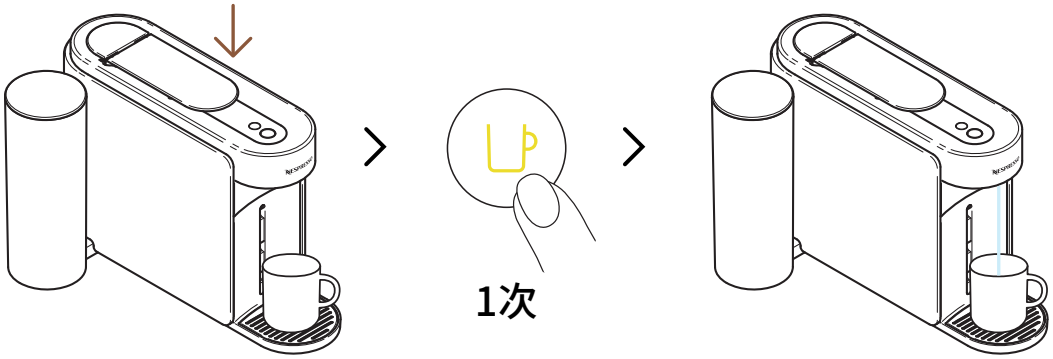

8 关闭手柄，按一次黄色咖啡按钮以启动排空过程。

在此过程中，咖啡按钮将闪烁黄色，并将在程序完成后关闭。

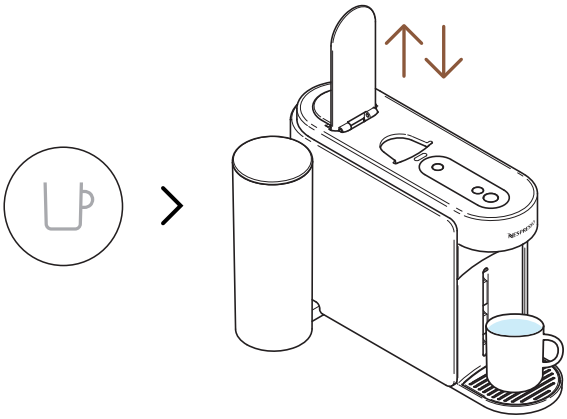

9 一旦程序完成（咖啡按钮熄灭），请打开并关闭机器手柄。

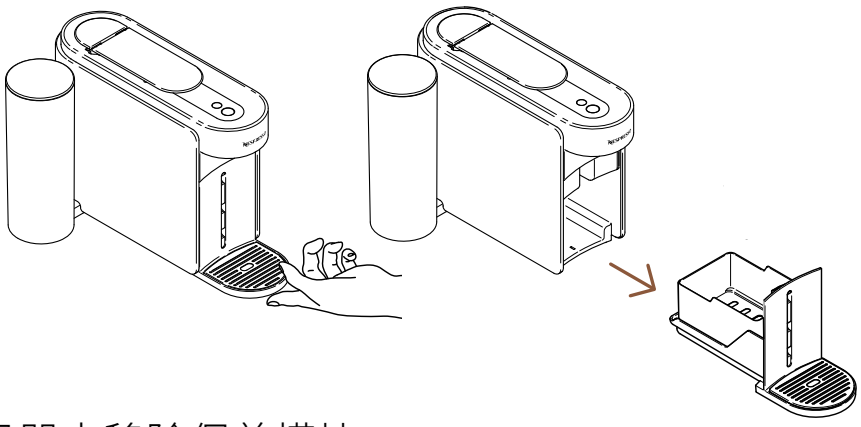

10 从机器中移除保养模块。

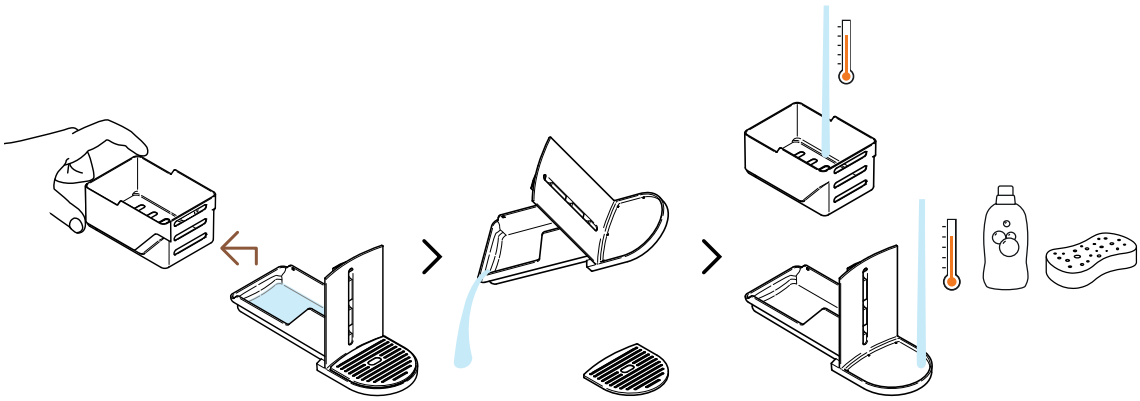

11 将粉囊盒与其他部分分开，清空任何剩余的水。用热水和无味的温和洗涤剂清洗保养模块。

注意: 请勿使用任何强效或磨蚀性清洁剂或溶剂清洁剂。不要把机器放在洗碗机里。切勿将电器或其部分浸入水中。

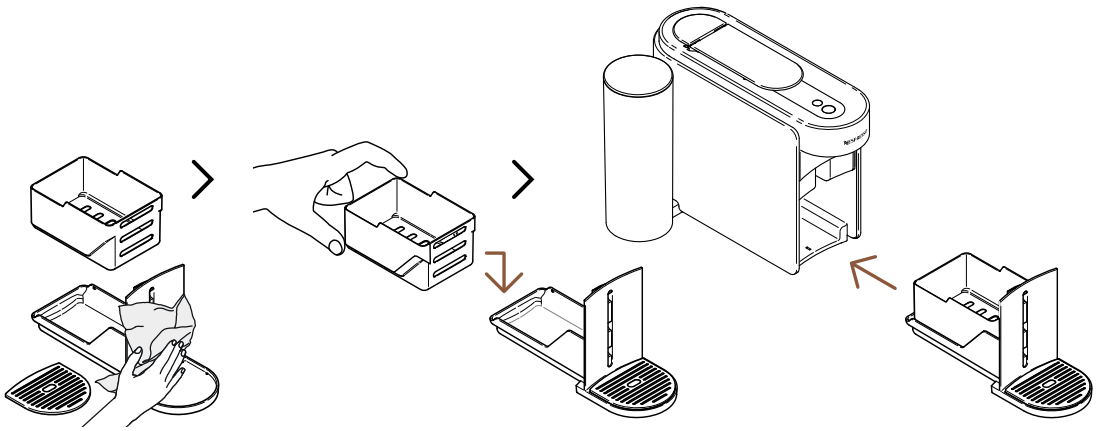

12 用干净新鲜的布擦干保养模块，并将其放回机器上。

咖啡机设定

重置

此程序允许您将机器和**Nespresso**智能应用程序重新编程为出厂设置，仅去除自定义参数。

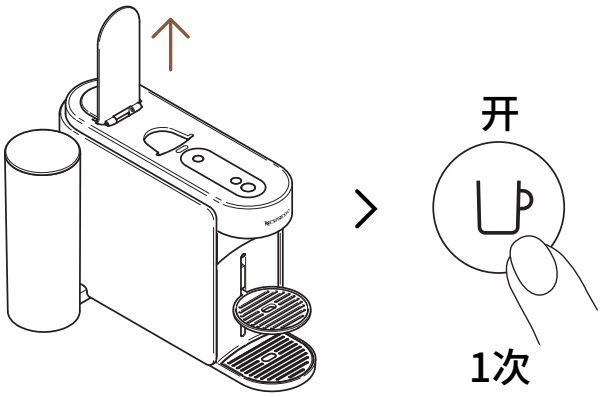

1 开启手柄，按一次咖啡按钮开机。

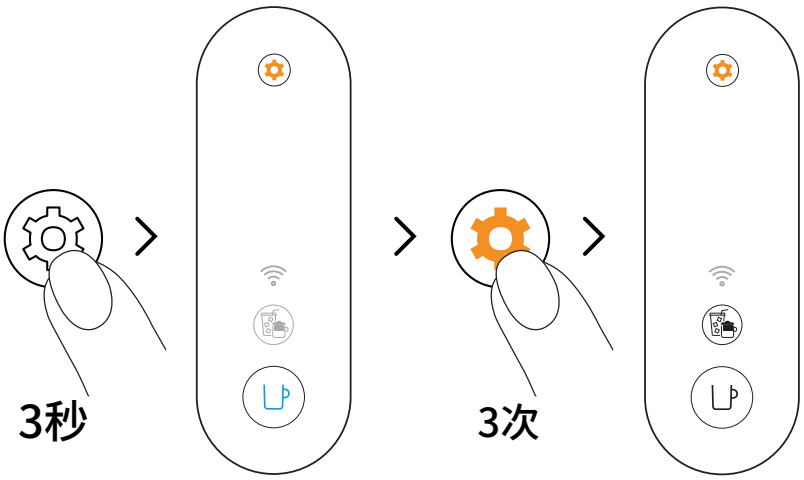

2 按住保养按钮至少3秒钟。一旦咖啡按钮稳定蓝色，松开它，然后再次按保养按钮3次。咖啡按钮和花式咖啡按钮应显示稳定白色。

要在启动任何程序之前退出保养模式，请再次按住保养按钮至少3秒。

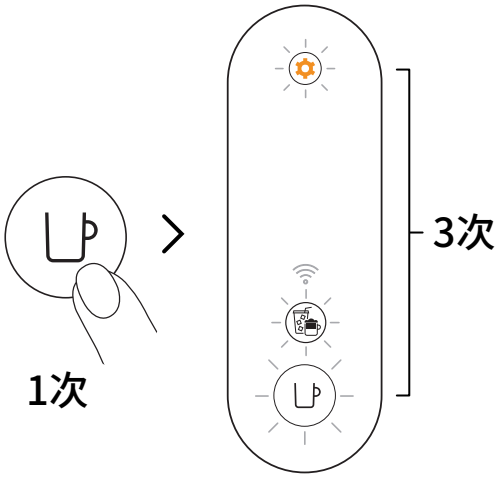

3 按一次咖啡按钮以确认。三个按钮将闪烁三次，以确认机器现在已重新编程为出厂设置。

当过程完成时（咖啡按钮稳定白色），机器将恢复到待机模式。

移除并重置机器

此程序将完全将您的机器重新编程为出厂设置，去除您所有的自定义参数，并将您的机器从**Nespresso**智能应用程序中移除。

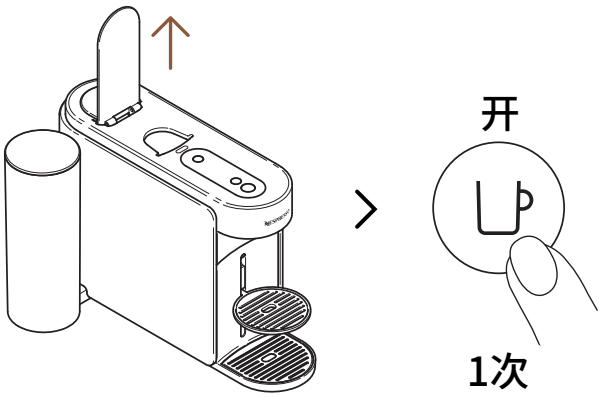

1 开启手柄，按一次咖啡按钮开机。

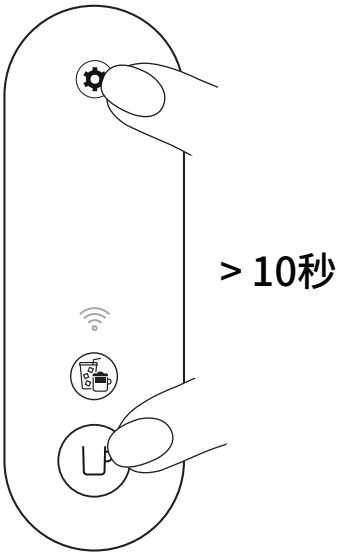

2 按住咖啡按钮和保养按钮至少10秒钟。

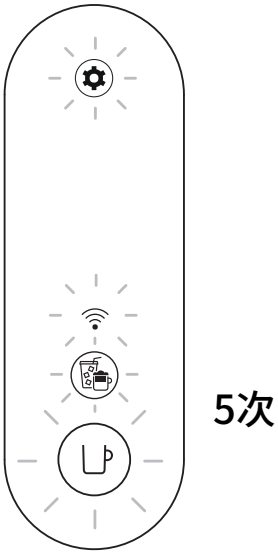

3 所有按钮和连接LED将闪烁5次，以确认机器现在已完全重置为出厂设置。

当过程完成时，机器将关闭。现在您的机器已从**Nespresso**智能应用程序中移除。

按键灯提示

您想了解更多关于Vertuo Up的闪烁信息吗?
请查看以下视频:

故障排除

咖啡按钮熄灭。

- 机器在2分钟未使用后自动关闭。按一次咖啡按钮将其打开。
- 检查插头连接和电压是否符合机器标签的要求。

没有水/咖啡从机器出口流出。

- 检查水箱是否装满常温饮用水并正确放置。
- 确保新鲜的Vertuo粉囊已正确放入，手柄已正确关闭，然后按一次咖啡按钮以萃取咖啡。
- 打开机器手柄以弹出粉囊，然后按照“**清洁**”部分的说明进行清洁。
- 如果保养按钮稳定橙色，请按照“**除垢**”部分的说明对机器进行除垢。

咖啡不够热。

- 首次萃取可能会受到杯内温度较低的影响，尤其是Ristretto和Espresso杯尺寸。
- 按照“**连接您的机器**”部分的说明，通过**Nespresso**智能应用程序自定义咖啡温度。
- 使用此机器，您可以通过短时间冲洗功能预热杯子（请遵循“**短时间冲洗**”部分）。将会萃取约40毫升（1.35盎司）的热水。此萃取无法饮用。
- 如果保养按钮稳定橙色，请按照“**除垢**”部分的说明对机器进行除垢。

我在废水盒中看到太多咖啡/水液体。

- 您可能会在每次萃取后在滴水托盘中发现一些咖啡/水液体（每杯几毫升），这是由于机器的技术和设计造成的。每次清空废弃粉囊盒并用温和无味的洗涤剂清洁部件后，务必从废水盒中清空咖啡/水液体，并在放回机器上之前将其擦干。
- 如果您在未插入粉囊的情况下按下咖啡按钮，则已启动短时间冲洗功能。将会萃取约40毫升（1.35盎司）的热水。此萃取无法饮用，且20毫升将会流入到废水盒中。

机器似乎在漏水。

- 您可能会在每次萃取后在滴水托盘中发现一些咖啡/水液体（每杯几毫升），这是由于机器的技术和设计造成的。每次清空废弃粉囊盒并用温和无味的洗涤剂清洁部件后，务必从废水盒中清空咖啡/水液体，并在放回机器上之前将其擦干。
- 如果您在未插入粉囊的情况下按下咖啡按钮，则已启动短时间冲洗功能。将会萃取约40毫升（1.35盎司）的热水。此萃取无法饮用，且20毫升将会流入到废水盒中。
- 检查水箱和保养模块是否放置正确。
- 检查粉囊盒是否满了，清空废水盒，确保没有粉囊卡在机器中。

机器萃取的咖啡流量异常。

- 首先，咖啡流速取决于咖啡品种。
- 确保新鲜的Vertuo粉囊已正确放入，手柄已正确关闭，然后按一次咖啡按钮以萃取咖啡。
- 检查水箱是否正确放置在机器上。
- 如果保养按钮稳定橙色，请按照“除垢”部分的说明对机器进行除垢。

机器仅在萃取“水”。

- 如果机器无法读取印刷的粉囊代码，机器将释放40毫升（1.35盎司）不可饮用的水
（短时间冲洗）。
  - 确保粉囊没有损坏（包括代码）。请不要重复使用同一粉囊。
  - 请尝试使用一个新鲜的Vertuo粉囊，
    并确保其放置正确。
- 如果问题仍然存在，请联系**Nespresso**客户服务。

机器关闭。

- 机器在2分钟未使用后自动关闭。按一次咖啡按钮将其打开。如果您正在**Nespresso**智能应用程序上浏览，您的机器将保持开启。如有需要，请参阅“开/关”部分。
- 机器可以随时手动关闭（不使用时），按住咖啡按钮约1秒钟。所有按钮和LED将闪烁一次，然后关闭。
- 检查插头连接和电压是否符合机器标签的要求。
- 拔掉插头，等待几秒钟，然后再次插入机器。

我的杯子中有咖啡渣。

- 确保新鲜的Vertuo粉囊已正确放入，手柄已正确关闭，然后按一次咖啡按钮以萃取咖啡。请不要重复使用同一粉囊。
- 当您开始在杯子中看到咖啡残留物或长时间未使用后，请按照“清洁”部分的说明清洁机器。
- 如果保养按钮稳定橙色，请按照“除垢”部分的说明对机器进行除垢。

咖啡按钮显示稳定白光，但机器未启动萃取。

- 检查手柄是否关闭良好。
- 确保新鲜的Vertuo粉囊已正确放入，手柄已正确关闭，然后按一次按钮以萃取。
- 如果机器已连接，可能正在进行自动软件更新。请打开**Nespresso**智能应用程序以检查机器状态，或等待约5分钟。

咖啡按钮显示稳定橙光，但机器未启动萃取。

- 向水箱中加注入常温饮用水，检查其在机器上的放置是否正确，然后按一次咖啡按钮以开始萃取。
- 如果保养按钮稳定橙色，请按照“除垢”部分的说明对机器进行除垢。

我的机器缺水了。我该如何恢复制作咖啡？

- 向水箱中注入常温饮用水，然后按一次咖啡按钮以重新启动萃取。如果提取已开始，您的杯子将填充缺失的液体。

咖啡按钮在机器萃取时闪烁白光。

- 如果咖啡正常流出，这表示机器正常工作。
- 如果清水（不是咖啡）从咖啡机流出，则您已启动短时间冲洗。请按照“短时间冲洗”部分的说明进行操作。

花式咖啡按钮显示稳定白光。

- 您按了一次花式咖啡按钮，激活了一个帮助您制作咖啡配方的模式。
- 通过点击专用按钮，此功能将为您提供浓缩咖啡制备；这是制作您想要的所有冰咖啡和基于牛奶的咖啡饮料的第一步。
- 要关闭此按钮，请在启动萃取之前再次按一次。

花式咖啡按钮在萃取开始前关闭，咖啡以预设的杯量流出。

- 由于杯子尺寸，某些粉囊无法使用此模式提取（浓烈咖啡、冷萃咖啡、分享咖啡/Bianco Piccolo和Bianco Leggero，已优化用于咖啡配方）。我们也不建议使用此模式提取Alto粉囊或Coffee+系列。
- 为了防止粉囊损失，您的机器已在预设的杯量下萃取咖啡。

我的杯内杯量与Nespresso预设的杯量不一致。

- 很可能您的杯量已自定义。
- 您可以通过按住咖啡按钮，直到达到所需杯量，然后松开咖啡按钮，手动重新编程您的杯量。
- 如果您的机器已连接，您还可以通过**Nespresso**智能应用程序中的“**咖啡杯量和温度**”部分调整杯量。
- 如果您希望恢复到**Nespresso**预设的咖啡杯量，您可以按照“**重置我的设置**”部分的说明重置机器设置。
- 如果问题在执行工厂重置后仍然存在，请联系**Nespresso**客户中心。

一旦萃取完成，如何向我的杯子中添加更多咖啡？

- 您可以通过再次按一次咖啡按钮而不弹出已用的粉囊来补充咖啡。将再次萃取相同的体积。如果您想在提取完成之前停止萃取过程，只需再次按一次咖啡按钮。
- 如果您想增加所有咖啡的体积：
  - 您可以通过按住咖啡按钮，直到达到所需杯量，然后松开咖啡按钮，手动重新编程您的杯量。
  - 如果您的机器已连接，您还可以通过**Nespresso**智能应用程序中的“**咖啡杯量和温度**”部分调整杯量。

保养按钮稳定橙色。

- 请按照“除垢”部分的说明对机器进行除垢。
- 我们建议使用**Nespresso**除垢套件，以避免对机器造成损坏。如有任何其他关于除垢的问题，请联系**Nespresso**客户服务。

保养按钮发光橙色。

- 您已进入保养模式，这是一个旨在便于您与机器保养互动的循环。
- 在此模式下，每种颜色/图标组合与特定功能关联：
  - 咖啡按钮稳定蓝色：清洁
  - 咖啡按钮稳定黄色：排空管道
  - 咖啡按钮稳定橙色：除垢
  - 咖啡和花式咖啡按钮稳定白色：将我的机器设置重置为出厂参数（仅限自定义参数）。
  - 咖啡按钮稳定白色且WiFi LED亮起：
    切换连接模块的开/关。
- 要进入或退出此模式，请按住保养按钮至少3秒钟（进入时，直到咖啡按钮变蓝，退出时，直到咖啡按钮变白）。
- 要启动每个保养功能，只需按一次咖啡按钮，确保其颜色与所需操作相对应。按钮将在过程完成之前闪烁。
- 所有这些保养程序都可以通过**Nespresso**智能应用程序轻松指导，一旦您的机器连接。

咖啡按钮闪烁蓝色、橙色或黄色。

- 您的机器正在进行保养程序。
- 请勿在程序完成之前操作机器。
  - 咖啡按钮稳定蓝色：清洁
  - 咖啡按钮稳定黄色：排空管道
  - 咖啡按钮稳定橙色：除垢

当我尝试启动保养程序(清洁、除垢或排空管道)时,咖啡按钮闪烁5次橙色,机器未启动该过程。

- 打开并关闭机器手柄以检查是否未插入粉囊,然后再次按咖啡按钮。

当我尝试启动保养程序(清洁、除垢或排空管道)时,咖啡按钮闪烁橙色一次,机器未启动该过程。

- 向水箱中注入常温饮用水,检查其在机器上的放置是否正确,然后按一次咖啡按钮以启动保养程序。
- 重要提示:一旦启动,请确保使用指定的量完成除垢程序,以避免被阻塞。

当我打开机器时,WiFi LED亮起。

- 您的机器可以连接到**Nespresso**智能应用程序,以增强完整的Vertuo体验。
- 借助**Nespresso**智能应用程序,您将能够:
  - 个性化您的咖啡杯量和温度
  - 简化机器保养
  - 发现咖啡配方的世界
- 当您的机器尚未与**Nespresso**智能应用程序配对或失去连接时,WiFi LED闪烁。
- 您可以通过扫描机器滴水网格上的二维码或手动打开、更新或下载**Nespresso**智能应用程序来顺利配对您的机器。
- 如果您不连接机器,WiFi LED将在每次您打开机器时闪烁。
- 如果您希望禁用连接模块,或如果您的国家不支持连接到**Nespresso**智能应用程序,**请按照“禁用/重新启用连接模块”**部分的说明进行操作。

当我打开机器时，WiFi LED保持熄灭。

- 您的连接模块已被禁用。
- 如果您想将机器连接到**Nespresso**智能应用程序并增强完整的Vertuo体验，请按照“**禁用/重新启用连接模块**”部分的说明进行操作。

当我打开机器时，WiFi LED稳定白色。

- 您的机器已连接到**Nespresso**智能应用程序，以增强完整的Vertuo体验。
- 借助**Nespresso**智能应用程序，您将能够：
  - 个性化您的咖啡杯量和温度
  - 简化机器保养
  - 发现咖啡配方的世界

如何进行完整的工厂重置？

- 此程序将完全将您的机器重新编程为出厂设置，去除您所有的自定义参数，并将您的机器从**Nespresso**智能应用程序中断开连接。
- 同时按下保养按钮和咖啡按钮至少10秒钟。
- 如果您希望仅去除自定义参数，请遵循保养模式中提供的灯光程序。

我的咖啡按钮闪烁红色（快速闪烁2次，然后长时间间隔，持续重复）。

- 机器显示错误。
  - 请等待几秒钟后再操作机器。
  - 拔掉机器的插头，等待几秒钟，然后重新插入。
  - 如果问题仍然存在，请联系**Nespresso**客户服务。

我的咖啡按钮快速闪烁红色；花式咖啡按钮和WiFi LED快速闪烁白色，然后机器关闭。

- 机器因错误或冷却而关闭。

咖啡按钮闪烁橙色（快速闪烁2次，然后长时间间隔，仅一次）。	• 机器因误用而显示紧急停止（例如，如果您在咖啡萃取时打开了手柄）。为避免损坏机器，我们建议在萃取时不要打开机器手柄。
咖啡按钮红色闪烁2秒。	• 机器因过热情况正在冷却。请保持插电，并在大约10分钟后再使用。
咖啡按钮显示紫色。	• 您的机器处于服务模式。请联系**Nespresso**客户服务。

技术规格

电源	**CH:** 230 V, 50/60 Hz, 1020 W **EU/AU/ME/KR/ZA:** 220–240 V, 50/60 Hz, 940–1100 W **BR3:** 220 V, 60 Hz, 940 W **MX, BR:** 127 V, 60 Hz, 1130 W **CL:** 220 V, 50/60 Hz, 940 W **CN:** 220 V~, 50 Hz, 940 W **TW:** 110 V, 60 Hz, 1130 W **JP:** 100 V, 50/60 Hz, 990 W
频率	Bluetooth® (LE) 2.402–2.480 GHz Wi-Fi® 2.412 – 2.472 GHz • BR3/MX/TW: 2.412 – 2.462 GHz • CN: 2.400 – 2.4835 GHz • JP: 2.412 – 2.484 GHz
射频输出功率 (EIRP)	Bluetooth® 7.82 dBm max (EIRP) and Wi-Fi® <20 dBm (EIRP)
待机模式	0.099 W/h
关闭模式	在2分钟未使用后
加热时间	3秒
可移动杯架	3个位置
电缆长度	**MX:** 100 cm (+/− 2 cm) / 39.3 in (+/− 0.8 in) **其他**: 80 cm (+/− 2 cm) / 31 in (+/− 0.8 in)
机器重量	~4 kg / 8.8 lbs
水箱容量	1.4 L / 47.3 fl oz
尺寸 (宽 x 深 x 高)	12 x 49.4 x 25.7 cm / 4.7 x 19.45 x 10.12 in
粉囊盒容量	18个浓缩咖啡或13个马克杯咖啡

机器代码

Nespresso	MC1, MD1
Breville	BNV620/BNV650
Delonghi	ENV200
Krups	XN940, XN941
Sage	SNV620, SNV650

CHT

安全

探索我的咖啡機

首次使用

自訂我的咖啡杯量

維護

咖啡機設定

了解咖啡機指示燈

故障排除

技術規格

安全

注意: 在使用咖啡機前，請參閱安全須知以避免任何可能的傷害和損害。
請先閱讀安全預防措施，以避免致命的電擊和火災風險。插入電源時，請確保接地連續性。

ⓘ 開箱時，請移除包覆咖啡機的塑膠膜。

廢棄處理與環境保護

本設備符合歐盟指令2012/19/EC。包裝材料和設備包含可回收材料。您的設備含有可回收且有價值的材料。將廢棄物分類有助於回收。請洽當地政府了解回收資訊。

探索我的咖啡機

咖啡機概覽

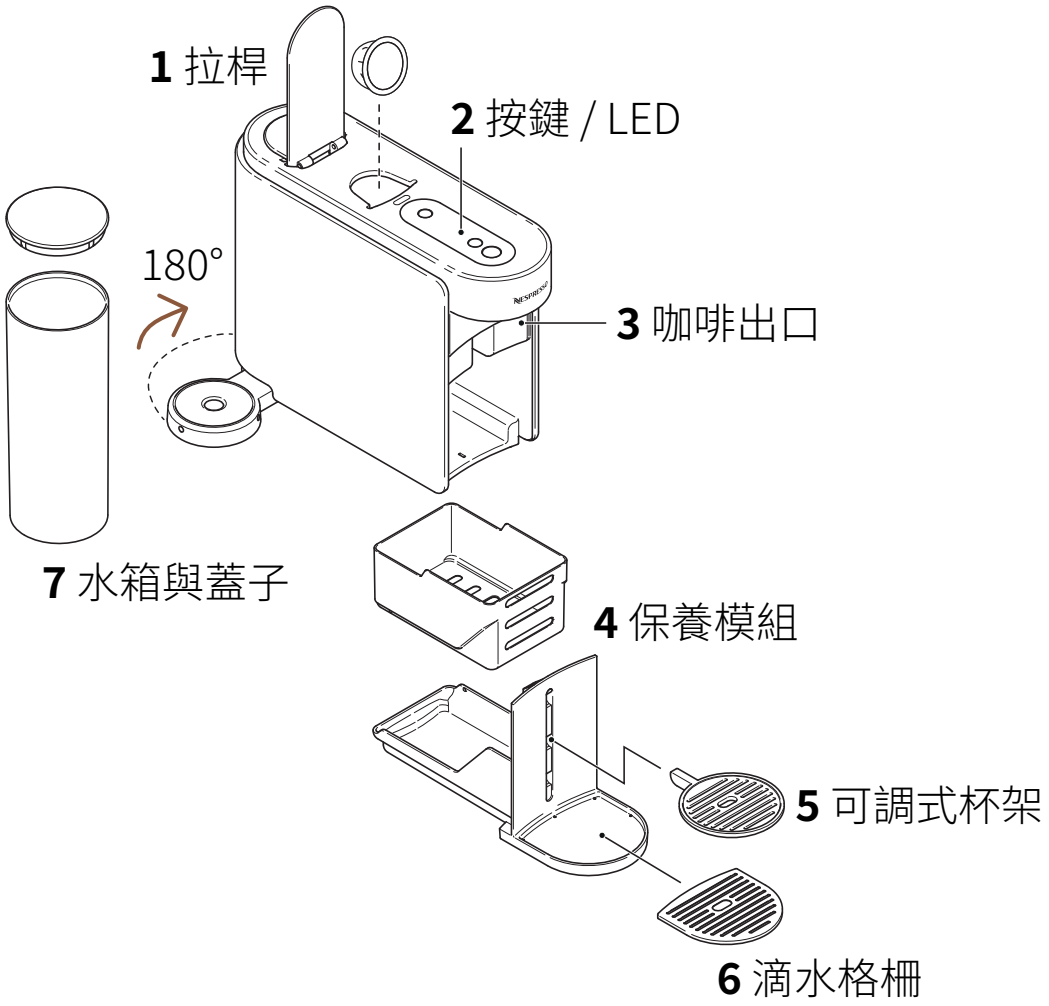

請勿將可拆卸配件放入洗碗機。

按鍵 / LED

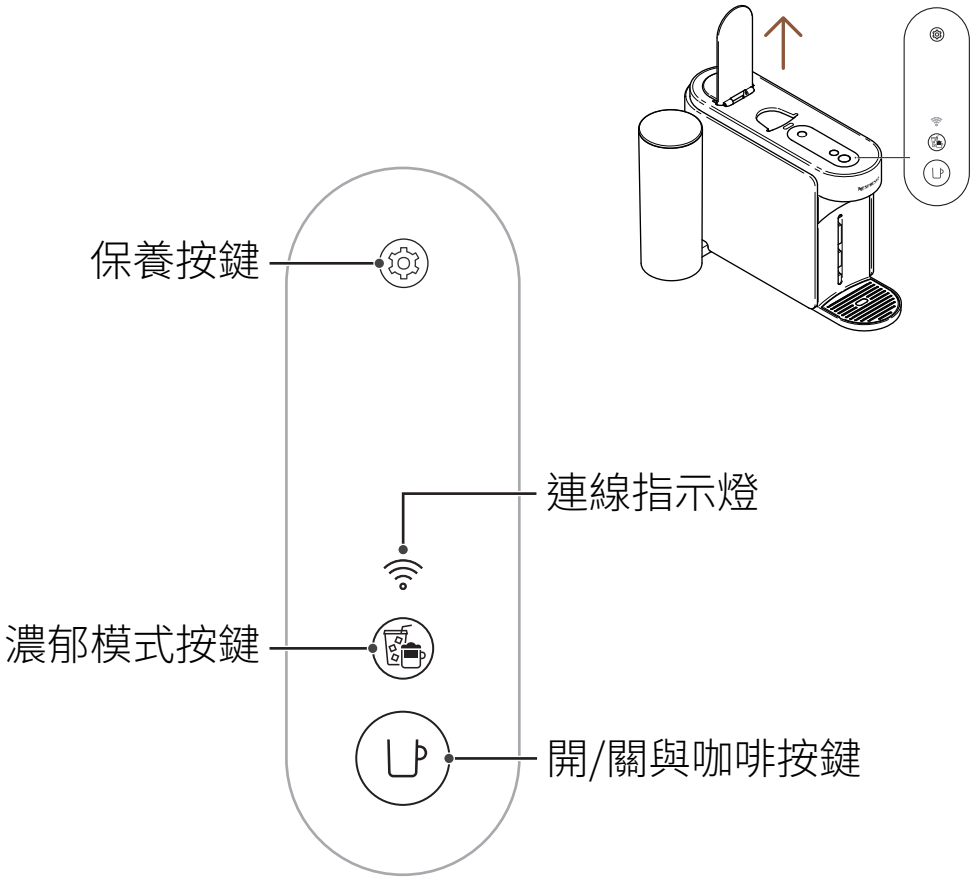

包裝內容

1 Vertuo Up 咖啡機
2 **Nespresso** 粉/膠囊體驗組（12顆粉/膠囊）
3 快速入門指南
4 安全說明與保固
5 藍牙連線貼紙
6 清洗貼紙

開箱: 由於包裝使用再生材料，咖啡機表面可能有些微灰塵，這並不危險，請用柔軟紙巾擦拭即可。

開啟 / 關閉

打開
打開拉桿

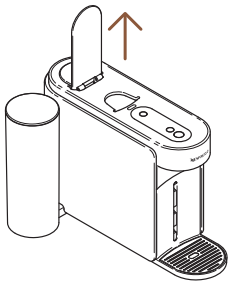

關閉
關閉拉桿

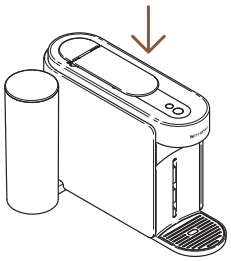

開啟或關閉拉桿並不會啟動咖啡機。必須正確關閉拉桿才能開始調製咖啡。建議在調製咖啡完成後(咖啡按鍵恆亮白燈)才開啟拉桿，開啟拉桿後會退出粉(膠)囊。

移除與清潔保養模組

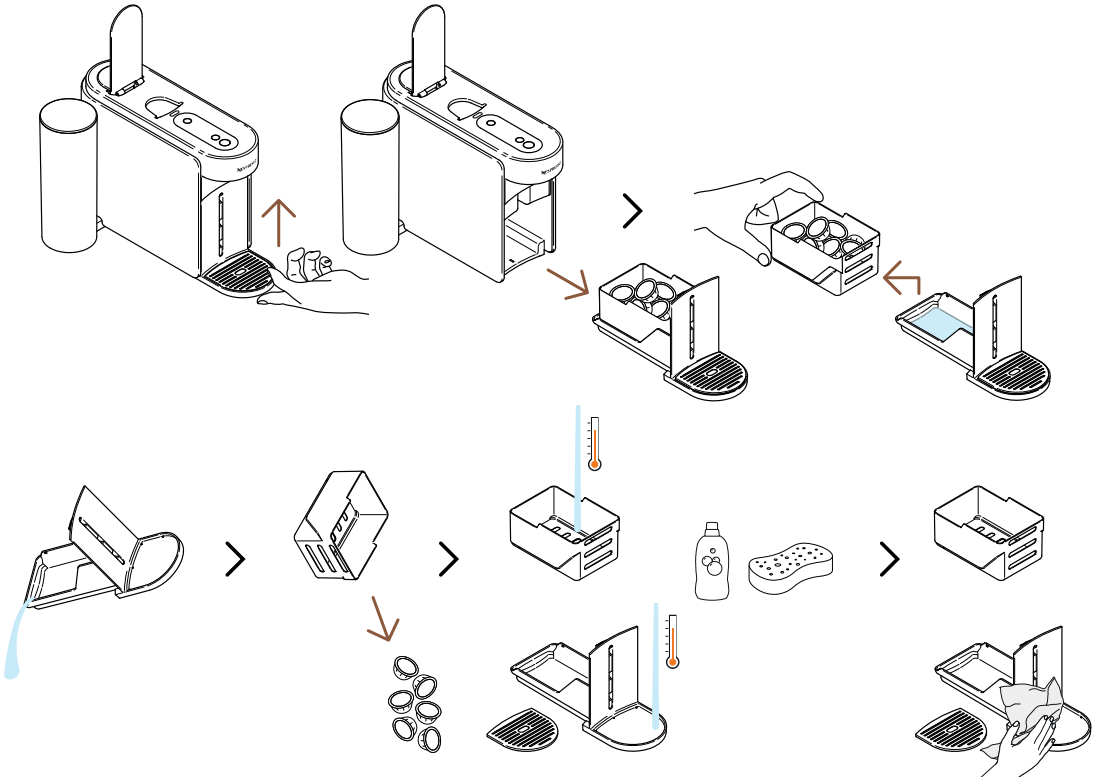

輕輕向上提起即可移除保養模組。小心移除粉(膠)囊儲存盒，將粉(膠)囊回收並清空咖啡及殘留水分。用熱水和溫和無味洗潔劑清洗並擦乾，小心組裝後放回咖啡機。

保養模式循環

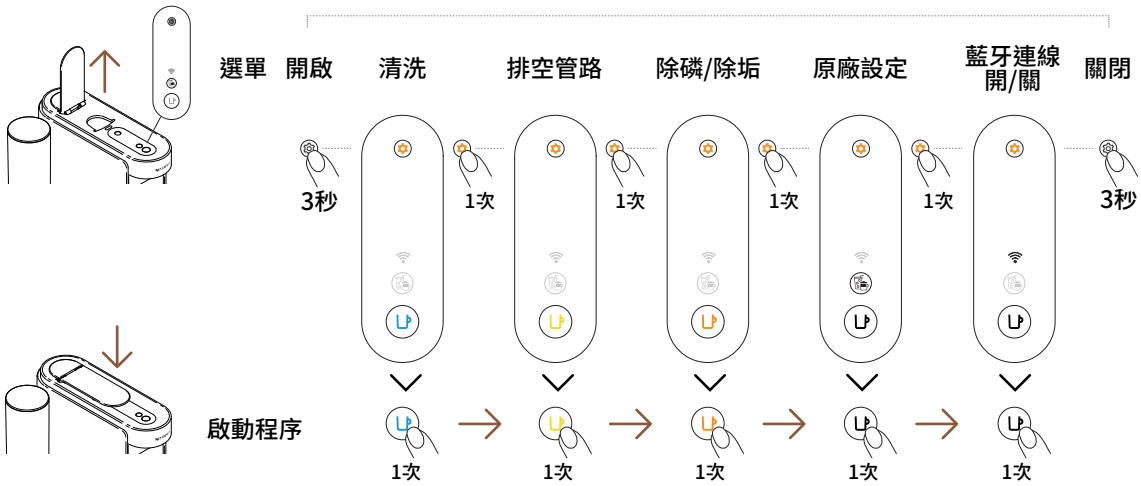
選單
開啟
清洗
排空管路
除磷/除垢
原廠設定
藍牙連線
開/關
關閉
3秒
1次
1次
1次
1次
3秒
啟動程序
1次
1次
1次
1次
1次

首次使用

開 / 關

開啟

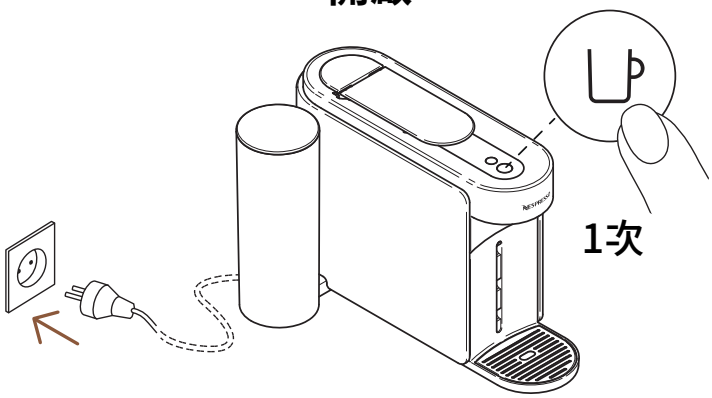

咖啡機插上電源後，按一下咖啡按鍵即可開機。

ⓘ 咖啡按鍵加熱時會亮3秒，恆亮後咖啡機即可使用。

關閉

自動關機

2分鐘

手動關機

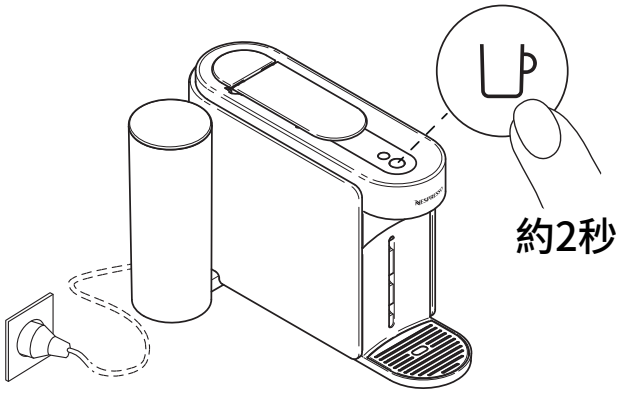

為節約能源，咖啡機將於約2分鐘未使用後自動關機。

ⓘ 咖啡機可隨時手動關閉（未使用時），按住按鍵約2秒，所有按鍵及指示燈會熄滅。

若您已配對咖啡機，關機時會將資料傳送至**Nespresso** App，這需要數秒來完成。

將您的咖啡機連線

為何您應該配對咖啡機？

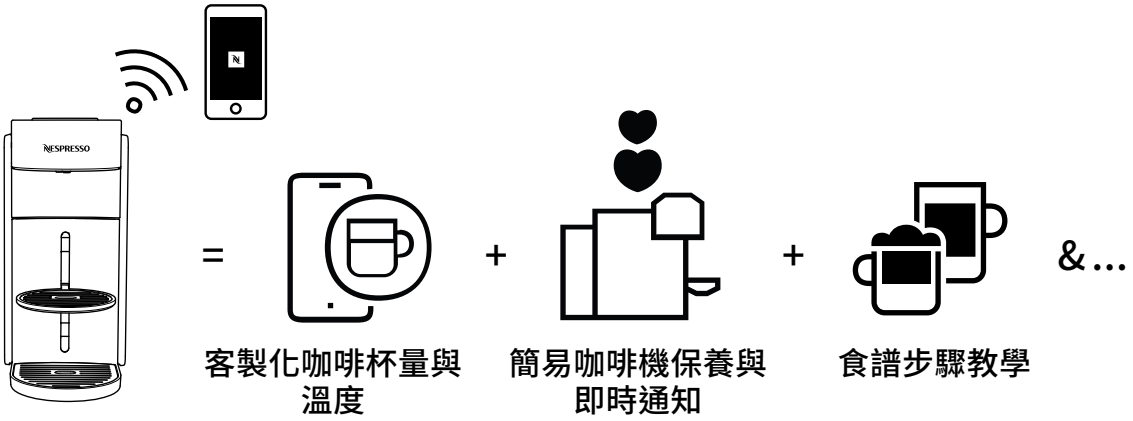

- **客製化咖啡杯量與溫度:** 只能透過應用程式調整杯量並客製化咖啡溫度。
- **簡易咖啡機保養與即時通知:** 透過應用程式輕鬆進行清潔與除磷/除垢，享受升級咖啡機的好處與流暢的操作體驗。
- **食譜步驟教學:** 探索經典咖啡食譜及時尚創意。

如何將您的咖啡機連線？

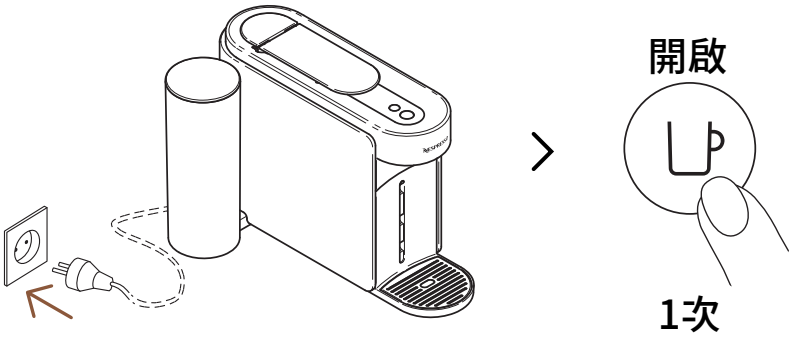

1 將機器插電，按一下咖啡按鍵開機。

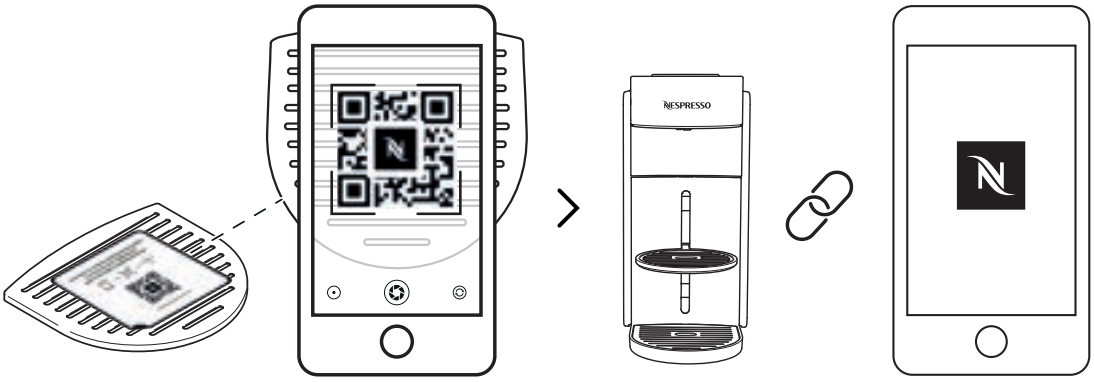

2 掃描咖啡機滴水格柵上的QR碼或打開**Nespresso** App來配對機器。

- 若已下載**Nespresso** App將會自動開啟，若未安裝則可下載。
- 若未連線咖啡機，連線 LED每次開機時會閃爍。
- 若要停用藍牙連線模組或您的國家/地區不支援，請參考「**停用/重新啟用藍牙連線模組**」章節。

停用 / 重新啟用藍牙連線模組

咖啡機內建藍牙連線模組，預設為啟用，提供額外功能增加您的咖啡體驗。停用藍牙連線模組的方法如下：

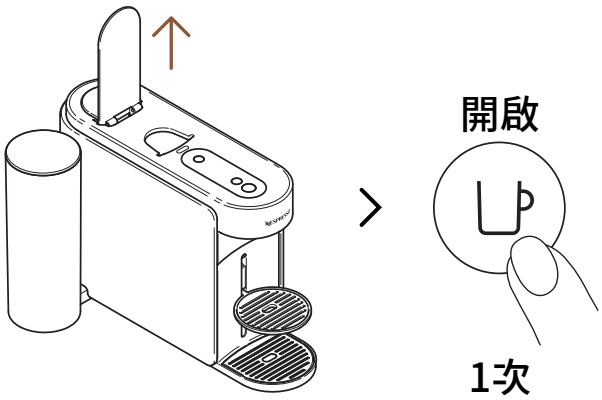

1 打開拉桿，按一下咖啡按鍵開機。

2 長按保養按鍵3秒以上，直到咖啡按鍵變藍燈，放開維護按鍵，再按4次保養按鍵。咖啡按鍵與藍牙連線指示燈會顯示白燈恆亮。

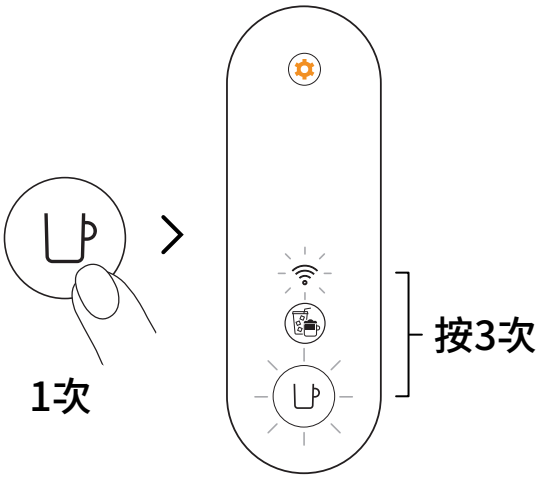

3 按一下咖啡按鍵確認。咖啡按鍵及藍牙連線指示燈會閃爍3次確認成功停用藍牙連線模組，程序完成後機器進入關機。

若要重新啟用藍牙連線模組，可按同樣步驟操作。

首次清洗 / 清潔

建議您於首次使用前清潔機器。藍牙連線後，**Nespresso** App會引導所有操作。

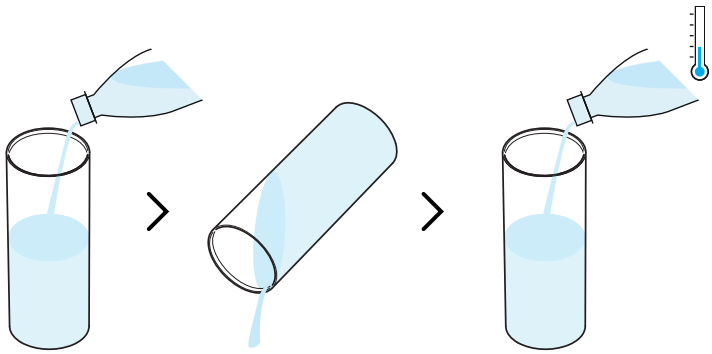

1 先清洗水箱後，再注入新鮮的飲用水 (0.5公升／17盎司)。

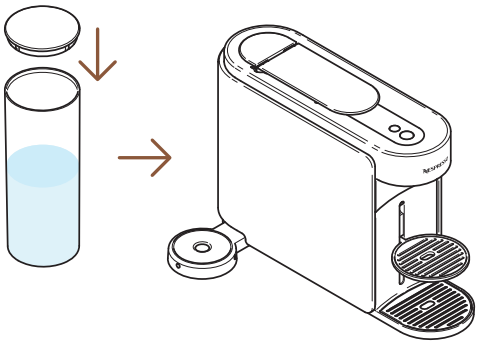

2 蓋上水箱蓋並將水箱放回咖啡機。

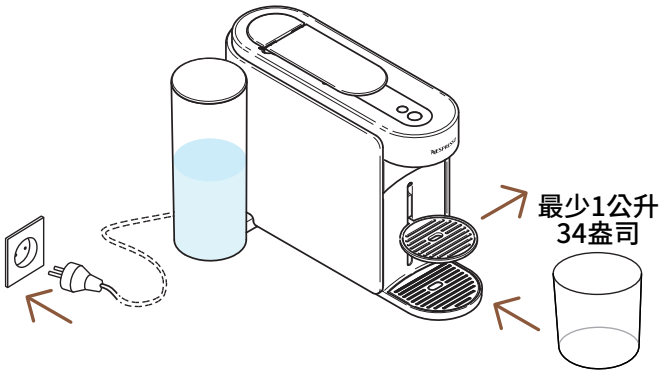

3 將咖啡機插電，移除杯架，並在咖啡出口下方放置一個空容器（至少1公升／34盎司）。

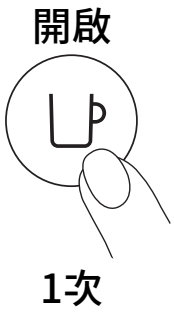

4 按一下咖啡按鍵開啟咖啡機。

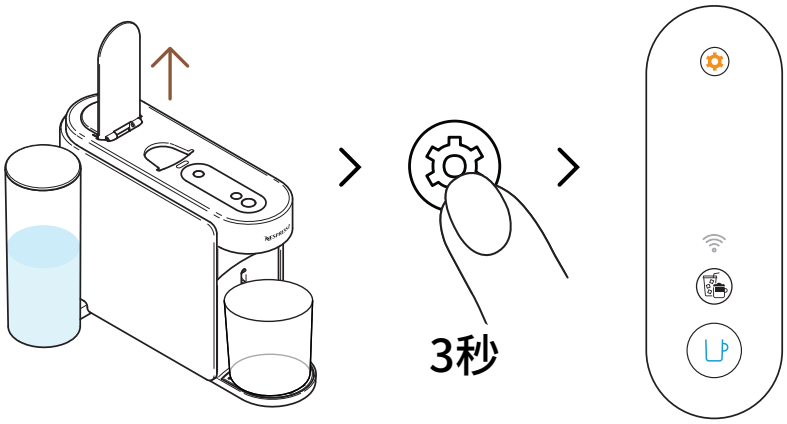

5 打開咖啡機拉桿，長按保養按鍵至少3秒，當咖啡按鍵恆亮藍燈時放開。

ⓘ 若要在啟動程序前退出保養模式，請再次長按保養按鍵至少3秒。

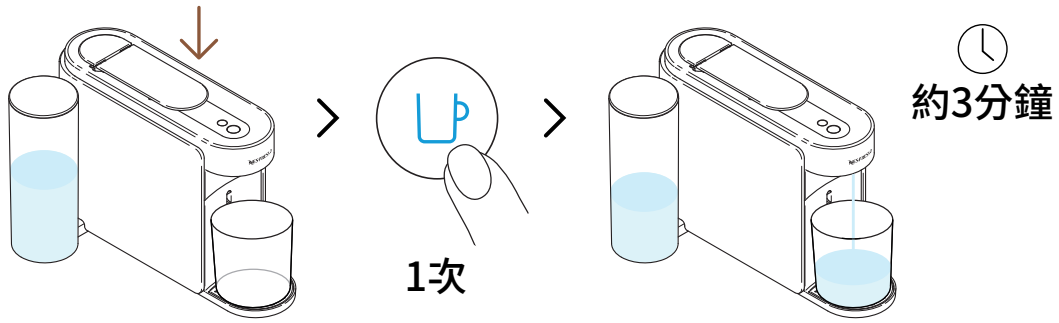

6 關閉拉桿，按一下藍色咖啡按鍵啟動首次沖洗程序。

ⓘ 咖啡機開始清洗程序，過程約需3分鐘。

ⓘ 清洗時，水可能會殘留在保養模組中。

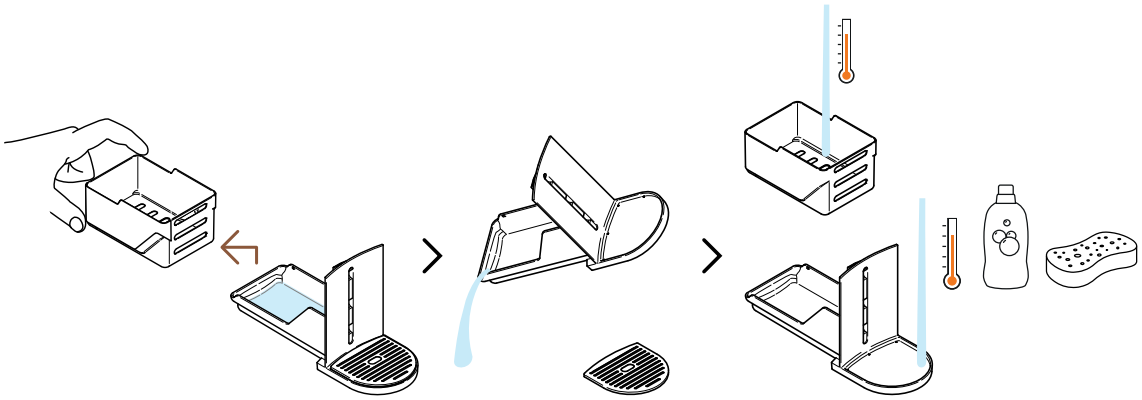

7 分離粉(膠)囊儲存盒，倒空殘水，使用熱水和溫和無味洗潔劑清潔。

注意: 請勿使用強力或研磨性清潔劑或溶劑清潔咖啡機。請勿將咖啡機放入洗碗機。切勿浸泡整台咖啡機或其任何部份於水中。

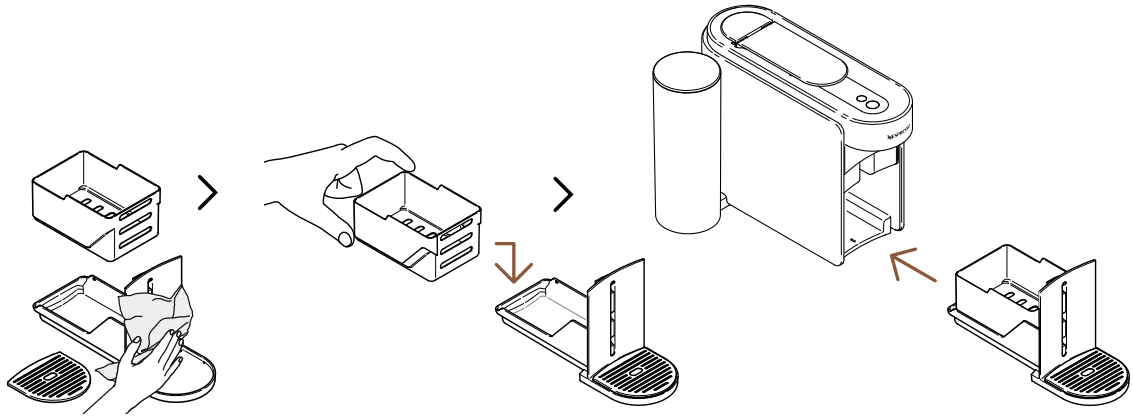

8 用乾淨柔軟的布擦乾保養模組，然後放回咖啡機。

程序完成後，咖啡機會回到待機狀態 (咖啡按鍵恆亮白燈)。

注意: 請務必使用柔軟布料清潔咖啡機。

VERTUO 系統

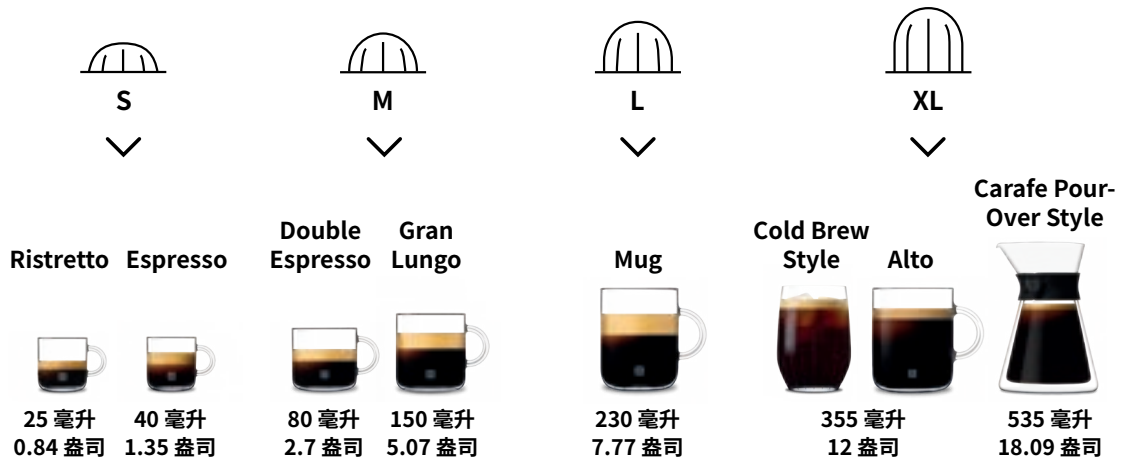

探索 **Nespresso** 全系列配件，詳見 www.nespresso.com

調製 VERTUO 咖啡

Vertuo: 無與倫比的咖啡體驗。只要輕觸一下按鍵，即可探索最適合咖啡機的12款熱銷咖啡風味。

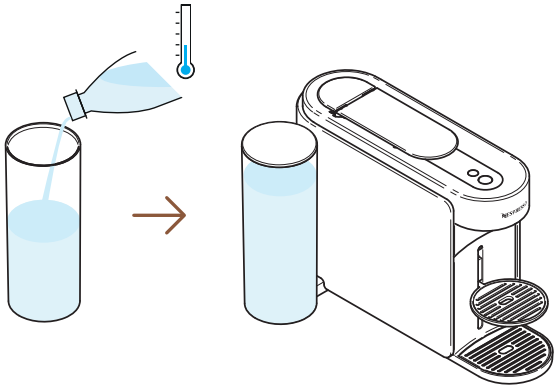

1 將水箱注入新鮮飲用水，蓋上蓋子並放回咖啡機。

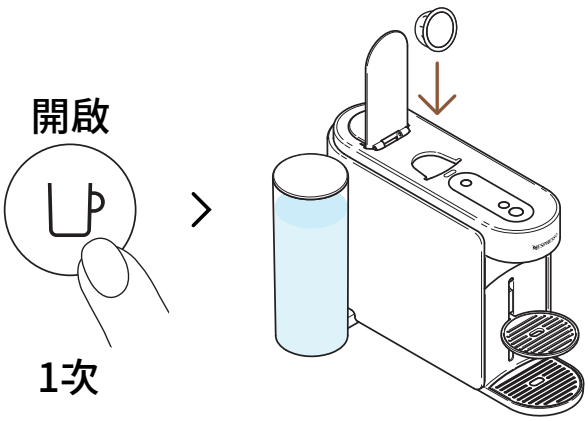

2 按一下咖啡按鍵開啟咖啡機。打開咖啡機拉桿，放入一顆 Vertuo 粉(膠)囊。

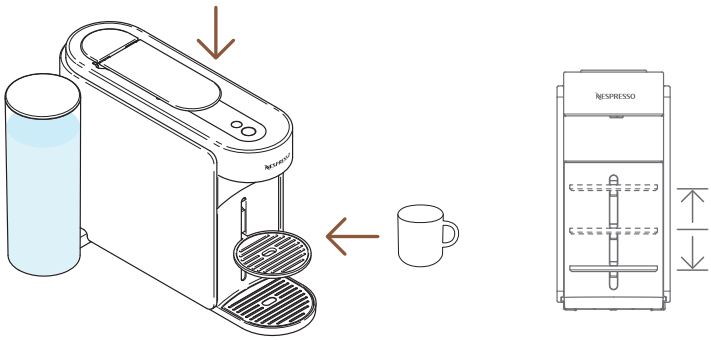

3 關閉咖啡機拉桿，放置咖啡杯。

為避免溢出，請根據粉(膠)囊的杯量選用大小適中的咖啡杯。杯架可依咖啡杯大小作調整。

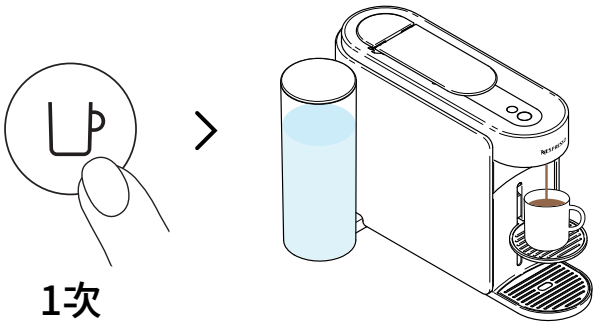

4 按一下咖啡按鍵開始萃取。

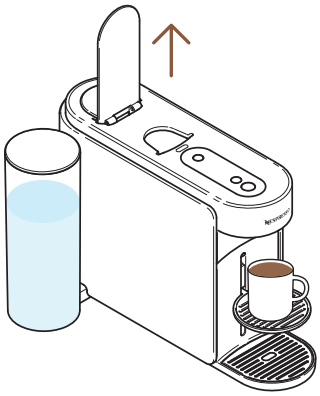

5 咖啡萃取完成後，打開拉桿退出粉(膠)囊，即可享用咖啡。

您可以隨時按一下咖啡按鍵停止萃取。為確保咖啡機能正常使用，建議在萃取完成後 (咖啡按鈕恆亮白燈) 打開拉桿，退出粉(膠)囊。咖啡及水分可能殘留於保養模組，如有需要請倒出並清理。

自訂我的咖啡杯量

濃郁模式

為您的冰咖啡與牛奶食譜製作濃縮且溫度適宜的咖啡基底。

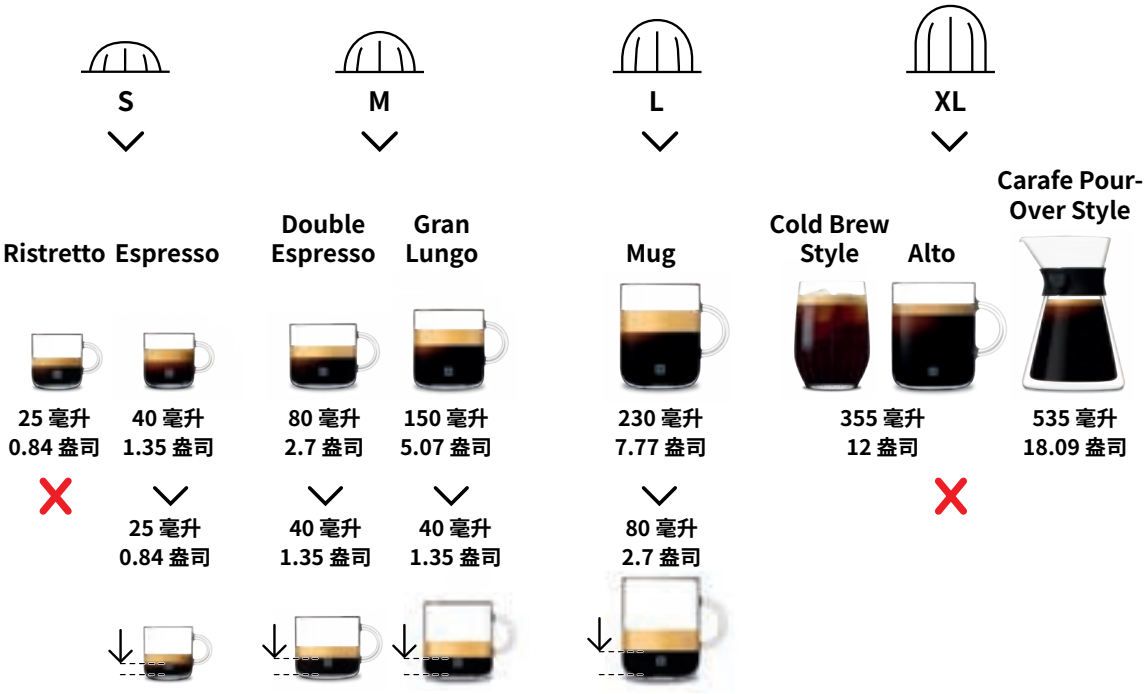

為獲得最佳體驗，建議只用官方預設杯量萃取 Coffee+ 系列。
建議避免用本模式萃取 Ristretto、XL (Alto Ambrato, Alto Onice)、Cold Brew Style 與 Carafe Pour-Over Style 粉(膠)囊。

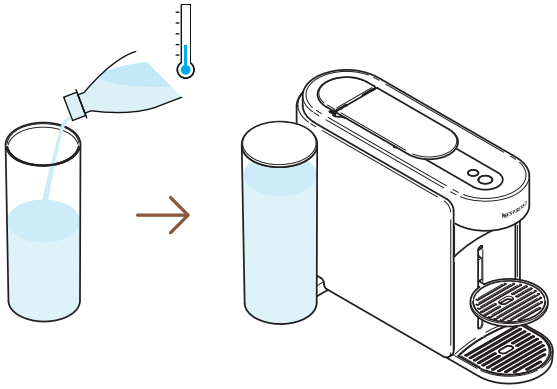

1 將水箱注入新鮮飲用水，蓋上蓋子並放回咖啡機。

開啟

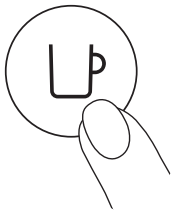

1次

2 按一下咖啡按鍵開啟咖啡機。

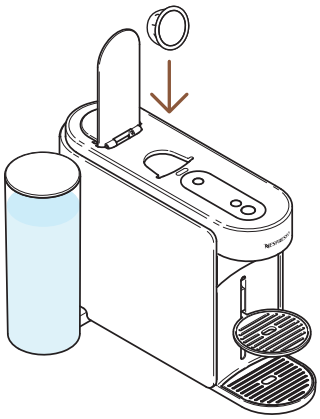

3 打開拉桿，放入適用此功能的 Vertuo 粉(膠)囊。

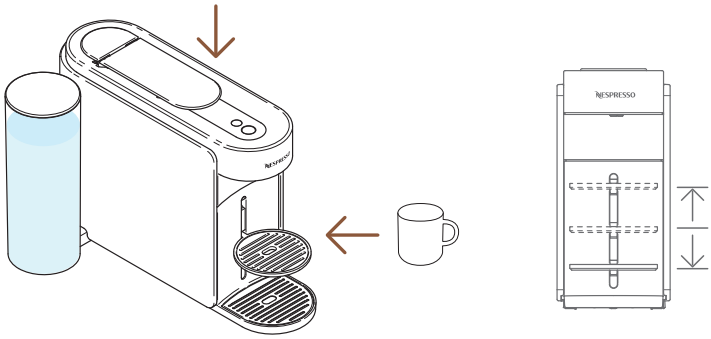

4 關閉咖啡機拉桿，放置咖啡杯。

為避免溢出，請根據粉(膠)囊的杯量選用大小適中的咖啡杯。杯架可依咖啡杯大小作調整。

1次

5 按一下濃郁模式按鍵啟動濃郁模式。

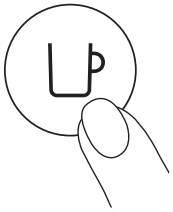

1次

6 按一下咖啡按鍵開始萃取。

若使用無法以該模式萃取的粉(膠)囊，濃郁模式按鍵將自動關閉，咖啡機會以預設杯量萃取咖啡。

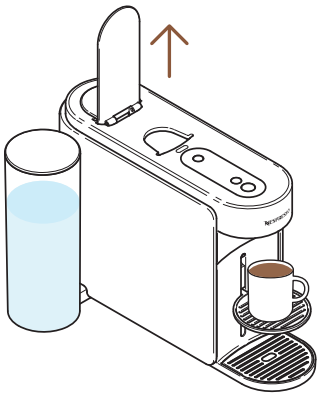

7 咖啡萃取完成後，打開拉桿退出粉(膠)囊。

您可以隨時按一下咖啡按鍵停止萃取。建議萃取完成後 (咖啡按鍵恆亮白燈)，再打開拉桿退出粉(膠)囊。

8 此功能提供您溫度調整及濃縮咖啡萃取，是製作各式冰咖啡及牛奶飲品的第一步。

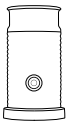

探索 **Nespresso** Aeroccino 奶泡機系列，詳見 www.nespresso.com

咖啡杯量與溫度客製化(NESPRESSO APP)

透過 **Nespresso** App，您可調整兩大咖啡萃取參數：溫度與杯量。

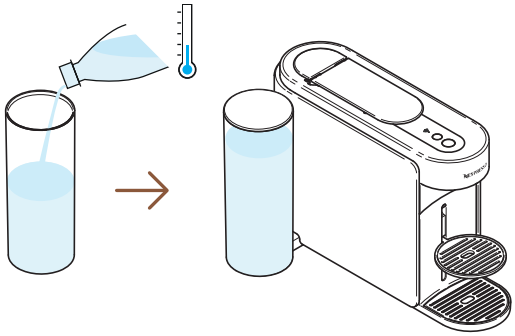

1 咖啡機配對完成後，注入新鮮飲用水，蓋上水箱蓋並放回原位。

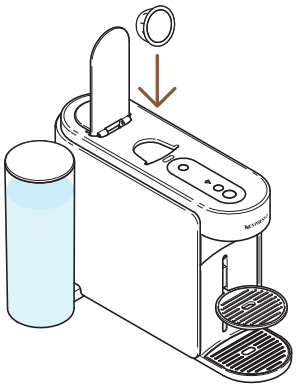

2 打開咖啡機拉桿，放入一顆 Vertuo 粉(膠)囊。

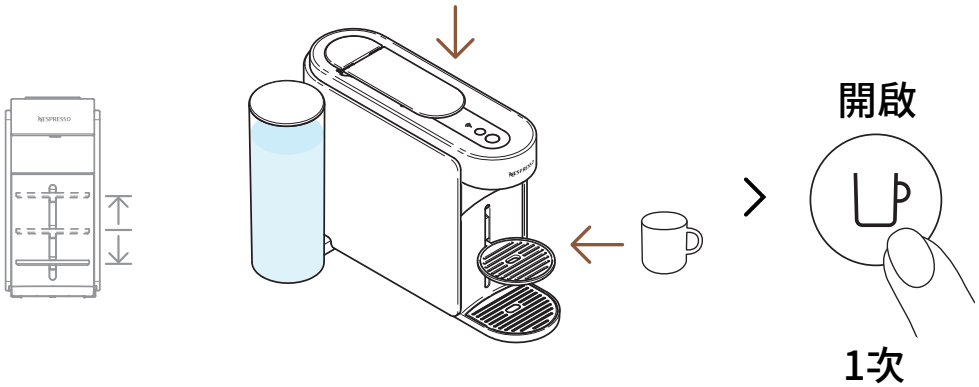

3 關閉拉桿，放置咖啡杯，按一下咖啡按鍵開啟咖啡機。

ⓘ 為避免溢出，請根據所選粉(膠)囊的杯量(預設或自訂)選用大小適中的咖啡杯。杯架可依咖啡杯大小作調整。

> 「咖啡杯量與溫度」

4 開啟 **Nespresso** App（於開機後2分鐘內），點選「**咖啡杯量與溫度**」。

---

5 根據喜好調整溫度或杯量，並儲存設定。

ⓘ 設定好的咖啡杯量將儲存在咖啡機上，咖啡機會依使用者設定的杯量停止萃取。若需恢復預設參數，請在應用程式中的「**設定**」或「**回復原廠設定**」操作。

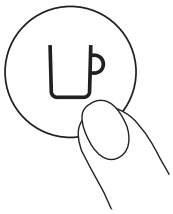

1次

6 按一下咖啡按鍵開始萃取設定好杯量的咖啡。

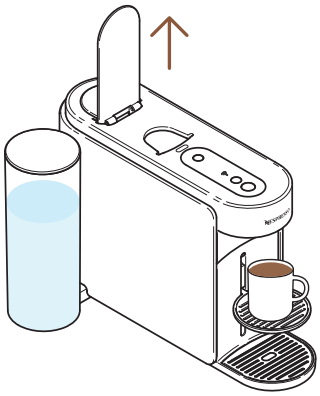

7 咖啡萃取完成後，打開拉桿退出粉(膠)囊，即可享用咖啡。

ⓘ 建議萃取完成後 (咖啡按鍵恆亮白燈)，再開啟拉桿退出粉(膠)囊。
您也可隨時按一下咖啡按鍵停止萃取。

在咖啡機上調整咖啡杯量

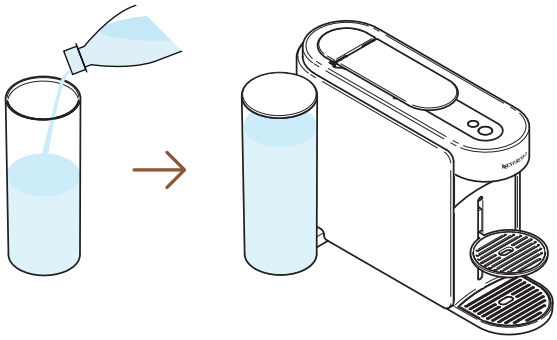

1 將水箱注入新鮮飲用水，蓋上蓋子並放回咖啡機。

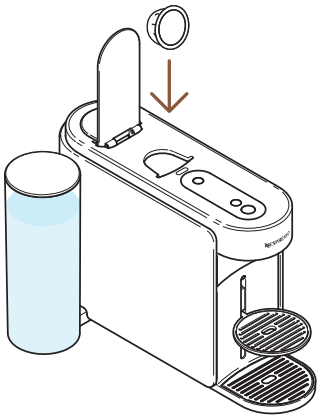

2 打開咖啡機拉桿，放入一顆 Vertuo 粉(膠)囊。

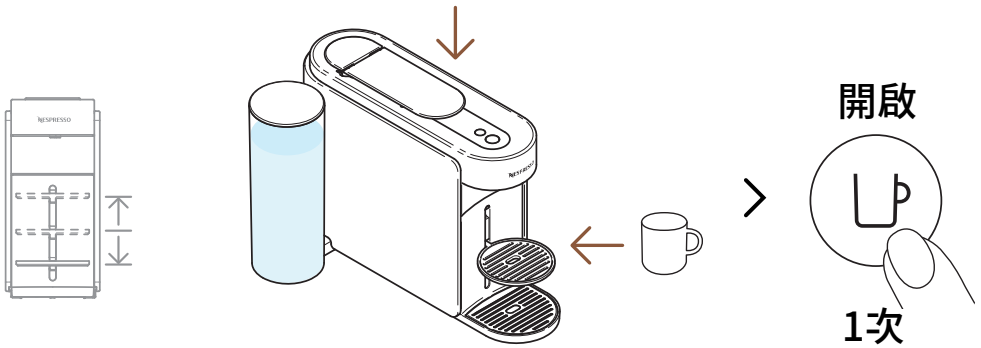

3 關閉拉桿，放置咖啡杯，按一下咖啡按鍵開啟咖啡機。

ⓘ 為避免溢出，請根據粉(膠)囊的杯量選用大小適中的咖啡杯。杯架可依咖啡杯大小作調整。

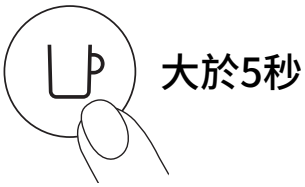

4 長按咖啡按鍵至少5秒開始設定杯量。

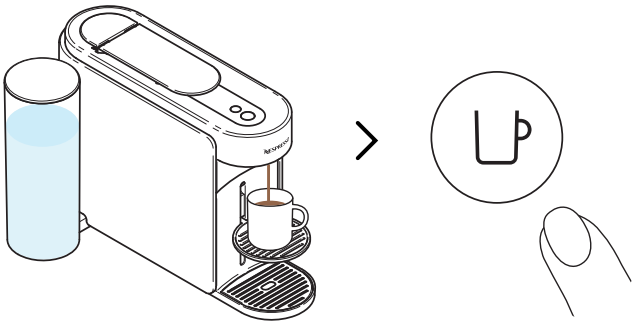

5 達到所需杯量後，放開咖啡按鍵。萃取後可能會有少量咖啡滴落。

ⓘ 建議萃取完成後再打開拉桿退出粉(膠)囊。

ⓘ 可設定的杯量範圍為20毫升至500毫升（部分咖啡可設定至最多1公升）。設定好後，每當萃取此杯量的粉(膠)囊，咖啡機會在到達設定杯量時停止萃取。若需恢復預設，請至「**設定**」復原。

維護

快速沖洗

您想預熱咖啡杯或在喝完風味咖啡後快速清洗機器嗎？您的 Vertuo Up 咖啡機提供清洗功能。

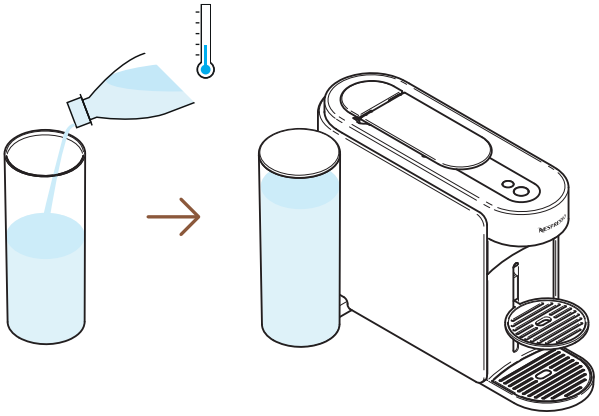

1 將水箱注入新鮮飲用水，蓋上蓋子並放回咖啡機。

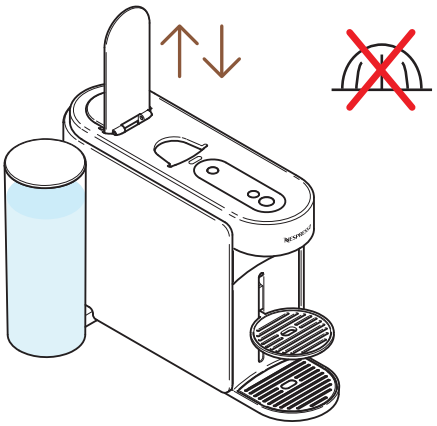

2 開啟並關閉咖啡機拉桿以退出前一顆粉(膠)囊，且不要放入任何新粉(膠)囊。

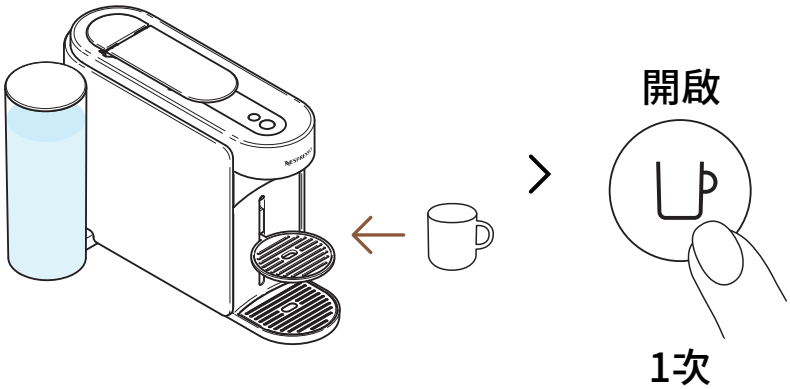

3 放置杯子，按一下咖啡按鍵開啟咖啡機。

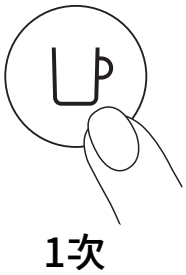

4 按一下咖啡按鍵開始沖洗，無需放入粉(膠)囊。

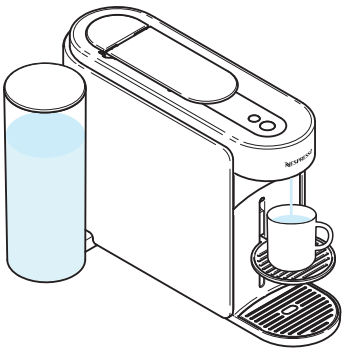

5 約 40 毫升 (1.35 盎司) 的熱水將流出，此沖泡水不可飲用。

您可以隨時按一下咖啡按鍵停止萃取。為確保咖啡機正常使用，建議萃取完成後 (咖啡按鈕恆亮白燈) 打開拉桿。

過程中水可能殘留於保養模組內。當粉(膠)囊儲存盒滿水位或進行任何保養程序 (清潔、除磷/除垢、排空等) 後，請清空保養模組。

清潔

當您開始發現咖啡渣殘留於杯中或長時間未使用後，建議每月清潔咖啡機。連線咖啡機後，**Nespresso** App 可輕鬆引導清潔程序。

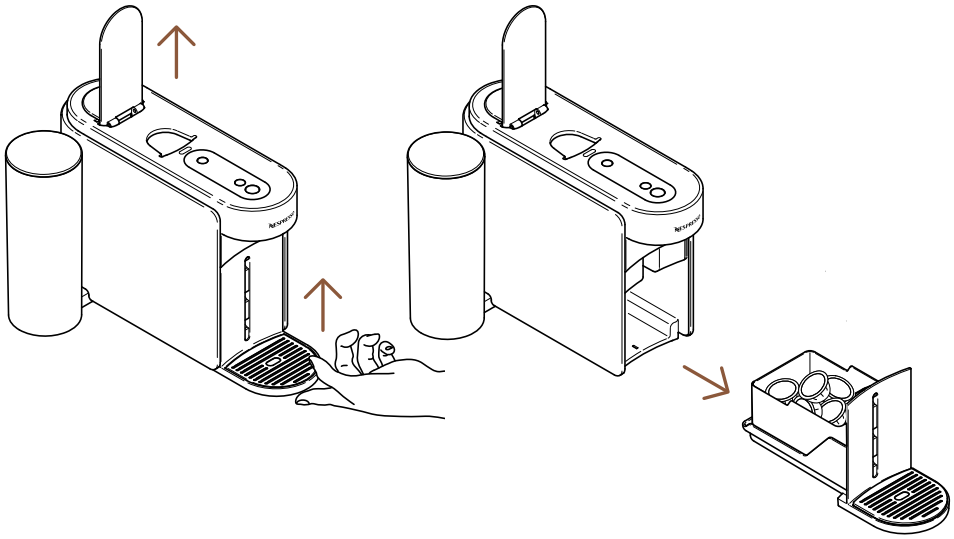

1 打開咖啡機拉桿退出粉(膠)囊，移出保養模組。

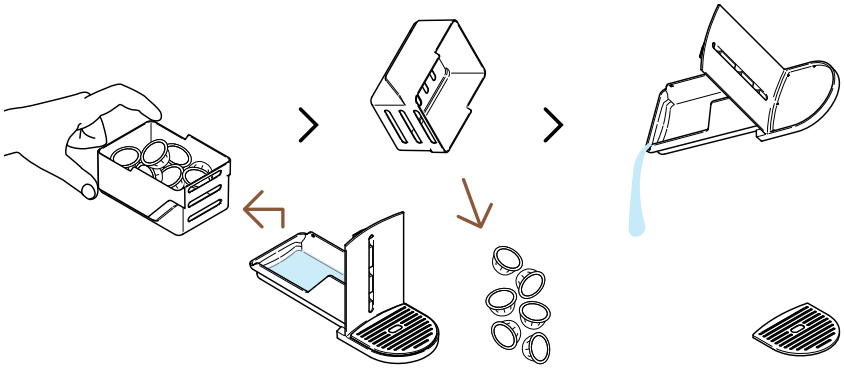

2 如有需要，清空粉(膠)囊儲存盒及任何殘留的咖啡／水分。

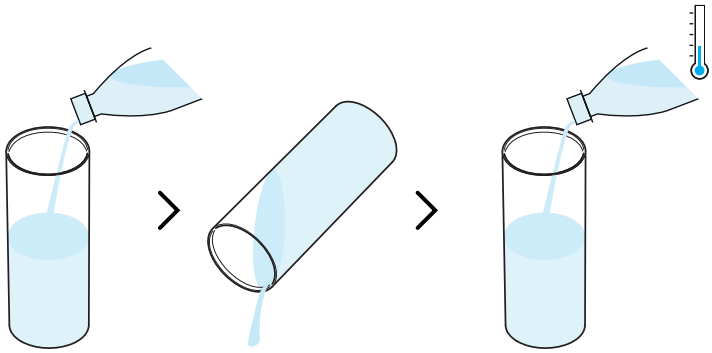

3 使用前先沖洗水箱，然後注入新鮮飲用水 (0.5 公升／17 盎司)。

請確保在此過程中水箱僅加水一次。

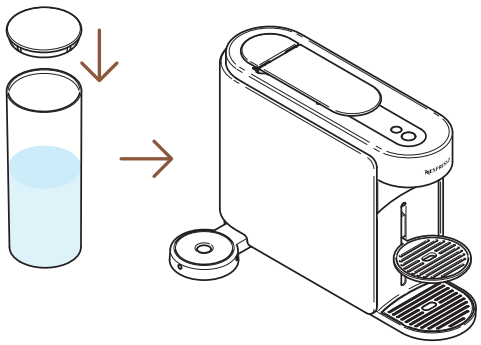

4 蓋上水箱蓋並將水箱放回咖啡機。

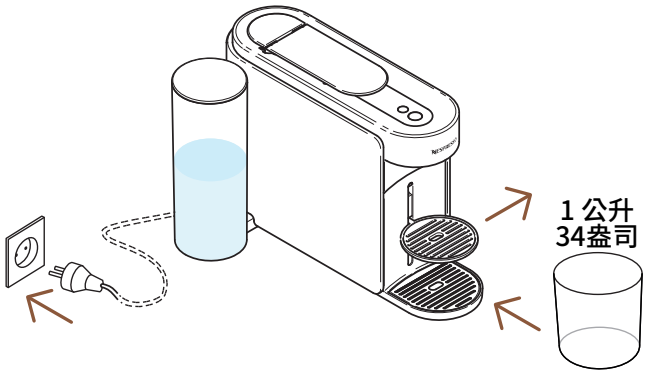

5 插上電源，取下杯架，在咖啡出口下方放置一個空容器（至少 1 公升／34 盎司）。

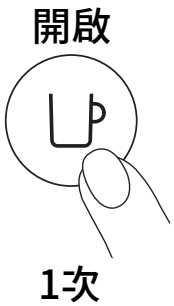

6 按一下咖啡按鍵開啟咖啡機。

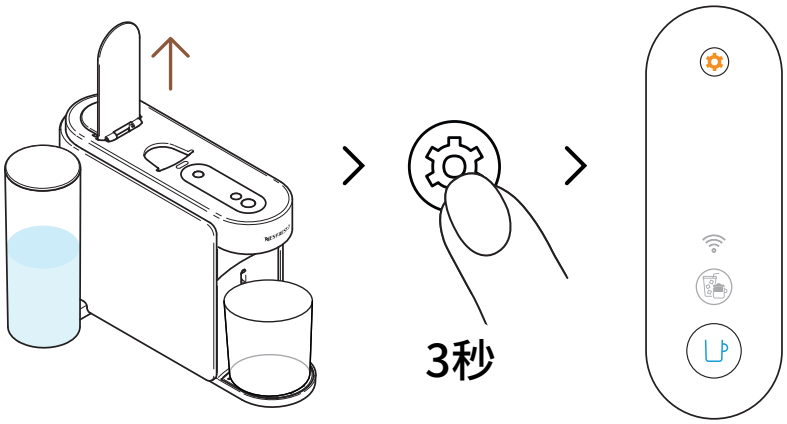

7 打開咖啡機拉桿，長按保養按鍵至少3秒，當咖啡按鍵恆亮藍燈時放開。

ⓘ 若要在啟動程序前退出保養模式，請再次長按保養按鍵至少3秒。

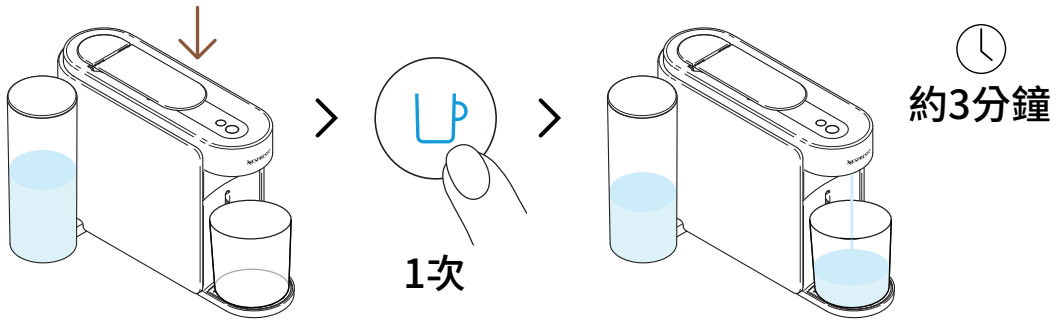

8 關閉拉桿，按一下藍色咖啡按鍵啟動清洗程序。

ⓘ 咖啡機開始清洗程序，過程約需3分鐘。

ⓘ 清洗時，水可能會殘留在保養模組中。

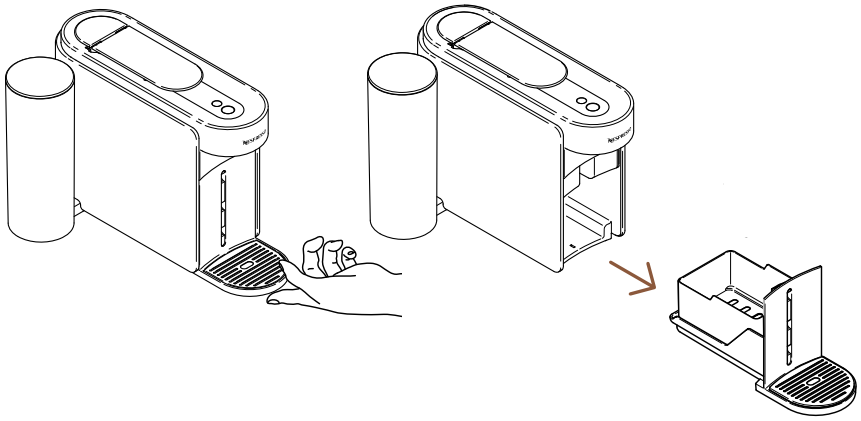

9 從咖啡機取出保養模組。

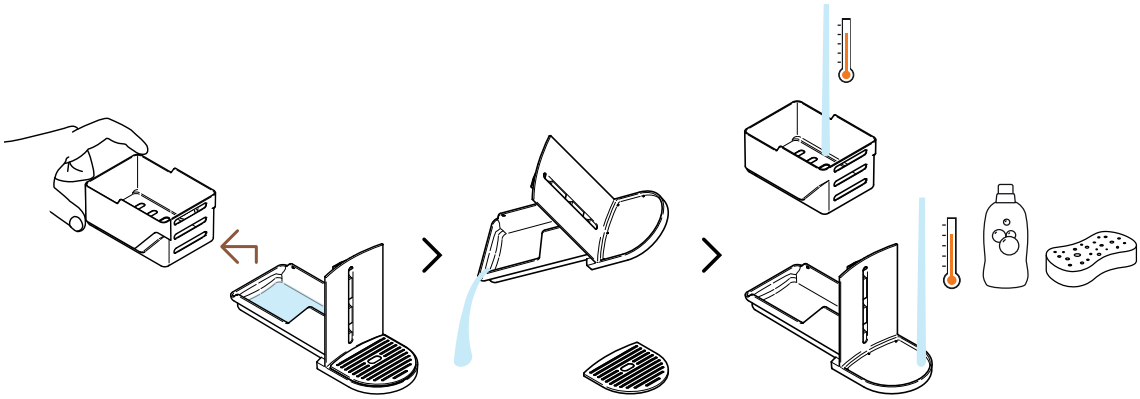

10 分離粉(膠)囊儲存盒，倒空殘水，使用熱水和溫和無味洗潔劑清潔。

注意: 請勿使用強力或研磨性清潔劑或溶劑清潔咖啡機。請勿將咖啡機放入洗碗機。切勿浸泡整台咖啡機或其任何部份於水中。

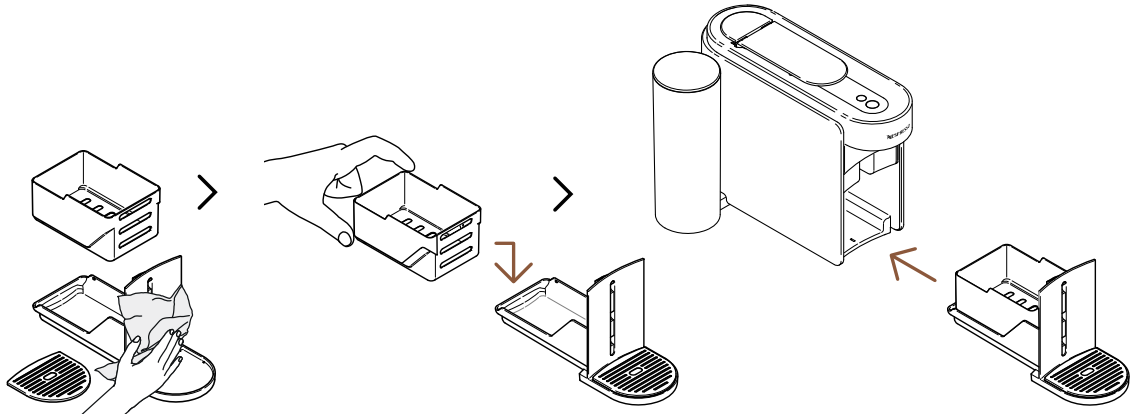

11 用乾淨柔軟的布擦乾保養模組，然後放回咖啡機。

程序完成後，咖啡機會回到待機狀態（咖啡按鍵恆亮白燈）。

注意: 定期用乾淨濕布清潔咖啡出口，清潔咖啡機時請務必使用乾淨柔軟的布。

除磷/除垢

除磷/除垢能確保咖啡機長期正常運作，並保持咖啡品質如初。當保養按鍵恆亮橙燈時，即表示需要除磷/除垢。
將您的咖啡機連線後，可通過 **Nespresso** App輕鬆完成除磷/除垢程序。

除磷/除垢過程約需 15 分鐘，啟動後無法中斷。

您將需要:

- **Nespresso** 除磷/除垢組（可於 www.nespresso.com 購買）
- 一個空容器（1.5 公升／51 盎司）

第一次除磷/除垢週期

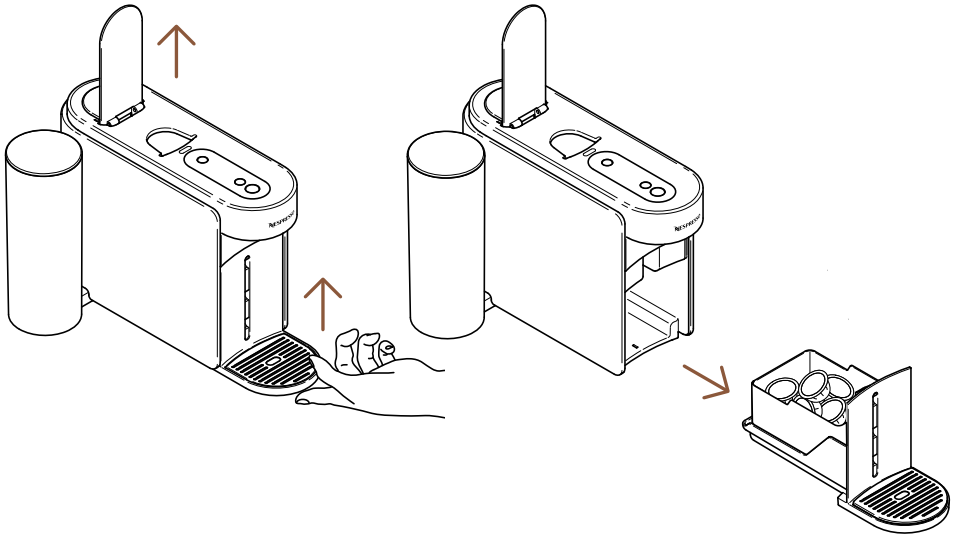

1 打開咖啡機拉桿，退出使用過的粉(膠)囊。從咖啡機取出保養模組。

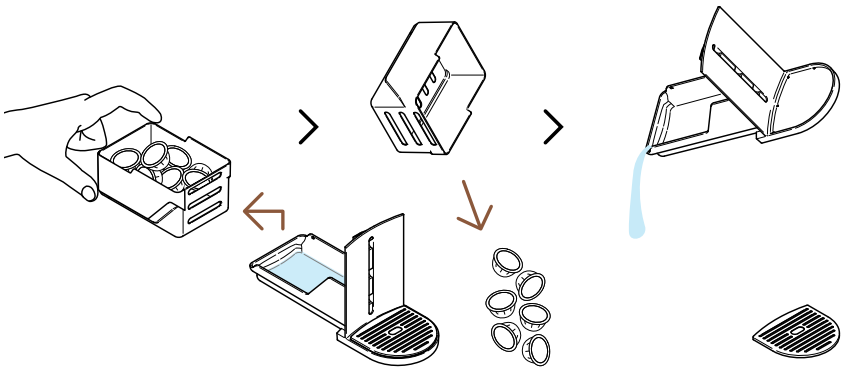

2 移除粉(膠)囊儲存盒，倒空殘留咖啡與水分。

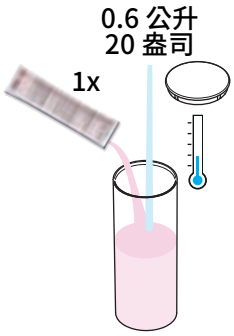

3 在水箱注入 0.6 公升／20 盎司水，加入 1 包 **Nespresso** 除磷/除垢液，蓋上水箱蓋。

注意: 請注意除磷/除垢液具有危害性，避免接觸眼睛、皮膚及任何表面。

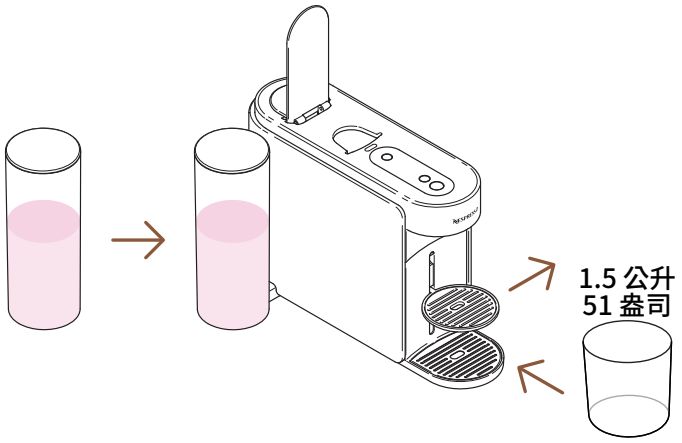

4 將水箱放回，取出杯架，在咖啡出口下方放置空容器（至少 1.5 公升／51 盎司）。

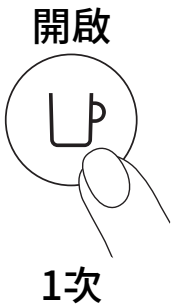

5 按一下咖啡按鍵開啟咖啡機。

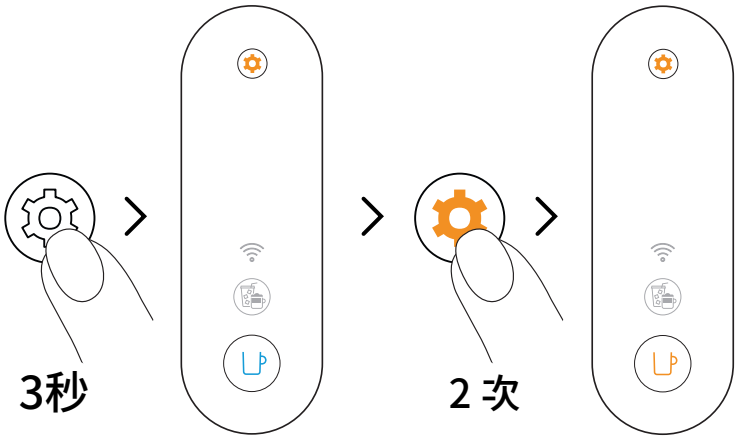

6 長按保養按鍵至少3 秒，咖啡按鍵恆亮藍燈後放開，再按保養按鍵兩次，咖啡按鍵顯示恆亮橙燈。

若要在啟動程序前退出保養模式，請再次長按保養按鍵至少3秒。

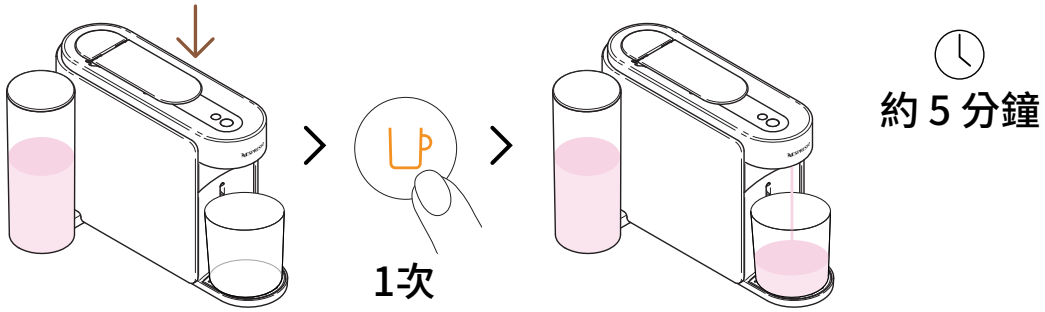

7 關閉拉桿，按橙色咖啡按鍵啟動第一個除磷/除垢週期。

ⓘ 除磷/除垢程序約 5 分鐘，完成後咖啡機會自動暫停。

第二次週期：沖洗

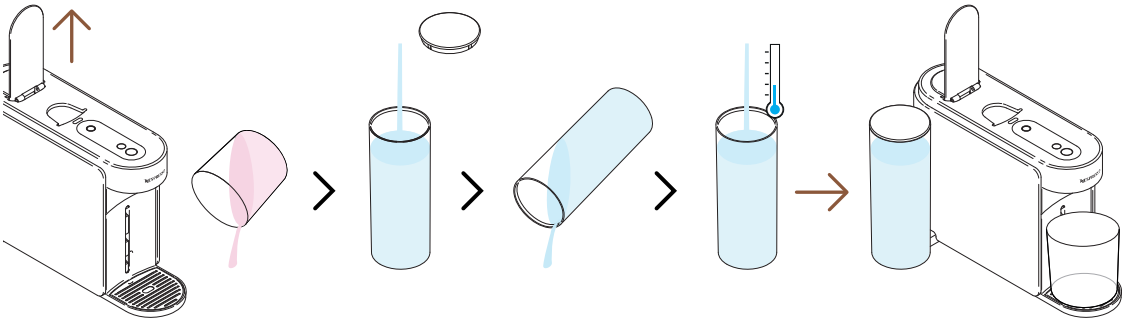

8 除磷/除垢完成後，需用清水沖洗咖啡機。打開拉桿，倒空容器，沖洗水箱，注入新鮮飲用水，裝回原位。

ⓘ 請確保在此過程中水箱僅加水一次。

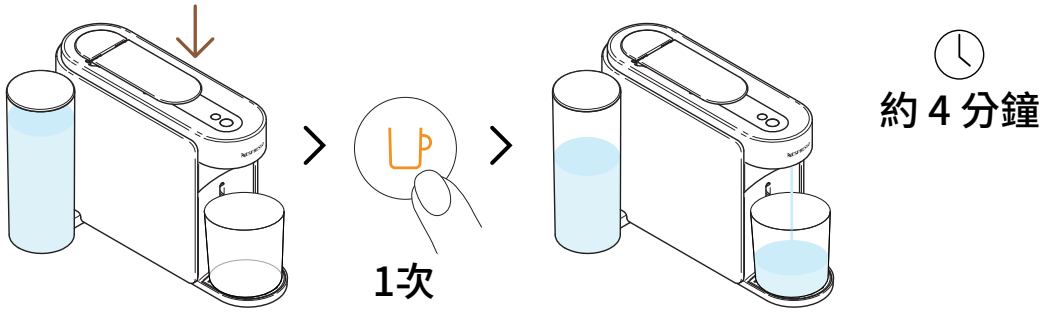

9 關閉拉桿，按橙色咖啡按鍵啟動除磷/除垢程序沖洗階段。

ⓘ 沖洗程序約 4 分鐘，完成後咖啡機將自動停止。

ⓘ 過程中水可能殘留於保養模組內。

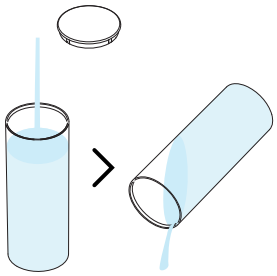

10 再度沖洗水箱。

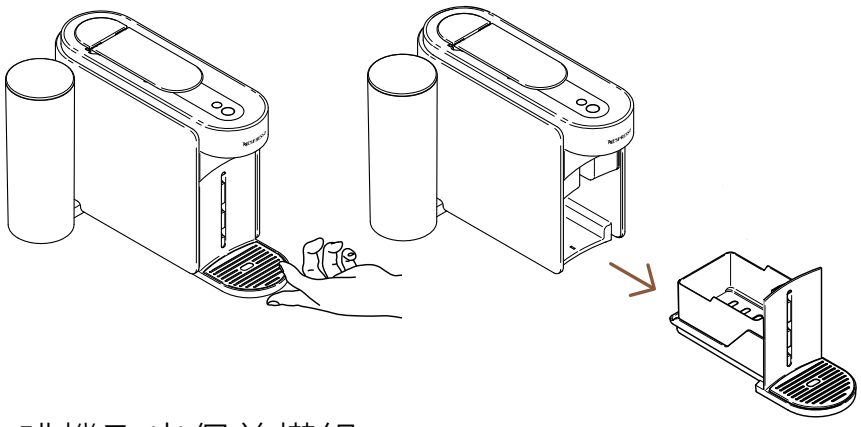

11 從咖啡機取出保養模組。

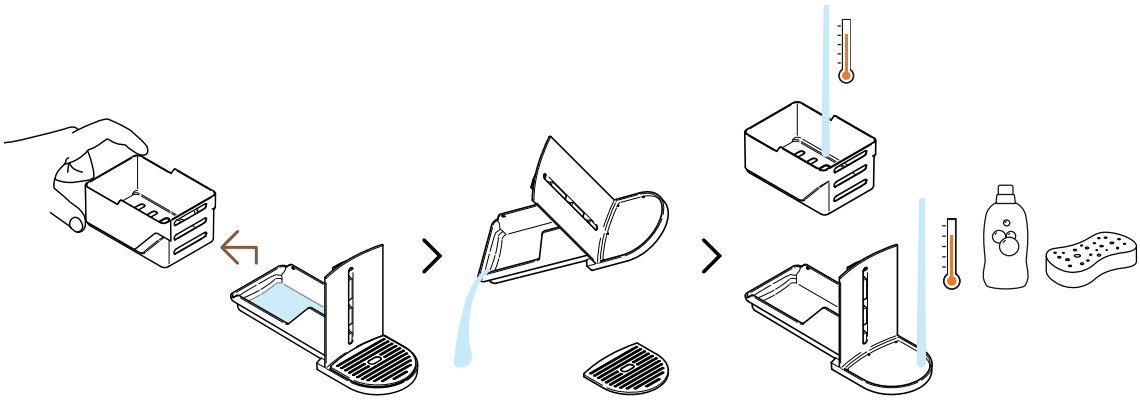

12 分離粉(膠)囊儲存盒，倒空殘水，使用熱水和溫和無味洗潔劑清潔。

注意: 請勿使用強力或研磨性清潔劑或溶劑清潔咖啡機。請勿將咖啡機放入洗碗機。切勿浸泡整台咖啡機或其任何部份於水中。

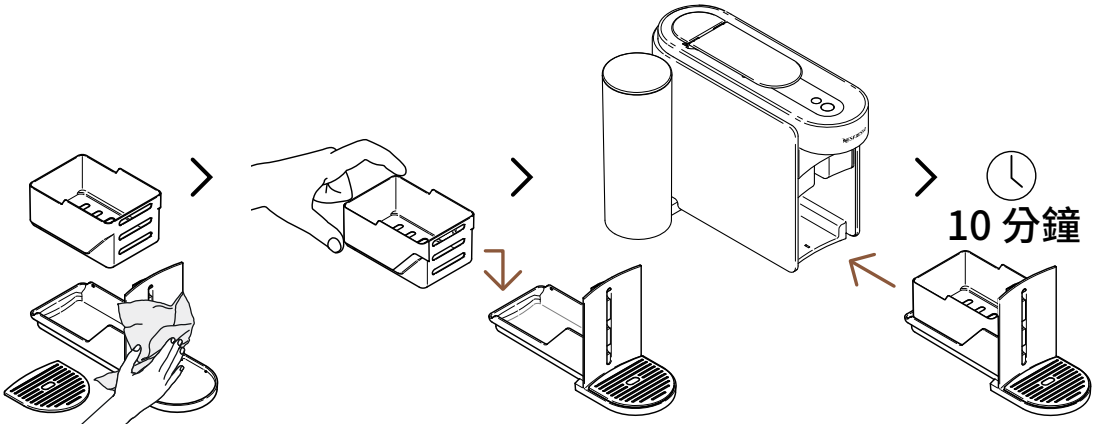

13 用乾淨柔軟的布擦乾保養模組，然後放回咖啡機。使用前讓咖啡機靜置 10 分鐘。

程序完成咖啡機將停止並自動關閉。

注意: 定期用乾淨濕布清潔咖啡出口，清潔咖啡機時請務必使用乾淨柔軟的布。

排空管路

排空管路程序適用於一段時間未使用、霜凍保護或維修前準備，連線後可透過 **Nespresso** App簡易操作。

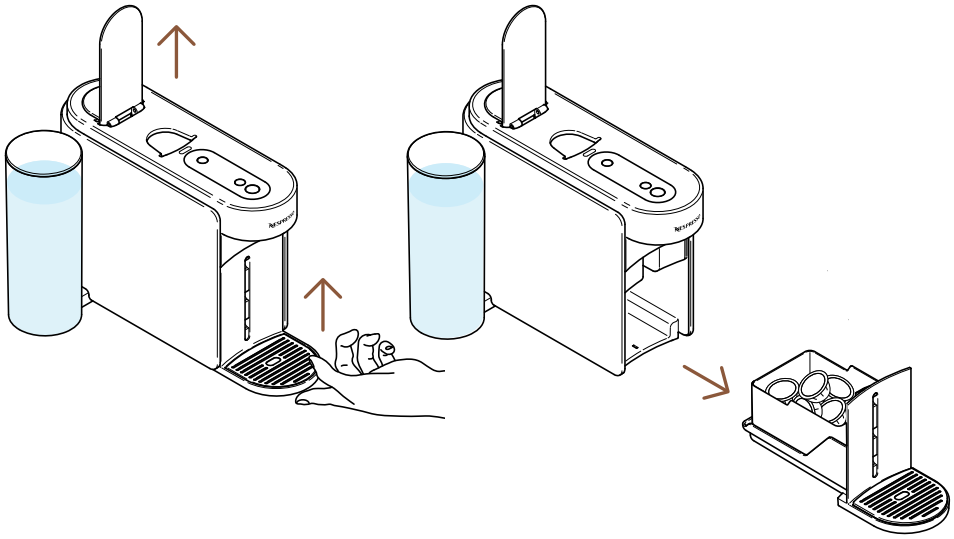

1 打開咖啡機拉桿，退出使用過的粉(膠)囊。從咖啡機取出保養模組。

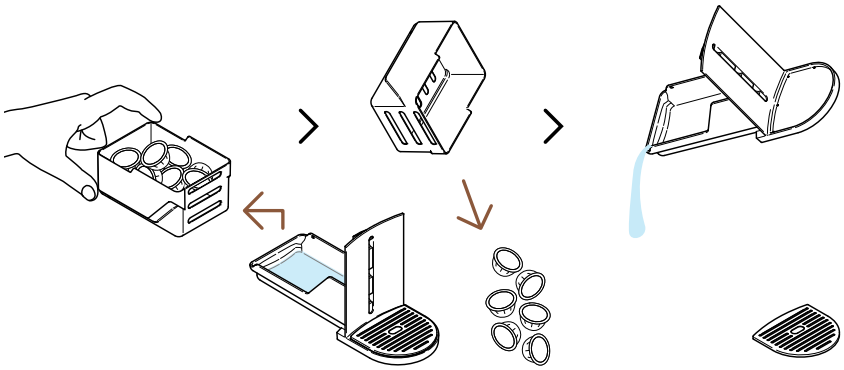

2 移除粉(膠)囊儲存盒，倒空殘留咖啡與水分。

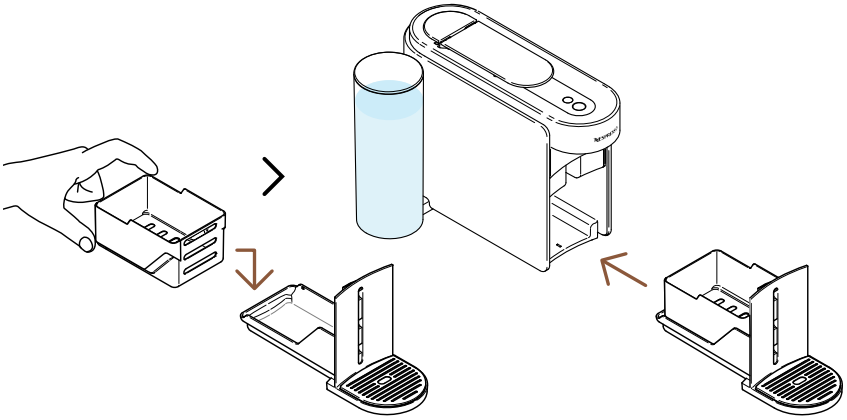

3 裝回保養模組。

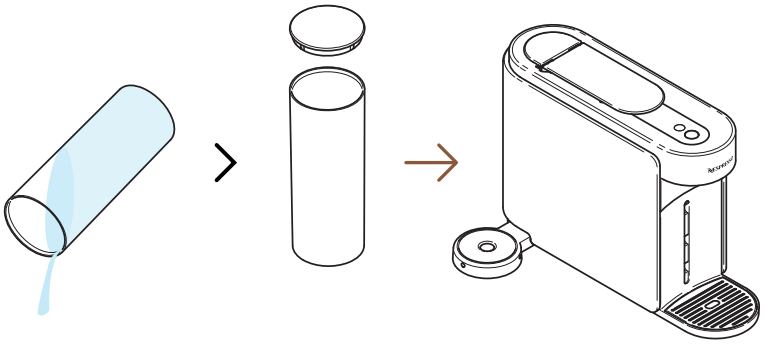

4 倒掉水箱中的水，並將水箱重新放置於咖啡機上（此時水箱無水）。

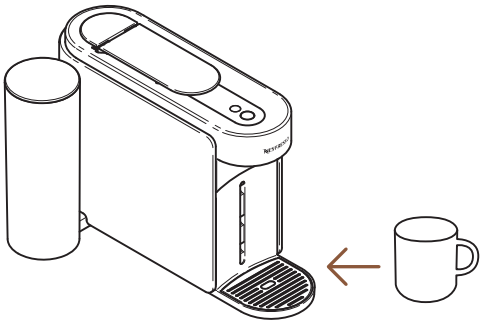

5 在咖啡出口下方放置一個空杯。

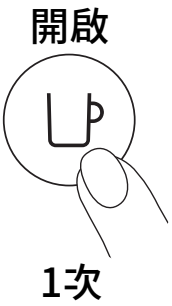

6 按一下咖啡按鍵開啟咖啡機。

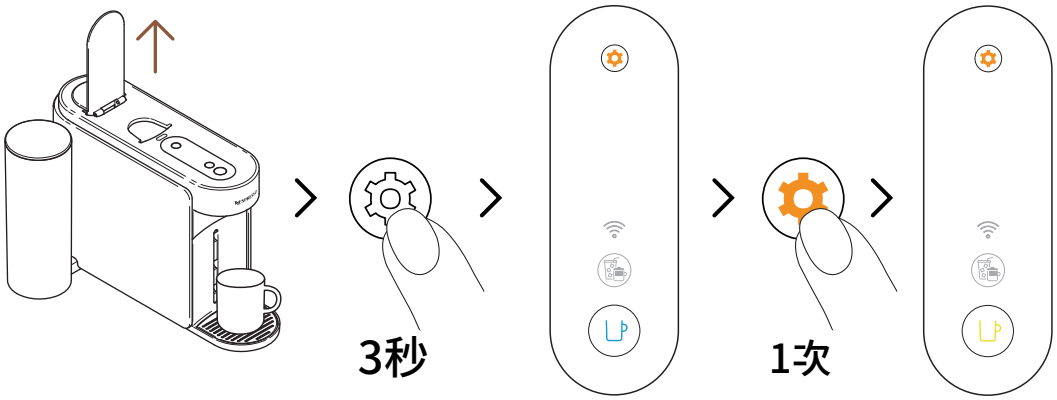

7 開啟拉桿，長按保養按鍵至少 3 秒，咖啡按鍵亮藍燈後放開並再次按保養按鍵一次，咖啡按鍵恆亮黃燈。

ⓘ 若要在啟動程序前退出保養模式，請再次長按保養按鍵至少3秒。

8 關閉拉桿，按黃色咖啡按鍵啟動排空程序。

ⓘ 排空過程中咖啡按鍵閃爍黃燈，程序完成後咖啡按鍵熄滅。

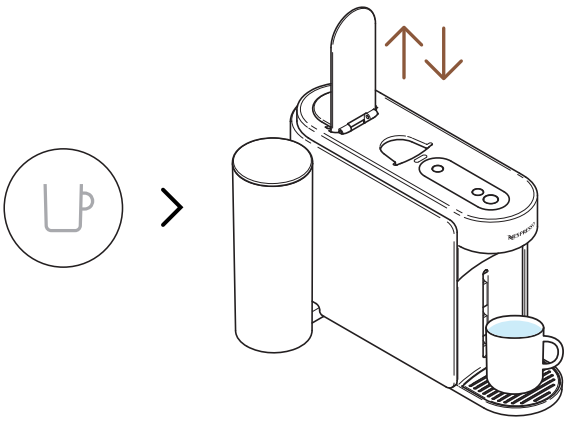

9 程序完成（咖啡按鍵燈熄滅）打開拉桿再關閉。

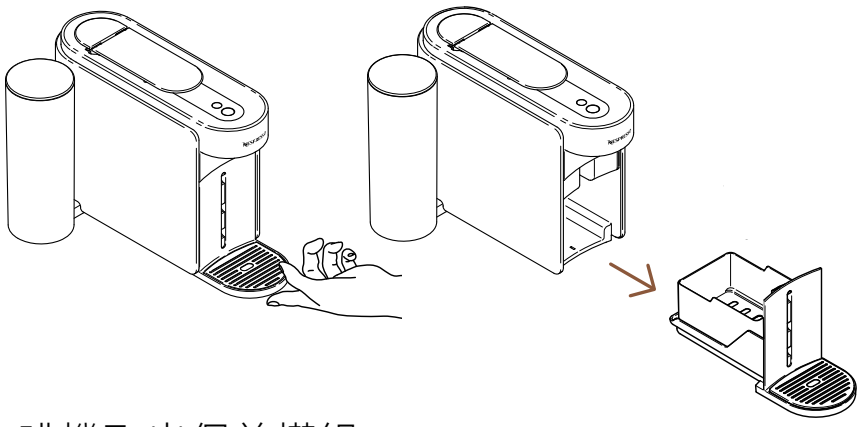

10 從咖啡機取出保養模組。

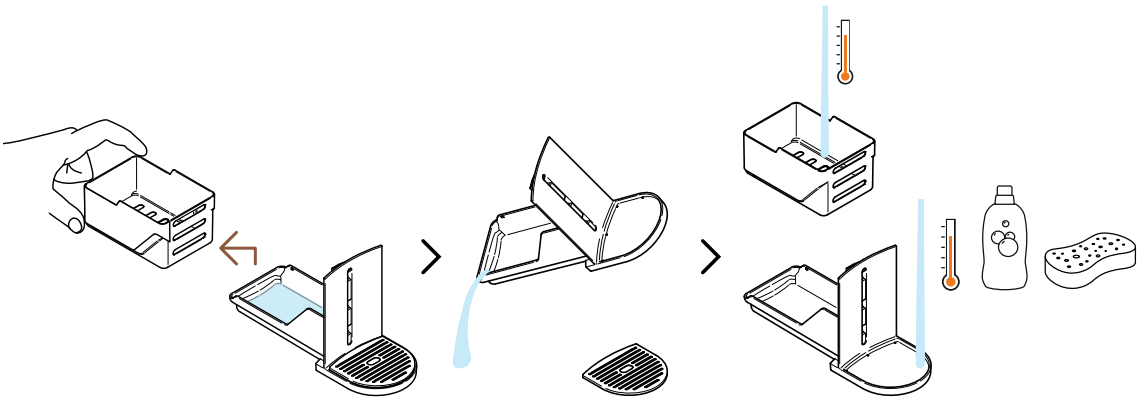

11 分離粉(膠)囊儲存盒，倒空殘水，使用熱水和溫和無味洗潔劑清潔。

注意: 請勿使用強力或研磨性清潔劑或溶劑清潔咖啡機。請勿將咖啡機放入洗碗機。切勿浸泡整台咖啡機或其任何部份於水中。

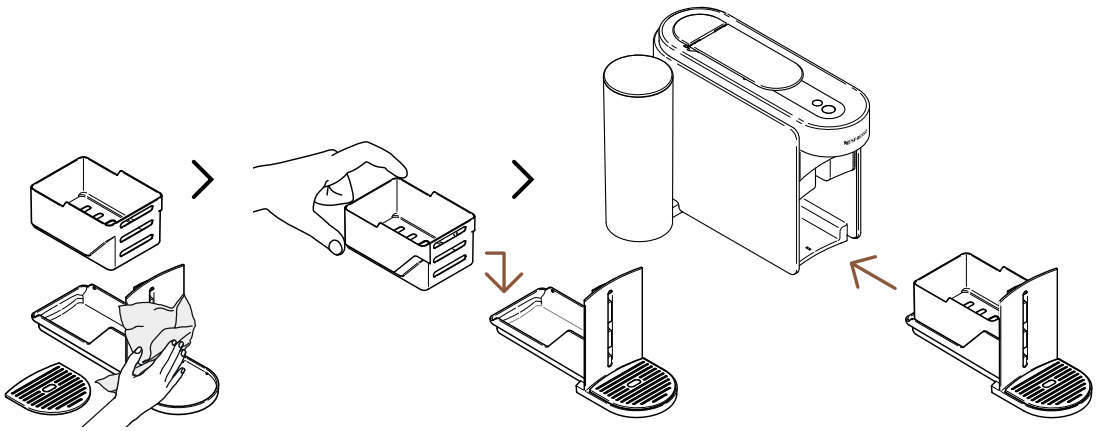

12 用乾淨柔軟的布擦乾保養模組，然後放回咖啡機。

咖啡機設定

回復參數設定

此程序可將機器及 **Nespresso** App 回復原廠設定，僅移除客製化參數設定。

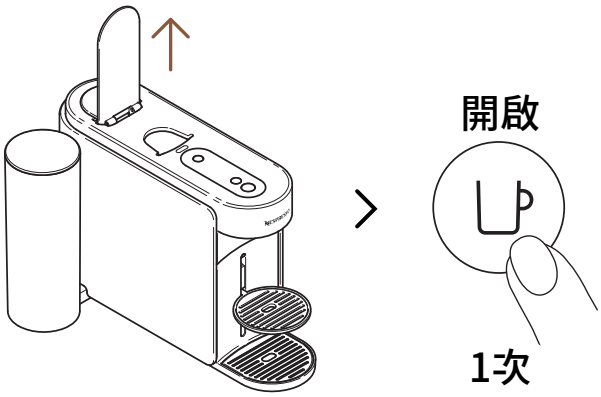

1 打開拉桿，按一下咖啡按鍵開機。

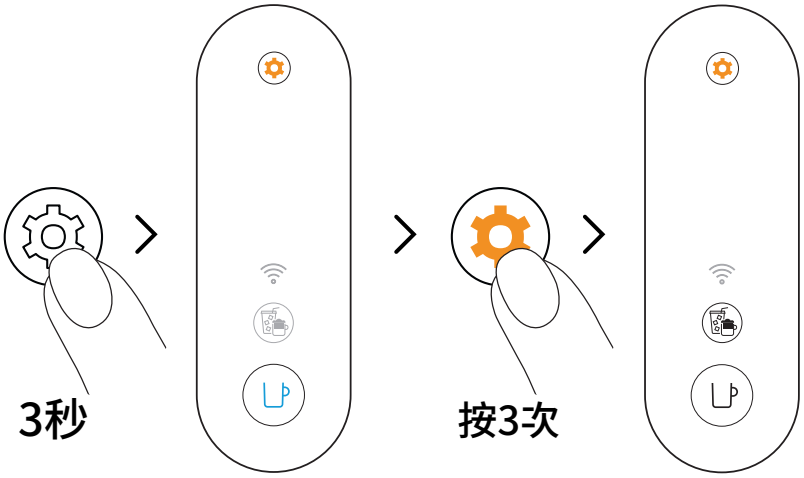

2 長按保養按鍵至少 3 秒，咖啡按鍵亮藍燈後放開，再按保養按鍵三次，咖啡按鍵與濃郁模式按鍵顯示恆亮白燈。

若要在啟動程序前退出保養模式，請再次長按保養按鍵至少3秒。

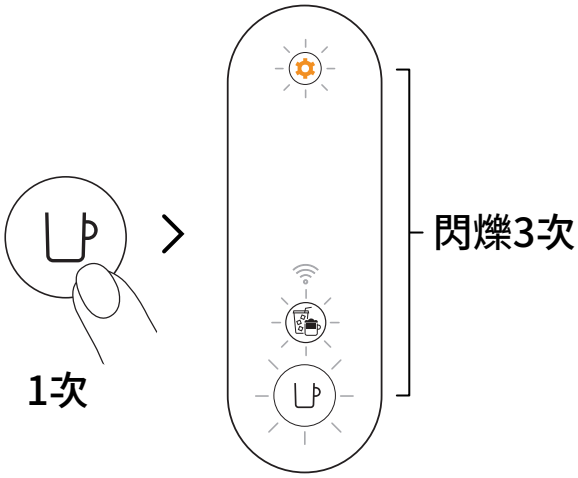

3 按一下咖啡按鍵確認，三個按鍵閃爍三次表示成功重新設定。

程序完成後，咖啡機會回到待機狀態（咖啡按鍵恆亮白燈）。

移除並重設咖啡機

此程序會完全重設咖啡機至原廠設定，移除所有客製參數，也會將機器從 **Nespresso** App 中解除配對。

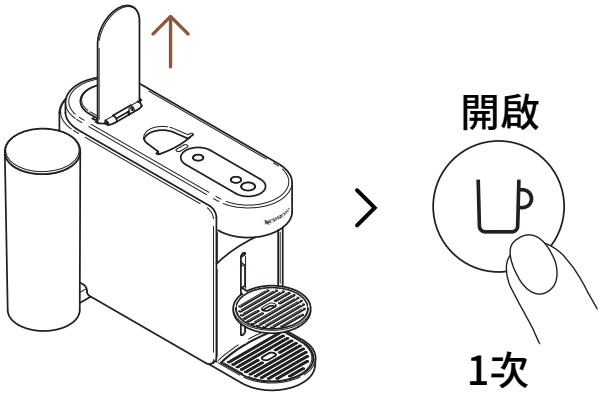

1 打開拉桿，按一下咖啡按鍵開機。

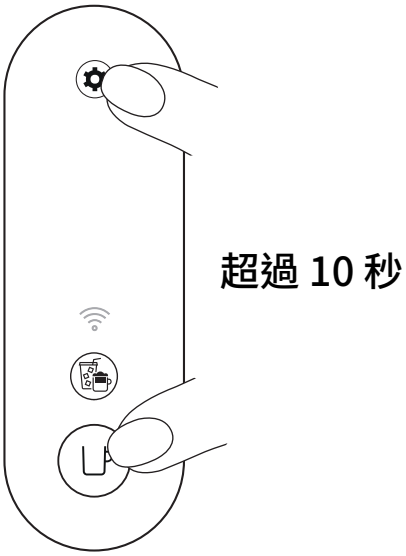

2 同時長按咖啡按鍵與保養按鍵至少 10 秒。

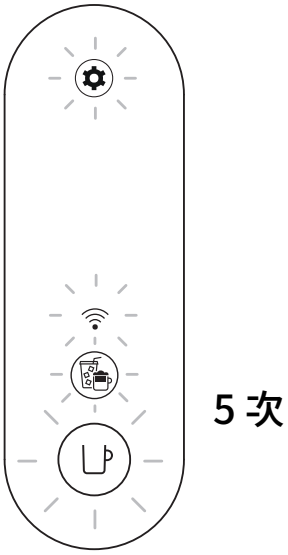

3 所有按鍵及藍牙連線指示燈閃爍 5 次，表示咖啡機已完全重置，回復原廠狀態。

程序完成後咖啡機自動關機，您的機器已從 **Nespresso** App中解除。

了解咖啡機指示燈

您想了解更多關於 Vertuo Up 指示燈閃爍的資訊嗎？
請觀看以下影片：

故障排除

咖啡按鍵燈未亮。

- 咖啡機在 2 分鐘未使用後自動關機，請按咖啡按鍵一次開機。
- 請檢查插頭連接與咖啡機標籤上的電壓是否相符。

沒有水／咖啡流出。

- 請檢查水箱是否注滿新鮮飲用水並正確放置。
- 確認有放入新鮮 Vertuo粉(膠)囊，拉桿已正確關閉，按一次咖啡按鍵開始萃取。
- 開啟拉桿退出粉(膠)囊後，可根據「**清潔**」章節要求進行咖啡機清潔。
- 若保養按鍵恆亮橙色，依「**除磷/除垢**」章節流程進行除磷/除垢。

咖啡溫度不夠熱。

- 初次萃取的咖啡溫度可能偏低，尤其是 Ristretto 與 Espresso 杯量。
- 請依「**將您的咖啡機連線**」章節透過 **Nespresso** App調整咖啡溫度。
- 透過清洗功能預熱杯子（參閱「**快速沖洗**」章節），約 40 毫升熱水會流出，不可飲用。
- 若保養按鍵恆亮橙色，依「**除磷/除垢**」章節流程進行除磷/除垢。

滴水盤咖啡／水位過高。

- 咖啡滴水盤有少量殘留液體是正常現象，請每次清空粉(膠)囊儲存盒時將滴水盤清空並清洗乾淨，再放回咖啡機。
- 若按下咖啡按鍵時咖啡機內無放置粉(膠)囊，表示啟用了清洗功能。約40毫升（1.35盎司）熱水將流出。此水不可飲用，約20毫升水會排入廢水容器。

咖啡機似乎在漏水。

- 咖啡滴水盤有少量殘留液體是正常現象，請每次清空粉(膠)囊儲存盒時將滴水盤清空並清洗乾淨，再放回咖啡機。
- 若按下咖啡按鍵時咖啡機內無放置粉(膠)囊，表示啟用了清洗功能。約40毫升（1.35盎司）熱水將流出。此水不可飲用，約20毫升水會排入廢水容器。
- 請檢查水箱與保養模組是否正確放置。
- 請確認粉(膠)囊儲存盒是否未滿，清空粉(膠)囊儲存盒，確保粉(膠)囊無卡住咖啡機內部。

咖啡機萃取咖啡流量異常。

- 咖啡流速會依咖啡種類有所不同。
- 確認有放入新鮮 Vertuo粉(膠)囊，拉桿已正確關閉，按一次咖啡按鍵開始萃取。
- 請確認水箱是否正確放置於咖啡機上。
- 若保養按鍵恆亮橙色，依「**除磷/除垢**」章節流程進行除磷/除垢。

咖啡機只流出「水」。

- 若咖啡機無法讀取粉(膠)囊條碼，將會流出40毫升 (1.35盎司) 不可飲用的水 (快速沖洗)。
  - 請確保粉(膠)囊無損壞 (包含條碼)，勿重複使用同一顆粉(膠)囊。
  - 請重新使用新鮮的Vertuo 粉(膠)囊，並確保正確地放入咖啡機。
- 若問題仍無法解決，請聯絡 **Nespresso** 客服。

咖啡機關閉。

- 咖啡機在2分鐘未使用後會自動關閉。請按下咖啡按鍵開機。若在 **Nespresso** App 操作中，咖啡機會維持開機狀態。詳細請參閱「**開/關**」章節。
- 咖啡機也可隨時手動關閉 (未使用時)，按住咖啡按鍵約1秒，所有按鍵與指示燈會閃爍一次後關機。
- 請檢查插頭連接與咖啡機標籤上的電壓是否相符。
- 請拔除電源，稍待幾秒後再插回。

咖啡杯中有咖啡渣。

- 確認有放入新鮮 Vertuo粉(膠)囊，拉桿已正確關閉，按一次咖啡按鍵開始萃取。請勿重複使用同一顆粉(膠)囊。
- 當杯中開始有咖啡殘渣或長時間未使用咖啡機時，請依「**清潔**」章節操作清潔程序。
- 若保養按鍵恆亮橙色，依「**除磷/除垢**」章節流程進行除磷/除垢。

咖啡機未進行萃取，但咖啡按鍵顯示恆亮白燈。

- 請確認拉桿是否正確關閉。
- 確認有新鮮Vertuo粉(膠)囊正確放入並已關閉拉桿，按下咖啡按鍵一次開始調製咖啡。
- 若咖啡機在連線中，機器可能正在自動更新軟體，請開啟 **Nespresso** App查看狀態或等候約5分鐘。

咖啡機未啟動萃取，且咖啡按鍵呈恆亮橙燈。

- 請注入新鮮飲用水並確認水箱正確放置，按一次咖啡按鍵開始萃取。
- 若保養按鍵恆亮橙色，依「**除磷/除垢**」章節流程進行除磷/除垢。

水箱已無水，如何繼續萃取？

- 請注入新鮮飲用水，並按下咖啡按鍵重新啟動萃取。咖啡機會補足剩下的咖啡杯量。

咖啡機在萃取時咖啡按鍵閃爍白燈。

- 若咖啡正常流出，表示機器正常運作。
- 若只有清水流出，代表啟動了快速沖洗功能，請參照「**快速沖洗**」章節。

濃郁模式按鍵恆亮白燈。

- 您曾按下濃郁模式按鍵一次，啟用了濃郁模式。
- 此功能可萃取濃縮咖啡，是製作冰咖啡及牛奶咖啡等飲品基底。
- 若要關閉此模式，萃取前請再按一次濃郁模式按鍵。

濃郁模式按鍵在萃取前會自動關閉，咖啡將以預設杯量萃取。

- 鑒於杯量限制，部分粉(膠)囊無法使用此模式萃取（如Ristretto、Cold Brew及Carafe Pour-Over等風味）。此模式亦不建議用於Alto或Coffee+系列粉(膠)囊。
- 為避免粉(膠)囊浪費，咖啡機會以預設杯量萃取粉(膠)囊。

我的咖啡杯量與Nespresso預設杯量不符。

- 可能是您自訂了咖啡杯量。
- 您可長按咖啡按鍵至所需杯量後放開，以重新設定杯量。
- 若咖啡機已連線，亦可透過**Nespresso** App 調整咖啡杯量。
- 若想回復**Nespresso** 預設杯量，請依「**回復原廠設定**」操作。
- 若重設後問題仍存在，請聯絡**Nespresso**客服。

萃取結束後，我如何添加更多咖啡？

- 如需增加咖啡量，無需退出粉(膠)囊，直接再次按下咖啡按鍵，即可再萃取出相同杯量。若欲中斷，請再按一次咖啡按鍵。
- 若您想調整所有咖啡杯量：
  - 您可長按咖啡按鍵至所需杯量後放開，以重新設定杯量。
  - 若咖啡機已連線，亦可透過**Nespresso** App 調整咖啡杯量。

保養按鍵恆亮橙燈。

- 請依「**除磷/除垢**」章節指示除磷/除垢。
- 建議使用**Nespresso** 除磷/除垢組，以免損壞機器。若有問題，請聯絡客服。

保養按鍵緩亮橙燈。

- 您已進入保養模式，幫助您進行咖啡機保養。
- 保養模式中，不同顏色與圖示代表不同功能：
  - 咖啡按鍵恆亮藍燈：清潔
  - 咖啡按鍵恆亮黃燈：排空管路
  - 咖啡按鍵恆亮橙燈：除磷/除垢
  - 咖啡與濃郁模式按鍵恆亮白燈：重設咖啡機設定（取消自訂參數）
  - 咖啡按鍵恆亮白燈且WiFi指示燈亮起：切換連線模組開關。

- 進入或退出保養模式，請長按保養按鍵至少3秒（進入時咖啡按鍵變藍，退出時變白）。
- 請按下咖啡按鍵一次，確認顏色與相對應的功能，以啟動個別保養功能。按鍵閃爍直到程序結束。
- 咖啡機連線後，所有保養程序皆可透過 **Nespresso** App 輕鬆引導操作。

咖啡按鍵閃爍藍、橙或黃燈。

- 咖啡機正在進行保養程序。
- 請勿操作咖啡機直至程序完成。
  - 咖啡按鍵恆亮藍燈：清潔
  - 咖啡按鍵恆亮黃燈：排空管路
  - 咖啡按鍵恆亮橙燈：除磷/除垢

嘗試啟動保養程序 (清潔、除磷/除垢或排空管線)時，咖啡按鍵閃爍5下橙燈，但無法啟動。

- 請開關拉桿確認無粉(膠)囊後再嘗試。

嘗試啟動保養程序 (清潔、除磷/除垢或排空管線) 時，咖啡按鍵閃爍1下橙燈，但無法啟動。

- 請注入新鮮飲用水並正確放置水箱，按下咖啡按鍵一次開始保養程序。
- 請注意，一旦啟動除磷/除垢程序後，務必完成程序以免咖啡機上鎖。

開機時WiFi指示燈緩亮。

- 您的機器可與**Nespresso** App 連線，提升完整 Vertuo 體驗。
- 多虧 **Nespresso** App，您可以：
  - 客製化調整咖啡杯量與溫度，
  - 簡化咖啡機保養，
  - 探索豐富咖啡食譜。
- 當咖啡機未配對或失去連線時，WiFi指示燈會閃爍。
- 您可掃描機器滴水格柵上的QR碼，或透過 **Nespresso** App手動配對。
- 若不連線機器，WiFi指示燈在每次開機時皆會亮起。
- 若停用藍牙連線模組或當地不支援此功能，請依「**停用／重新啟用藍牙連線模組**」章節操作。

開機時WiFi指示燈不亮。

- 表示您已禁用藍牙連線模組。
- 如欲重新連線並享受完整Vertuo體驗，請參考「**停用／重新啟用藍牙連線模組**」說明。

開機時WiFi指示燈恆亮白燈。	• 表示咖啡機已成功連線 **Nespresso** App。 • 多虧 **Nespresso** App，您可以： – 客製化調整咖啡杯量與溫度， – 簡化咖啡機保養， – 探索豐富咖啡食譜。
如何執行回復原廠設定？	• 此程序將完全將咖啡機重設為原廠狀態，移除所有自訂參數，並取消與**Nespresso** App 配對。 • 請同時長按保養按鍵與咖啡按鍵至少10秒。 • 若僅需移除自訂參數，請透過保養模式的燈號程序操作。
我的咖啡按鍵閃紅燈（快速閃兩次，長停，再重複）。	• 咖啡機顯示錯誤訊息。 – 請稍候幾秒再操作咖啡機。 – 請拔除電源，稍後再插上。 – 若問題仍未解決，請聯絡 **Nespresso** 客服。
咖啡按鍵快速閃紅燈，濃郁模式按鍵與WiFi指示燈快速閃白燈後，咖啡機關閉。	• 咖啡機因錯誤或過熱自動關機。
咖啡按鍵閃橙燈（快速閃兩次，接著長暫停，僅出現一次）。	• 咖啡機因誤操作進入緊急停止（例如萃取時開啟拉桿）。建議萃取時勿開啟拉桿。
咖啡按鍵紅燈閃爍並漸暗2秒後熄滅。	• 咖啡機過熱冷卻中，請持續連接電源並等待約10分鐘後使用。
咖啡按鍵呈紫色燈號。	• 咖啡機處於支援模式，請聯絡**Nespresso**客服。

技術規格

功率	**EU/AU/ME/KR/ZA/HK:** 220–240 V, 50/60 Hz, 940–1100 W **BR3:** 220 V, 60 Hz, 940 W **MX, BR:** 127 V, 60 Hz, 1130 W **CL:** 220 V, 50/60 Hz, 940 W **CN:** 220 V, 50 Hz, 940 W **JP:** 100 V, 50/60 Hz, 990 W **TW:** 110 V, 60 Hz, 1130 W
頻率	藍牙®（低功耗）2.402–2.480 GH Wi-Fi® 2.412 – 2.472 GHz • BR3/MX/TW：2.412 – 2.462 GHz • 中國：2.400 – 2.4835 GHz • 日本：2.412 – 2.484 GHz
無線電輸出功率（等效全向輻射功率）	藍牙®最大7.82 dBm（EIRP），Wi-Fi®<20dBm (EIRP)
待機模式	0.099 W/h
關機模式	在2分鐘未使用後
預熱時間	3秒
可移動杯架	三個位置
電線長度	**墨西哥**：100 公分（±2 公分）/ 39.3 英吋（±0.8 英吋） **其他：**80 公分（±2 公分）／31 英吋（±0.8 英吋）
機器重量	約4 公斤／8.8 磅
水箱容量	1.4 公升／47.3 盎司
尺寸（寬×深×高）	12 × 49.4 × 25.7 公分／4.7 × 19.45 10.12 英吋
粉(膠)囊儲存盒容量	可容納18 顆濃縮咖啡粉(膠)囊或13 顆Mug粉(膠)囊

機器代碼

Nespresso	MC1, MD1
Breville	BNV620/BNV650
Delonghi	ENV200
Krups	XN940, XN941
Sage	SNV620, SNV650

CS

ZABEZPEČENÍ

OBJEVUJI SVŮJ KÁVOVAR

PRVNÍ POUŽITÍ

PŘIZPŮSOBUJI SI SVÉ KÁVOVÉ OKAMŽIKY

ÚDRŽBA

NASTAVENÍ KÁVOVARU

PROČ MŮJ KÁVOVAR BLIKÁ?

ŘEŠENÍ PROBLÉMŮ

TECHNICKÉ PARAMETRY

ZABEZPEČENÍ

UPOZORNĚNÍ: Před používáním svého kávovaru se prosím seznamte s **bezpečnostními pokyny**, aby nedošlo k případnému poškození či zranění.
Nejprve si přečtěte bezpečnostní opatření, abyste zabránili možnému smrtelnému úrazu elektrickým proudem a požáru.
Před zapojením kávovaru do elektřiny prosím zkontrolujte uzemnění.

Při rozbalování kávovaru odstraňte plastovou fólii zakrývající kávovar.

LIKVIDACE A OCHRANA ŽIVOTNÍHO PROSTŘEDÍ

Tento spotřebič je v souladu se Směrnicí EU 2012/19/EK.
Obalové materiály a spotřebič obsahují recyklovatelné materiály. Spotřebič obsahuje cenné materiály, které lze znovu získat nebo recyklovat. Roztřídění zbylých odpadních materiálů do různých kategorií umožňuje recyklaci surovin. Odevzdejte spotřebič na sběrném místě. Informace o sběru odpadu získáte od místních úřadů.

OBJEVUJI SVŮJ KÁVOVAR

PŘEHLED KÁVOVARU

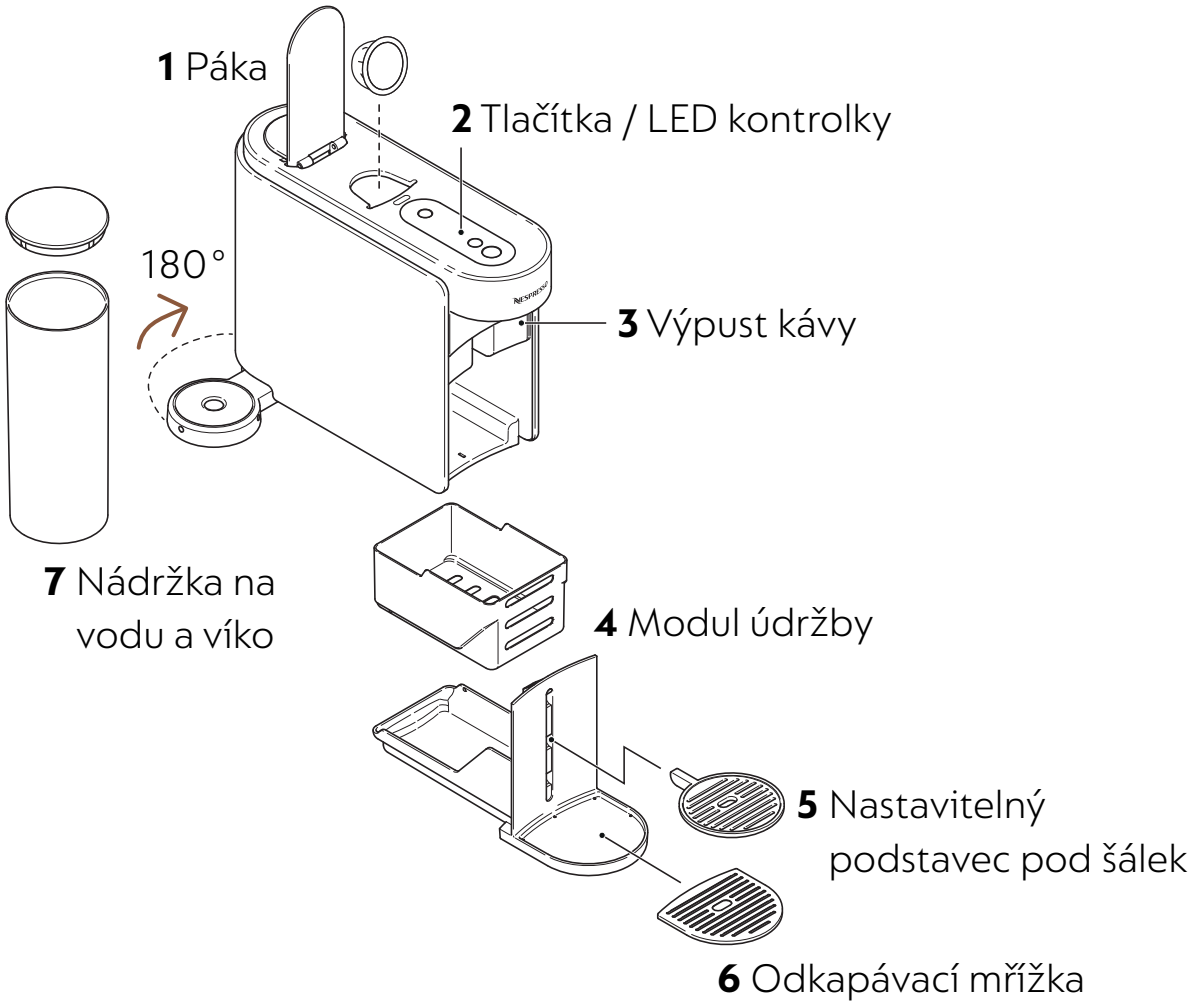

Odnímatelné části nevkládejte do myčky nádobí.

TLAČÍTKA / LED KONTROLKY

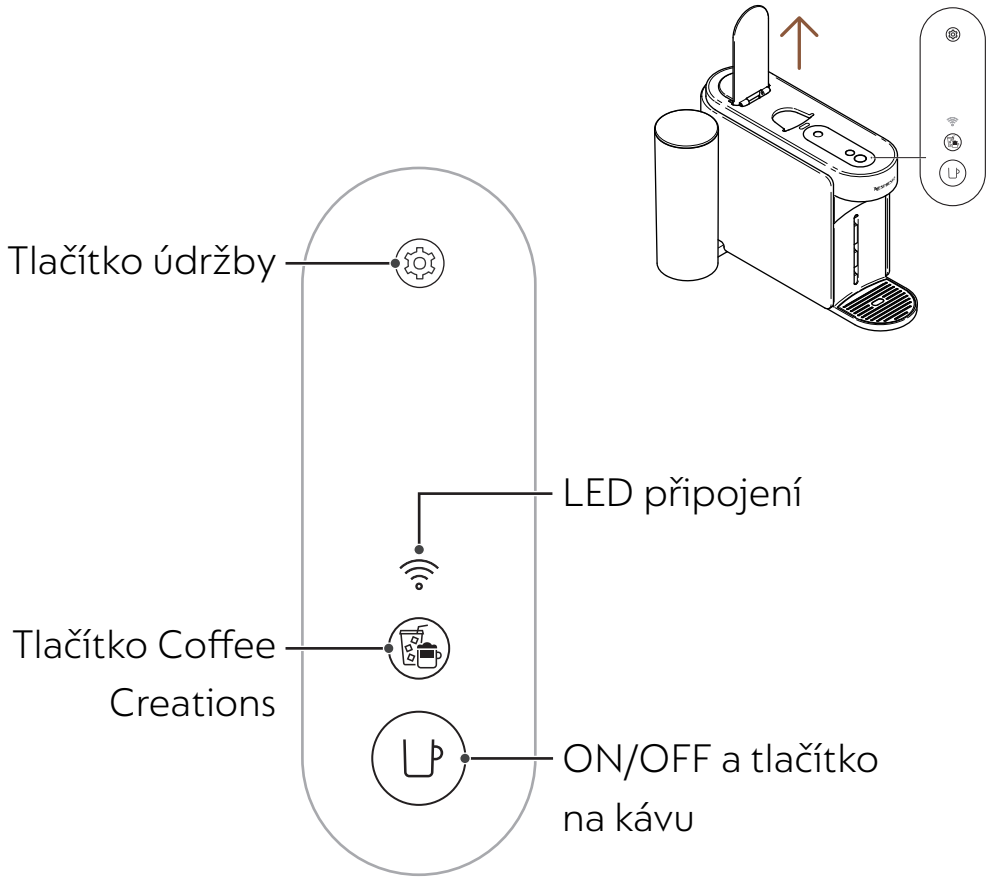

OBSAH BALENÍ

1 Kávovar Vertuo Up
2 Sada **Nespresso** kapslí (12 kapslí)
3 Příručka pro rychlý start
4 Bezpečnostní pokyny a záruka
5 Nálepka připojení
6 Nálepka propláchnutí

Rozbalování: Na povrchu kávovaru se může vyskytovat prach kvůli recyklovaným materiálům v balení. Není nebezpečný, jednoduše ho setřete jemnou utěrkou.

ZVEDNOUT / SKLOPIT

ZVEDNOUT
Zvednout páku

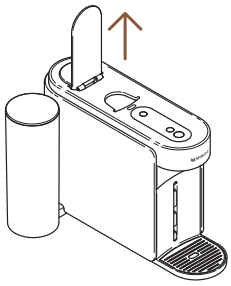

SKLOPIT
Sklopit páku

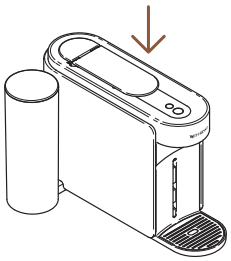

Kávovar se zvednutím a sklopením páky nezapne. Příprava kávy nezačne, pokud páku nezatlačíte dostatečně. Abyste kávovar správně používali, doporučuje se zvednout páku až poté, co je příprava kávy zcela dokončena (tlačítko kávy svítí bíle). Kapsli vyjmete zvednutím páky.

VYJMUTÍ A ČIŠTĚNÍ MODULU ÚDRŽBY

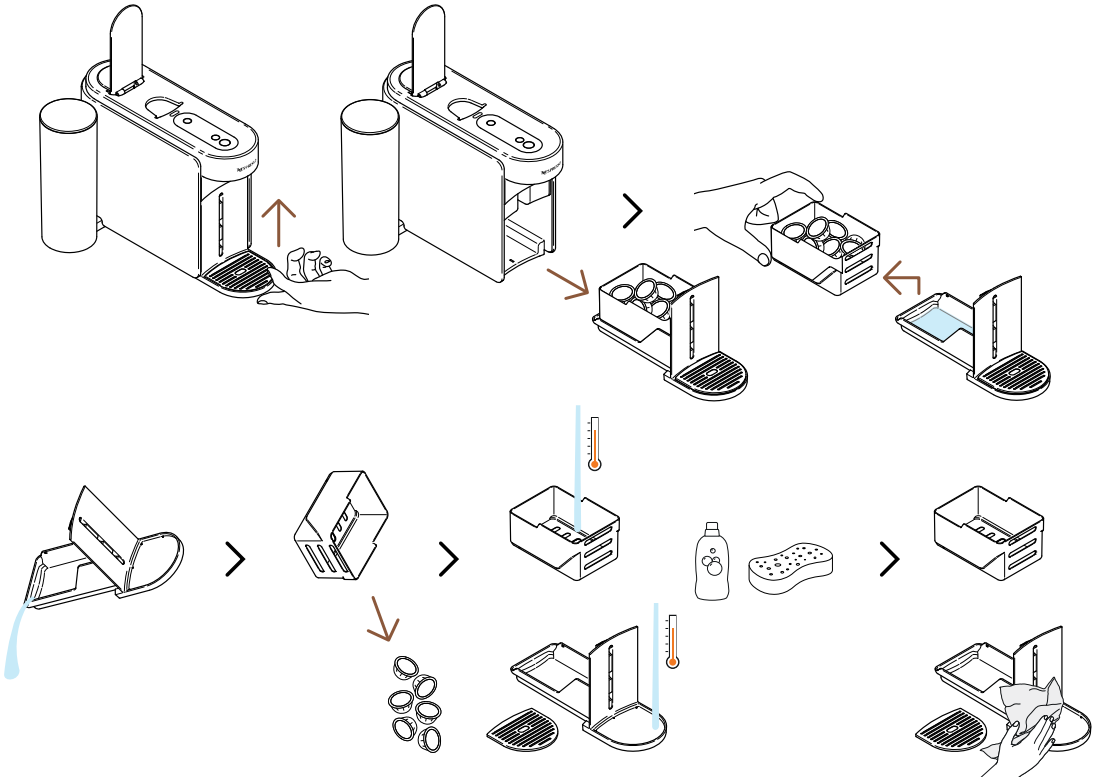

Pro odstranění modulu údržby jej lehce zvedněte vzhůru. Opatrně odstraňte kontejner na použité kapsle od zbytku, recyklujte kapsle a odstraňte jakékoliv zbytky kávy/vody. Všechny části umyjte horkou vodou a jemným čistícím prostředkem bez zápachu, poté je osušte a opatrně je sestavte a umístěte zpět do kávovaru.

CYKLUS REŽIMU ÚDRŽBY

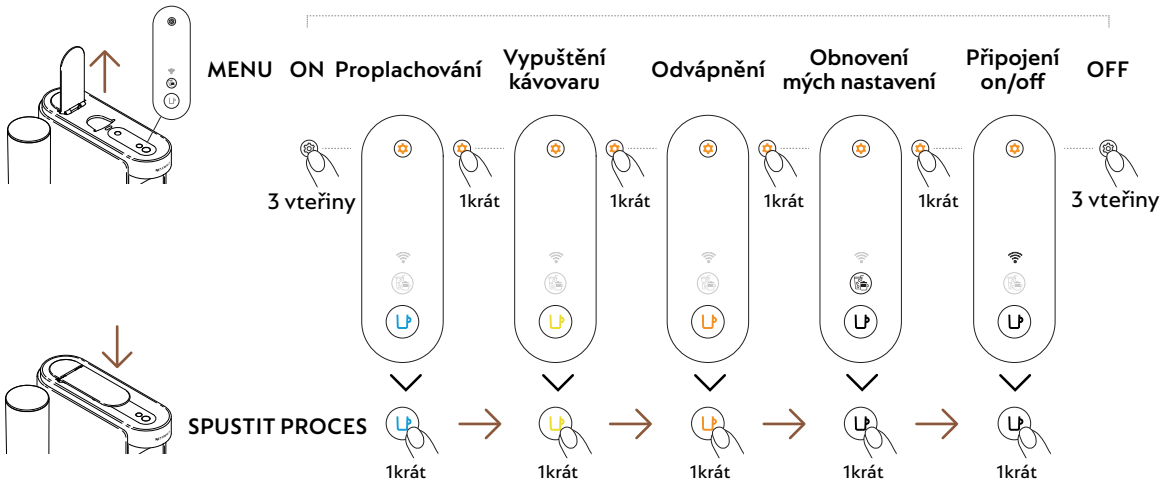

PRVNÍ POUŽITÍ

ON / OFF

ON

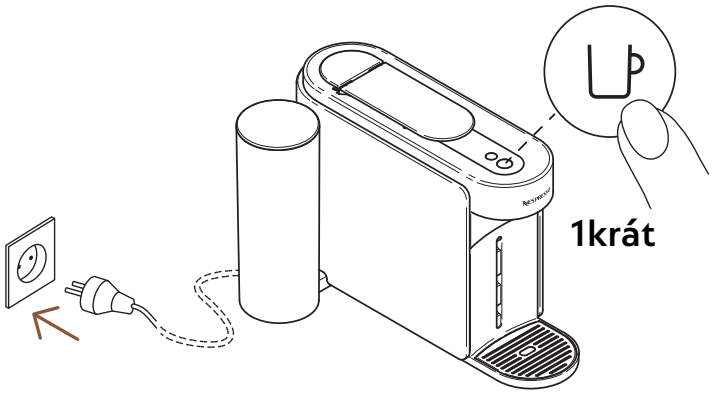

Jakmile je kávovar zapojen, zapněte jej stisknutím tlačítka pro přípravu kávy.

Při zahřívání kávovaru bude tlačítko kávy blikat 3 vteřiny. Jakmile zůstane svítit, je kávovar připraven k použití.

OFF

Automatické vypnutí

2 minuty

Manuální vypnutí

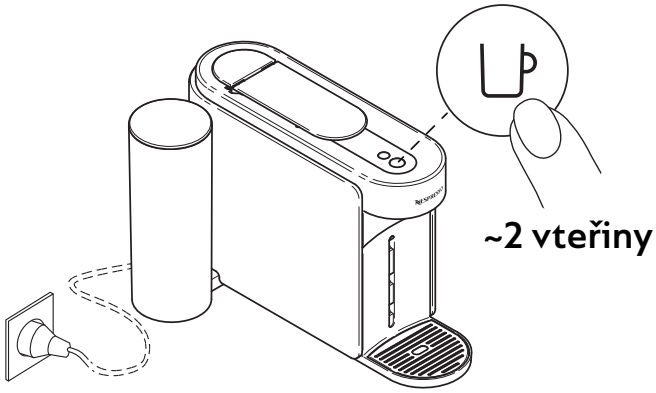

Pro úsporu energie se kávovar po cca 2 minutách nečinnosti automaticky vypne.

Kávovar můžete kdykoliv manuálně vypnout (když není právě v provozu) stisknutím a podržením tlačítka na cca 2 vteřiny. Kávovar se vypne jakmile všechna tlačítka a LED zhasnou.

Jestli jste si svůj kávovar spárovali, berte prosím na vědomí, že poslední data mohou být odeslána do **Nespresso** Smart App, jakmile se Váš kávovar vypne. Může to trvat několik vteřin.

PŘIPOJTE SVŮJ KÁVOVAR

PROČ BYSTE SI MĚLI SVŮJ KÁVOVAR SPÁROVAT?

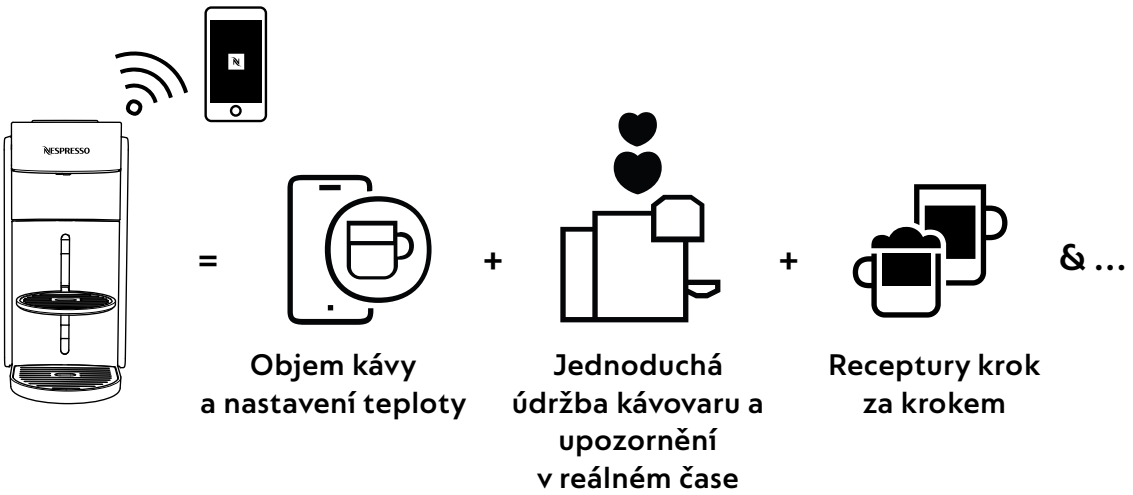

- **Objem kávy a nastavení teploty:** Nastavte délku přípravy šálku a přizpůsobte teplotu kávy s exkluzivní funkcí nastavení teploty dostupnou pouze přes aplikaci.
- **Jednoduchá údržba kávovaru a upozornění v reálném čase:** Zažijte jak snadné je čištění a odvápnění přímo přes aplikaci. Využijte výhod aktualizování kávovaru o nejnovější funkce pro bezproblémový zážitek.
- **Receptury krok za krokem:** Objevte širokou paletu možností, od klasické kávy po trendy receptury

JAK KÁVOVAR PŘIPOJIT?

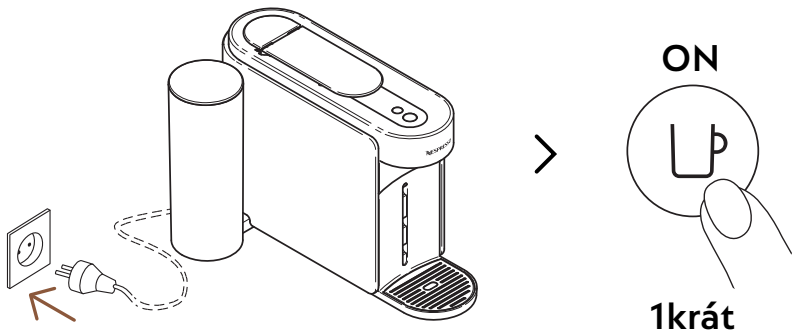

1 Pro připojení kávovaru jej zapojte do elektřiny a zapněte jedním stisknutím tlačítka kávy.

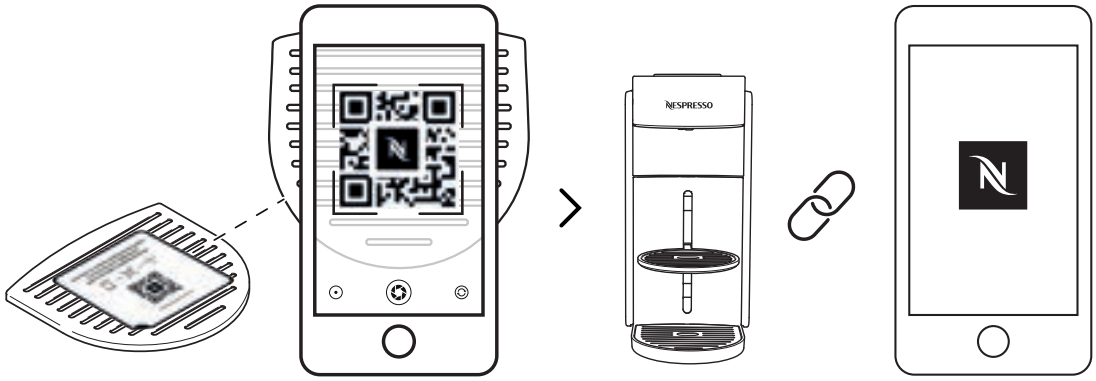

2 Kávovar spárujete naskenováním QR kódu na odkapávací mřížce nebo otevřením **Nespresso** Smart App.

- Pokud jste si již stáhli Nespresso Smart App, automaticky se otevře. Pokud Nespresso Smart App nemáte, **budete si ji moct** stáhnout.
- Pokud si svůj kávovar nespárujete, LED kontrolka připojení zasvítí pokaždé, když jej zapnete.
- Pokud si přejete modul připojení vypnout nebo vaše země nepodporuje připojení k **Nespresso** Smart App, prosím přejděte do následující část „**Deaktivace / Reaktivace modulu připojení**“.

DEAKTIVACE / REAKTIVACE MODULU PŘIPOJENÍ

Kávovar je dodávaný s aktivovaným modulem připojení, což umožňuje přístup k dalším funkcím, které obohacují váš kávový zážitek. Pro vypnutí modulu postupujte dle následujících kroků:

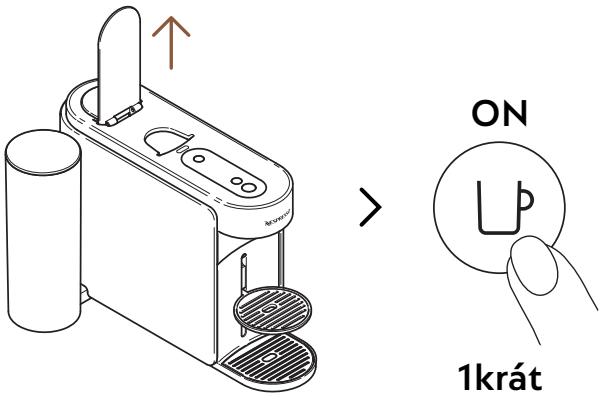

1 Zvedněte páku a kávovar zapněte jedním stisknutím tlačítka kávy.

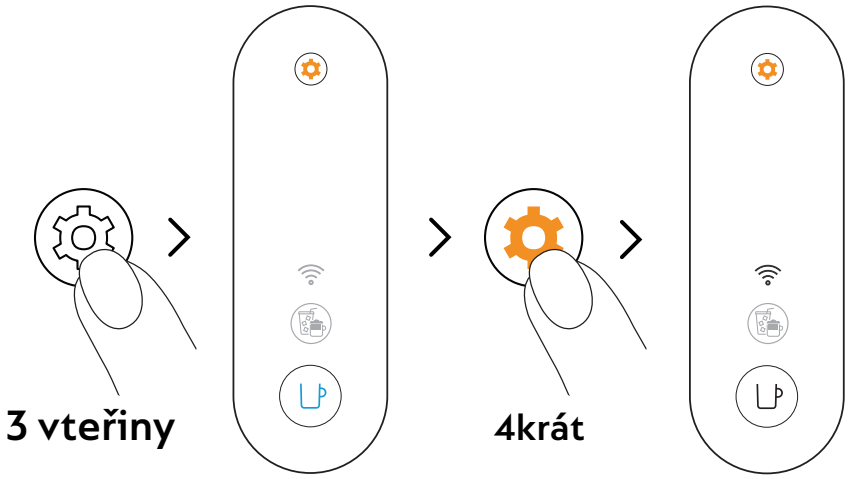

2 Stiskněte a podržte tlačítko údržby na alespoň 3 vteřiny. Jakmile se tlačítko kávy rozsvítí modře, pusťte jej, a ještě 4krát stiskněte tlačítko údržby. Tlačítko kávy a LED kontrolka připojení by měly zůstat svítit bíle.

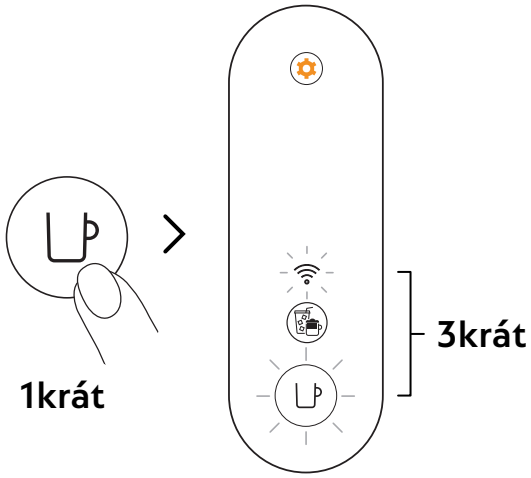

3 Potvrďte jedním stisknutím tlačítka kávy. Tlačítko kávy a LED kontrolka připojení 3krát zasvítí pro potvrzení, že modul připojení byl vypnut. Jakmile je proces dokončen, kávovar se vypne.

Jestliže chcete reaktivovat modul připojení, postupujte dle stejných kroků.

PRVNÍ PROPLÁCHNUTÍ / ČIŠTĚNÍ

Před prvním použitím doporučujeme kávovar vyčistit. Jakmile je kávovar spárován, postupem čištění vás snadno provede **Nespresso** Smart App.

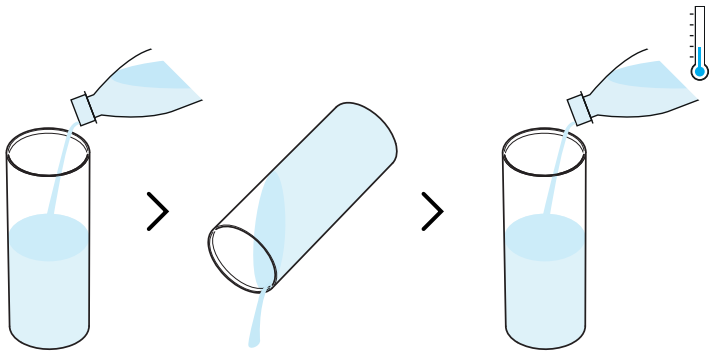

1 Před naplněním nádržky na vodu čerstvou pitnou vodou (0.5 l) ji vypláchněte.

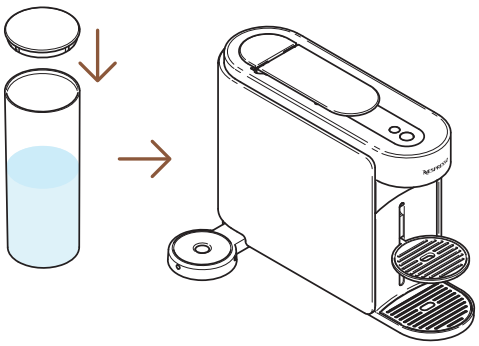

2 Zavřete nádrž na vodu víkem a vraťte ji zpět na své místo v kávovaru.

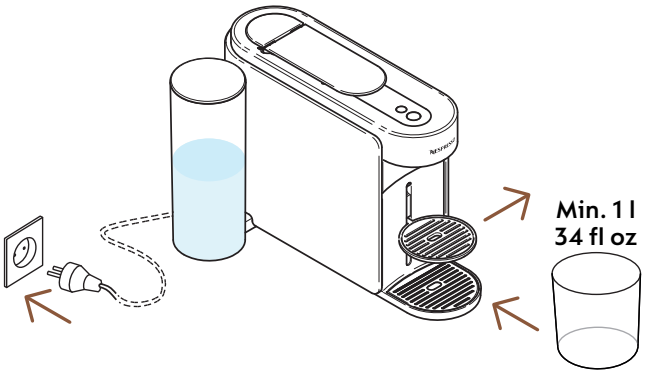

3 Zapojte kávovar do elektřiny, odstraňte podstavec pod šálek a umístěte pod výpust kávy prázdnou nádobu (alespoň 1 l).

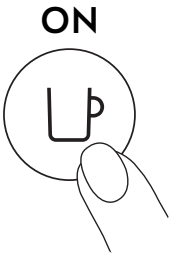

1krát

4 Zapněte kávovar stisknutím tlačítka kávy.

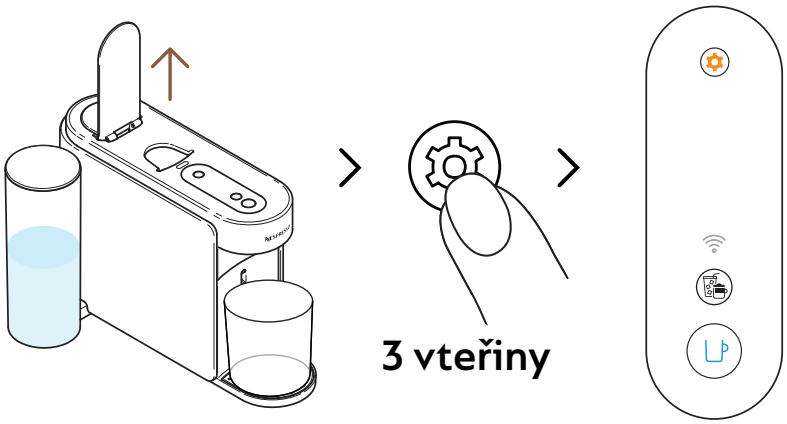

5 Zdvihněte páku kávovaru. Stiskněte a podržte tlačítko údržby na alespoň 3 vteřiny. Pusťte jej jakmile zasvítí tlačítko kávy **modře**.

Pro opuštění režimu údržby před zahájením jakéhokoliv procesu, prosím opět podržte tlačítko údržby na alespoň 3 vteřiny.

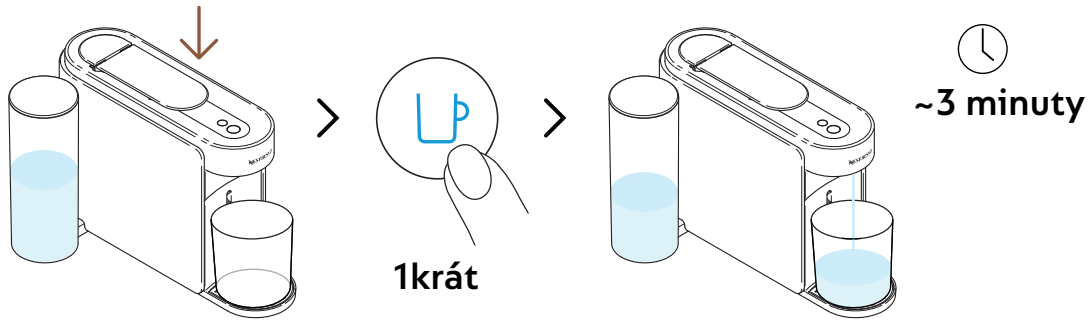

6 Sklopte páku a stiskněte modré tlačítko kávy pro spuštění prvního propláchnutí.

Kávovar se začne proplachovat a proces může trvat až 3 minuty.

Je možné, že se v modulu údržby během proplachování nahromadí voda.

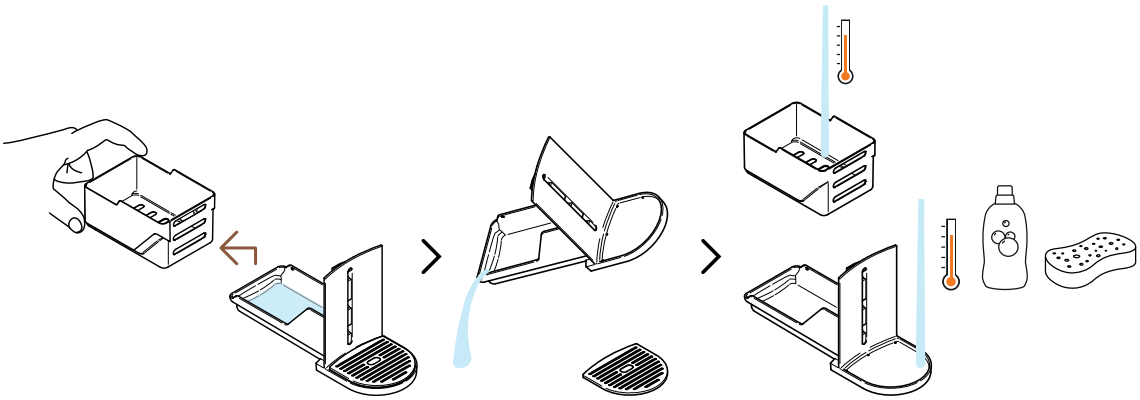

7 Oddělte kontejner na kapsle od zbytku a vylijte zbytek vody. Modul údržby umyjte horkou vodou a jemným čistícím prostředkem bez zápachu.

UPOZORNĚNÍ: Nikdy nečistěte silnými či abrazivními čistícími prostředky nebo rozpouštědly. Nedávejte kávovar do myčky. Kávovar ani žádnou jeho část nikdy neponořujte do vody.

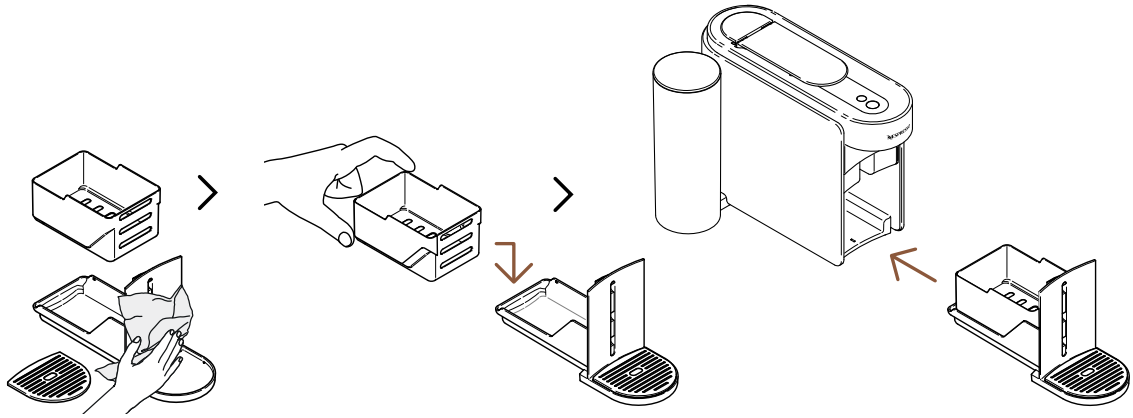

8 Osušte modul údržby čistou a suchou utěrkou a umístěte jej zpět do kávovaru.

Kávovar bude opět připravený k použití po dokončení procesu čištění (tlačítko kávy svítí bíle).

UPOZORNĚNÍ: Na čištění kávovaru vždy používejte jemnou utěrku.

VERTUO SYSTÉM

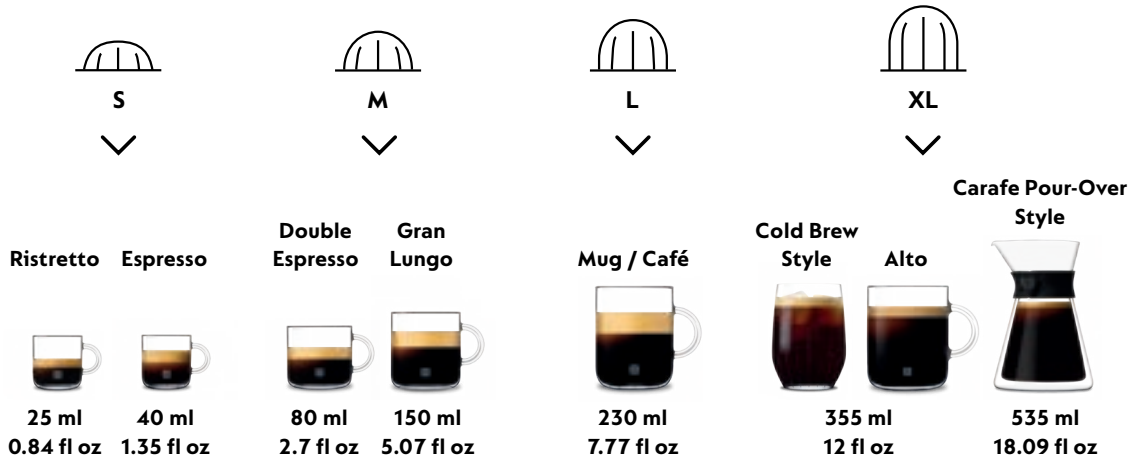

Objevte naši kompletní kolekci příslušenství na www.nespresso.com

PŘIPRAVTE SI VERTUO KÁVU

Vertuo: Neporovnatelné kávové zážitky. Prozkoumejte svět kávových stylů stisknutím jediného tlačítka díky 12 nejprodávanějším kávám, které jsou součástí vašeho kávovaru.

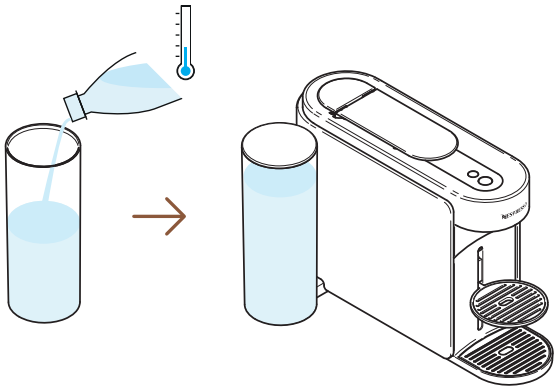

1 Naplňte nádrž na vodu čerstvou pitnou vodou, zavřete víkem a vraťte ji zpět na své místo.

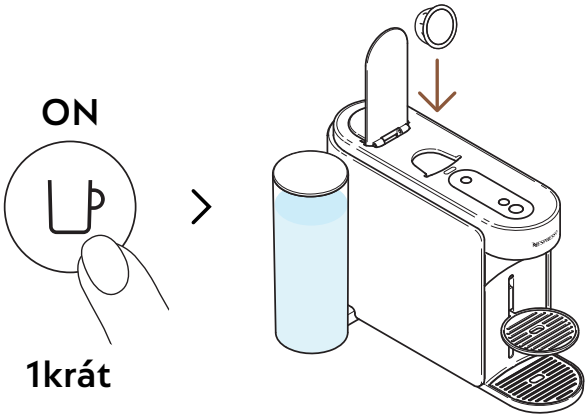

2 Zapněte kávovar stisknutím tlačítka kávy. Zdvihněte páku kávovaru a vložte jednu Vertuo kapsli.

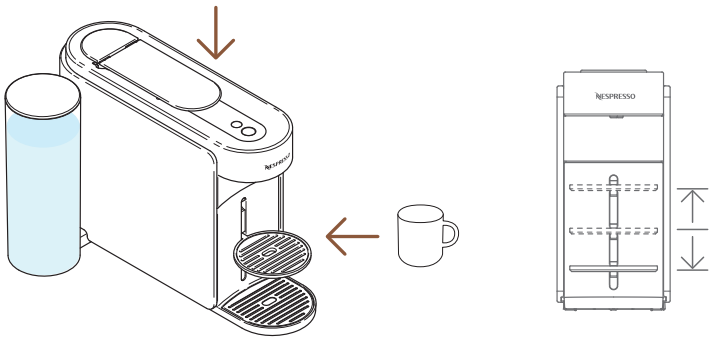

3 Sklopte páku kávovaru a pod výpust umístěte šálek.

Aby nedošlo k přetečení, prosím přizpůsobte velikost šálku objemu vybrané kapsle (přednastavené nebo přizpůsobené). Podstavec šálku může být přizpůsoben dle velikosti vašeho šálku.

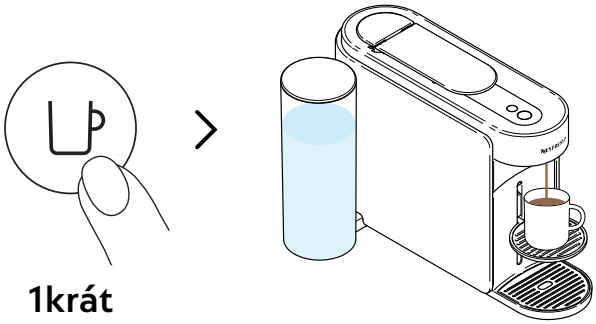

4 Přípravu kávy spustíte jedním stisknutím tlačítka kávy.

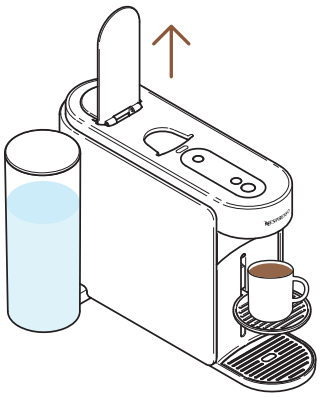

5 Kapsli po dokončení přípravy vyjměte zvednutím páky kávovaru a vychutnejte si svou kávu.

Přípravu kávy můžete kdykoliv přerušit stisknutím tlačítka kávy. Pro správné použití svého kávovaru doporučujeme zvednout páku až tehdy, jakmile je příprava dokončena (tlačítko kávy svítí bíle). Zvednutím páky vyjmete jakoukoli kapsli po extrakci. Je možné, že v modulu údržby zůstanou zbytky kávy/vody. Pokud je potřeba, vyprázdněte kontejner na použité kapsle a vylejte zbytky vody/kávy.

PŘIZPŮSOBUJI SI SVÉ KÁVOVÉ OKAMŽIKY

COFFEE CREATIONS REŽIM

Bez námahy si připravte koncentrovanou kávu s upravenou teplotou pro všechny své ledové a mléčné receptury.

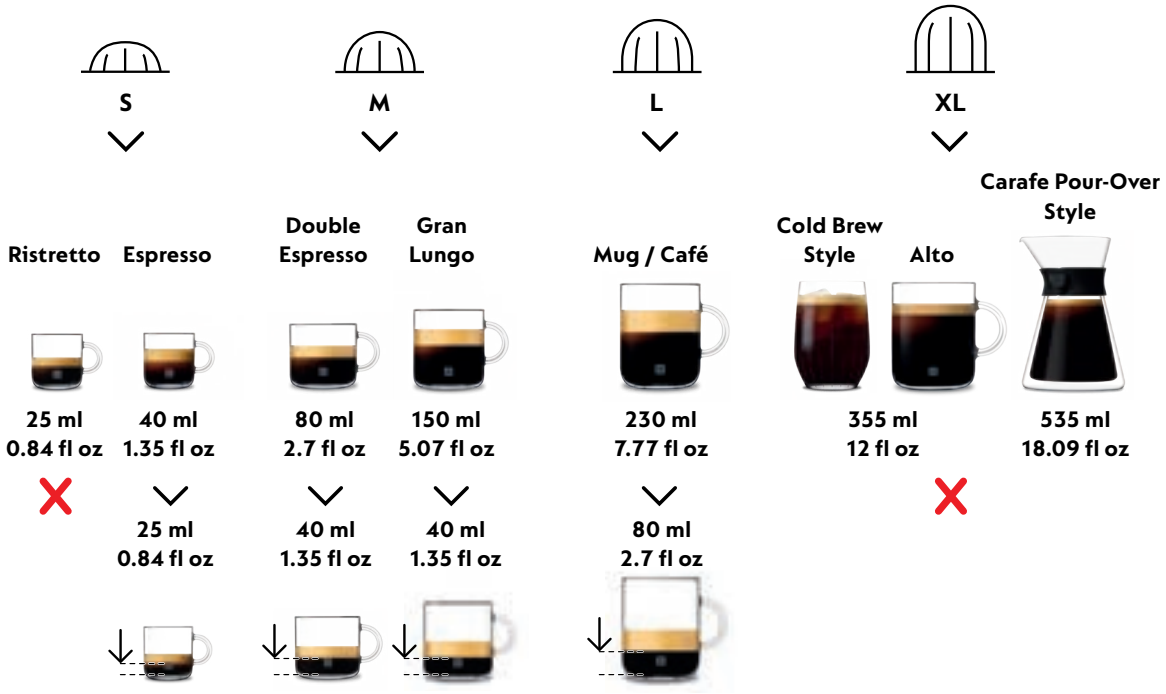

Řadu Coffee+ doporučujeme připravovat pouze dle oficiálních velikostí šálku, abyste plně využili všech jejích benefitů. Pro nejlepší možný výsledek v šálku nedoporučujeme v tomto režimu přípravu káv Ristretto, XL (Alto Ambrato, Alto Onice), Cold Brew Style a Carafe Pour Over Style.

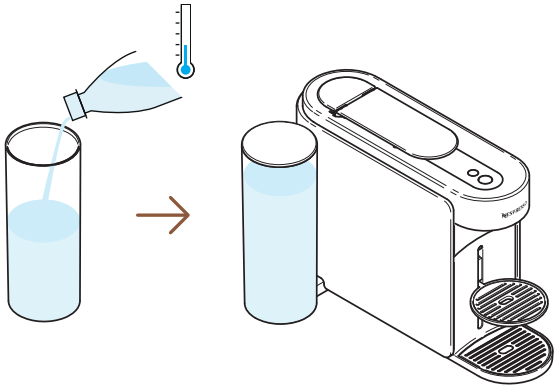

1 Naplňte nádrž na vodu čerstvou pitnou vodou, zavřete víkem a vraťte ji zpět na své místo.

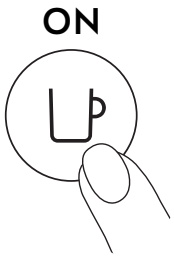

1krát

2 Zapněte kávovar stisknutím tlačítka kávy.

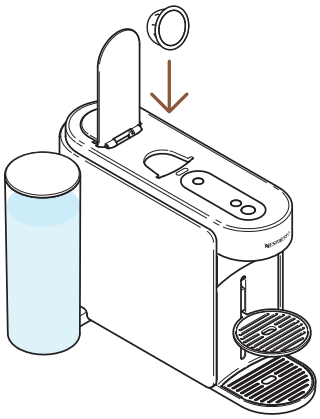

3 Zvedněte páku kávovaru a vložte kapsli Vertuo kompatibilní s touto funkcí.

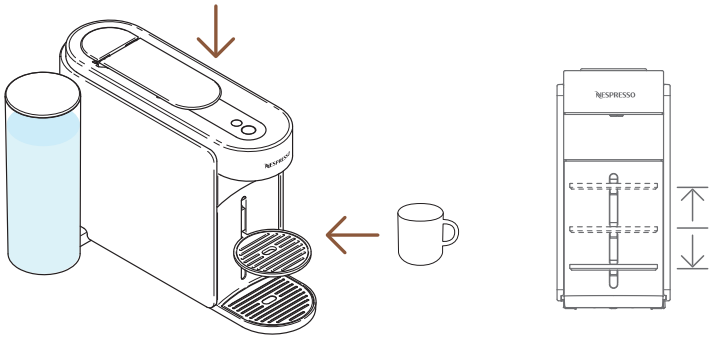

4 Sklopte páku kávovaru a pod výpust umístěte šálek.

Aby nedošlo k přetečení, prosím přizpůsobte velikost šálku objemu vybrané kapsle (přednastavené nebo přizpůsobené). Podstavec šálku může být přizpůsoben dle velikosti vašeho šálku.

1krát

5 Pro přípravu koncentrované kávy stiskněte tlačítko Coffee Creations.

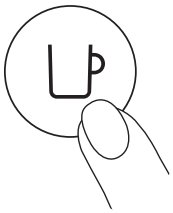

1krát

6 Přípravu kávy spustíte jedním stisknutím tlačítka kávy.

Tlačítko Coffee Creations zhasne, jestliže kapsli nelze tímto režimem připravit a kávovar připraví kávu dle přednastavené velikosti šálku.

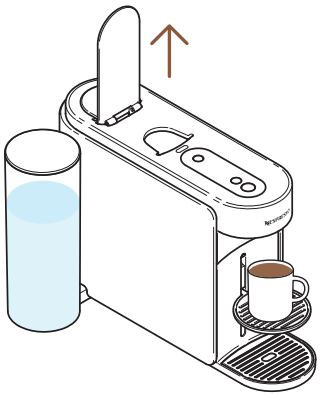

7 Po dokončení přípravy kávy zvedněte páku pro vysunutí kapsle.

Extrakci kávy můžete kdykoliv přerušit stisknutím tlačítka kávy. Pro správné použití svého kávovaru doporučujeme zvednout páku teprve po dokončení přípravy (tlačítko kávy svítí bíle). Zvednutím páky vyjmete kapsli po extrakci.

---

8 Tato funkce vám přináší koncentrovanou kávu s možností nastavení její teploty jako první krok k přípravě vašich kávových receptur s ledem a s mlékem.

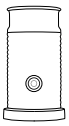

Zjistěte, jak vylepšit svůj kávovar s naší řadou šlehačů mléka Aeroccino na **www.nespresso.com**

OBJEM KÁVY A NASTAVENÍ TEPLOTY (NESPRESSO SMART APP)

Prostřednictvím **Nespresso** Smart App si můžete přizpůsobit 2 hlavní parametry extrakce kávy: teplotu a délku přípravy šálku.

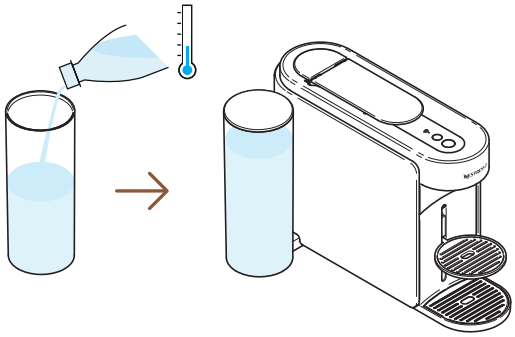

1 Po spárování kávovaru naplňte nádržku na vodu čerstvou pitnou vodou, zavřete ji a vraťte ji zpět na své místo.

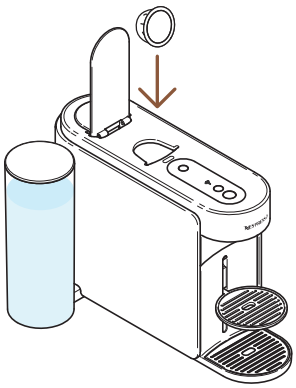

2 Zdvihněte páku kávovaru a vložte jednu Vertuo kapsli.

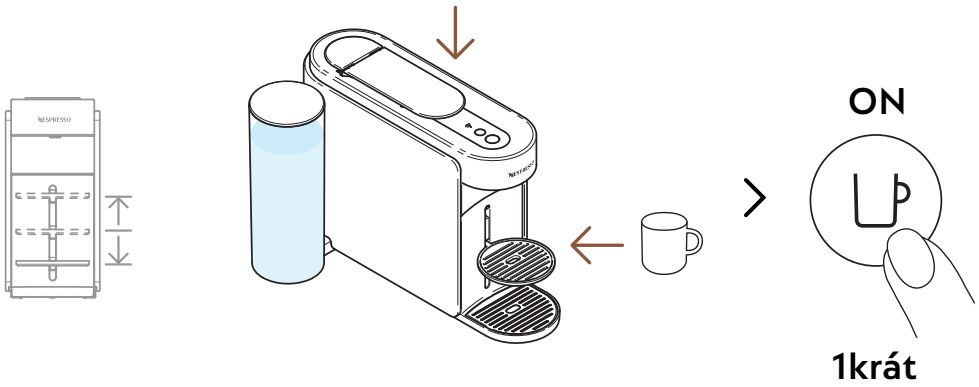

3 Sklopte páku kávovaru, umístěte šálek a zapněte kávovar stisknutím tlačítka kávy.

Aby nedošlo k přetečení, prosím přizpůsobte velikost šálku objemu vybrané kapsle (přednastavenému nebo přizpůsobenému). Podstavec šálku může být nastaven dle velikosti vašeho šálku.

> „Objem kávy a teplota“

4 Otevřete svou **Nespresso** Smart App (do 2 minut od zapnutí kávovaru) a klikněte na „**Objem kávy a teplota**“.

---

5 Personalizujte si teplotu nebo/a objem dle své chuti a toto nastavení si uložte.

Aktualizované parametry jsou naprogramovány na kávovaru dle délky přípravy šálku. Jakmile je specifické nastavení pro zákazníka naprogramováno, pokaždé, kdy je použita konkrétní velikost, příprava se zastaví na naprogramované délce šálku. Pro návrat k výchozím parametrům, přejděte do části „**Nastavení**“ na **Nespresso** Smart App nebo do části „**Obnovit moje nastavení**“.

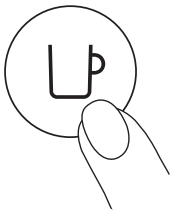

1krát

6 Připravte si svou personalizovanou kávu jedním stisknutím tlačítka kávy.

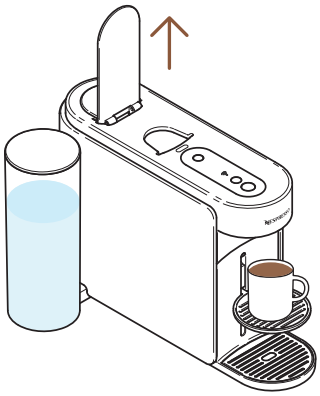

7 Kapsli po dokončení přípravy vyjměte zvednutím páky kávovaru a vychutnejte si svou kávu.

Pro správné použití svého kávovaru doporučujeme zvednout páku jakmile je příprava zcela dokončena (tlačítko kávy svítí bíle). Zvednutím páky se použitá kapsle vysune. Extrakci kávy můžete kdykoliv zastavit jedním stisknutím tlačítka kávy.

PŘIZPŮSOBTE SI OBJEM KÁVY (NA KÁVOVARU)

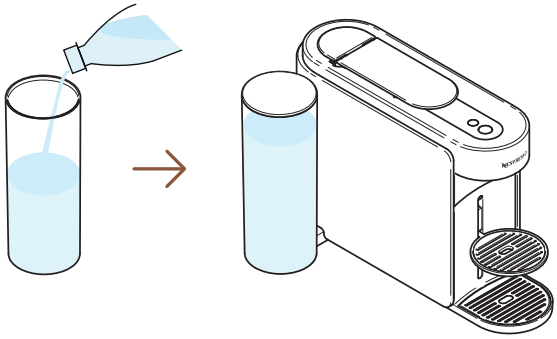

1 Naplňte nádrž na vodu čerstvou pitnou vodou, zavřete víkem a vraťte ji zpět na své místo.

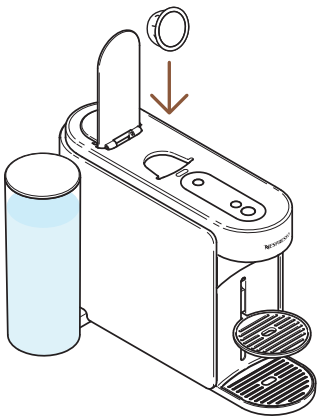

2 Zdvihněte páku kávovaru a vložte jednu Vertuo kapsli.

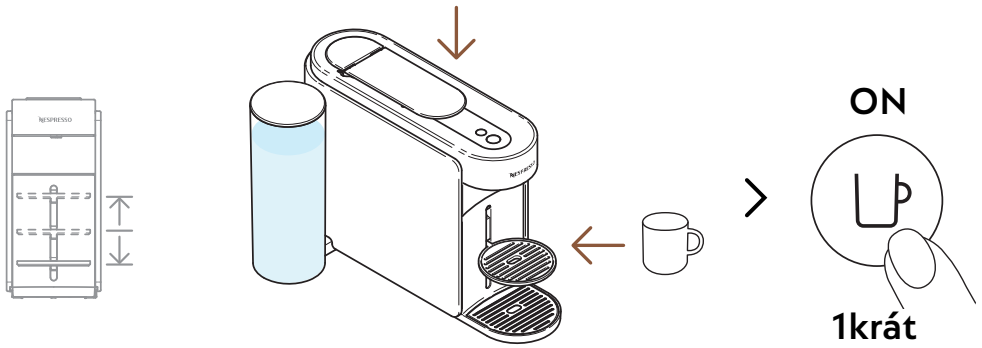

3 Sklopte páku kávovaru, umístěte šálek a zapněte kávovar stisknutím tlačítka kávy.

Aby nedošlo k přetečení, prosím přizpůsobte velikost šálku objemu vybrané kapsle (přednastavené nebo přizpůsobené). Podstavec šálku může být přizpůsoben dle velikosti vašeho šálku.

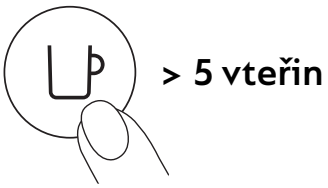

4 Spusťte proces přípravy zmáčknutím a podržením tlačítka kávy na alespoň 5 vteřin.

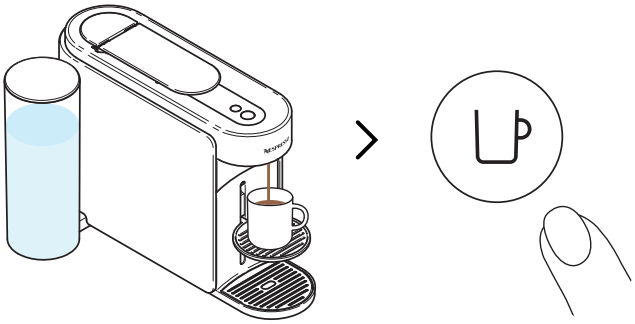

5 Jakmile dosáhnete požadovaného objemu, tlačítko kávy pusťte. Pár vteřin může vytéct ještě několik kapek kávy.

Pro správné použití svého kávovaru doporučujeme zvednout teprve po dokončení přípravy (tlačítko kávy svítí bíle). Zvednutím páky vyjmete kapsli po extrakci.

Programování je specifické pro každou velikost šálku. Objemy kávy lze naprogramovat od 20 ml do 500 ml, kromě Coffee Pour-Over Stylu, kde může být až 1 l. Jakmile je specifické nastavení naprogramováno, pokaždé, když se použije daná velikost, příprava kávy se zastaví na stejném uživatelem naprogramovaném objemu. Pro návrat na výchozí parametry, přejděte do části „**Nastavení kávovaru**“.

ÚDRŽBA

KRÁTKÉ PROPLÁCHNUTÍ

Chcete si předehřát šálek či rychle propláchnout kávovar po přípravě ochucené kávy? Kávovar Vertuo Up nabízí možnost krátkého propláchnutí.

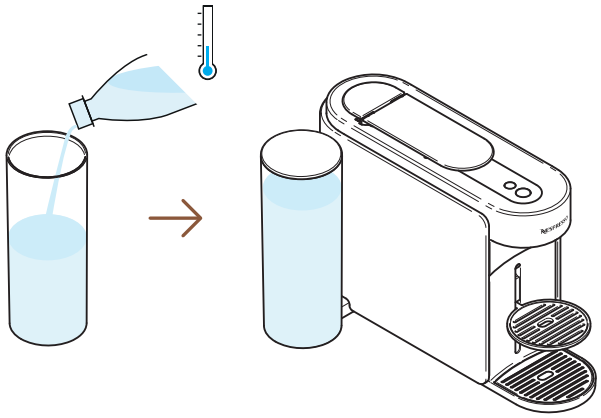

1 Naplňte nádrž na vodu čerstvou pitnou vodou, zavřete víkem a vraťte ji zpět na své místo.

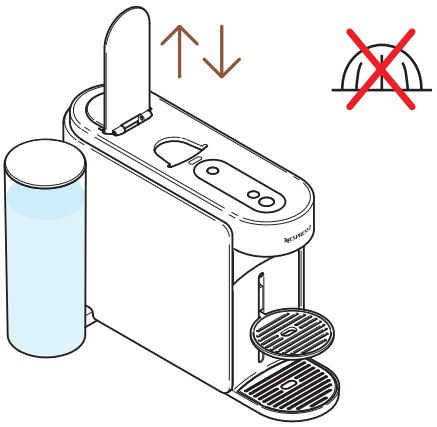

2 Zvedněte a stiskněte páku kávovaru pro vysunutí předchozí kapsle a nevkládejte novou kapsli.

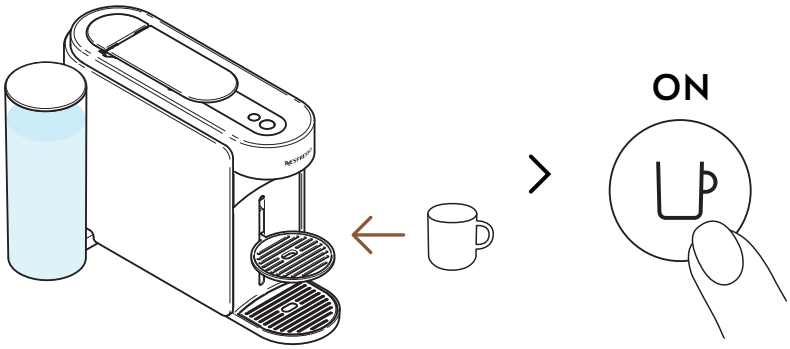

1krát

3 Umístěte šálek a kávovar zapněte jedním stisknutím tlačítka kávy.

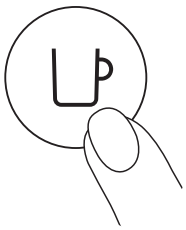

1krát

4 Spusťte přípravu stisknutím tlačítka kávy bez kapsle.

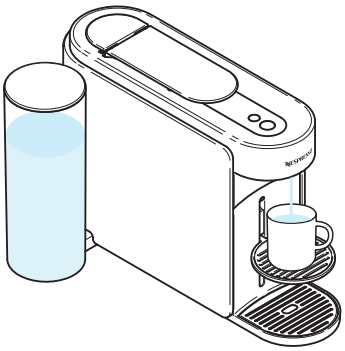

5 Vyteče ~40 ml (~1.35 fl oz) horké vody. Tato voda není určená k pití.

Přípravu můžete kdykoliv přerušit stisknutím tlačítka kávy. Pro správné použití svého kávovaru doporučujeme zvednout páku až tehdy, kdy je příprava zcela dokončena (tlačítko kávy svítí bíle).

V průběhu procesu se v modulu údržby může nahromadit voda. Modul údržby vyprázdněte, jakmile je kontejner s kapslemi plný nebo po jakémkoliv procesu údržby (čištění, odvápnění, vypouštění atd.).

ČIŠTĚNÍ

Kávovar čistěte měsíčně, když se začnou tvořit kávové usazeniny ve vašem šálku nebo po delší době nečinnosti. Po spárování kávovaru lze tento proces snadno provést přes **Nespresso** Smart App.

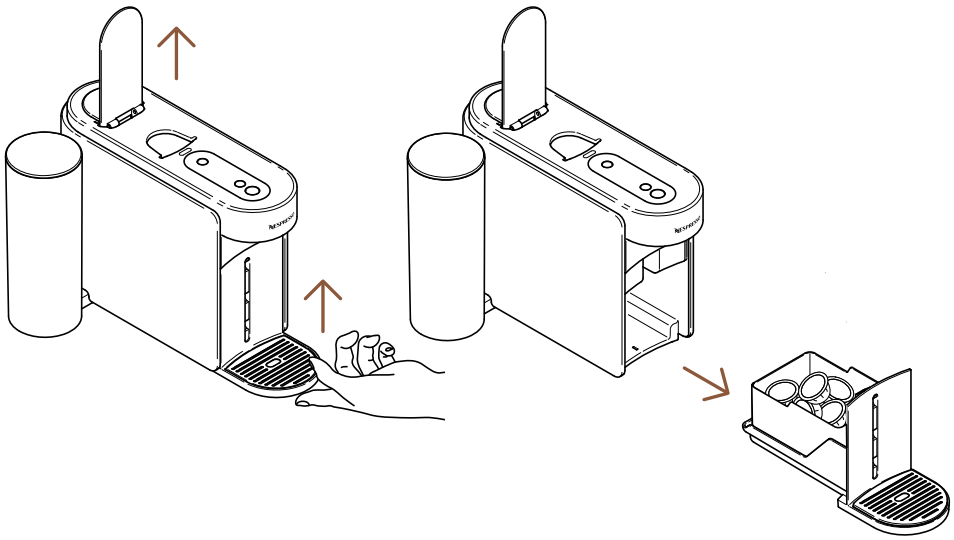

1 Zvedněte páku kávovaru pro vysunutí kapsle a odstraňte modul údržby.

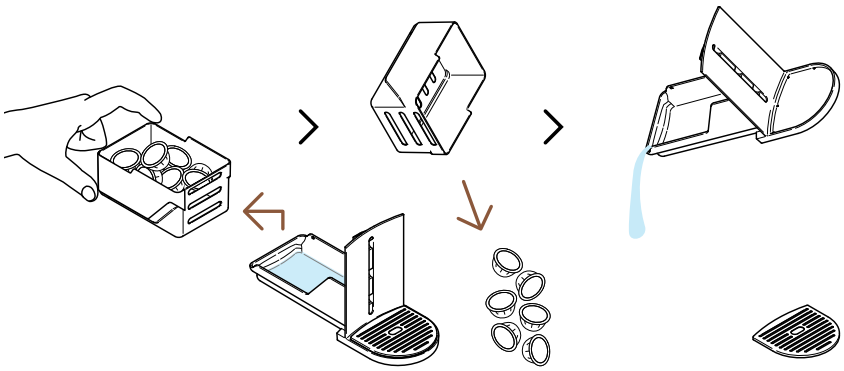

2 Pokud je potřeba, vyprázdněte kontejner na použité kapsle a vylejte zbytek kávy/vody.

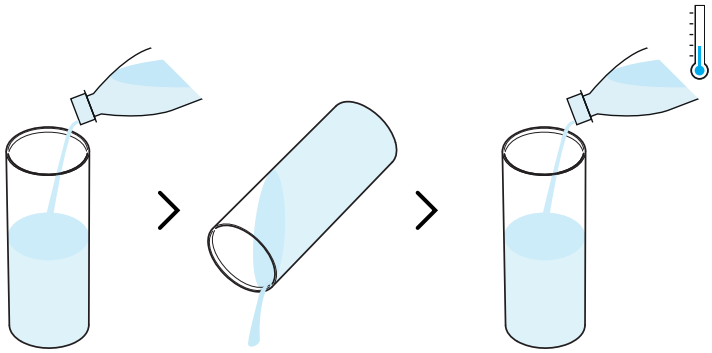

3 Před naplněním nádržky na vodu čerstvou pitnou vodou (0.5 l) ji vypláchněte.

Ujistěte se, že nádržka na vodu je během tohoto procesu naplněna pouze jednou.

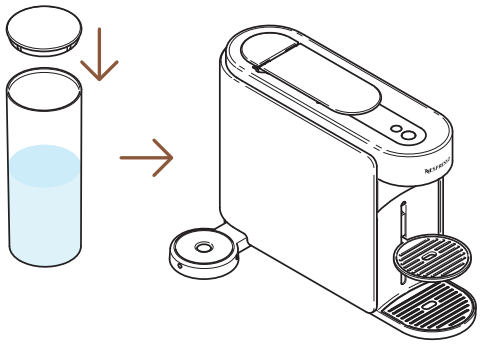

4 Zavřete nádrž na vodu víkem a vraťte ji zpět na své místo v kávovaru.

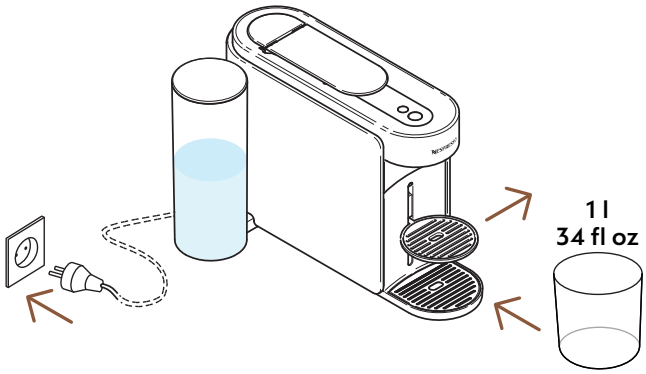

5 Kávovar zapojte do elektřiny, odstraňte podstavec pod šálek a pod výpust kávy místěte prázdnou nádobu.

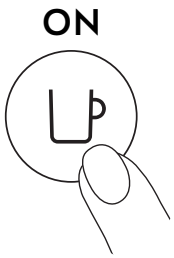

6 Zapněte kávovar stisknutím tlačítka kávy.

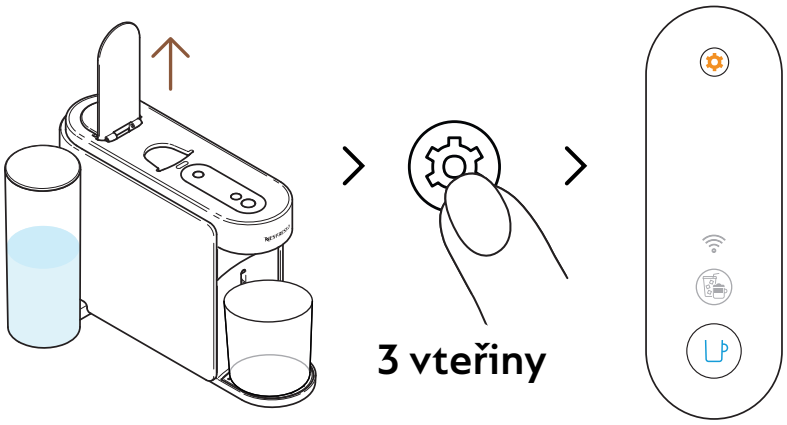

7 Zdvihněte páku kávovaru. Stiskněte a podržte tlačítko údržby na alespoň 3 vteřiny. Pusťte jej jakmile zasvítí tlačítko kávy **modře**.

Pro opuštění režimu údržby před zahájením jakéhokoliv procesu, prosím opět podržte tlačítko údržby na alespoň 3 vteřiny.

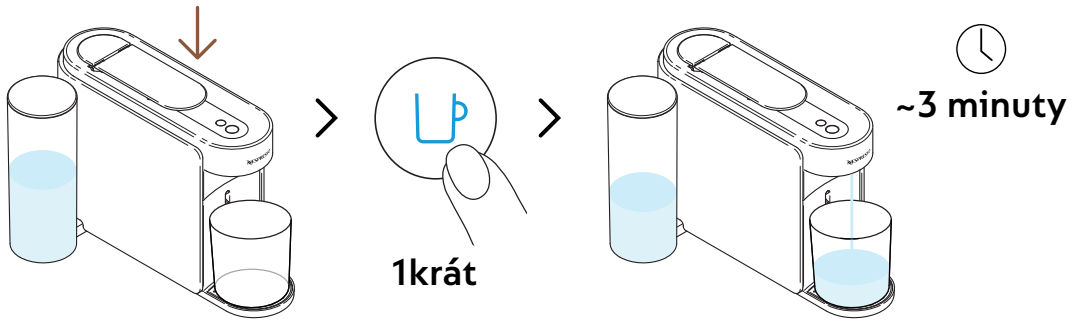

8 Sklopte páku a stiskněte modré tlačítko kávy pro spuštění procesu čištění.

Kávovar se začne proplachovat a proces může trvat až 3 minuty.

Je možné, že se v modulu údržby během proplachování nahromadí voda.

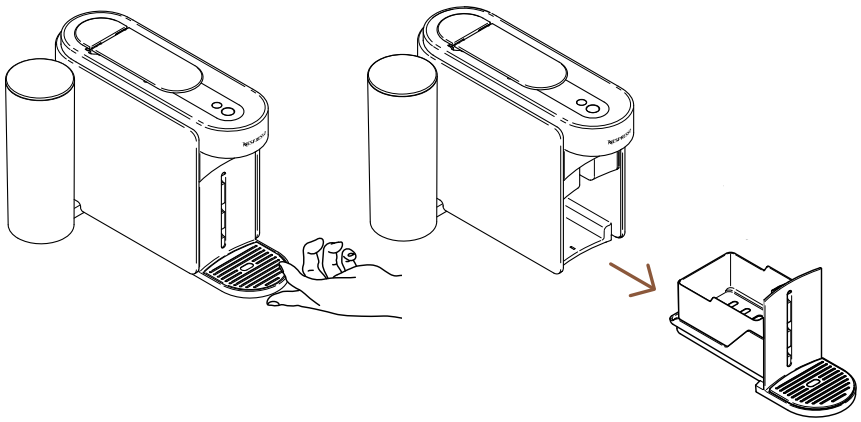

9 Z kávovaru odstraňte modul údržby

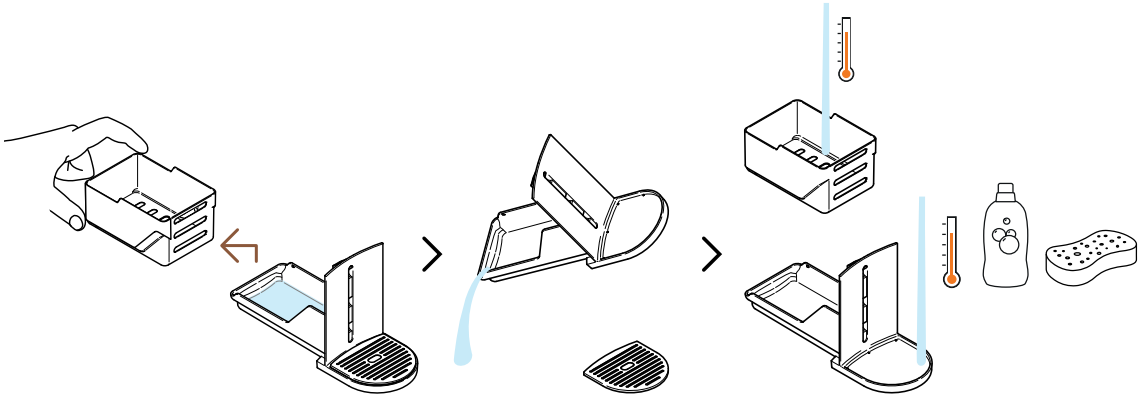

10 Oddělte kontejner na kapsle od zbytku a vylijte zbytek vody. Modul údržby umyjte horkou vodou a jemným čistícím prostředkem bez zápachu.

UPOZORNĚNÍ: Nikdy nečistěte silnými či abrazivními čistícími prostředky nebo rozpouštědly. Nedávejte kávovar do myčky. Kávovar ani žádnou jeho část nikdy neponořujte do vody.

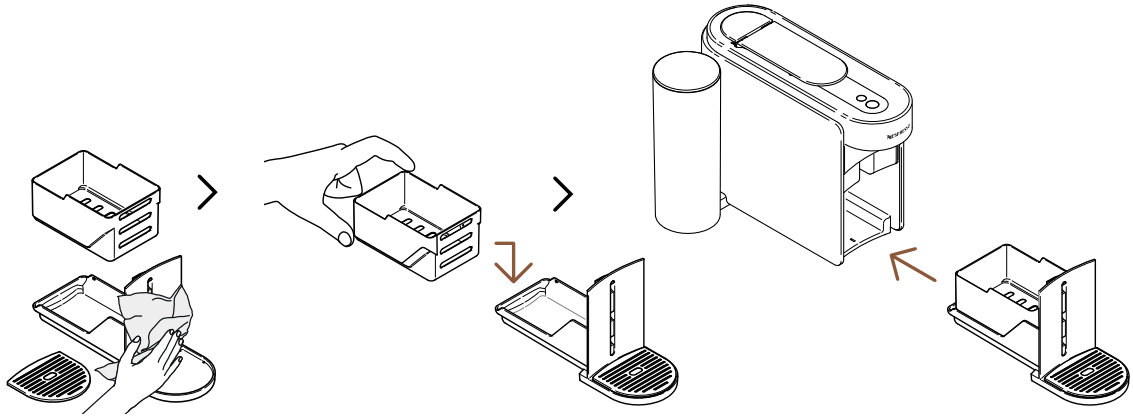

11 Osušte modul údržby čistou a suchou utěrkou a umístěte jej zpět do kávovaru.

Kávovar bude opět připravený k použití po dokončení procesu čištění (tlačítko kávy svítí bíle).

UPOZORNĚNÍ: Pravidelně čistěte výpust kávy čistou navlhčenou utěrkou. Na čistění kávovaru vždy používejte jemné utěrky.

ODVÁPNĚNÍ

Pravidelné odvápnění kávovaru zajistí správné fungování během celé doby jeho životnosti a váš zážitek z kávy bude stejně jedinečný jako v první den. Kávovar vás sám upozorní na potřebu odvápnění tím, že **tlačítko údržby bude svítit oranžově**.
Po spárování kávovaru lze tento proces snadno provést přes **Nespresso** Smart App.

Proces odvápnění trvá cca 15 minut a po spuštění ho **nelze přerušit**.

Budete potřebovat:

- Odvápňovací sadu dostupnou na www.nespresso.com
- Prázdnou nádobu (1,5 l)

1. CYKLUS: ODVÁPNĚNÍ

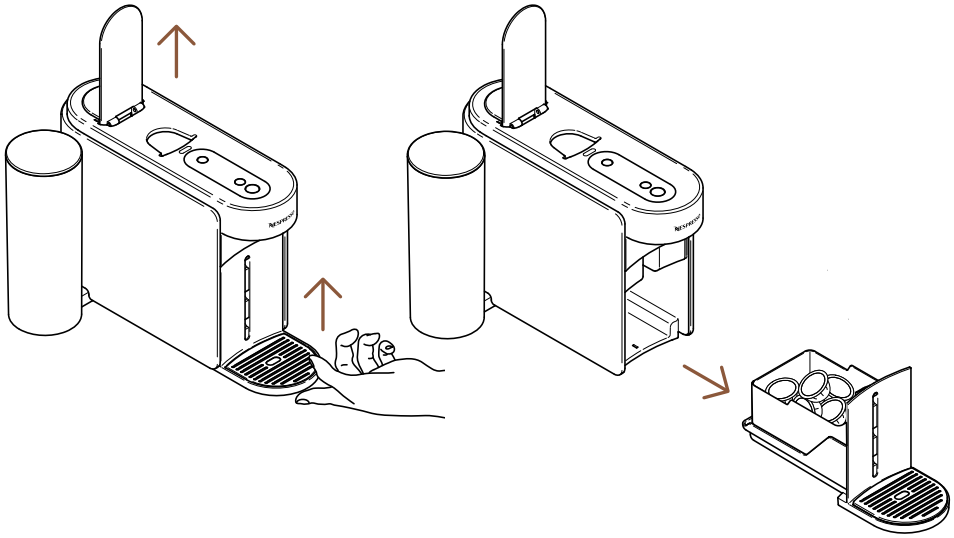

1 Zvedněte páku kávovaru pro vyjmutí použité kapsle.
Z kávovaru odstraňte modul údržby

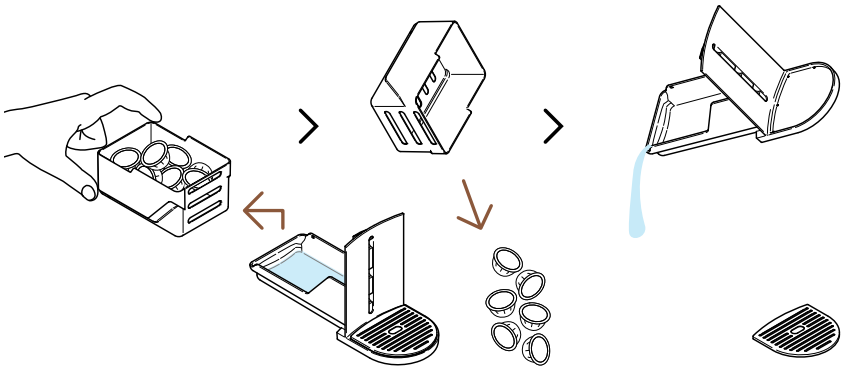

2 Oddělte kontejner na kapsle od zbytku a vylijte z něj zbytky kávy/vody.

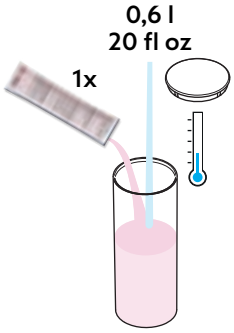

3 Napusťte nádržku na vodu 0,6 l vody, přidejte 1 balení **Nespresso** odvápňovacího prostředku a zavřete nádržku na vodu víkem.

UPOZORNĚNÍ: Pozor, odvápňovací prostředek může být škodlivý. Vyhněte se kontaktu s očima, pokožkou a povrchy.

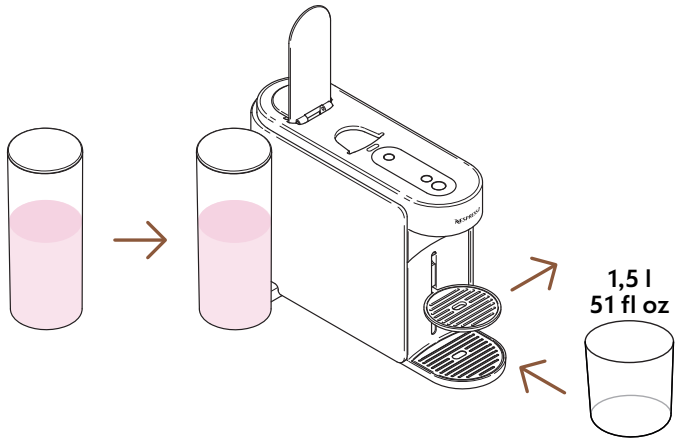

4 Nádržku na vodu umístěte zpět na své místo v kávovaru. Odstraňte podstavec pod šálek a pod výpust kávy umístěte prázdnou nádobu (alespoň 1,5 l).

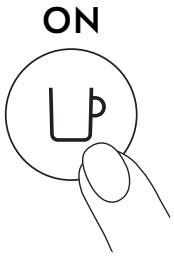

5 Zapněte kávovar stisknutím tlačítka kávy.

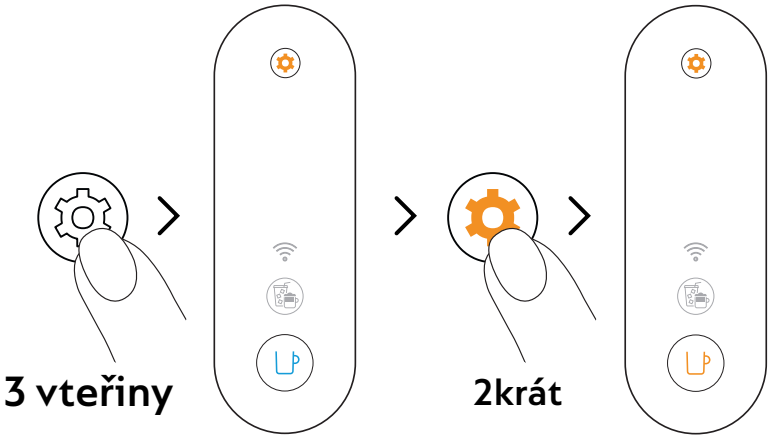

6 Stiskněte a podržte tlačítko údržby na alespoň 3 vteřiny. Jakmile tlačítko začne svítit modře, pusťte jej a dvakrát stiskněte tlačítko údržby. Tlačítko kávy by mělo svítit **oranžově**.

Pro opuštění režimu údržby před zahájením jakéhokoliv procesu, prosím opět podržte tlačítko údržby na alespoň 3 vteřiny.

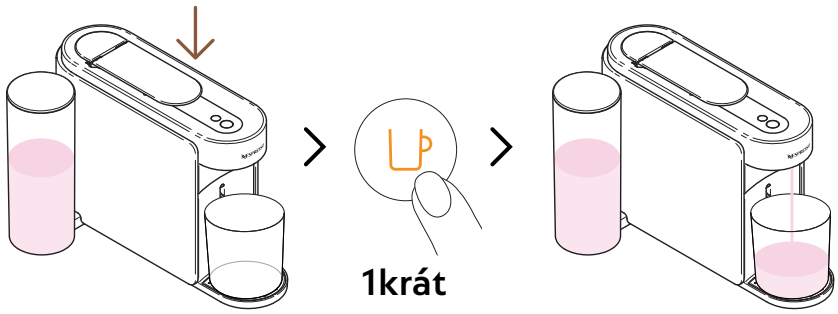

~5 minut

7 Sklopte páku a stiskněte oranžové tlačítko kávy pro spuštění prvního cyklu odvápnění.

Kávovar spustí první cyklus odvápnění, proces může trvat až 5 minut a po dokončení se kávovar automaticky vypne.

2. CYKLUS: PROPLÁCHNUTÍ

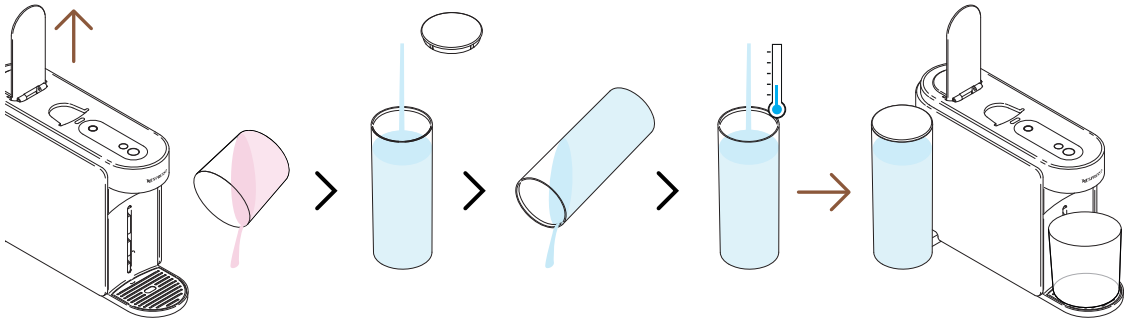

8 Po dokončení prvního cyklu je třeba kávovar propláchnout. Zvedněte páku kávovaru, vyprázdněte kontejner, vypláchněte nádrž na vodu a **zcela** ji naplňte čerstvou pitnou vodou. Vraťte ji zpět na místo.

Ujistěte se, že nádržka na vodu je během tohoto procesu naplněna pouze jednou.

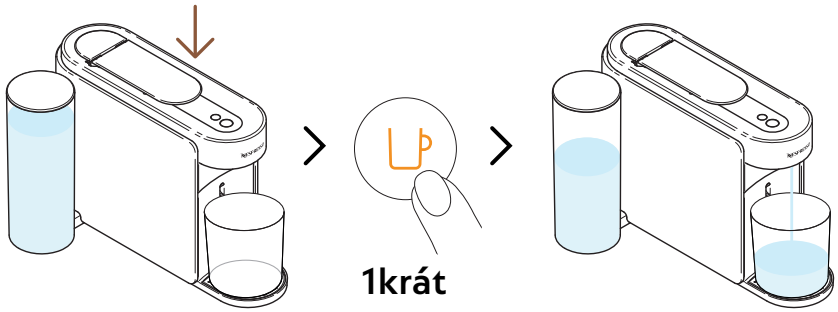

~4 minuty

9 Stiskněte páku a opět stiskněte oranžové tlačítko kávy pro spuštění proplachovací fáze odvápňovacího procesu.

Proces proplachování může trvat až 4 minuty a po dokončení se kávovar automaticky vypne.

V průběhu procesu se v modulu údržby může nahromadit voda.

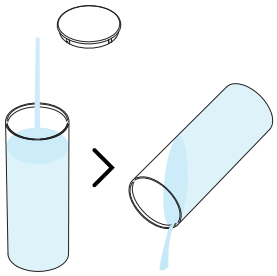

10 Vypláchněte nádržku na vodu.

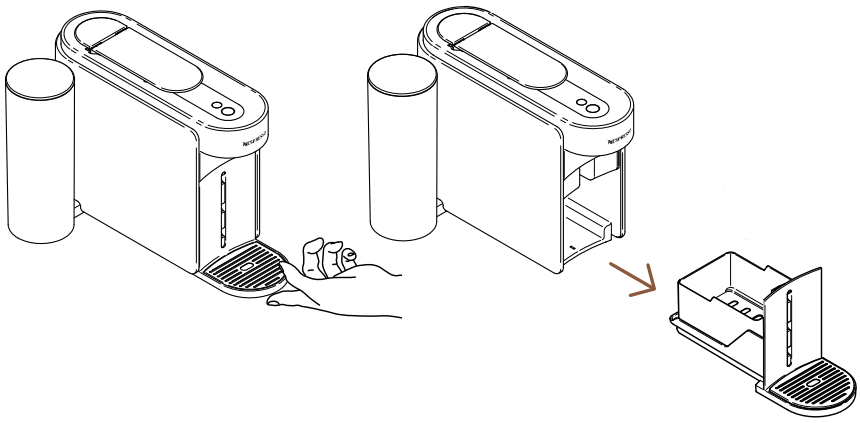

11 Z kávovaru odstraňte modul údržby

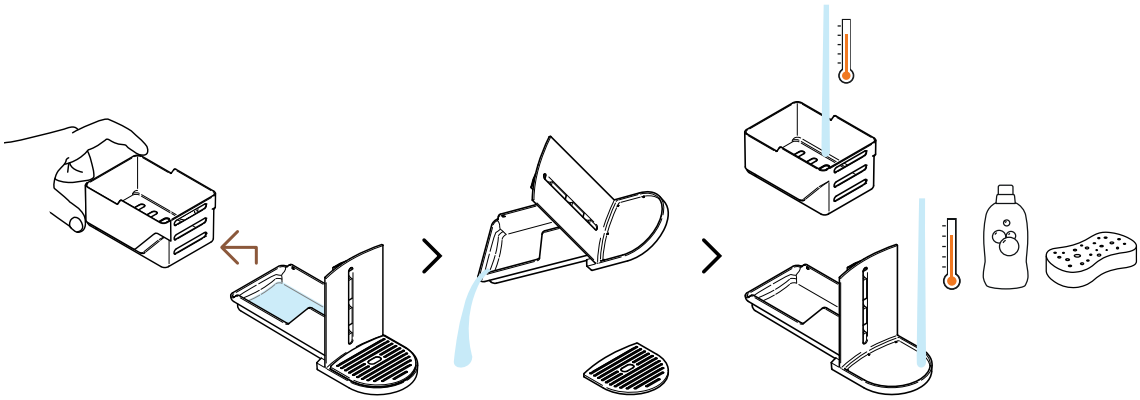

12 Oddělte kontejner na kapsle od zbytku a vylijte zbytek vody. Modul údržby umyjte horkou vodou a jemným čistícím prostředkem bez zápachu.

UPOZORNĚNÍ: Nikdy nečistěte silnými či abrazivními čistícími prostředky nebo rozpouštědly. Nedávejte kávovar do myčky. Kávovar ani žádnou jeho část nikdy neponořujte do vody.

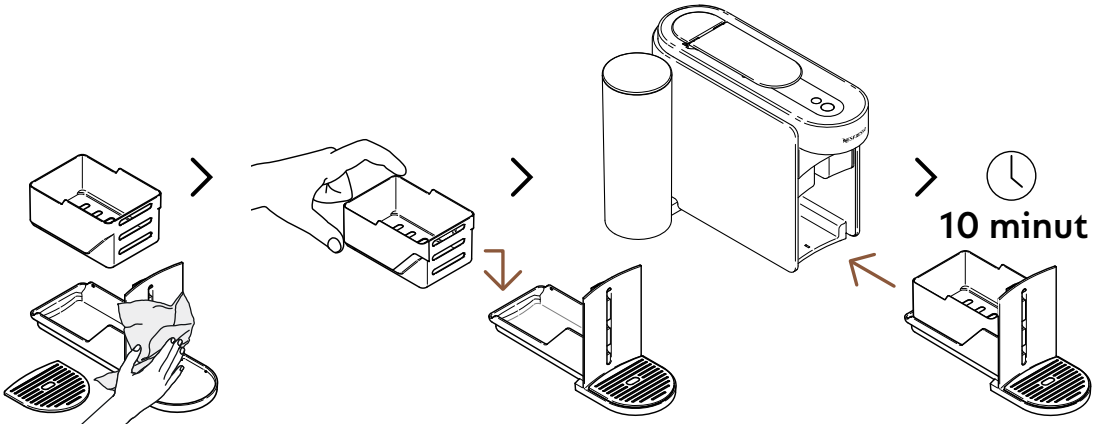

13 Osušte modul údržby čistou a suchou utěrkou a umístěte jej zpět do kávovaru. Před dalším použitím nechte kávovar 10 minut odpočívat.

Po dokončení procesu se kávovar zastaví a automaticky vypne.

UPOZORNĚNÍ: Pravidelně čistěte výpust kávy čistou navlhčenou utěrkou. Na čistění kávovaru vždy používejte jemné utěrky.

VYPUŠTĚNÍ KÁVOVARU

Vypouštění kávovaru je proces, který lze provést před dobou nečinnosti, pro ochranu před mrazem či před odesláním kávovaru na opravu. Po spárování kávovaru lze tento proces snadno provést přes **Nespresso** Smart App.

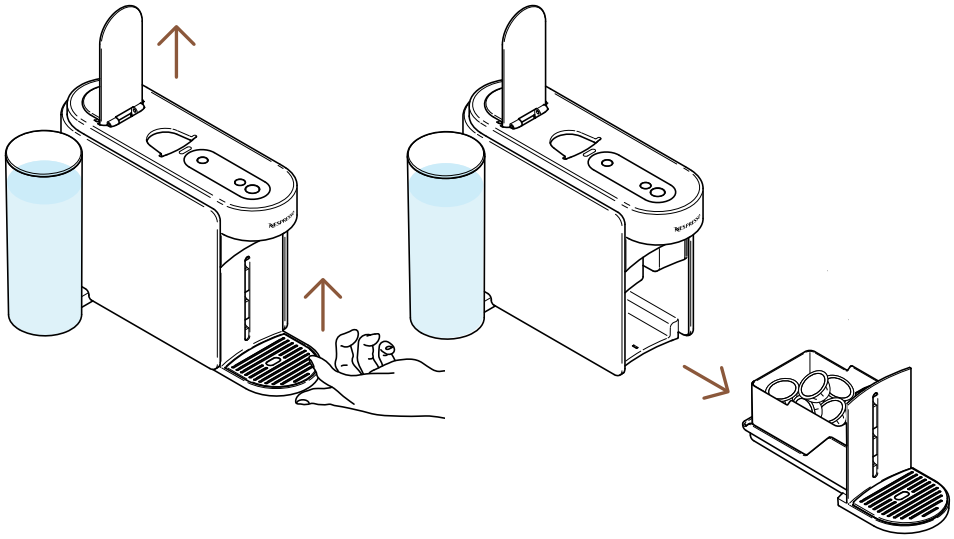

1 Zvedněte páku kávovaru pro vyjmutí použité kapsle.
Z kávovaru odstraňte modul údržby

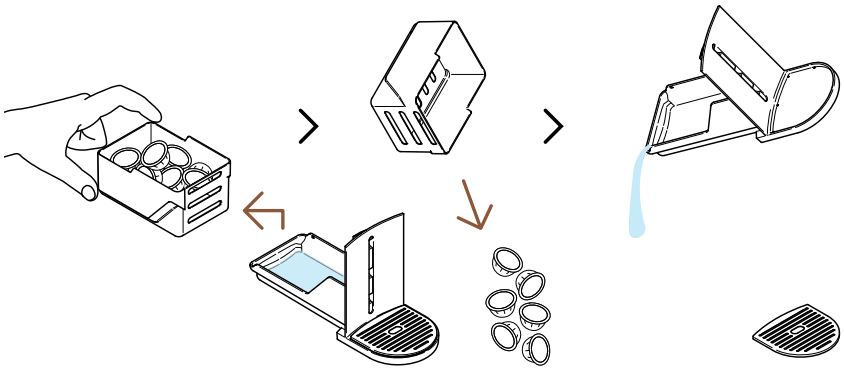

2 Oddělte kontejner na kapsle od zbytku a vylijte z něj zbytky kávy/vody.

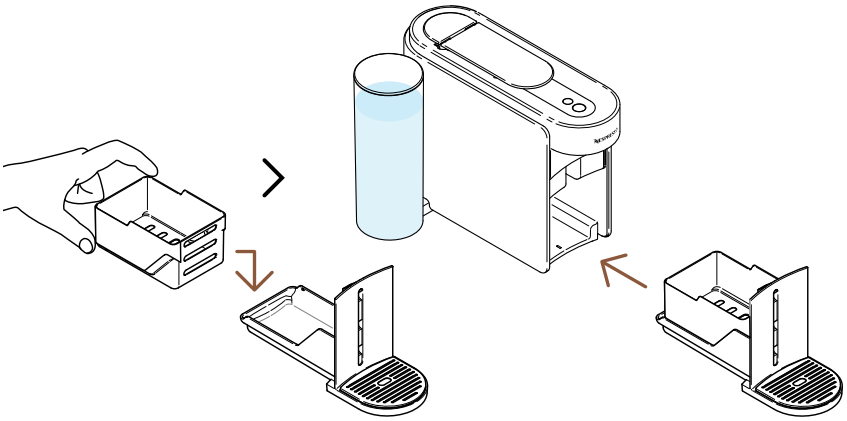

3 Umístěte prázdný modul údržby zpět do kávovaru.

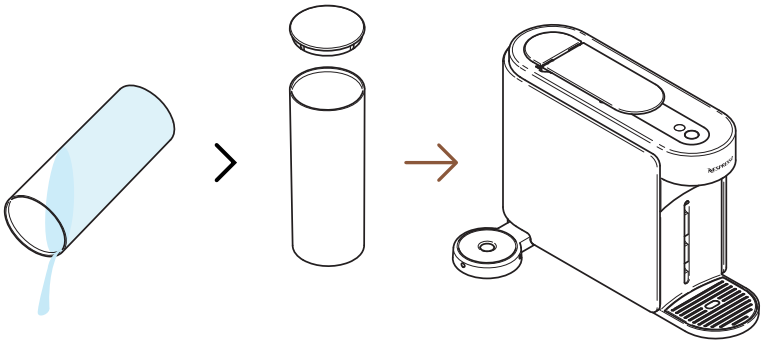

4 Vyprázdněte nádržku na vodu a umístěte ji zpět na své místo do kávovaru bez vody.

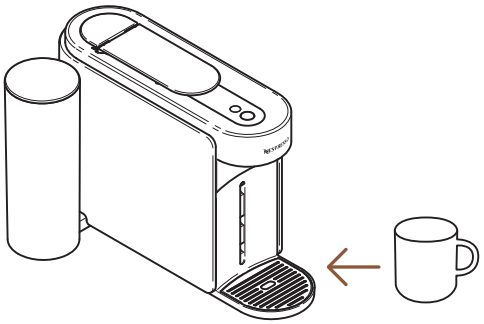

5 Pod výpust kávy umístěte prázdnou nádobu.

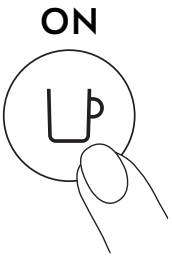

6 Zapněte kávovar stisknutím tlačítka kávy.

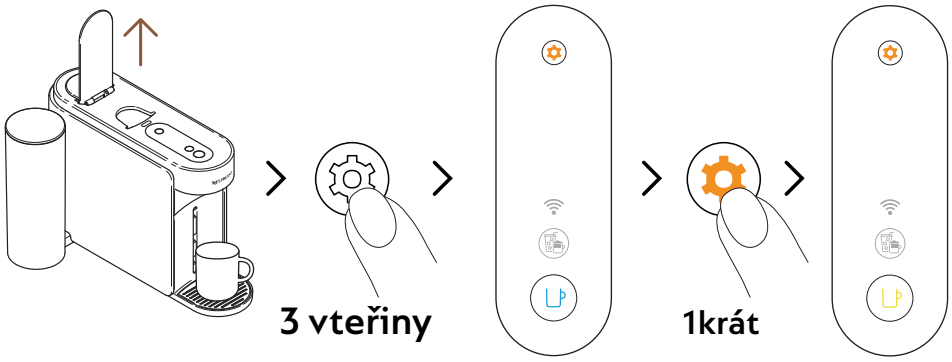

7 Zvedněte páku kávovaru. Stiskněte a podržte tlačítko údržby po dobu alespoň 3 vteřin. Jakmile svítí tlačítko kávy modře, pusťte jej a opět stiskněte tlačítko údržby. Tlačítko kávy by mělo svítit **žlutě**.

Pro opuštění režimu údržby před zahájením jakéhokoliv procesu, prosím opět podržte tlačítko údržby na alespoň 3 vteřiny.

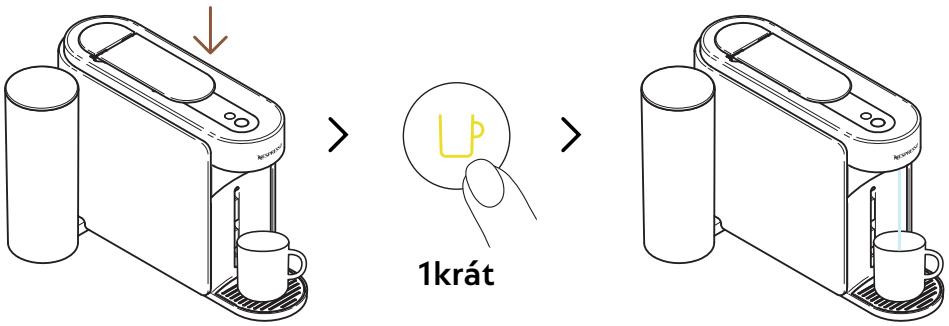

8 Sklopte páku a stiskněte žluté tlačítko kávy pro spuštění procesu vypouštění.

Tlačítko kávy bude během procesu blikat žlutě a po dokončení procesu se vypne.

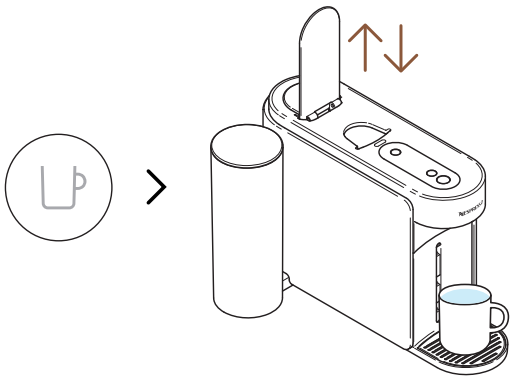

9 Po dokončení procesu (tlačítko kávy je vypnuto), zdvihněte a stiskněte páku kávovaru.

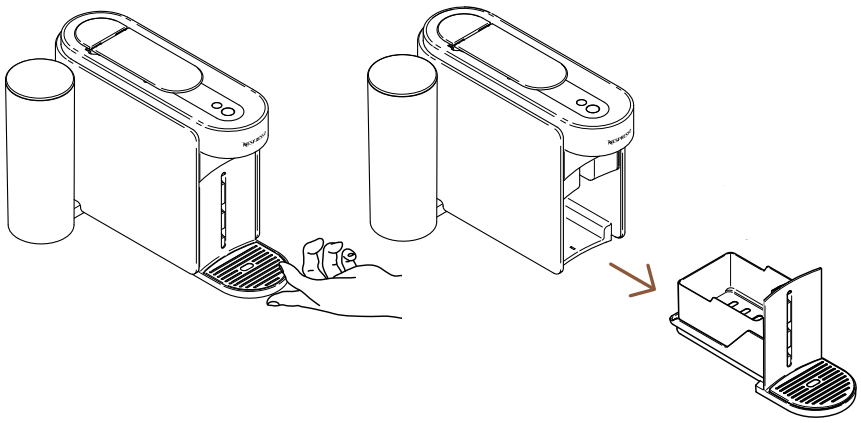

10 Z kávovaru odstraňte modul údržby

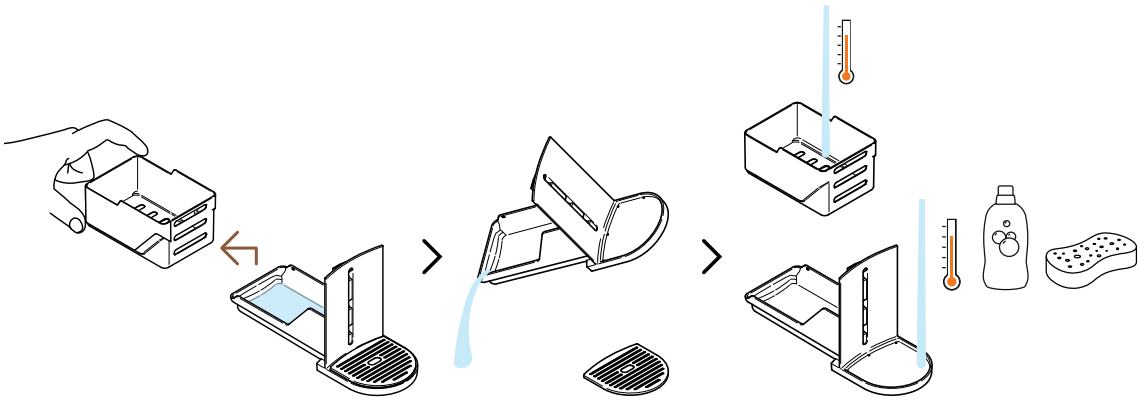

11 Oddělte kontejner na kapsle od zbytku a vylijte zbytek vody. Modul údržby umyjte horkou vodou a jemným čistícím prostředkem bez zápachu.

UPOZORNĚNÍ: Nikdy nečistěte silnými či abrazivními čistícími prostředky nebo rozpouštědly. Nedávejte kávovar do myčky. Kávovar ani žádnou jeho část nikdy neponořujte do vody.

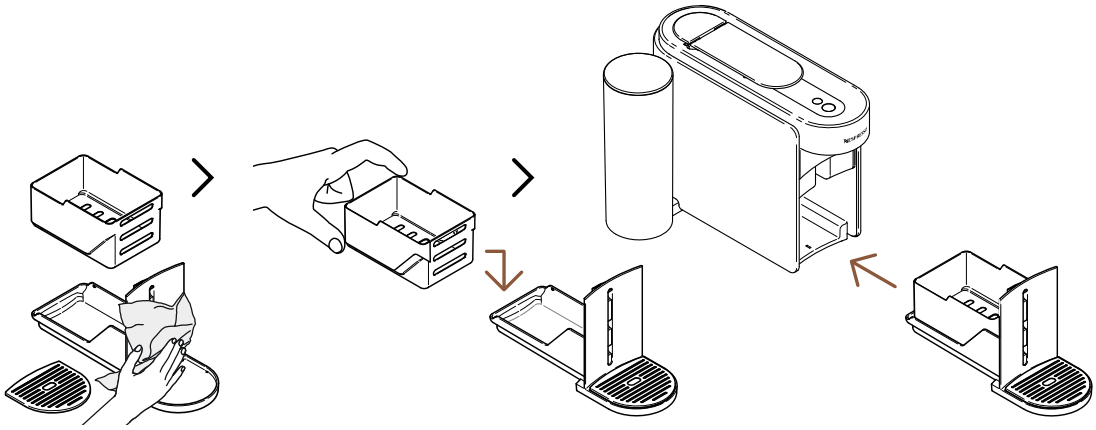

12 Osušte modul údržby čistou a suchou utěrkou a umístěte jej zpět do kávovaru.

NASTAVENÍ KÁVOVARU

OBNOVENÍ MÝCH NASTAVENÍ

Tímto postupem svůj kávovar a **Nespresso** Smart App přeprogramujete zpět na výchozí nastavení, přičemž se odstraní **pouze** přizpůsobené parametry.

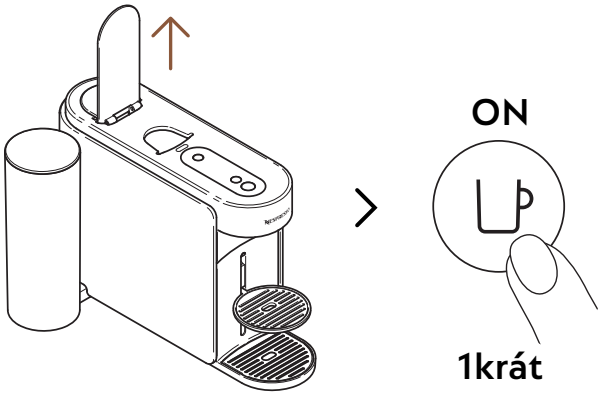

1 Zvedněte páku a kávovar zapněte jedním stisknutím tlačítka kávy.

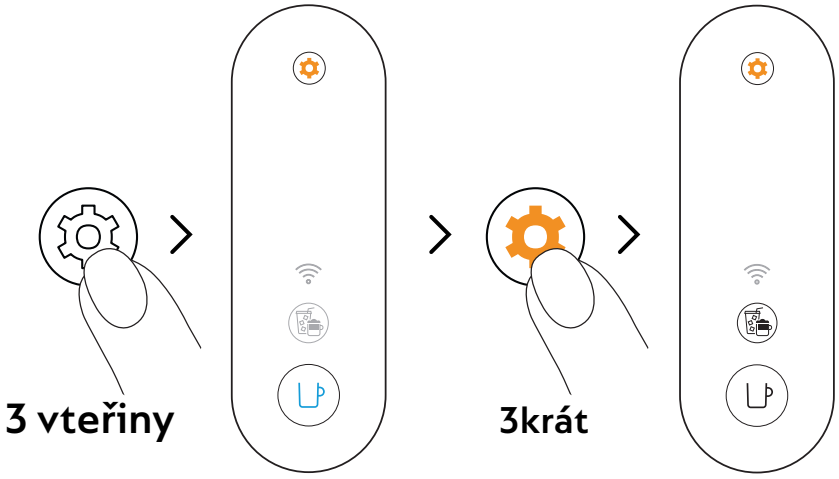

2 Stiskněte a podržte tlačítko údržby na dobu alespoň 3 vteřin. Jakmile je tlačítko kávy svítí modře, pusťte jej a opět 3krát stiskněte tlačítko údržby. Tlačítko kávy a tlačítko Coffee Creations by měly svítit bíle.

Pro opuštění režimu údržby před zahájením jakéhokoliv procesu, prosím opět podržte tlačítko údržby na alespoň 3 vteřiny.

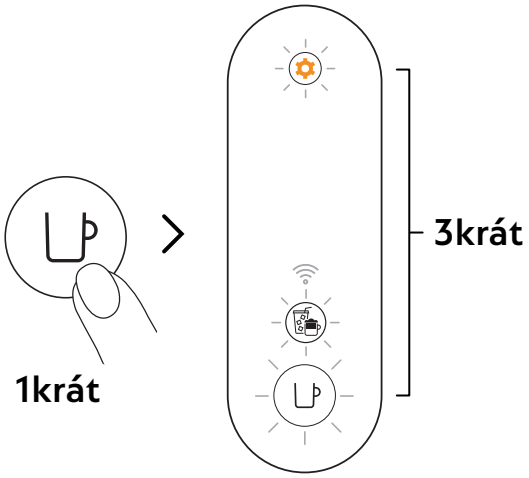

3 Potvrďte jedním stisknutím tlačítka kávy. Všechna 3 tlačítka 3krát zablikají pro potvrzení, že je kávovar přeprogramovaný na výchozí nastavení.

Kávovar bude opět připravený k použití po dokončení procesu čištění (tlačítko kávy svítí bíle).

ODSTRAŇTE A RESETUJTE KÁVOVAR

Tento postup úplně přeprogramuje váš kávovar na výchozí nastavení, čímž odstraní všechny přizpůsobené parametry a kávovar bude odstraněný z **Nespresso** Smart App.

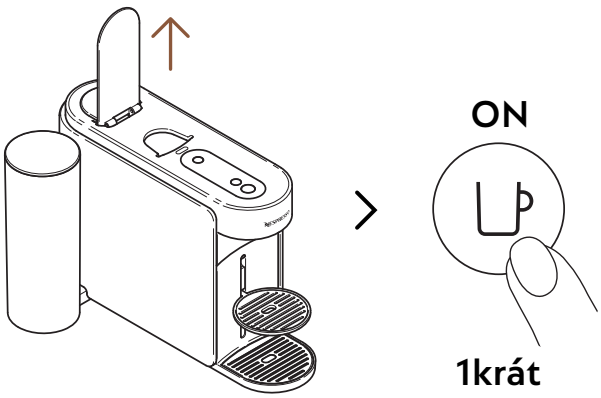

1 Zvedněte páku a kávovar zapněte jedním stisknutím tlačítka kávy.

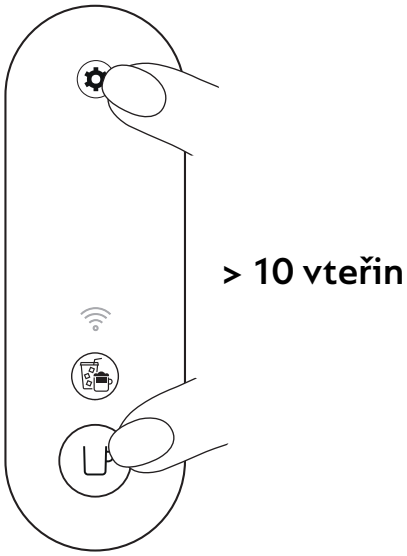

2 Stiskněte a podržte tlačítko kávy a tlačítko údržby po dobu alespoň 10 vteřin.

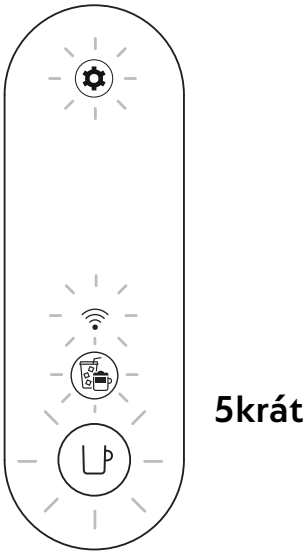

3 Všechna tlačítka a LED kontrolka připojení 5krát zablikají pro potvrzení, že je kávovar **úplně přeprogramován** na výchozí nastavení.

Po dokončení procesu se kávovar automaticky vypne. Nyní je váš **kávovar** odstraněný z **Nespresso** Smart App.

PROČ MŮJ KÁVOVAR BLIKÁ?

Chcete se dozvědět více o blikání kávovaru Vertuo Up?
Zhlédněte následující video:

ŘEŠENÍ PROBLÉMŮ

Tlačítko kávy je vypnuté.	• Kávovar se po 2 minutách nečinnosti automaticky vypne. Kávovar zapnete stisknutím tlačítka kávy. • Zkontrolujte zapojení do elektřiny a napětí dle štítku na kávovaru.
Z výpusti kávovaru nevytéká žádná voda/ káva.	• Zkontrolujte, zda je nádržka na vodu naplněná čerstvou pitnou vodou a zda je správně umístěna. • Ujistěte se, že je nová kapsle Vertuo správně umístěna a že je páka řádně stisknuta. Pro přípravu kávy jednou stiskněte tlačítko kávy. • Pro vyjmutí kapsle zdvihněte páku kávovaru, poté kávovar vyčistěte dle pokynů v části „**Čištění**“. • Odvápněte kávovar, zejména pokud svítí tlačítko údržby oranžově. Postupujte dle pokynů v části „**Odvápnění**“.
Káva není dostatečně horká.	• Prvních pár šálků se může vyznačovat nižší teplotou, zejména při velikostech Ristretto a Espresso. • Postupujte dle pokynů v části „**Připojte svůj kávovar**“ a přizpůsobte si teplotu kávy přes **Nespresso** Smart App. • S tímto kávovarem si můžete předehřát šálek pomocí funkce Krátké propláchnutí (postupujte dle části „**Krátké propláchnutí**“). Kávovar připraví přibližně 40 ml horké vody. Tato voda není určená k pití. • Odvápněte kávovar, zejména pokud svítí tlačítko údržby oranžově. Postupujte dle pokynů v části „**Odvápnění**“.

V odkapávací nádobě je příliš mnoho kávy/vody.

- Po každé přípravě kávy můžete v odkapávací misce najít trochu tekutiny (pár mililitrů na kávu), což je přirozený důsledek technologie a konstrukce kávovaru. Je důležité tekutinu vylít vždy, když vysypáváte kontejner na použité kapsle. Poté díly umyjte jemným čisticím prostředkem bez zápachu a osušte je, než je vrátíte zpět do kávovaru.
- Pokud stisknete tlačítko kávy bez toho, abyste vložili kapsli, zahájíte funkci Krátkého propláchnutí. Kávovar připraví zhruba 40 ml horké vody. Tato voda není určená k pití a 20 ml odteče do odkapávací nádoby.

Zdá se, že kávovar protéká.

- Po každé přípravě kávy můžete v odkapávací misce najít trochu tekutiny (pár mililitrů na kávu), což je přirozený důsledek technologie a konstrukce kávovaru. Je důležité tekutinu vylít vždy, když vysypáváte kontejner na použité kapsle. Poté díly umyjte jemným čisticím prostředkem bez zápachu a osušte je, než je vrátíte zpět do kávovaru.
- Pokud stisknete tlačítko kávy bez toho, abyste vložili kapsli, zahájíte funkci Krátkého propláchnutí. Kávovar připraví zhruba 40 ml horké vody. Tato voda není určená k pití a 20 ml odteče do odkapávací nádoby.
- Zkontrolujte, zda jsou nádržka na vodu a modul údržby správně umístěny.
- Zkontrolujte, zda není kontejner na kapsle plný, vylijte tekutinu z odkapávací nádoby a ujistěte se, že se kapsle nezasekla v kávovaru.

Kávovar připravuje kávu neobvyklým proudem.

- Rychlost proudu záleží na druhu kávy.
- Ujistěte se, že je nová kapsle Vertuo správně umístěna a že je páka řádně stisknuta. Pro přípravu kávy jednou stiskněte tlačítko kávy.
- Zkontrolujte, zda je nádržka na vodu správně umístěna v kávovaru.
- Odvápněte kávovar, zejména pokud svítí tlačítko údržby oranžově. Postupujte dle pokynů v části „**Odvápnění**“.

Kávovar připravuje jen „vodu“.

- Pokud kávovar nedokáže načíst kód natištěný na kapsli, vypustí 40 ml vody nevhodné k pití (krátké propláchnutí).
  - Ujistěte se, zda není kapsle poškozená (včetně kódu). Prosím nepoužívejte stejnou kapsli vícekrát.
  - Zkuste použít novou kapsli Vertuo, vloženou ve správné pozici.
- Pokud problém přetrvá, prosím kontaktujte zákaznický servis **Nespresso**.

Kávovar se vypíná.

- Kávovar se automaticky vypne po 2 minutách nečinnosti. Stisknutím tlačítka kávy ho znovu zapnete. Pokud momentálně používáte **Nespresso** Smart App, kávovar zůstane zapnutý. Pokud je potřeba, prosím přejděte do části „**ON/OFF**“.
- Kávovar můžete kdykoliv manuálně vypnout (pokud není v provozu) stisknutím a podržením tlačítka kávy na ~1 vteřinu. Kávovar se vypne jakmile všechna tlačítka LED zhasnou.
- Zkontrolujte zapojení do elektřiny a napětí dle štítku na kávovaru.
- Vypojte kávovar z elektřiny, pár vteřin počkejte a opět ho zapojte.

V hrnku zůstává kávová usazenina.

- Ujistěte se, že je nová kapsle Vertuo správně umístěna a že je páka řádně stisknuta. Pro přípravu kávy jednou stiskněte tlačítko kávy. Nepoužívejte prosím vícekrát stejnou kapsli.
- Kávovar vyčistěte jakmile se začne ve vašem šálku objevovat kávová sedlina nebo po delší době nečinnosti. Postupujte dle pokynů v části „**Čištění**“.
- Odvápněte kávovar, zejména pokud svítí tlačítko údržby oranžově. Postupujte dle pokynů v části „**Odvápnění**“.

Tlačítko kávy svítí bíle, ale kávovar nezačne připravovat kávu.

- Zkontrolujte, zda je páka řádně stisknuta.
- Ujistěte se, zda je nová kapsle Vertuo správně umístěna, řádně stiskněte páku a stiskněte tlačítko kávy.
- Pokud je kávovar připojen, je možné, že provádí automatickou aktualizaci softwaru. Otevřete prosím **Nespresso** Smart App a zkontrolujte stav kávovaru a/nebo počkejte přibližně 5 minut.

Kávovar nezačne připravovat kávu a tlačítko kávy svítí oranžově.

- Naplňte nádržku na vodu čerstvou pitnou vodou, zkontrolujte, zda je správně umístěna v kávovaru a jednou stiskněte tlačítko kávy pro zahájení přípravy.
- Odvápněte kávovar, zejména pokud svítí tlačítko údržby oranžově. Postupujte dle pokynů v části „**Odvápnění**“.

V kávovaru došla voda. Jak mám pokračovat v přípravě kávy?

- Napusťte nádržku na vodu čerstvou pitnou vodou a stiskněte tlačítko kávy pro opětovné spuštění přípravy. Pokud začala extrakce kávy už předtím, šálek bude doplněn požadovaným množstvím kávy.

Tlačítko kávy během přípravy bliká bíle.

- Pokud káva vytéká normálně, znamená to, že kávovar funguje správně.
- Pokud z kávovaru vytéká voda (ne káva), spustili jste krátké propláchnutí. Postupujte prosím dle pokynů v části „**Krátké propláchnutí**“.

Tlačítko Coffee Creations svítí bíle.

- Stiskli jste tlačítko Coffee Creations, čímž jste aktivovali režim, díky kterému si můžete vytvořit svou vlastní kávovou recepturu.
- Stisknutím příslušného tlačítka si můžete připravit koncentrovanou kávu, což je prvním krokem k přípravě všech ledových a mléčných káv, po kterých toužíte.
- Pro vypnutí tohoto tlačítka jej opět stiskněte před zahájením přípravy kávy.

Tlačítko Coffee Creations se vypne před zahájením přípravy a kávovar připraví přednastavený objem.

- Vzhledem k velikosti šálku nelze tímto režimem extrahovat některé kapsle (Ristretto, Cold Brew Style, Carafe Pour-Over Style / Bianco Piccolo a Bianco Leggero, které jsou už optimalizované pro kávové receptury). Také nedoporučujeme používat tento režim pro extrakci kapslí Alto či řady Coffee+.
- Abyste zbytečně nepřišli o kapsli, kávovar připravil kávu podle přednastavené velikosti šálku.

Objem kávy v mém šálku neodpovídá objemu přednastaveném společností Nespresso.

- Je pravděpodobné, že objem vašeho šálku byl přizpůsoben.
- Můžete manuálně přeprogramovat objem šálku stisknutím a podržením tlačítka kávy do té doby, než dosáhnete požadovaného objemu, potom jej pusťte.
- Pokud je váš kávovar připojený, můžete si také upravit objem šálku v části „**Objem kávy a teplota**“ v **Nespresso** Smart App.
- Pokud se chcete vrátit k přednastaveným objemům kávy společností **Nespresso**, můžete obnovit nastavení svého kávovaru podle pokynů v části „**Obnovit moje nastavení**“.
- Pokud problém přetrvává i po obnovení výchozího nastavení, prosím kontaktujte zákaznický servis **Nespresso**.

Jak si mohu po dokončení přípravy přidat do šálku více kávy?

- Kávu si můžete doplnit opětovným stisknutím tlačítka kávy bez vyjmutí kapsle. Opět se připraví stejný objem. Pokud chcete proces přípravy přerušit před dokončením, jednoduše opět stiskněte tlačítko kávy.
- Pokud si přejete zvýšit objemy všech káv:
  - Můžete manuálně přeprogramovat objem šálku stisknutím a podržením tlačítka kávy do té doby, než dosáhnete požadovaného objemu, potom jej pusťte.
  - Pokud je váš kávovar připojený, můžete si také upravit objem šálku v části „**Objem kávy a teplota**“ v **Nespresso** Smart App.

Tlačítko údržby svítí oranžově.

- Odvápněte kávovar dle instrukcí v části „**Odvápnění**“.
- Na ochranu kávovaru před poškozením doporučujeme použít **Nespresso** odvápňovací sadu. Pokud máte další otázky týkající se odvápnění, kontaktujte prosím zákaznický servis **Nespresso**.

Tlačítko údržby svítí oranžově.

- Vstoupili jste do režimu údržby, který je navržený pro ulehčení práce s údržbou kávovaru.
- V tomto režimu každá barva/piktogram označují konkrétní funkci:
  - Tlačítko kávy svítí modře: Čištění
  - Tlačítko kávy svítí žlutě: Vypouštění trubic kávovaru
  - Tlačítko kávy svítí oranžově: Odvápnění
  - Tlačítka kávy a Coffee Creations svítí bíle: Obnovit moje nastavení kávovaru na výchozí parametry (pouze přizpůsobené parametry).
  - Tlačítko kávy svítí bíle a svítí i LED kontrolka WiFi: Zapnutí/vypnutí modulu připojení.

- Pro vstup či výstup z tohoto režimu stiskněte a podržte tlačítko údržby na alespoň 3 vteřiny (pro vstup dokud nezasvítí tlačítko kávy modře, pro výstup dokud nezasvítí tlačítko kávy bíle).
- Pro spuštění každé údržbové funkce stačí zmáčknout tlačítko kávy a ujistit se, že jeho barva odpovídá požadované funkci. Tlačítko bude poté blikat do té doby, než se proces dokončí.
- Když kávovar spárujete, všechny procesy údržby můžete lehce řídit prostřednictvím **Nespresso** Smart App.

Tlačítko kávy bliká modře, oranžově, či žlutě.

- V kávovaru právě probíhá proces údržby.
- Nepoužívejte prosím kávovar do té doby, než se daný proces nedokončí.
  - Tlačítko kávy svítí modře: Čištění
  - Tlačítko kávy svítí žlutě: Vypouštění trubic kávovaru
  - Tlačítko kávy svítí oranžově: Odvápnění

Tlačítko kávy 5krát blikne oranžově, když se pokouším spustit proces údržby (čištění, odvápnění nebo vypouštění trubic kávovaru), ale kávovar nereaguje.

- Předtím, než opět stisknete tlačítko kávy, zvedněte a stlačte páku kávovaru, abyste se ujistili, že v něm není vložená žádná kapsle.

Tlačítko kávy blikne oranžově, když se pokouším spustit proces údržby (čištění, odvápnění nebo vypouštění trubic kávovaru), ale kávovar nereaguje.

- Naplňte nádržku na vodu čerstvou pitnou vodou, zkontrolujte, zda je správně umístěna v kávovaru a stiskněte tlačítko kávy pro spuštění procesu údržby.
- Důležité: po spuštění procesu se ujistěte, že jej kávovar dokončí s použitím určeného množství vody, abyste předešli zablokování kávovaru.

Po zapnutí kávovaru svítí LED kontrolka WiFi.

- Kávovar lze spárovat s **Nespresso** Smart App, můžete si tak plně vychutnat zážitek s kávovarem Vertuo.
- Díky **Nespresso** Smart App budete moci:
  - Nastavit si vlastní délku přípravy šálku a teplotu kávy
  - Ulehčit si údržbu kávovaru
  - Objevit svět kávových receptur
- LED kontrolka WiFi bliká, pokud Váš kávovar není ještě spárovaný s **Nespresso** Smart App nebo pokud vypadl signál.
- Kávovar můžete lehce spárovat naskenováním QR kódu, který naleznete na odkapávací mřížce, nebo jej spárujte manuálně po otevření, stažení či aktualizování **Nespresso** Smart App.
- Pokud si kávovar nespárujete, LED kontrolka WiFi zabliká pokaždé, když kávovar zapnete.
- Pokud si přejete modul připojení vypnout nebo vaše země nepodporuje připojení k **Nespresso** Smart App, prosím přejděte do následující části „**Deaktivace / Reaktivace modulu připojení**“.

Po zapnutí kávovaru se LED kontrolka WiFi nerozsvítí.

- Modul připojení byl vypnut.
- Pokud si přejete kávovar spárovat s **Nespresso** Smart App a naplno využít všechny možnosti systému Vertuo, postupujte prosím dle pokynů v části „**Deaktivace / Reaktivace modulu připojení**“.

Po zapnutí kávovaru svítí LED kontrolka WiFi bíle.

- Váš kávovar je spárovaný s **Nespresso** Smart App, abyste si mohli naplno vychutnat zážitky s kávou Vertuo.
- Díky **Nespresso** Smart App budete moci:
  - Nastavit si vlastní délku přípravy šálku a teplotu kávy
  - Ulehčit si údržbu kávovaru
  - Objevit svět kávových receptur

Jak můžu úplně obnovit výchozí nastavení?	• Tento postup zcela přeprogramuje kávovar na tovární nastavení, čímž odstraní všechny vaše přizpůsobené parametry a odpojí kávovar od **Nespresso** Smart App. • Stiskněte a podržte tlačítko údržby a tlačítko kávy najednou na alespoň 10 vteřin. • Pokud si přejete odstranit pouze své přizpůsobené parametry, postupujte prosím dle světelného postupu, který je dostupný v režimu údržby.
Tlačítko kávy bliká červeně (2krát rychle, poté dlouhá pauza, neustále se to opakuje).	• Kávovar zobrazuje chybu. – Před dalším použitím počkejte prosím pár vteřin. – Odpojte kávovar z elektřiny, pár vteřin počkejte a poté ho znova připojte. – Pokud tento problém přetrvá, kontaktujte prosím zákaznický servis **Nespresso**.
Tlačítko kávy rychle zablikalo červeně, tlačítko Coffee Creations a LED kontrolka WiFi rychle zablikaly bíle a následně se kávovar vypnul.	• Kávovar se vypne v důsledku chyby nebo po ochlazení.
Tlačítko kávy bliká oranžově (2krát rychle, poté dlouhá pauza, pouze jednou).	• Kávovar zobrazuje nouzové přerušení po nesprávném použití (například pokud jste během přípravy zvedli páku). Abyste se vyhnuli poškození kávovaru, nedoporučujeme zvedat páku během přípravy.
Tlačítko kávy 2 vteřiny červeně pulzuje.	• Kávovar se přehřál a nyní se ochlazuje. Nechte jej prosím zapojený v elektřině a počkejte přibližně 10 minut před dalším použitím.
Tlačítko kávy svítí fialově.	• Váš kávovar je v servisním režimu. Kontaktujte prosím zákaznický servis **Nespresso**.

TECHNICKÉ PARAMETRY

Výkon	**CH:** 230 V, 50/60 Hz, 1020 W **EU/AU/ME/KR/ZA:** 220–240 V, 50/60 Hz, 940–1100 W **BR3:** 220 V, 60 Hz, 940 W **MX, BR:** 127 V, 60 Hz, 1130 W **CL:** 220 V, 50/60 Hz, 940 W **CN:** 220 V, 50 Hz, 940 W **JP:** 100 V, 50/60 Hz, 990 W **TW:** 110 V, 60 Hz, 1130 W
Frekvence	Bluetooth® (LE) 2.402–2.480 GHz Wi-Fi® 2.412 – 2.472 GHz • BR3/MX/TW: 2.412 – 2.462 GHz • CN: 2.400 – 2.4835 GHz • JP: 2.412 – 2.484 GHz
Výstupní výkon RF (EIRP)	Bluetooth® 7.82 dBm max (EIRP) and Wi-Fi® <20 dBm (EIRP)
Pohotovostní režim	0,099 W/h
Režim automatického vypnutí	Po 2 minutách nečinnosti
Čas nahřátí	3 vteřiny
Nastavitelný podstavec pod šálek	3 pozice
Délka kabelu	**MX:** 100 cm (+/– 2 cm) / 39.3 in (+/– 0.8 in) **Jiné**: 80 cm (+/– 2 cm) / 31 in (+/– 0.8 in)
Hmotnost kávovaru	~4 kg / 8.8. lbs
Objem nádrže na vodu	1,4 l / 47.3 fl oz
Rozměry (Š x H x V)	12 x 49,4 x 25,7 cm
Objem kontejneru na použité kapsle	18 kapslí Espresso nebo 13 kapslí Mug

KÓDY KÁVOVARU

Nespresso	MC1, MD1
Breville	BNV620/BNV650
Delonghi	ENV200
Krups	XN940, XN941
Sage	SNV620, SNV650

DA

SIKKERHED

OPDAG MIN MASKINE

FØRSTE BRUG

TILPAS MINE KAFFEØJEBLIKKE

VEDLIGEHOLDELSE

MASKININDSTILLINGER

FORSTÅELSE AF MIN MASKINES BLINK

FEJLFINDING

TEKNISKE SPECIFIKATIONER

SIKKERHED

FORSIGTIG: Inden du bruger din kaffemaskine, skal du læse **sikkerhedsinstruktionerne** for at undgå mulig skade og beskadigelse.
Læs først sikkerhedsforanstaltningerne for at undgå risiko for dødelig elektrisk stød og brand. Sørg for jordforbindelse, når du sætter maskinen i stikkontakten.

Fjern plastfilmen, der dækker maskinen, når du pakker den ud.

BORTSKAFFELSE OG MILJØBESKYTTELSE

Dette apparat overholder EU-direktiv 2012/19/EF. Emballagematerialer og apparatet indeholder genanvendelige materialer. Dit apparat indeholder værdifulde materialer, der kan genvindes eller genanvendes. Adskillelse af de resterende affaldsmaterialer i forskellige typer letter genbrug af værdifulde råmaterialer. Aflever apparatet på et indsamlingssted. Du kan få oplysninger om bortskaffelse hos dine lokale myndigheder.

OPDAG MIN MASKINE

MASKINOVERSIGT

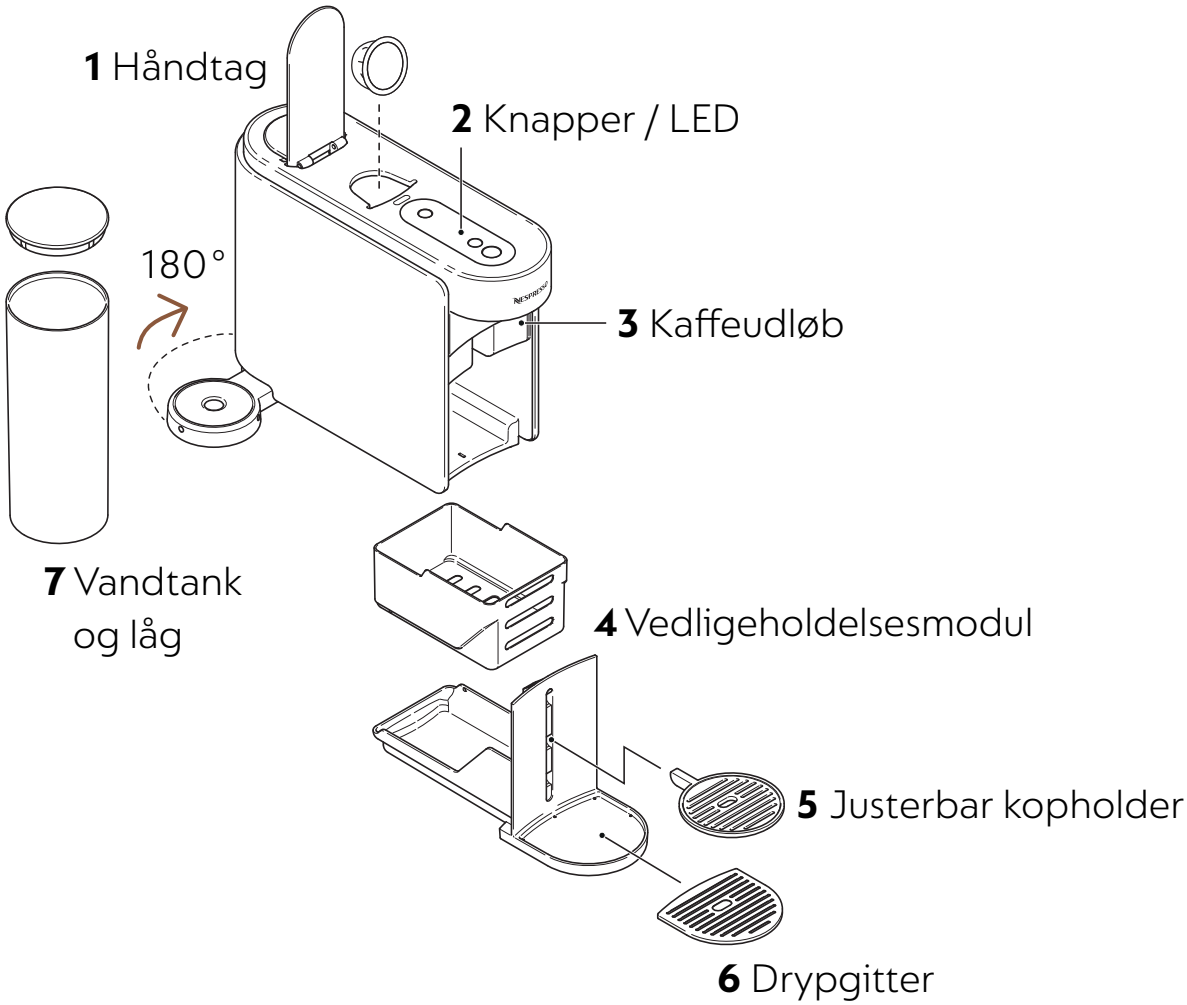

Undgå venligst at placere aftagelige dele i opvaskemaskinen.

KNAPPER / LED

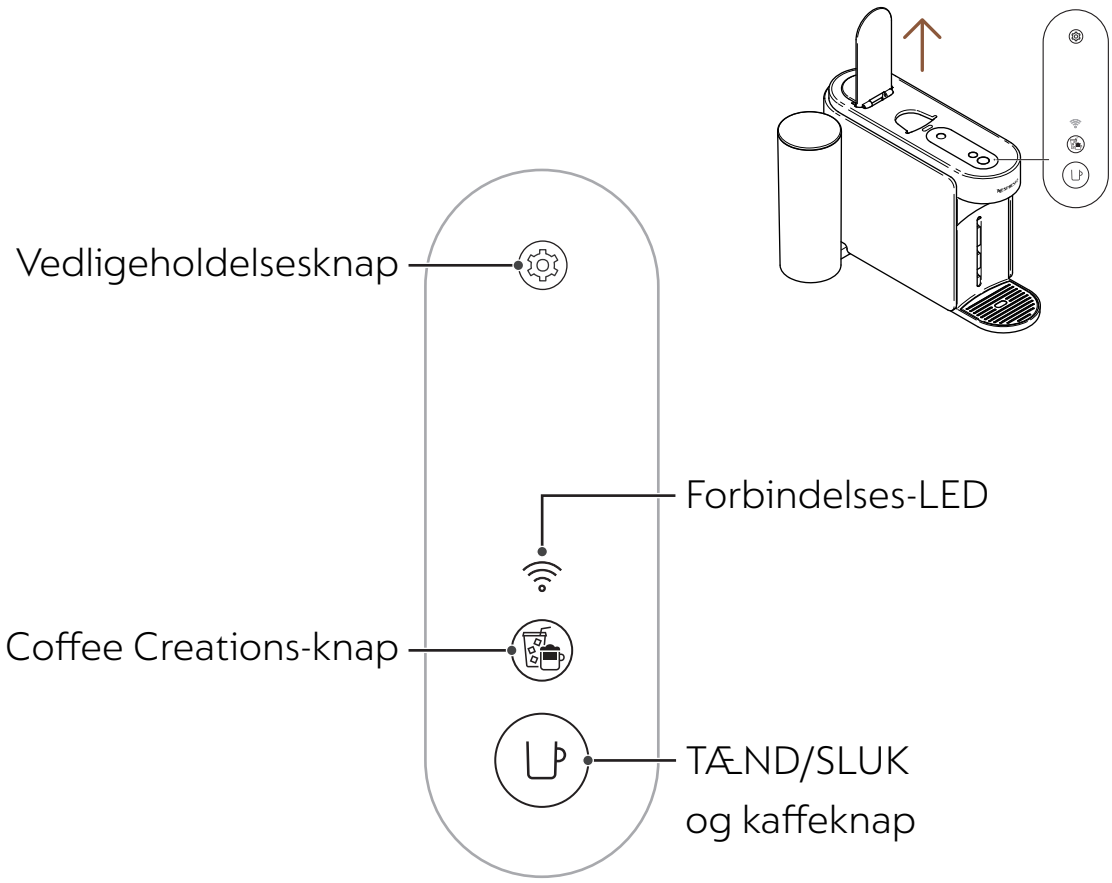

EMBALLAGEINDHOLD

1 Vertuo Up kaffemaskine
2 **Nespresso** kapselsæt (12 kapsler)
3 Hurtigstartguide
4 Sikkerhedsinstruktioner og garanti
5 Forbindelsesmærke
6 Skyllemærke

Udpakning: Der kan være støv på maskinens overflade på grund af de genbrugsmaterialer, der er brugt i emballagen. Dette er ikke farligt, rengør blot med en blød klud.

ÅBN / LUK

ÅBN
Åbn håndtaget

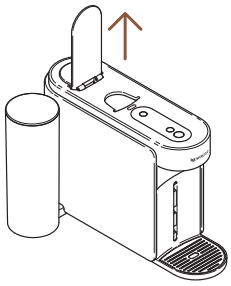

LUK
Luk håndtaget

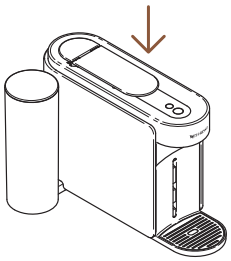

Åbning eller lukning af håndtaget tænder ikke maskinen.
Du kan ikke brygge en kaffe uden at lukke håndtaget korrekt. For korrekt brug af din maskine anbefaler vi at åbne håndtaget, når brygningen er helt færdig (kaffeknappen lyser konstant hvid). Åbning af håndtaget fjerner eventuelle kapsler efter udtrækning.

FJERNELSE OG RENGØRING AF VEDLIGEHOLDELSESMODULET

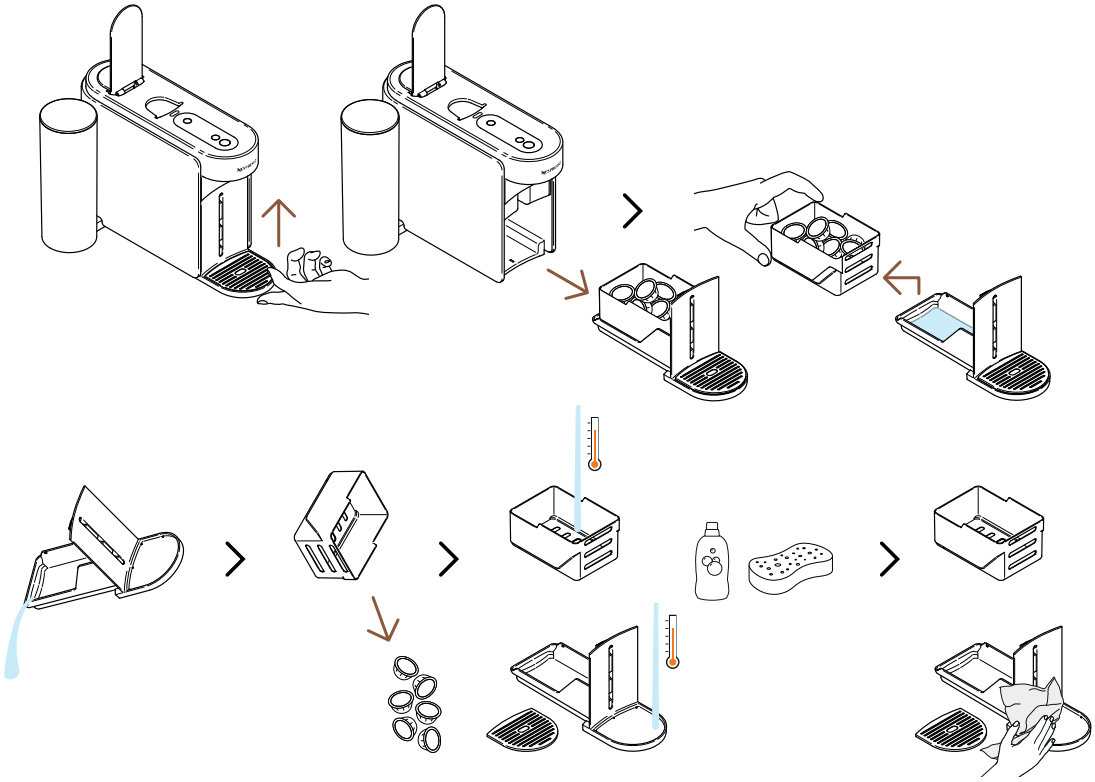

For at fjerne vedligeholdelsesmodulet skal du forsigtigt løfte det opad. Adskil forsigtigt den brugte kapselkurv fra resten, genbrug kapslerne, og tøm eventuelle rester af kaffe/vand. Vask delene med varmt vand og et mildt lugtfrit rengøringsmiddel, tør dem derefter, saml dem forsigtigt, og sæt dem tilbage i maskinen.

VEDLIGEHOLDELSESTILSTAND

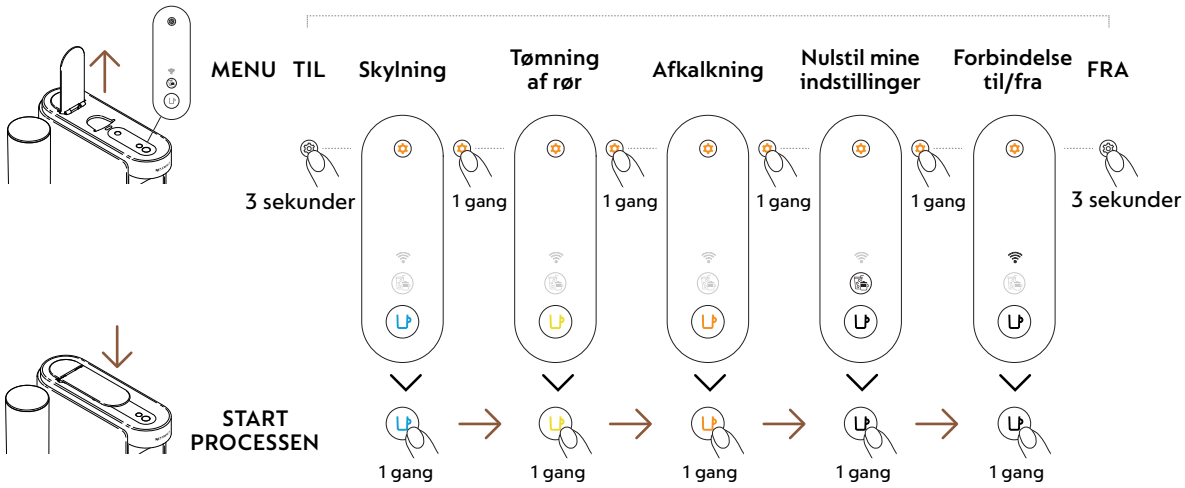

FØRSTE BRUG

ON / OFF

TIL

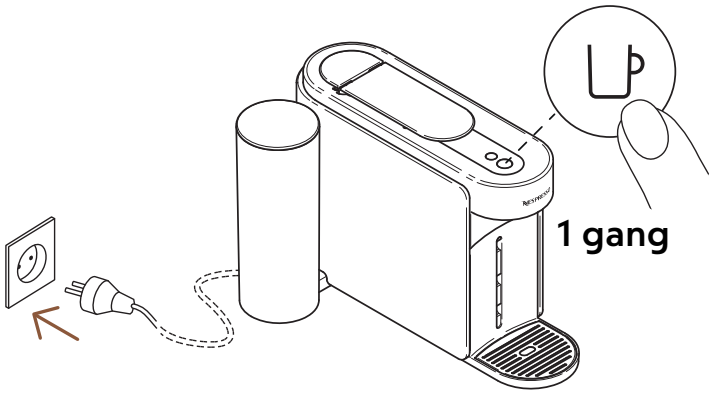

Når maskinen er tilsluttet, tændes den ved at trykke én gang på kaffeknappen.

Kaffeknappen lyser i 3 sekunder, mens maskinen varmer op. Når den lyser konstant, er maskinen klar til brug.

FRA

Automatisk slukning

2 minutter

Manuel slukning

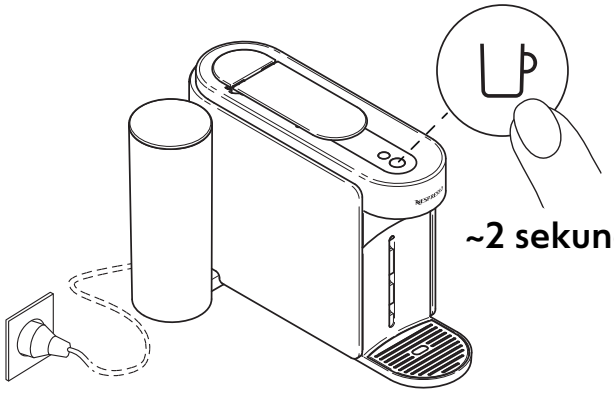

~2 sekunder

For at spare energi slukker maskinen automatisk efter ~2 minutters inaktivitet.

Maskinen kan til enhver tid slukkes manuelt (når den ikke er i brug) ved at trykke på knappen og holde den nede i ~2 sekunder. Maskinen slukkes, når alle knapper er aktiveret, og LED-lampen dæmpes.

Hvis du har parret din maskine, skal du være opmærksom på, at en sidste portion data kan sendes til **Nespresso** Smart-appen, når din maskine er slukket. Det kan tage et par sekunder.

TILSLUT DIN MASKINE

HVORFOR BØR DU PARRE DIN MASKINE?

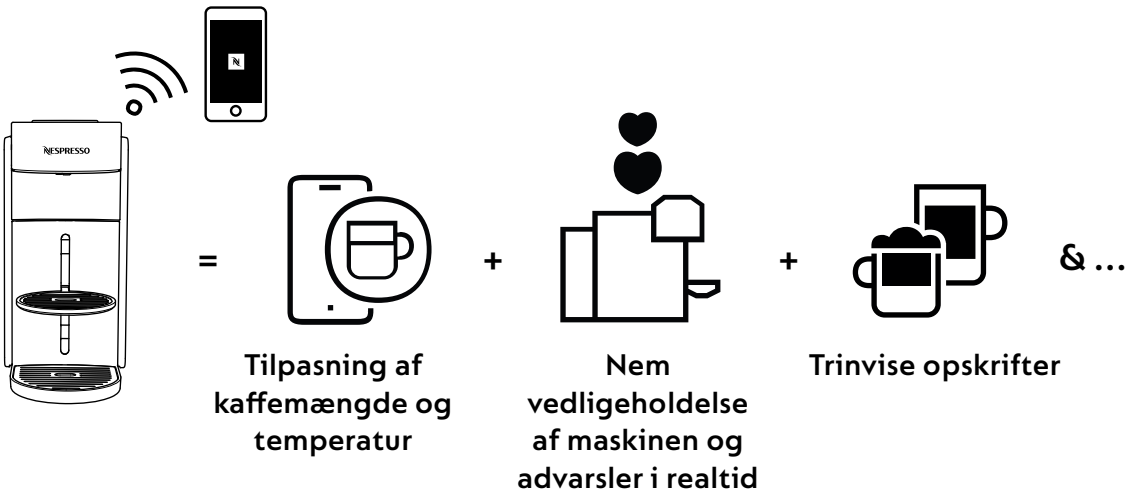

- **Tilpasning af kaffemængde og temperatur:** Juster koplængden og tilpas temperaturen på din kaffe med eksklusiv temperaturkontrol, der kun er tilgængelig via appen.
- **Nem vedligeholdelse af maskinen og advarsler i realtid:** Oplev ubesværet rengøring og afkalkning direkte via appen. Nyd fordelene ved at opgradere din maskine med de nyeste funktioner for en problemfri oplevelse.
- **Trinvise opskrifter:** Opdag alt fra klassiske kaffeopskrifter til de mest trendy kreationer.

HVORDAN TILSLUTTER DU DIN MASKINE?

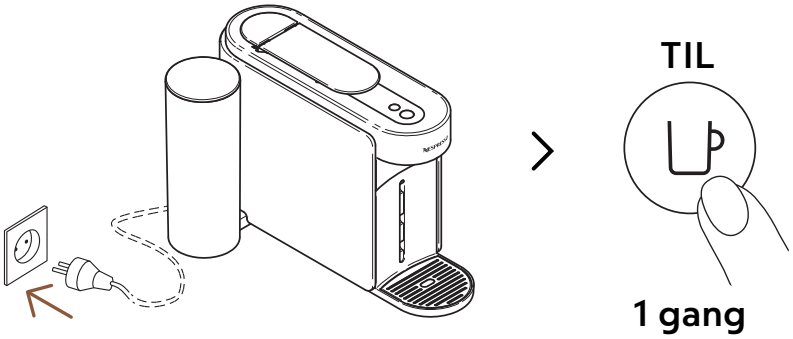

1 For at tilslutte din maskine skal du tilslutte den og tænde den ved at trykke én gang på kaffeknappen.

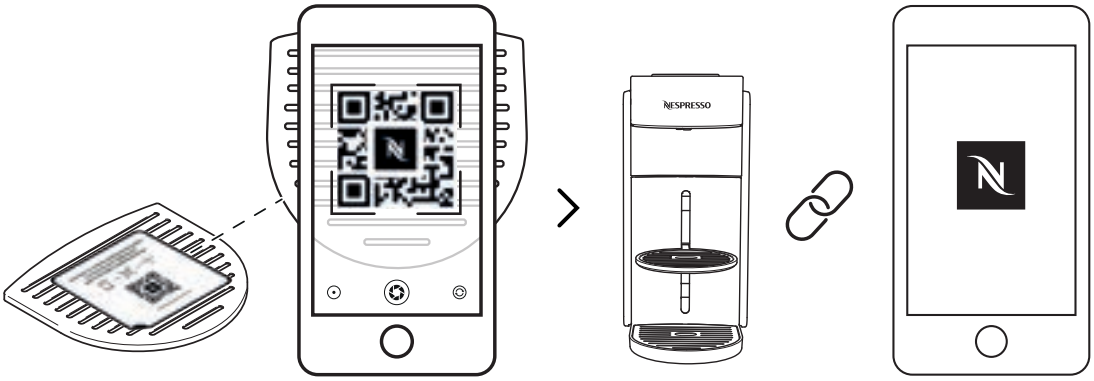

2 Scan QR-koden på din maskines drypgitter, eller åbn **Nespresso** Smart-appen for at parre din maskine.

- Hvis du allerede har downloadet **Nespresso** Smart-appen, åbnes den. Hvis du ikke har **Nespresso** Smart-appen, kan du downloade den.
- Hvis du ikke tilslutter din maskine, blinker Connectivity-LED'en, hver gang du tænder maskinen.
- Hvis du ønsker at deaktivere tilslutningsmodulet, eller hvis dit land ikke understøtter tilslutning til **Nespresso** Smart-appen, skal du se afsnittet „**Deaktiver/genaktiver tilslutningsmodulet**“.

DEAKTIVER/GENAKTIVER TILSLUTNINGSMODULET

Maskinen leveres med et tilslutningsmodul, der er aktiveret som standard. Det giver adgang til yderligere funktioner, der forbedrer din kaffeoplevelse. Sådan deaktiverer du tilslutningsmodulet:

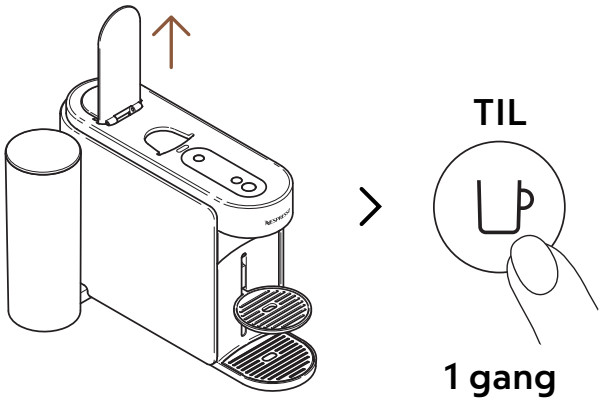

1 Åbn håndtaget, og tænd maskinen ved at trykke én gang på kaffeknappen.

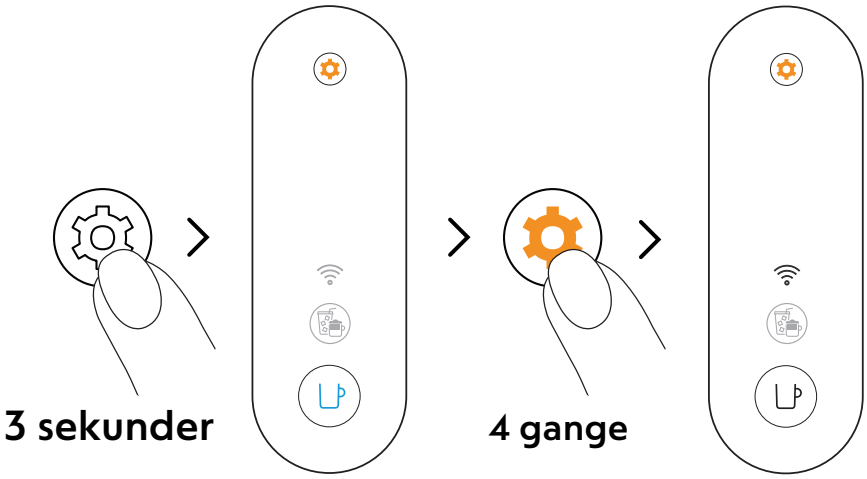

2 Tryk på vedligeholdelsesknappen, og hold den nede i mindst 3 sekunder. Når kaffeknappen lyser konstant blåt, skal du slippe den, og trykke på vedligeholdelsesknappen 4 gange igen. Kaffeknappen og tilslutnings-LED'en skal lyse konstant hvidt.

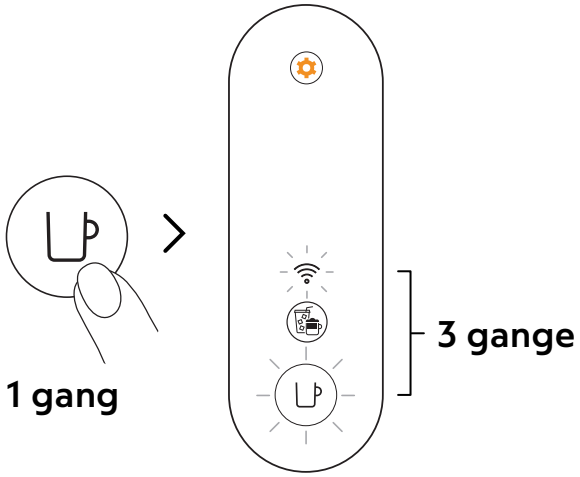

3 Tryk på kaffeknappen én gang for at bekræfte. Kaffeknappen og tilslutnings-LED'en blinker 3 gange for at bekræfte, at tilslutningsmodulet nu er deaktiveret. Når proceduren er afsluttet, slukker maskinen.

Hvis du vil genaktivere tilslutningsmodulet, kan du følge de samme trin.

FØRSTE SKYLNING / RENGØRING

Vi anbefaler, at du rengør din maskine, før du bruger den første gang. Alle procedurer kan nemt styres via **Nespresso** Smart-appen, når din maskine er tilsluttet.

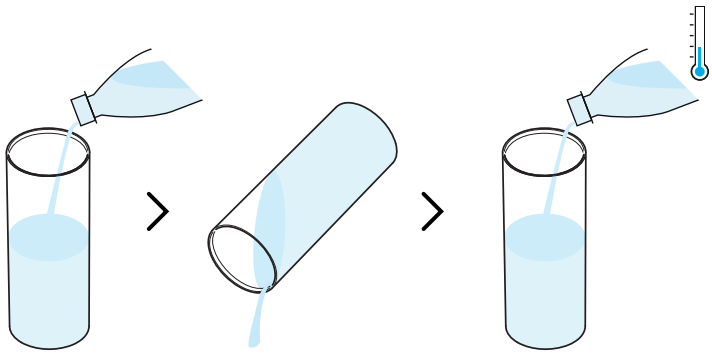

1 Skyl vandtanken, før du kun fylder den med frisk drikkevand (0,5 l / 17 fl oz).

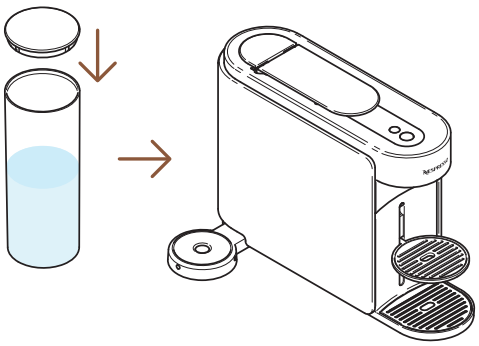

2 Luk vandtanken med låget, og sæt den tilbage på maskinen.

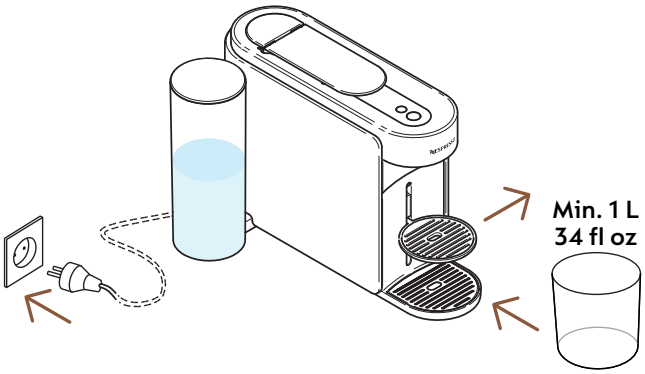

3 Sæt stikket i maskinen, fjern kopholderen, og placer en tom beholder (mindst 1 L / 34 fl oz) under kaffeudløbet.

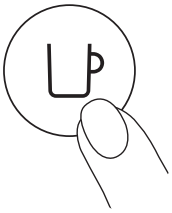

1 gang

4 Tænd maskinen ved at trykke én gang på kaffeknappen.

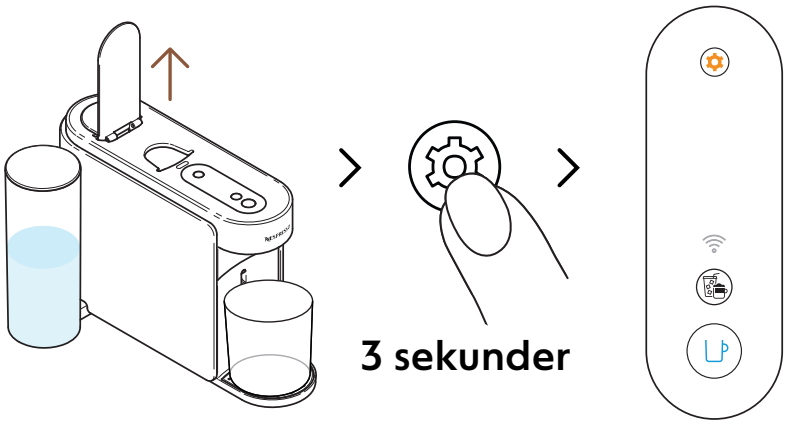

5 Åbn maskinens greb. Tryk på vedligeholdelsesknappen, og hold den nede i mindst 3 sekunder. Slip den, når kaffeknappen lyser konstant **blåt**.

For at forlade vedligeholdelsestilstanden, før du starter en procedure, skal du holde vedligeholdelsesknappen nede igen i mindst 3 sekunder.

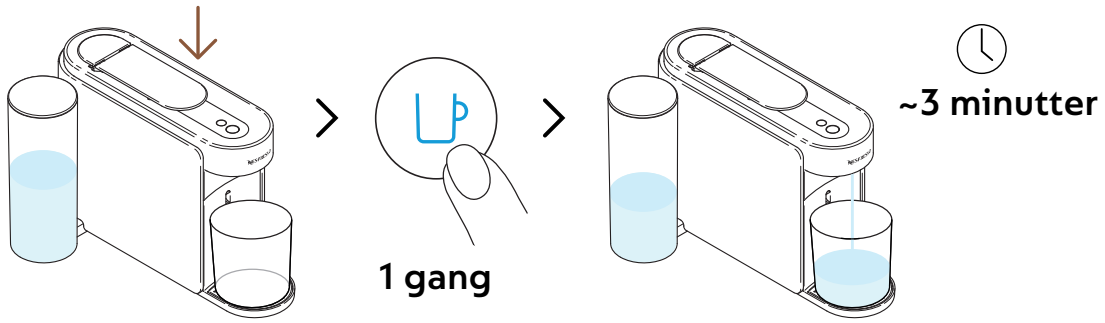

6 Luk grebet, og tryk én gang på den blå kaffeknap for at starte den første skylning.

Maskinen starter skylningen, og proceduren kan tage op til 3 minutter.

Der kan samle sig vand i vedligeholdelsesmodulet under skylningen.

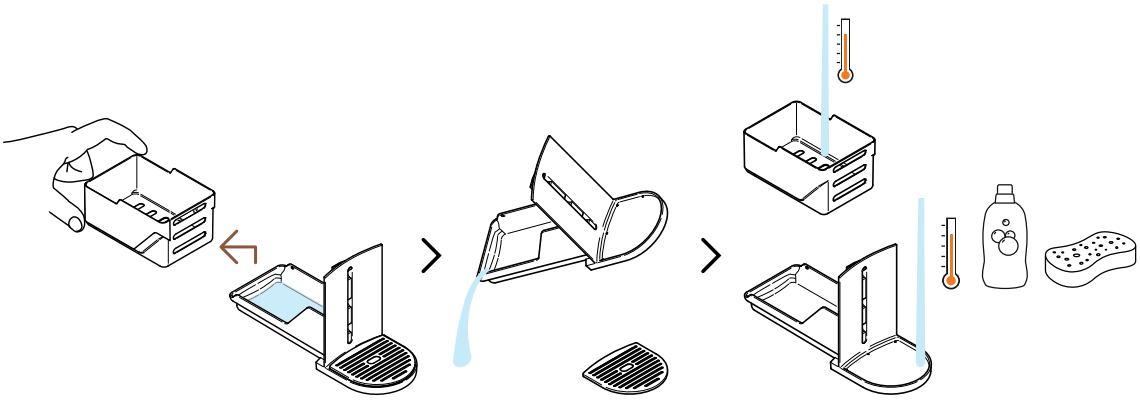

7 Adskil kapselkurven fra resten og tøm eventuelt resterende vand. Vask vedligeholdelsesmodulet med varmt vand og et mildt lugtfrit rengøringsmiddel.

FORSIGTIG: Brug ikke stærke eller slibende rengøringsmidler eller opløsningsmidler. Kom ikke maskinen i opvaskemaskinen. Nedsænk aldrig apparatet eller dele af det i vand.

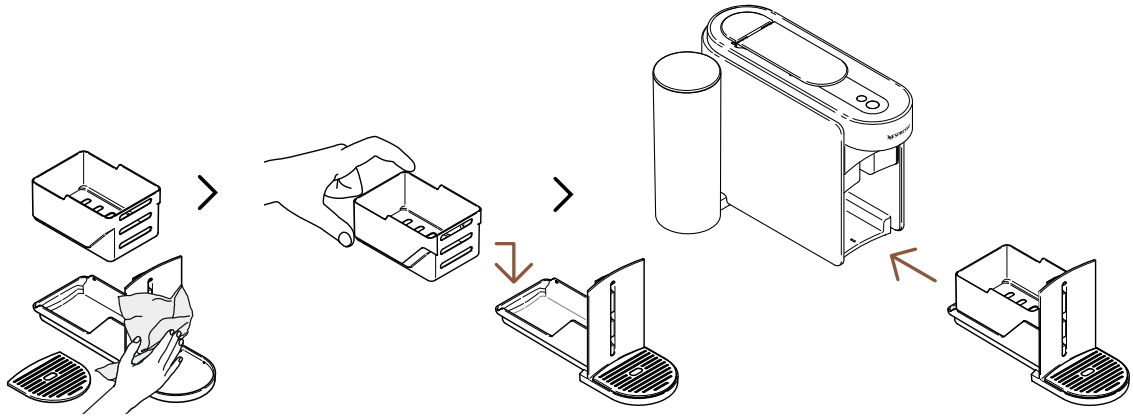

8 Tør vedligeholdelsesmodulet med en ren og frisk klud, og placer det tilbage på maskinen.

Maskinen vender tilbage til klartilstand, når proceduren er færdig (kaffeknappen lyser konstant hvid).

FORSIGTIG: Brug altid bløde klude til at rengøre maskinen.

VERTUO-SYSTEMET

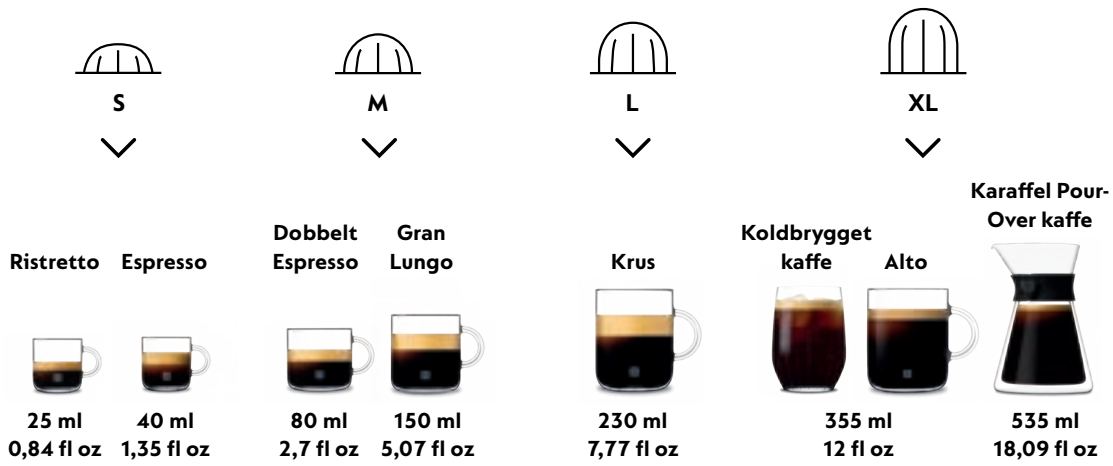

Opdag vores fulde udvalg af tilbehør på www.nespresso.com

TILBERED VERTUO-KAFFE

Vertuo: Uforlignelige kaffeoplevelser. Udforsk en verden af kaffer med et tryk på en knap ved at opdage de 12 bedst sælgende kaffer, der fås med din maskine.

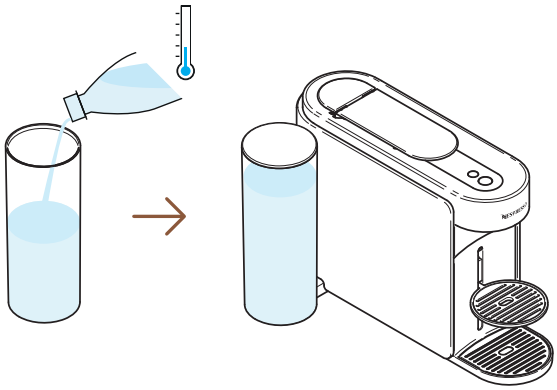

1 Fyld vandtanken med frisk drikkevand, luk låget, og sæt det på plads igen.

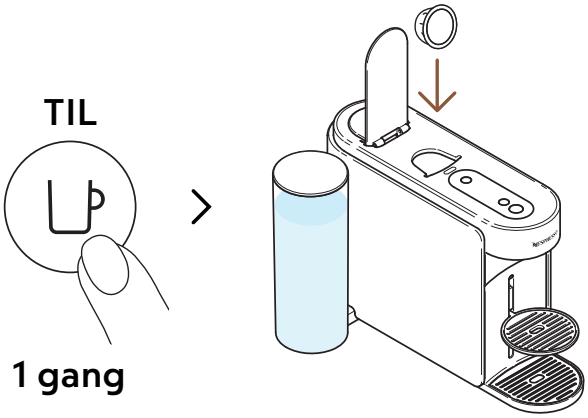

2 Tænd maskinen ved at trykke én gang på kaffeknappen. Åbn maskinens håndtag, og isæt en Vertuo-kapsel.

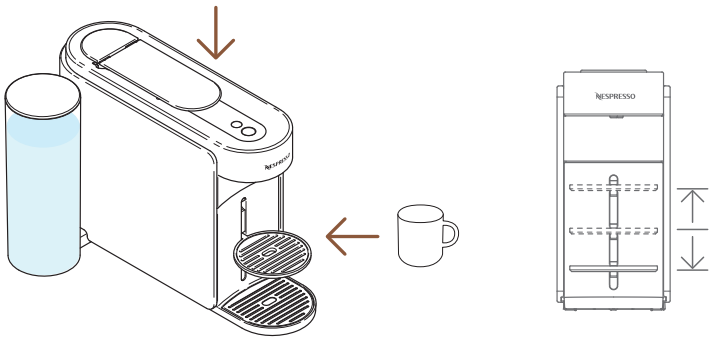

3 Luk maskinens håndtag, og placer en kop.

For at undgå overløb skal du tilpasse kopstørrelsen i henhold til den valgte kapsels volumen (forudindstillet eller brugerdefineret). Kopstøtten kan justeres, så den passer til din kopstørrelse.

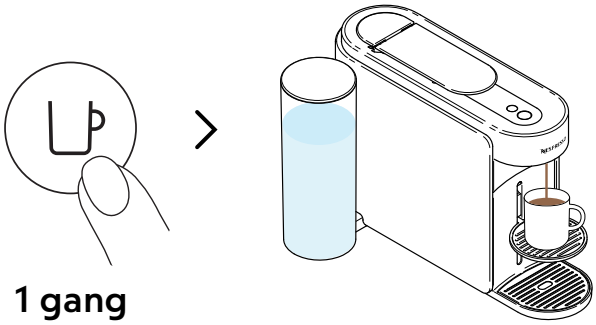

4 Start brygningen ved at trykke én gang på kaffeknappen.

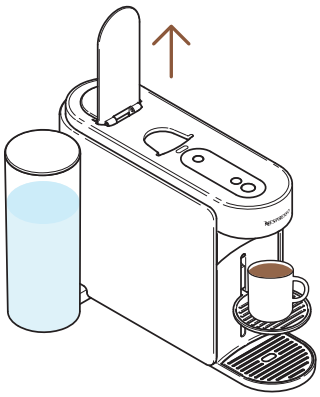

5 Når kaffen er stoppet, skal du åbne maskinens håndtag for at skubbe kapslen ud og nyde din kaffe.

Du kan til enhver tid stoppe din kaffebrygning ved at trykke én gang på kaffeknappen.
For korrekt brug af din maskine anbefaler vi at åbne håndtaget, når brygningen er helt færdig (kaffeknappen lyser konstant hvid). Åbning af håndtaget vil fjerne eventuelle kapsler efter brygningen. Kaffe/vand kan forblive i vedligeholdelsesmodulet. Tøm kapselkurven om nødvendigt sammen med eventuelle rester af kaffe/vand.

TILPAS MINE KAFFEMOMENTER

KAFFEKREATIONSTILSTAND

Bryg ubesværet din koncentrerede, temperaturjusterede kaffe til alle dine over-ice og mælkebaserede opskrifter.

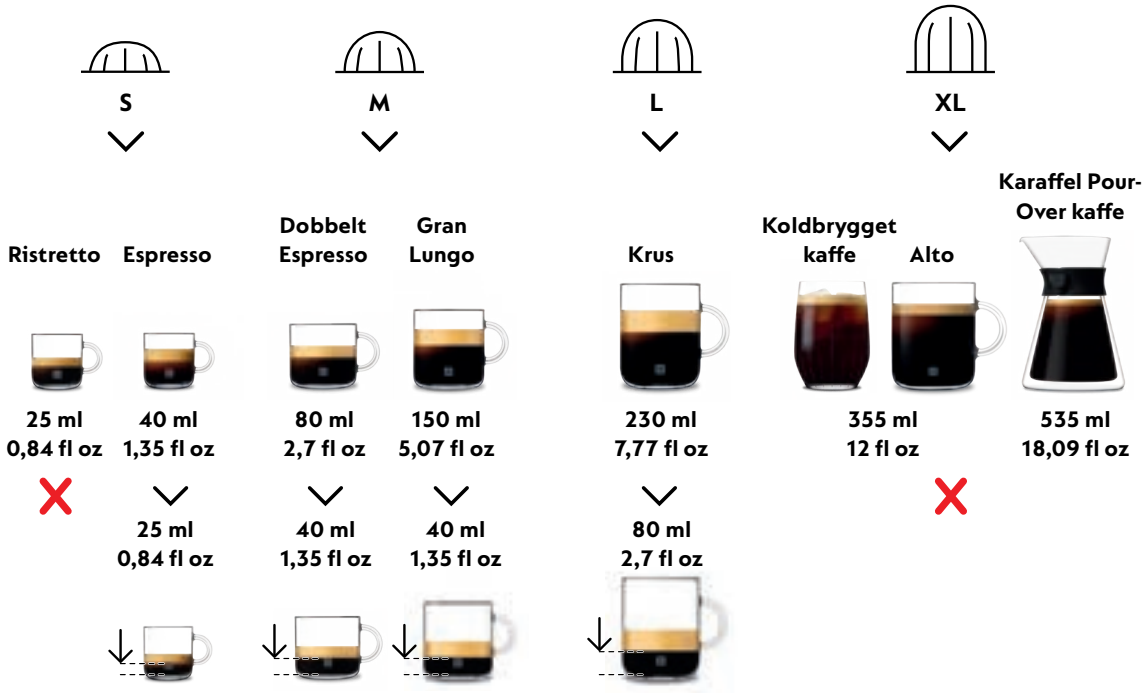

For at få fuldt udbytte af fordelene anbefaler vi, at du kun brygger vores Coffee+-serie med de officielle kopstørrelser. For at opnå de bedste resultater i koppen anbefaler vi ikke at brygge vores Ristretto, XL (Alto Ambrato, Alto Onice), Cold Brew Style og Carafe Pour Over Style med denne tilstand.

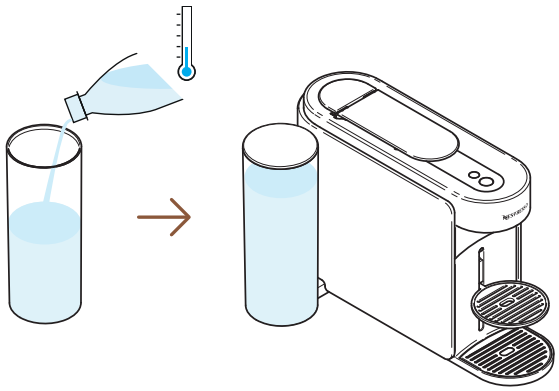

1 Fyld vandtanken med frisk drikkevand, luk låget, og sæt det på plads igen.

TIL

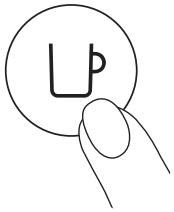

1 gang

2 Tænd maskinen ved at trykke én gang på kaffeknappen.

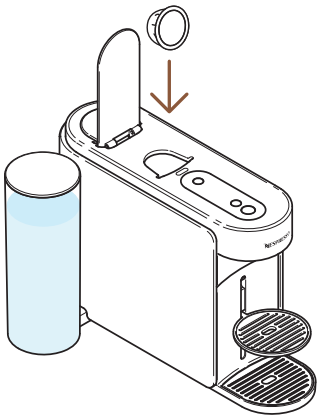

3 Åbn maskinens håndtag, og isæt en Vertuo-kapsel, der er kompatibel med denne funktion.

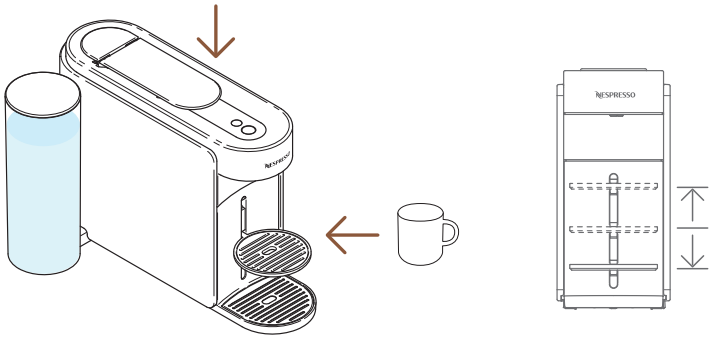

4 Luk maskinens håndtag, og placer en kop.

For at undgå overløb skal du tilpasse kopstørrelsen i henhold til den valgte kapsels volumen (forudindstillet eller brugerdefineret). Kopstøtten kan justeres, så den passer til din kopstørrelse.

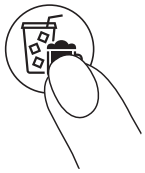

1 gang

5 For at starte denne koncentrerede brygning skal du trykke på knappen Coffee Creations én gang.

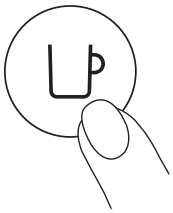

1 gang

6 Start brygningen ved at trykke én gang på kaffeknappen.

Knappen Coffee Creations slukker, hvis kapslen ikke kan udvindes via denne tilstand, og din maskine brygger kaffen i den forprogrammerede kopstørrelse.

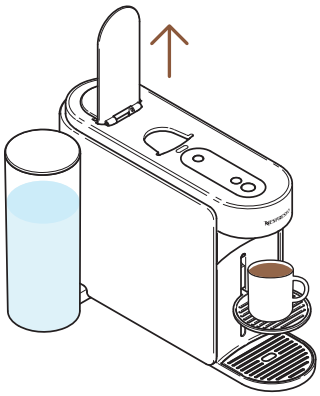

7 Når kaffen stopper med at brygge, skal du åbne maskinens håndtag for at udvinde kapslen.

Du kan til enhver tid stoppe din kaffeudvinding ved at trykke på kaffeknappen én gang.
For korrekt brug af din maskine anbefaler vi at åbne håndtaget, når brygningen er helt færdig (kaffeknappen lyser konstant hvid).
Åbning af håndtaget vil fjerne enhver kapsel efter udvinding.

---

8 Denne funktion giver dig en temperaturjusteret og koncentreret kaffebryg som et første skridt til at lave alle dine over-ice og mælkebaserede kaffeopskrifter.

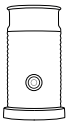

Opdag, hvordan du opgraderer din maskine med vores Aeroccino-serie på **www.nespresso.com**

TILPASNING AF KAFFEMÆNGDE OG TEMPERATUR (NESPRESSO SMART APP)

Med **Nespresso** Smart App kan du tilpasse 2 primære kaffeudtrækningsparametre: temperaturen og koplængden.

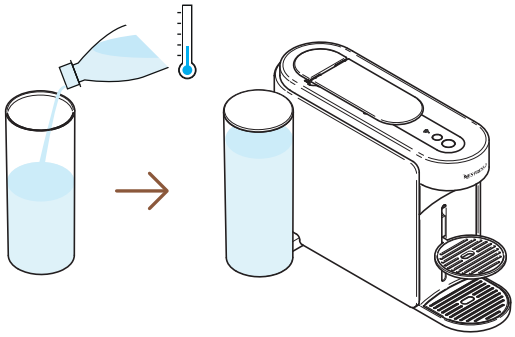

1 Når maskinen er parret, skal du fylde vandtanken med frisk drikkevand, lukke låget og sætte den på plads igen.

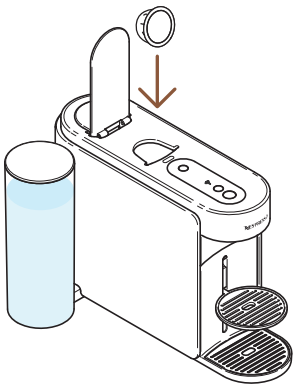

2 Åbn maskinens håndtag, og isæt en Vertuo-kapsel.

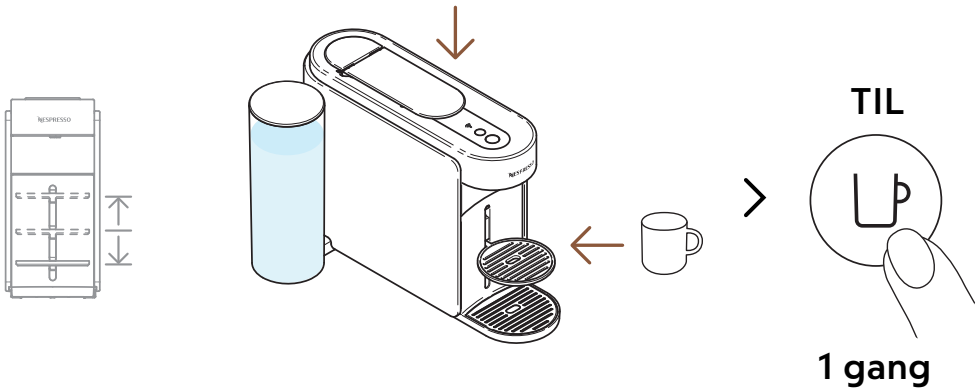

3 Luk maskinens håndtag, placer en kop, og tænd maskinen ved at trykke én gang på kaffeknappen.

For at undgå overløb skal du tilpasse kopstørrelsen i henhold til koplængden på den valgte kapsel (forudindstillet eller brugerdefineret). Kopstøtten kan justeres, så den passer til din kopstørrelse.

> Kaffemængde og temperatur

4 Åbn din **Nespresso** Smart App (inden for 2 minutter efter du har tændt din maskine), og klik på „**Kaffemængde og temperatur**“.

---

5 Tilpas temperaturen og/eller mængden efter din smag, og gem denne konfiguration.

i De opdaterede parametre programmeres på maskinen efter koplængde. Når en kundespecifik indstilling er programmeret, stopper brygningen ved den brugerprogrammerede koplængde, hver gang koplængden sættes i maskinen. For at vende tilbage til standardparametrene skal du se afsnittet „**Indstillinger**“ i **Nespresso** Smart App eller i afsnittet „**Nulstil mine indstillinger**“.

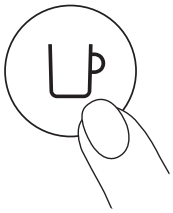

1 gang

6 Start brygningen af din personlige kaffe ved at trykke én gang på kaffeknappen.

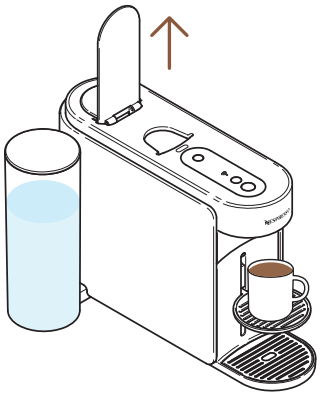

7 Når kaffen er stoppet, skal du åbne maskinens håndtag for at skubbe kapslen ud og nyde din kaffe.

For korrekt brug af din maskine anbefaler vi at åbne håndtaget, når brygningen er helt færdig (kaffeknappen lyser konstant hvid). Åbning af håndtaget fjerner enhver kapsel efter ekstraktion. Du kan til enhver tid stoppe din kaffeekstraktion ved at trykke én gang på kaffeknappen.

TILPAS DINE KAFFEMÆNGDER (PÅ MASKINEN)

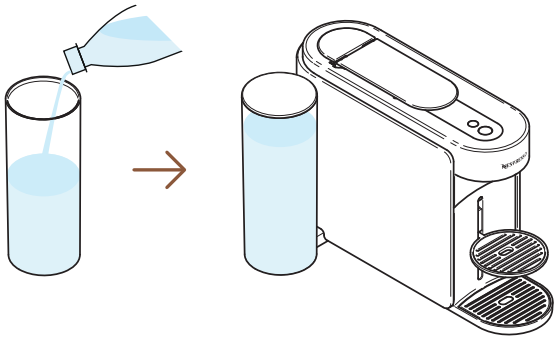

1 Fyld vandtanken med frisk drikkevand, luk låget, og sæt det på plads igen.

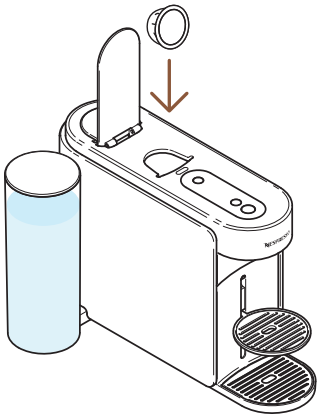

2 Åbn maskinens håndtag, og isæt en Vertuo-kapsel.

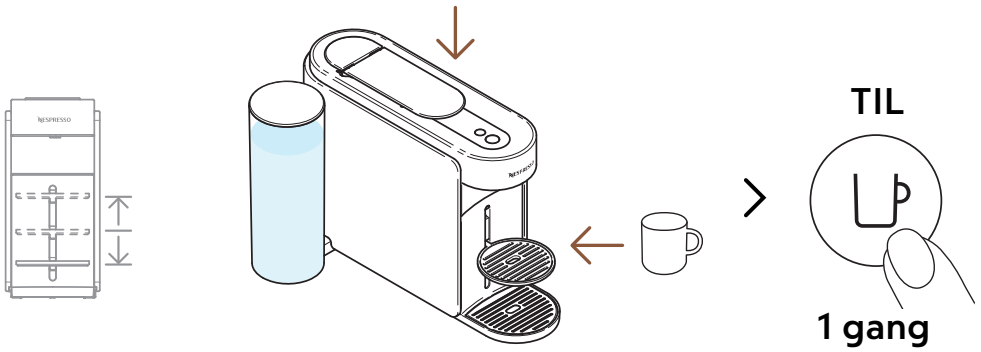

3 Luk maskinens håndtag, placer en kop, og tænd maskinen ved at trykke én gang på kaffeknappen.

For at undgå overløb skal du tilpasse kopstørrelsen i henhold til den valgte kapsels volumen (forudindstillet eller brugerdefineret). Kopstøtten kan justeres, så den passer til din kopstørrelse.

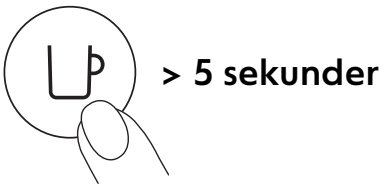

4 Start brygningen ved at trykke på kaffeknappen og holde den nede i mindst 5 sekunder.

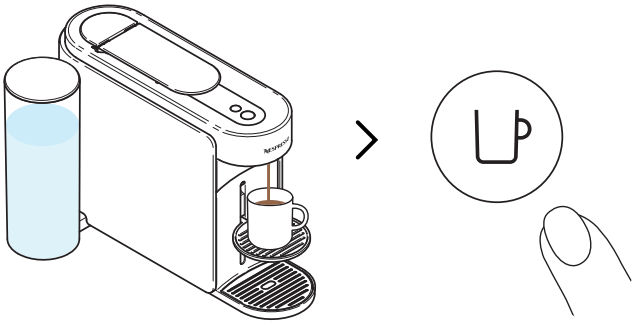

5 Når den ønskede mængde er nået, slippes kaffeknappen. Der kan fortsætte med at dryppe kaffe i et par sekunder.

For at maskinen kan bruges korrekt, anbefaler vi at åbne håndtaget, når brygningen er helt færdig (kaffeknappen lyser konstant hvid). Åbning af håndtaget vil fjerne eventuelle kapsler efter udtrækning.

Programmeringen er specifik for hver kopstørrelse. Kopstørrelserne kan programmeres fra 20 ml (0,7 fl oz) til 500 ml (17 fl oz), undtagen Coffee Pour-Over Style, hvor den kan gå op til 1 l (34 fl oz). Når en kundespecifik indstilling er programmeret, stopper tilberedningen ved den samme brugerprogrammerede kopstørrelse, hver gang kopstørrelsen sættes i maskinen. For at vende tilbage til standardparametrene skal du se afsnittet „**Maskinindstillinger**“.

VEDLIGEHOLDELSE

KORT SKYLNING

Vil du forvarme din kop eller hurtigt skylle din maskine efter en smagskaffe? Din Vertuo Up-maskine tilbyder en kort skylningsmulighed.

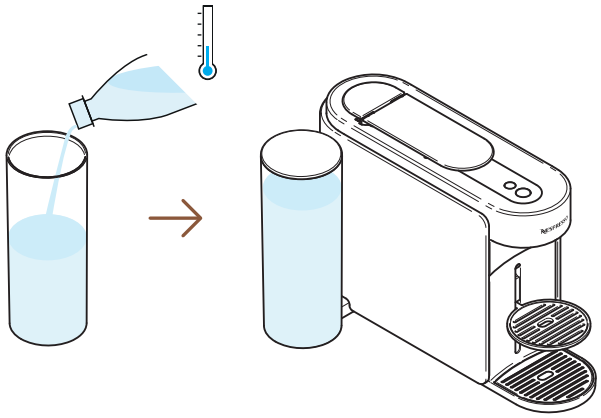

1 Fyld vandtanken med frisk drikkevand, luk låget, og sæt det på plads igen.

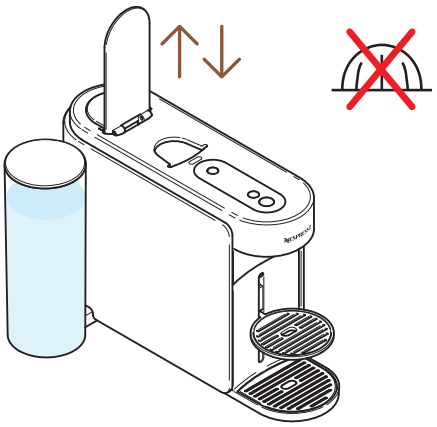

2 Åbn og luk maskinens håndtag for at skubbe den forrige kapsel ud, og læg ikke en ny kapsel i.

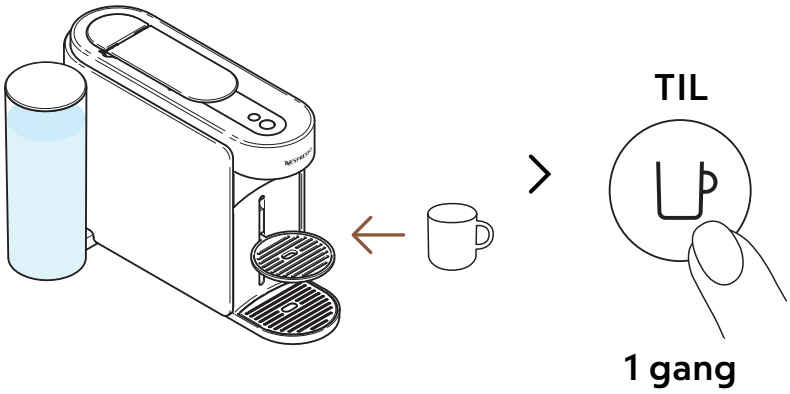

3 Placer en kop, og tænd maskinen ved at trykke én gang på kaffeknappen.

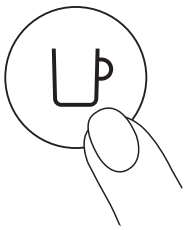

4 Start brygningen ved at trykke én gang på kaffeknappen uden kapsel.

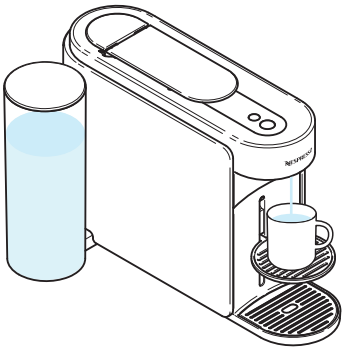

5 Der brygges ca. 40 ml (~1,35 fl oz) varmt vand. Denne brygning kan ikke drikkes.

Du kan til enhver tid stoppe brygningen ved at trykke én gang på kaffeknappen.
For korrekt brug af din maskine anbefaler vi at åbne håndtaget, når brygningen er helt færdig (kaffeknappen lyser konstant hvid).

Der kan samle sig vand i vedligeholdelsesmodulet under processen. Tøm vedligeholdelsesmodulet, når kapselkurven er fuld eller efter enhver vedligeholdelsesproces (rengøring, afkalkning, tømning osv.).

RENGØRING

Rengør din maskine månedligt, når du begynder at have kafferester i din kop eller efter en længere periode uden brug.

Denne procedure kan nemt udføres via **Nespresso** Smart App, når maskinen er tilsluttet.

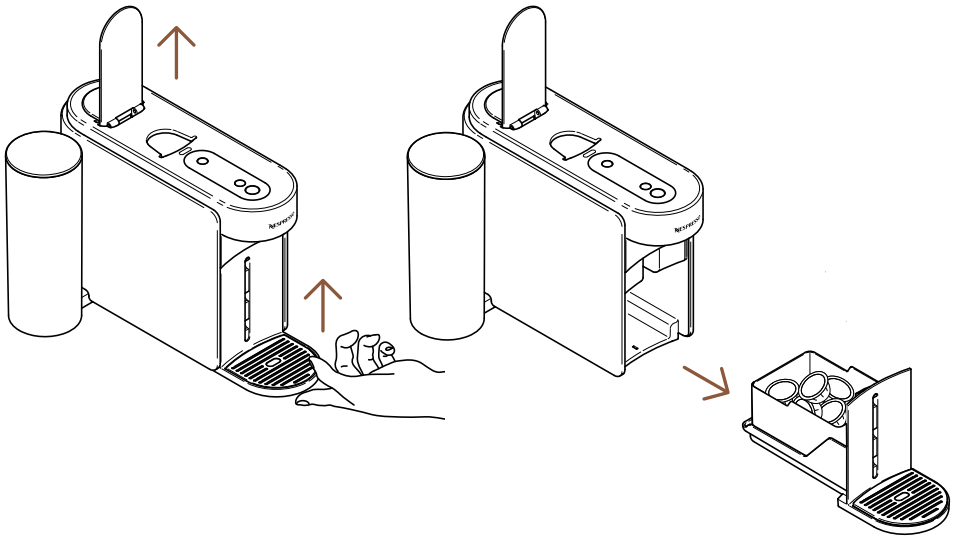

1 Åbn maskinens håndtag for at skubbe kapslen ud og fjerne vedligeholdelsesmodulet.

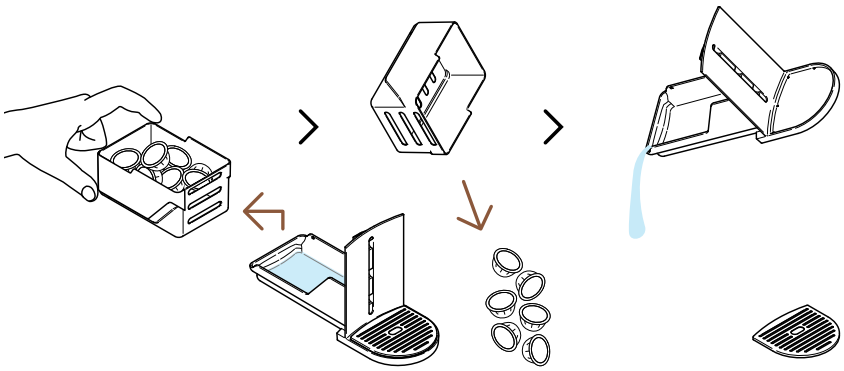

2 Tøm kapselkurven om nødvendigt sammen med eventuelle resterende kaffe-/vandrester.

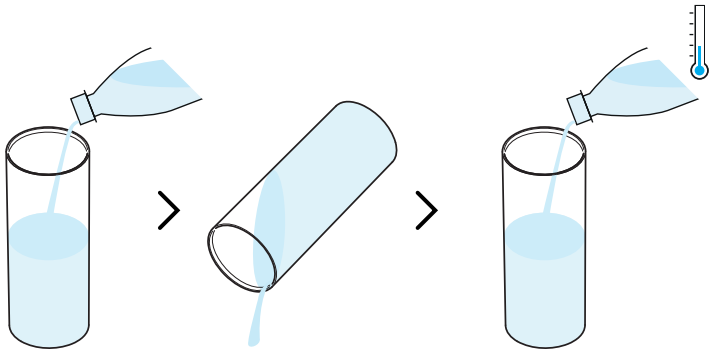

3 Skyl vandtanken, før du kun fylder den med frisk drikkevand (0,5 l / 17 fl oz).

Undgå venligst at lægge de aftagelige dele i opvaskemaskinen.

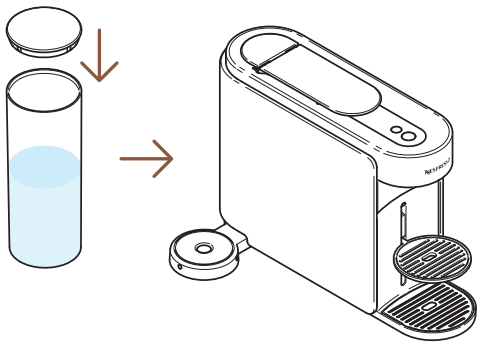

4 Luk vandtanken med låget, og sæt den tilbage på maskinen.

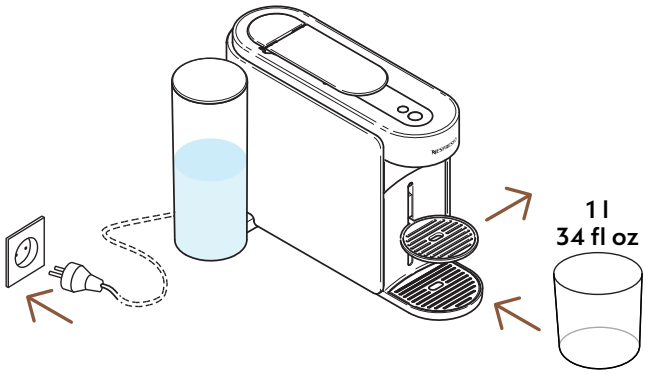

5 Med maskinen tilsluttet, fjern kopholderen og placer en tom beholder (mindst 1 l / 34 fl oz) under kaffeudløbet.

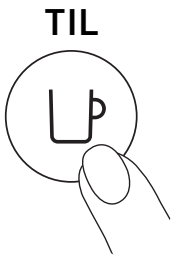

6 Tænd maskinen ved at trykke én gang på kaffeknappen.

7 Åbn maskinens greb. Tryk på vedligeholdelsesknappen, og hold den nede i mindst 3 sekunder. Slip den, når kaffeknappen lyser konstant **blåt**.

For at forlade vedligeholdelsestilstanden, før du starter en procedure, skal du holde vedligeholdelsesknappen nede igen i mindst 3 sekunder.

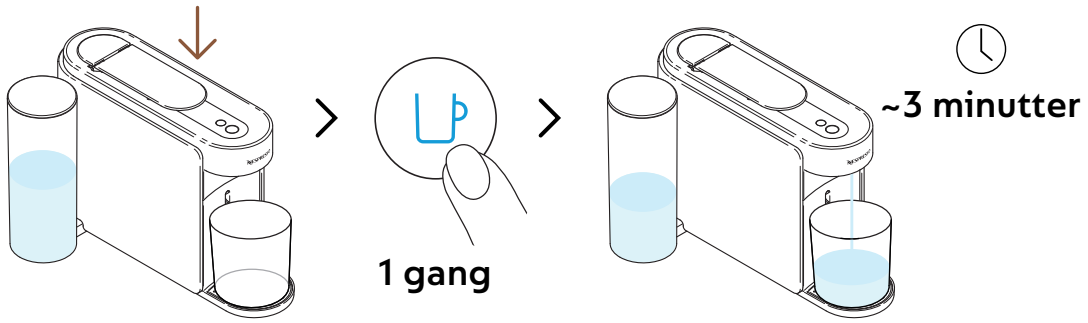

8 Luk håndtaget og tryk én gang på den blå kaffeknap for at starte processen.

- Maskinen starter skylningen, og proceduren kan tage op til 3 minutter.
- Der kan samle sig vand i vedligeholdelsesmodulet under skylningen.

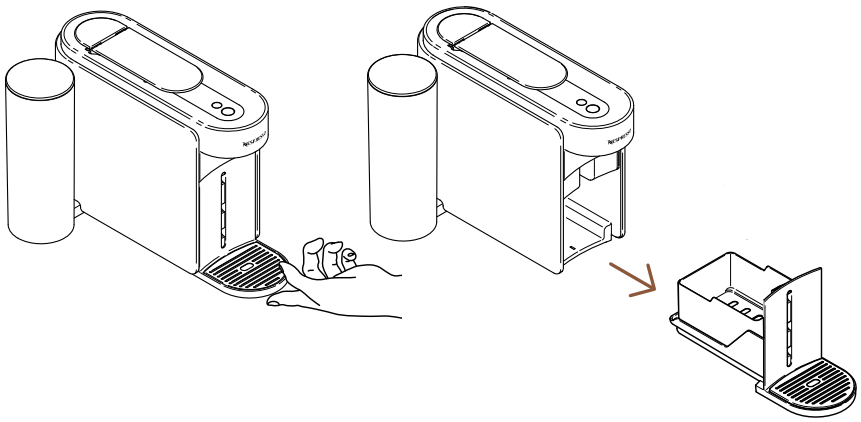

9 Fjern vedligeholdelsesmodulet fra maskinen.

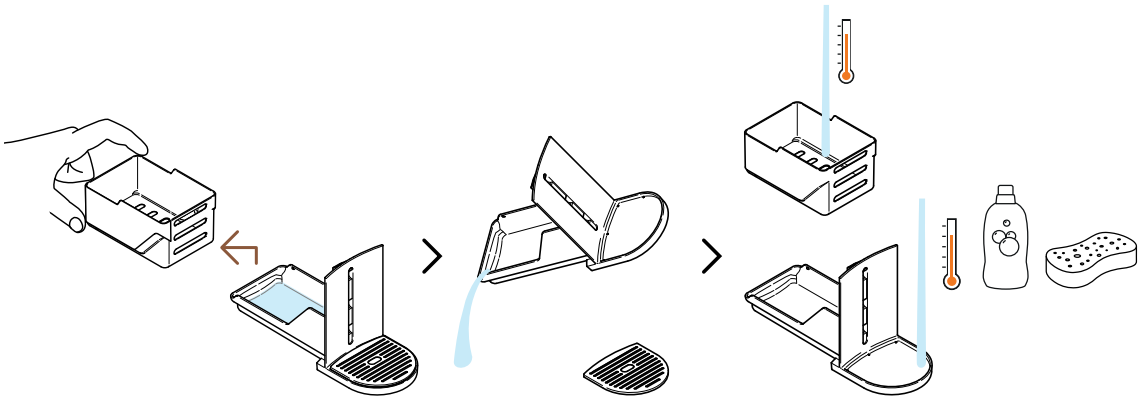

10 Adskil kapselkurven fra resten og tøm eventuelt resterende vand. Vask vedligeholdelsesmodulet med varmt vand og et mildt lugtfrit rengøringsmiddel.

FORSIGTIG: Brug ikke stærke eller slibende rengøringsmidler eller opløsningsmidler. Kom ikke maskinen i opvaskemaskinen. Nedsænk aldrig apparatet eller dele af det i vand.

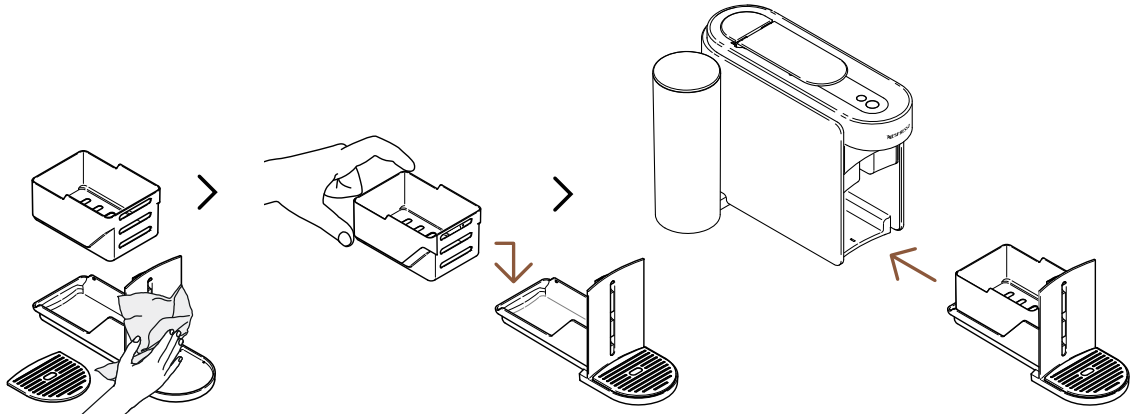

11 Tør vedligeholdelsesmodulet med en ren og frisk klud, og placer det tilbage på maskinen.

Maskinen vender tilbage til klartilstand, når proceduren er færdig (kaffeknappen lyser konstant hvid).

FORSIGTIG: Rengør kaffeudløbet regelmæssigt med en ren, fugtig klud. Brug altid bløde klude til at rengøre maskinen.

AFKALKNING

Afkalk din maskine for at sikre, at den fungerer korrekt i hele dens levetid, og at din kaffeoplevelse bliver lige så uforlignelig, som den var den første dag. Din maskine vil indikere, når afkalkning er nødvendig, når **vedligeholdelsesknappen lyser konstant orange.**
Denne procedure kan nemt udføres via **Nespresso** Smart-appen, når maskinen er tilsluttet.

Afkalkningsprocessen tager ~15 minutter og **kan ikke afbrydes**, når den er startet.

Du skal bruge:

- Et afkalkningssæt, der er tilgængeligt på www.nespresso.com
- En tom beholder (1,5 l)

1. CYKLUS: AFKALKNING

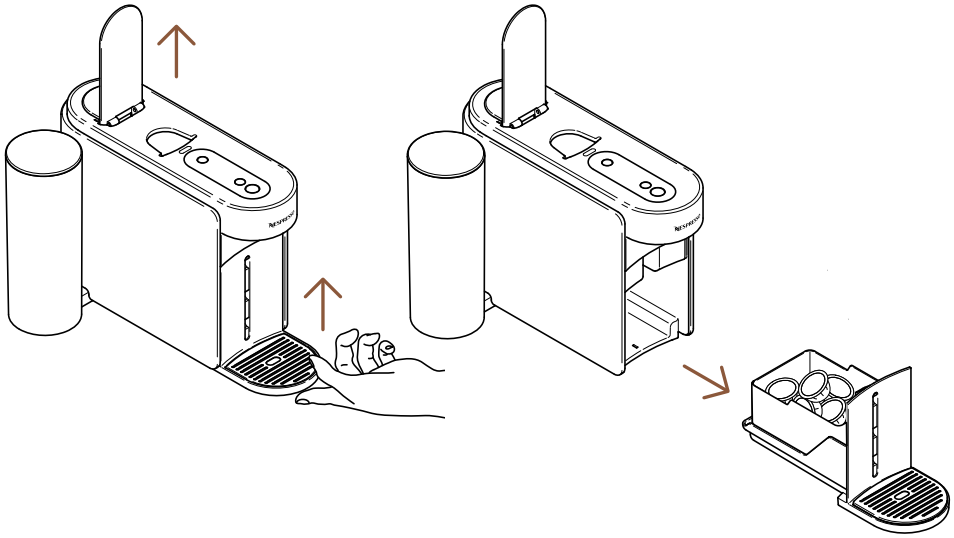

1 Åbn maskinens håndtag for at skubbe den brugte kapsel ud. Fjern vedligeholdelsesmodulet fra maskinen.

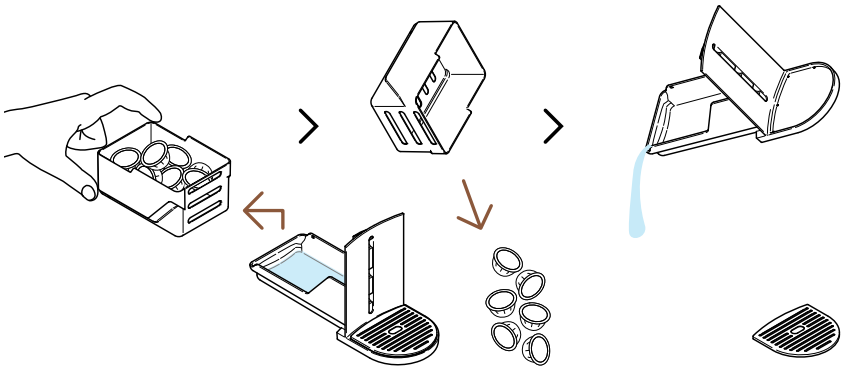

2 Adskil kapselkurven fra resten, og tøm eventuelle resterende kaffe-/vandrester.

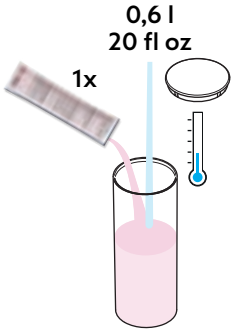

3 Fyld vandtanken med 0,6 l / 20 fl oz vand, tilsæt 1 portion **Nespresso** afkalkningsvæske, og luk vandtanken med låget.

FORSIGTIG: Bemærk venligst, at afkalkningsvæsken kan være skadelig. Undgå kontakt med øjne, hud og overflader.

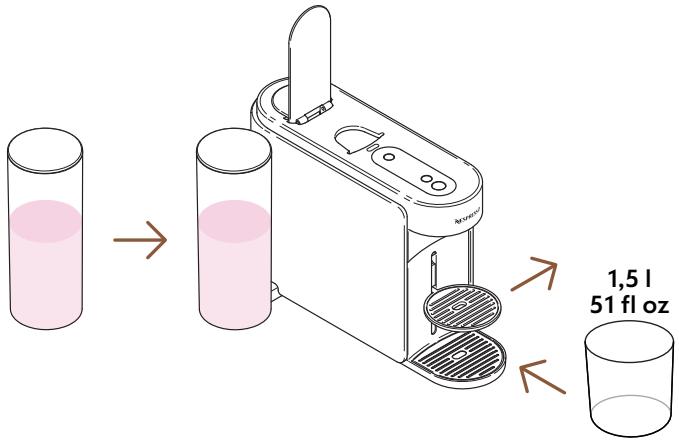

4 Sæt vandtanken tilbage på plads i maskinen. Fjern kopholderen, og placer en tom beholder (mindst 1,5 l/51 fl oz) under kaffeudløbet.

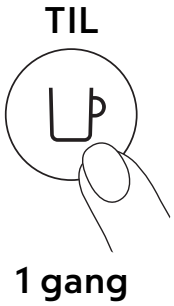

5 Tænd maskinen ved at trykke én gang på kaffeknappen.

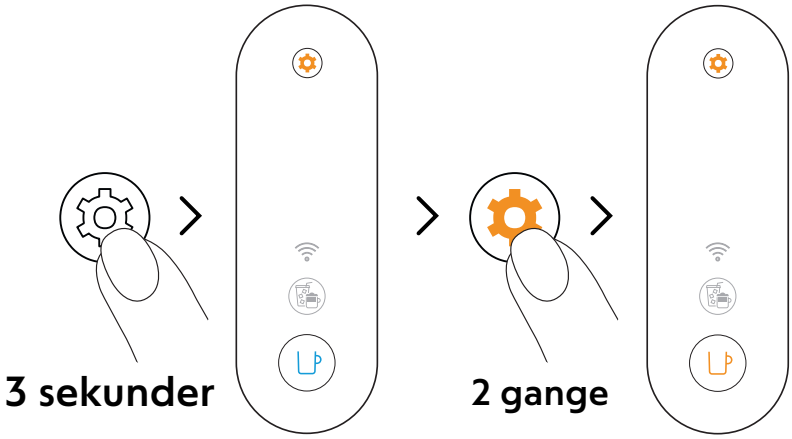

6 Tryk på vedligeholdelsesknappen, og hold den nede i mindst 3 sekunder. Når kaffeknappen lyser konstant blåt, skal du slippe den og trykke to gange på vedligeholdelsesknappen. Kaffeknappen skal lyse konstant **orange**.

For at forlade vedligeholdelsestilstanden, før du starter en procedure, skal du holde vedligeholdelsesknappen nede igen i mindst 3 sekunder.

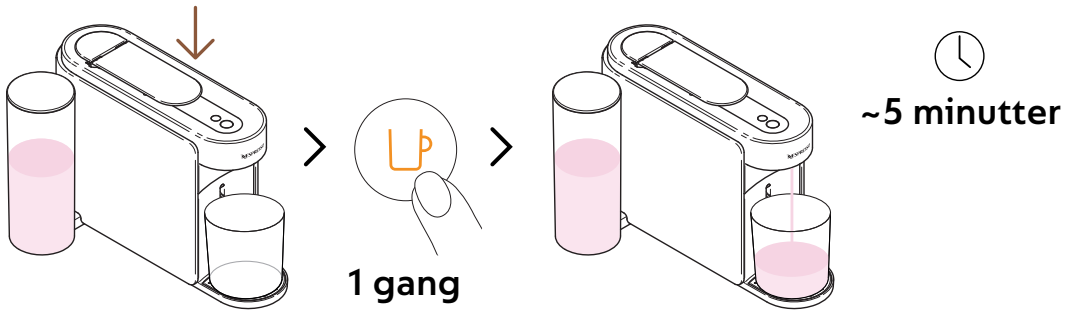

7 Luk håndtaget, og tryk én gang på den orange kaffeknap for at starte den første afkalkningscyklus.

Maskinen starter den første afkalkningscyklus. Proceduren kan tage op til 5 minutter, og maskinen stopper automatisk, når den er færdig.

2·CYKLUS: SKYLNING

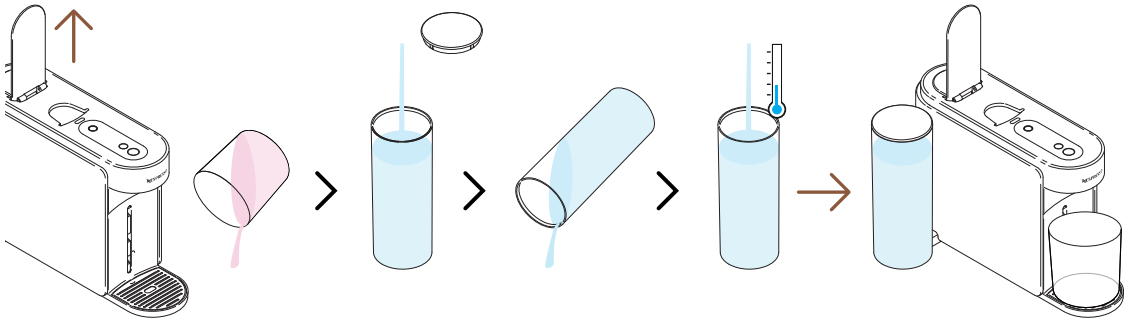

8 Når den første afkalkningscyklus er færdig, er det tid til at skylle maskinen. Åbn maskinhåndtaget, tøm beholderen, skyl vandtanken, og fyld den helt med frisk drikkevand. Sæt den tilbage på plads.

Undgå venligst at lægge de aftagelige dele i opvaskemaskinen.

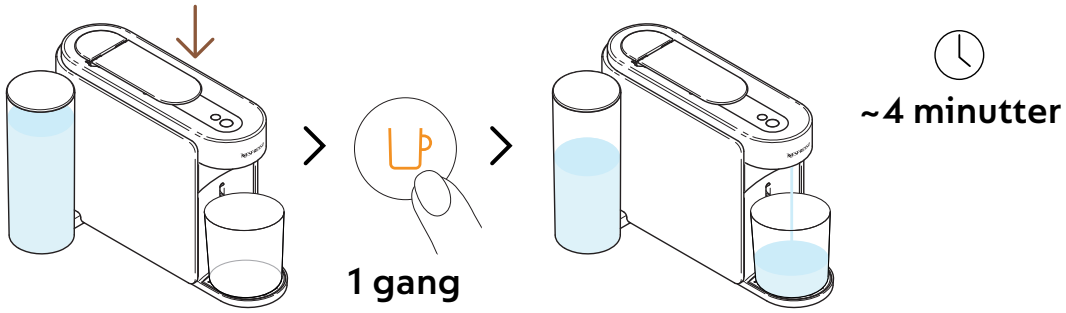

9 Luk håndtaget, og tryk igen på den orange kaffeknap for at starte skyllefasen i afkalkningsprocessen.

Skylleproceduren kan tage op til 4 minutter, og maskinen stopper automatisk, når den er færdig.

Der kan samle sig vand i vedligeholdelsesmodulet under processen.

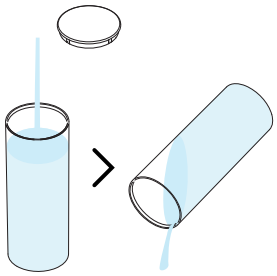

10 Skyl vandtanken.

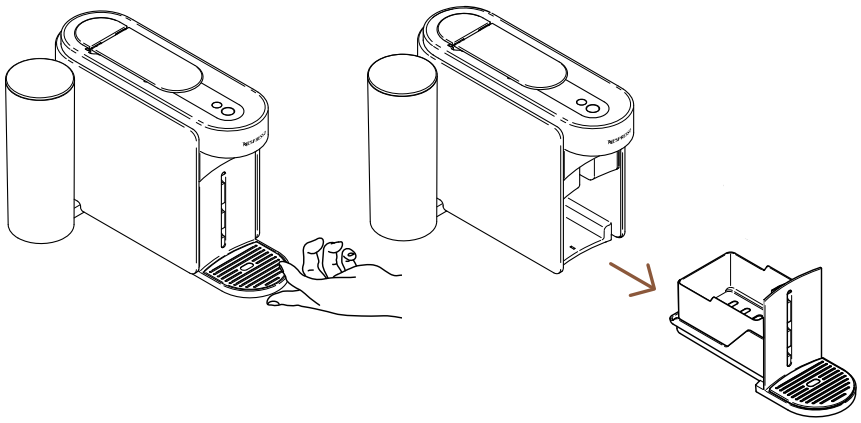

11 Fjern vedligeholdelsesmodulet fra maskinen.

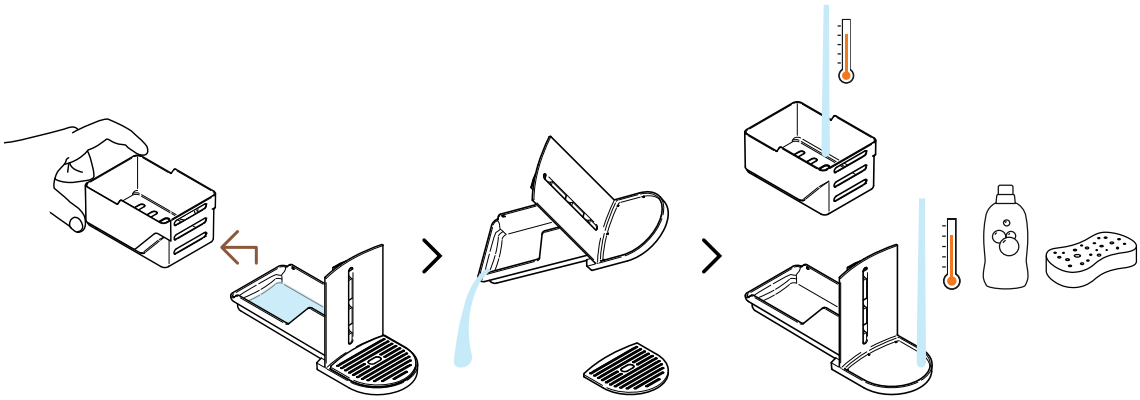

12 Adskil kapselkurven fra resten og tøm eventuelt resterende vand. Vask vedligeholdelsesmodulet med varmt vand og et mildt lugtfrit rengøringsmiddel.

FORSIGTIG: Brug ikke stærke eller slibende rengøringsmidler eller opløsningsmidler. Kom ikke maskinen i opvaskemaskinen. Nedsænk aldrig apparatet eller dele af det i vand.

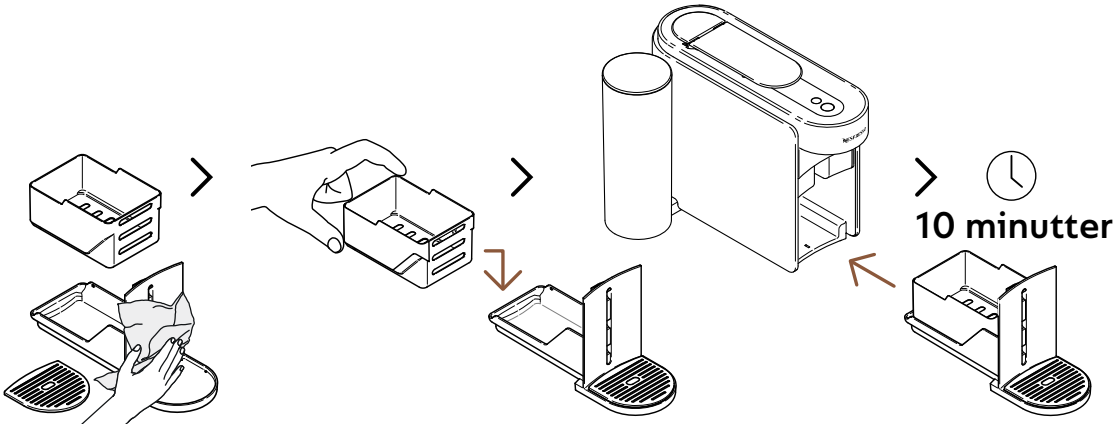

13 Tør vedligeholdelsesmodulet med en ren og frisk klud, og placer det tilbage på maskinen. Lad maskinen hvile i 10 minutter, før du bruger den.

Maskinen stopper og slukker automatisk, når proceduren er afsluttet.

FORSIGTIG: Rengør kaffeudløbet regelmæssigt med en ren, fugtig klud. Brug altid bløde klude til at rengøre maskinen.

TØMNING AF RØR

Tømning af rørene er en proces, der kan udføres, før maskinen ikke bruges i en periode, for at beskytte mod frost eller før den sendes til reparation. Denne procedure kan nemt udføres via **Nespresso** Smart-appen, når maskinen er tilsluttet.

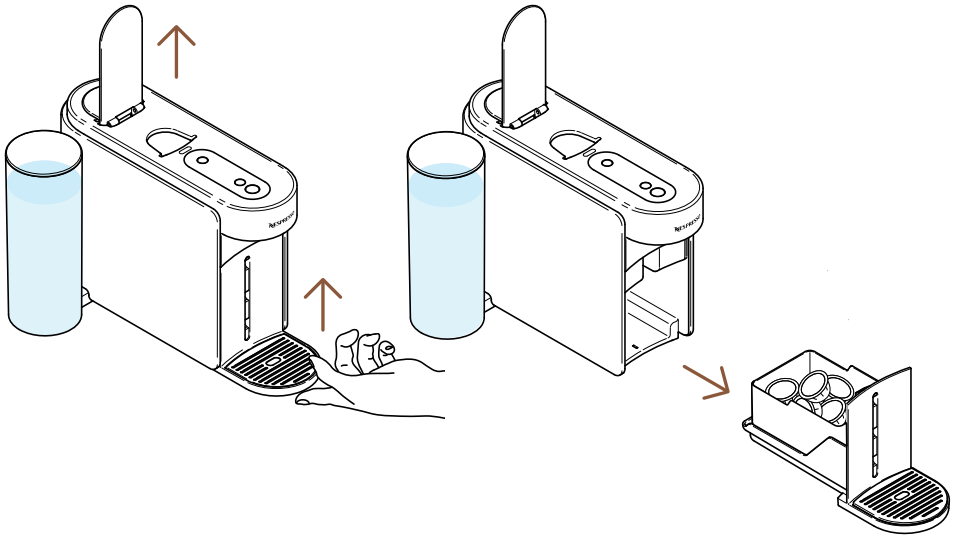

1 Åbn maskinens håndtag for at skubbe den brugte kapsel ud. Fjern vedligeholdelsesmodulet fra maskinen.

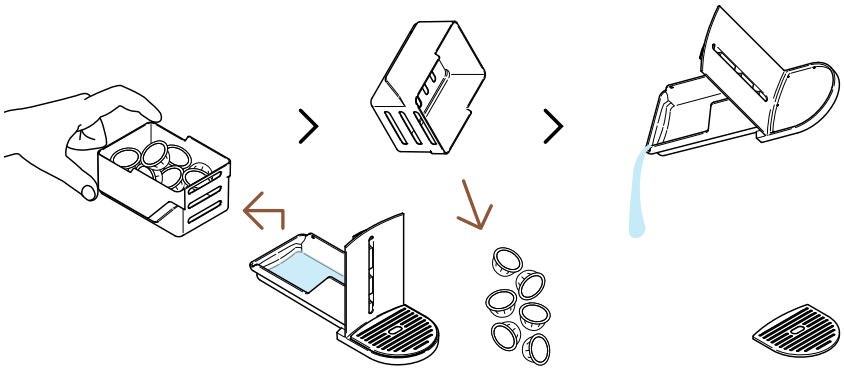

2 Adskil kapselkurven fra resten, og tøm eventuelle resterende kaffe-/vandrester.

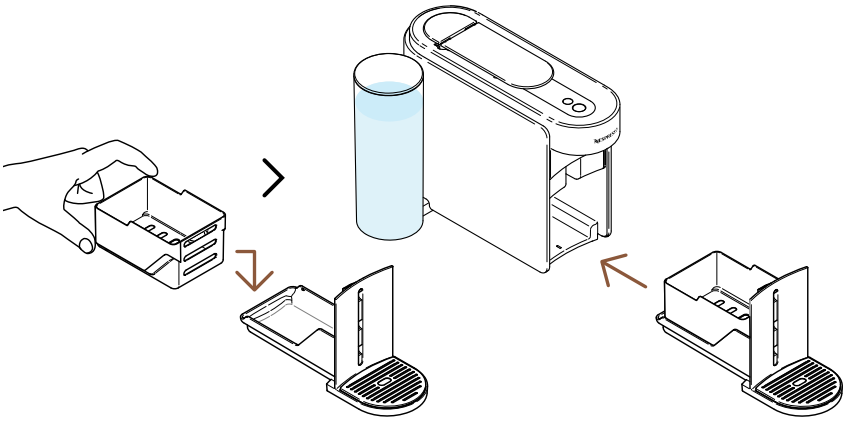

3 Sæt vedligeholdelsesmodulet tilbage på maskinen.

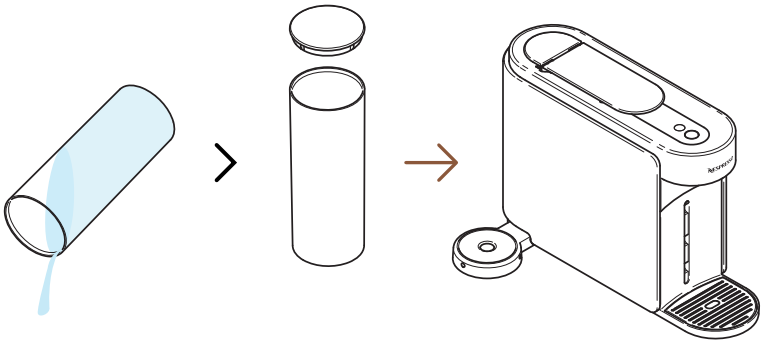

4 Tøm vandtanken, og sæt den tilbage på plads uden vand på maskinen.

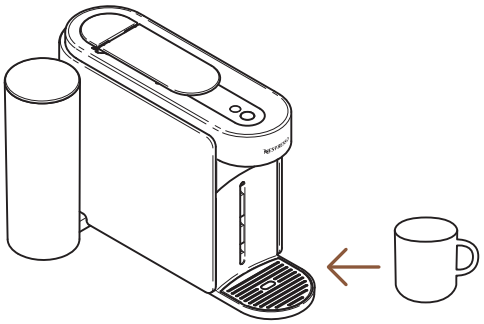

5 Placer en tom kop under kaffeudløbet.

TIL

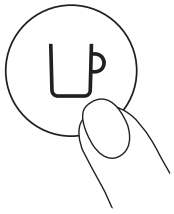

1 gang

6 Tænd maskinen ved at trykke én gang på kaffeknappen.

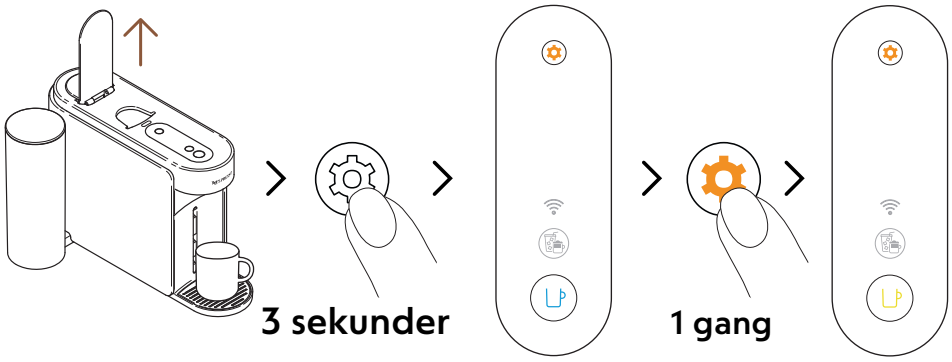

7 Åbn maskinens håndtag. Tryk på vedligeholdelsesknappen, og hold den nede i mindst 3 sekunder. Når kaffeknappen lyser konstant blåt, skal du slippe den og trykke på vedligeholdelsesknappen igen. Kaffeknappen skal lyse konstant **gult**.

For at forlade vedligeholdelsestilstanden, før du starter en procedure, skal du holde vedligeholdelsesknappen nede igen i mindst 3 sekunder.

8 Luk håndtaget, og tryk én gang på den gule kaffeknap for at starte tømningsprocessen.

Kaffeknappen blinker gult under processen og slukker, når proceduren er færdig.

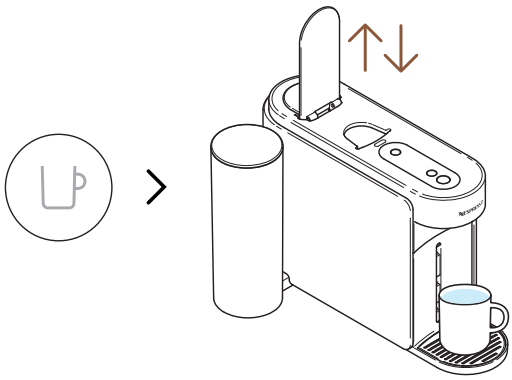

9 Når proceduren er færdig (kaffeknappen er slukket), skal du åbne og lukke maskinens håndtag.

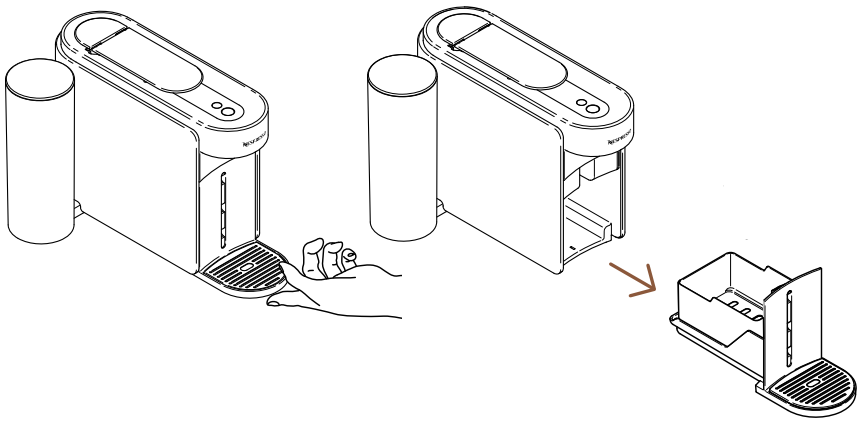

10 Fjern vedligeholdelsesmodulet fra maskinen.

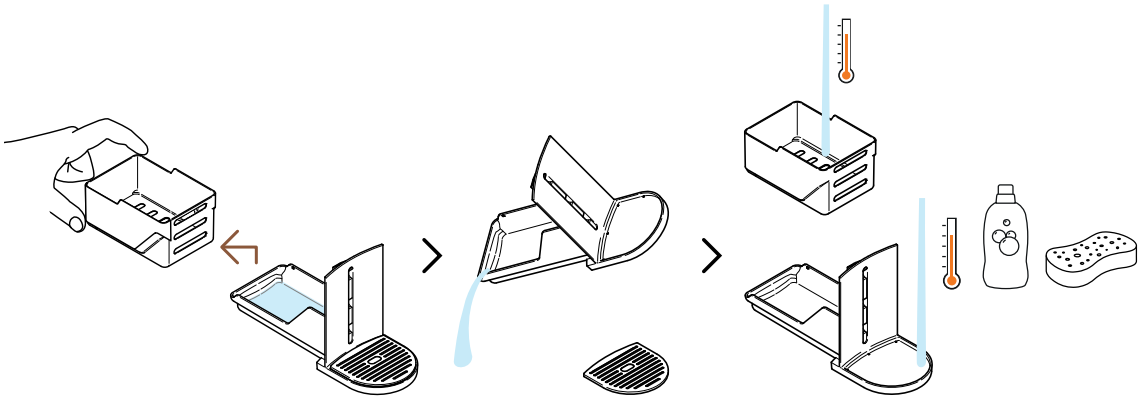

11 Adskil kapselkurven fra resten og tøm eventuelt resterende vand. Vask vedligeholdelsesmodulet med varmt vand og et mildt lugtfrit rengøringsmiddel.

FORSIGTIG: Brug ikke stærke eller slibende rengøringsmidler eller opløsningsmidler. Kom ikke maskinen i opvaskemaskinen. Nedsænk aldrig apparatet eller dele af det i vand.

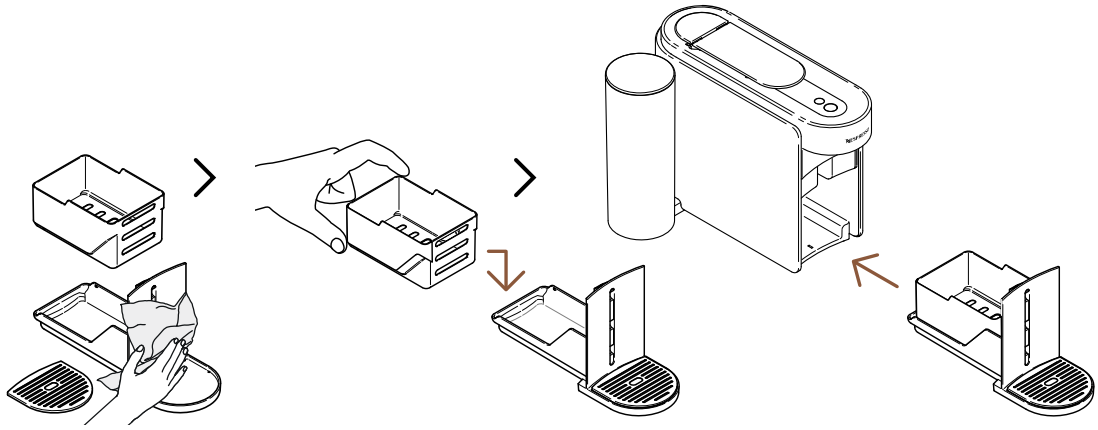

12 Tør vedligeholdelsesmodulet med en ren og frisk klud, og placer det tilbage på maskinen.

MASKININDSTILLINGER

NULSTIL MINE INDSTILLINGER

Denne procedure giver dig mulighed for at omprogrammere din maskine og **Nespresso** Smart App til fabriksindstillingerne, og kun fjerne tilpasningsparametrene.

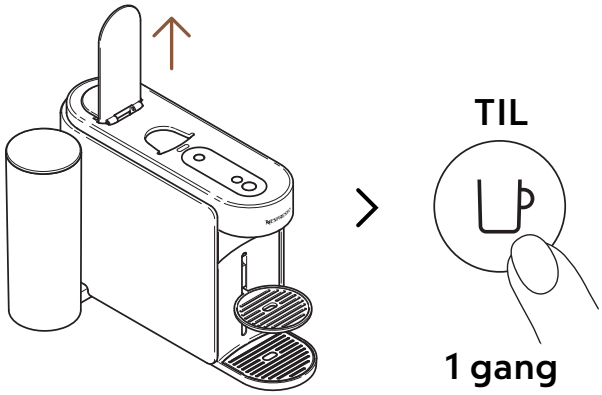

1 Åbn håndtaget, og tænd maskinen ved at trykke én gang på kaffeknappen.

2 Tryk og hold vedligeholdelsesknappen nede i mindst 3 sekunder. Når kaffeknappen lyser konstant blåt, skal du slippe den og trykke på vedligeholdelsesknappen 3 gange igen. Kaffeknappen og knappen Coffee Creations skal lyse konstant hvidt.

For at forlade vedligeholdelsestilstanden, før du starter en procedure, skal du holde vedligeholdelsesknappen nede igen i mindst 3 sekunder.

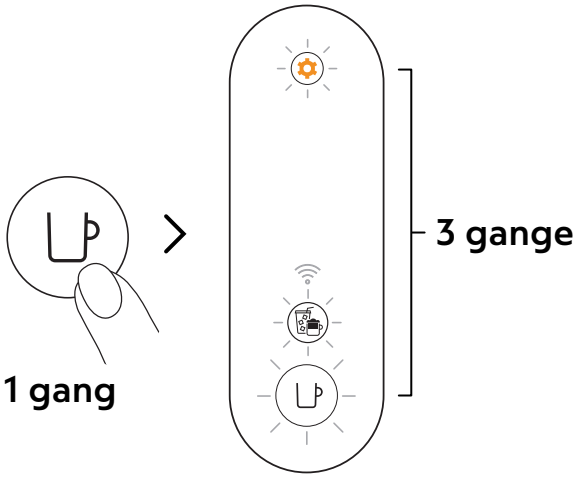

3 Tryk én gang på kaffeknappen for at bekræfte. De 3 knapper blinker 3 gange for at bekræfte, at maskinen nu er omprogrammeret med fabriksindstillingerne.

Maskinen vender tilbage til klartilstand, når proceduren er færdig (kaffeknappen lyser konstant hvid).

FJERN OG NULSTIL MASKINEN

Denne procedure omprogrammerer din maskine fuldstændigt til fabriksindstillingerne og fjerner alle dine tilpasningsparametre og din maskine fra **Nespresso** Smart App.

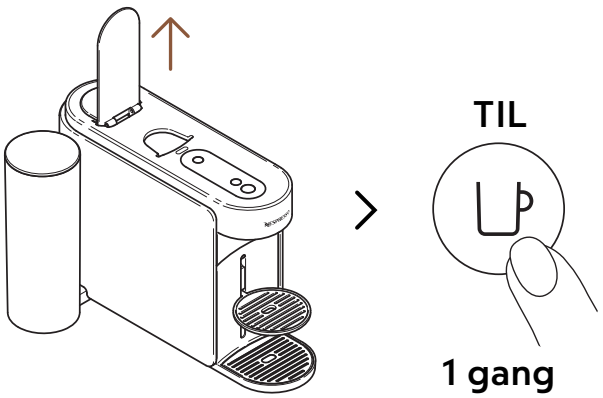

1 Åbn håndtaget, og tænd maskinen ved at trykke én gang på kaffeknappen.

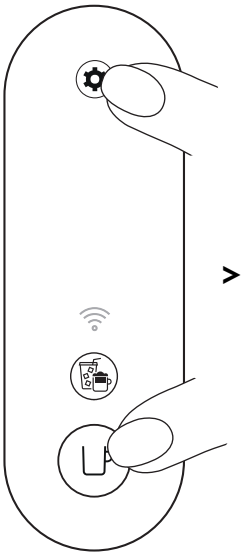

> 10 sekunder

2 Tryk og hold kaffeknappen og vedligeholdelsesknappen nede i mindst 10 sekunder.

---

5 gange

3 Alle knapper og tilslutnings-LED'en blinker 5 gange for at bekræfte, at maskinen nu er **fuldstændig nulstillet** til fabriksindstillingerne.

Maskinen slukker, når proceduren er afsluttet. Nu er din maskine fjernet fra din **Nespresso** Smart App.

FORSTÅELSE AF MIN MASKINES BLINK

Vil du vide mere om Vertuo Up-blinklysene?
Se følgende video:

FEJLFINDING

Kaffeknappen er slukket.

- Maskinen slukkede automatisk efter 2 minutters inaktivitet. Tryk én gang på kaffeknappen for at tænde den.
- Kontroller stikforbindelsen og spændingen i henhold til maskinens etiket.

Der kommer ikke vand/ kaffe ud af maskinens udløb.

- Kontroller, at vandtanken er fyldt med frisk drikkevand og korrekt placeret.
- Sørg for, at en frisk Vertuo-kapsel er isat i den korrekte position, at håndtaget er korrekt lukket, og tryk én gang på kaffeknappen for at brygge din kaffe.
- Åbn maskinens håndtag for at skubbe kapslen ud, og udfør derefter en rengøring ved at følge instruktionerne i afsnittet „**Rengøring**“.
- Afkalk maskinen, især hvis vedligeholdelsesknappen lyser konstant orange, ved at følge instruktionerne i afsnittet „**Afkalkning**“.

Kaffen er ikke varm nok.

- De første brygninger kan blive mere påvirket af en lavere temperatur i koppen, især Ristretto- og Espresso-kopstørrelser.
- Følg afsnittet „**Tilslut din maskine**“ for at tilpasse din kaffetemperatur via **Nespresso** Smart-appen.
- Med denne maskine kan du forvarme din kop ved hjælp af funktionen Kort skylning (følg afsnittet „**Kort skylning**“). Der vil blive brygget cirka 40 ml (1,35 fl oz) varmt vand. Denne brygning vil ikke være drikkelig.
- Afkalk maskinen, især hvis vedligeholdelsesknappen lyser konstant orange, ved at følge instruktionerne i afsnittet „**Afkalkning**“.

Jeg kan se for meget kaffe/vand i min spildevandsbeholder.

- Du kan muligvis finde noget kaffe/vand i drypbakken efter hver brygning (et par ml pr. kaffe), hvilket skyldes maskinens teknologi og design. Det er vigtigt at fjerne kaffe/vand fra spildevandsbeholderen, hver gang du tømmer spildkapselkurven, og rengøre delene med et mildt lugtfrit rengøringsmiddel og tørre dem, før du sætter dem tilbage på plads i maskinen.
- Hvis du trykker på kaffeknappen uden at isætte en kapsel, har du startet kortskylningsfunktionen. Der vil blive brygget cirka 40 ml (1,35 fl.oz.) varmt vand. Denne brygning vil ikke være drikkelig, og de 20 ml vil blive omdirigeret til din spildevandsbeholder.

Maskinen ser ud til at lække.

- Du kan muligvis finde noget kaffe/vand i drypbakken efter hver brygning (et par ml pr. kaffe), hvilket skyldes maskinens teknologi og design. Det er vigtigt at fjerne kaffe/vand fra spildevandsbeholderen, hver gang du tømmer spildkapselkurven, og rengøre delene med et mildt lugtfrit rengøringsmiddel og tørre dem, før du sætter dem tilbage på plads i maskinen.
- Hvis du trykker på kaffeknappen uden at isætte en kapsel, har du startet kortskylningsfunktionen. Der vil blive brygget cirka 40 ml (1,35 fl.oz.) varmt vand. Denne brygning vil ikke være drikkelig, og de 20 ml vil blive omdirigeret til din spildevandsbeholder.
- Kontroller, at vandtanken og vedligeholdelsesmodulet er korrekt placeret.
- Kontroller, at kapselkurven ikke er fuld, tøm spildevandsbeholderen, og sørg for, at der ikke sidder nogen kapsel fast i maskinen.

Maskinen brygger en usædvanlig kaffestrøm.

- Først og fremmest afhænger kaffens strømningshastighed af kaffesorten.
- Sørg for, at en frisk Vertuo-kapsel er isat i den korrekte position, at håndtaget er korrekt lukket, og tryk én gang på kaffeknappen for at brygge din kaffe.
- Kontroller, at vandtanken er korrekt placeret i maskinen.
- Afkalk maskinen, især hvis vedligeholdelsesknappen lyser konstant orange, ved at følge instruktionerne i afsnittet „Afkalkning“.

Maskinen brygger kun „vand“.

- Hvis maskinen ikke kan læse den trykte kapselkode, vil maskinen dispensere 40 ml (1,35 fl.oz.) ikke-drikkeligt vand (kort skylning).
  - Sørg for, at kapslen ikke er beskadiget (inklusive koden). Brug ikke den samme kapsel mere end én gang.
  - Prøv igen med en ny Vertuo-kapsel, der er isat i den korrekte position.
- Hvis problemet fortsætter, bedes du kontakte **Nespresso** kundeservice.

Maskinen slukker.

- Maskinen slukkede automatisk efter 2 minutters inaktivitet. Tryk én gang på kaffeknappen for at tænde den. Din maskine forbliver tændt, hvis du navigerer i **Nespresso** Smart-appen. Se afsnittet „TIL/FRA“, hvis det er nødvendigt.
- Maskinen kan til enhver tid slukkes manuelt (når den ikke er i brug) ved at trykke på kaffeknappen og holde den nede i ~1 sekund. Alle knapper og LED-lampen blinker en sidste gang, før den slukkes.
- Kontroller stikforbindelsen og spændingen i henhold til maskinens etiket.
- Tag stikket ud, vent et par sekunder, og sæt maskinen i igen.

Der er kaffegrums i min kop.	• Sørg for, at en frisk Vertuo-kapsel er isat i den korrekte position, at håndtaget er korrekt lukket, og tryk én gang på kaffeknappen for at brygge din kaffe. Brug ikke den samme kapsel mere end én gang. • Rengør maskinen, når du begynder at have kafferester i din kop eller efter en længere periode uden brug, ved at følge instruktionerne i afsnittet „Rengøring“. • Afkalk maskinen, især hvis vedligeholdelsesknappen lyser konstant orange, ved at følge instruktionerne i afsnittet „Afkalkning“.
Maskinen starter ikke brygningen, men kaffeknappen lyser konstant hvidt.	• Kontroller, at håndtaget er lukket korrekt. • Sørg for, at en ny Vertuo-kapsel er isat i den korrekte position, luk håndtaget korrekt, og tryk én gang på knappen for at brygge. • Hvis maskinen er tilsluttet, udfører den muligvis en automatisk softwareopdatering. Åbn **Nespresso** Smart-appen for at kontrollere maskinens status og/eller vent cirka 5 minutter.
Maskinen starter ikke brygningen, og kaffeknappen lyser konstant orange.	• Fyld vandtanken med frisk drikkevand, kontroller, at den er korrekt placeret på maskinen, og tryk én gang på kaffeknappen for at starte brygningen. • Afkalk maskinen, især hvis vedligeholdelsesknappen lyser konstant orange, ved at følge instruktionerne i afsnittet „Afkalkning“.
Min maskine er løbet tør for vand. Hvordan kan jeg genoptage brygningen af min kaffe?	• Fyld vandtanken med frisk drikkevand, og tryk én gang på kaffeknappen for at genstarte brygningen. Din kop vil derefter blive fyldt med den manglende mængde, hvis ekstraktionen allerede var startet.
Kaffeknappen blinker hvidt, mens maskinen brygger.	• Hvis kaffen løber normalt, indikerer det, at maskinen fungerer korrekt. • Hvis der løber klart vand (ikke kaffe) ud af kaffemaskinen, har du startet en kort skylning. Følg instruktionerne i afsnittet „Kort skylning“.

Kaffekreationsknappen lyser konstant hvidt.

- Du trykkede på Kaffekreationsknappen én gang, hvilket aktiverede en tilstand, der hjælper dig med at sammensætte dine kaffeopskrifter.
- Ved at klikke på den dedikerede knap giver denne funktion dig en koncentreret kaffeekstraktion; det første skridt til at lave alle de iskolde og mælkebaserede kaffedrikke, du ønsker.
- For at slukke for denne knap skal du trykke igen ved at klikke én gang, før du starter brygningen.

Kaffekreationsknappen slukker, før brygningen starter, og kaffen kommer ud med en foruddefineret mængde.

- På grund af kopstørrelsen kan nogle kapsler ikke ekstraheres med denne tilstand (Ristrettos, Cold Brew Style, Carafe Pour-Over Style/Bianco Piccolo og Bianco Leggero, allerede optimeret til kaffeopskrifter). Vi anbefaler heller ikke at bruge denne tilstand til at udtrække Alto-kapsler eller Coffee+-serien.
- For at forhindre tab af din kapsel har din maskine brygget kaffen med den forprogrammerede kopstørrelse.

Min kopmængde er ikke justeret med den foruddefinerede mængde, som Nespresso har indstillet.

- Det er sandsynligt, at din kopmængde er blevet tilpasset.
- Du kan manuelt omprogrammere din kopmængde ved at trykke på kaffeknappen og holde den nede, indtil den ønskede mængde er nået, og derefter slippe kaffeknappen.
- Hvis din maskine er tilsluttet, kan du også justere kopmængden via afsnittet „**Kaffemængde og temperatur**“ i **Nespresso** Smart-appen.
- Hvis du ønsker at vende tilbage til **Nespresso**s foruddefinerede kaffemængder, kan du nulstille dine maskinindstillinger ved at følge instruktionerne i afsnittet „**Nulstil mine indstillinger**“.
- Hvis problemet fortsætter, selv efter en fabriksnulstilling, bedes du kontakte **Nespresso**s kundecenter.

Når min brygning er færdig, hvordan kan jeg så tilføje mere kaffe til min kop?

- Du kan fylde din kaffe op ved at trykke på kaffeknappen igen uden at skubbe den brugte kapsel ud. Den samme mængde vil blive brygget igen. Hvis du vil stoppe brygningsprocessen, før ekstraktionen er færdig, skal du blot trykke på kaffeknappen igen.
- Hvis du vil øge mængden af al din kaffe:
  - Du kan manuelt omprogrammere din kopmængde ved at trykke på kaffeknappen og holde den nede, indtil den ønskede mængde er nået, og derefter slippe kaffeknappen.
  - Hvis din maskine er tilsluttet, kan du også justere kopmængden via afsnittet „**Kaffemængde og temperatur**“ i **Nespresso** Smart-appen.

Vedligeholdelsesknappen lyser konstant orange.

- Afkalk maskinen ved at følge instruktionerne i afsnittet „**Afkalkning**“.
- Vi anbefaler at bruge **Nespresso** afkalkningssættet, der er tilgængeligt for at undgå skader på din maskine. Hvis du har yderligere spørgsmål vedrørende afkalkning, bedes du kontakte **Nespresso** kundeservice.

Vedligeholdelsesknappen lyser orange.

- Du er nu i vedligeholdelsestilstand, en løkke designet til at lette din interaktion med maskinens vedligeholdelse.
- I denne tilstand er hver farve-/piktogramkombination knyttet til en specifik funktion:
  - Kaffeknap konstant blå: Rengøring
  - Kaffeknap konstant gul: Tømning af rør
  - Kaffeknap konstant orange: Afkalkning
  - Kaffe- og kaffekreationsknapper konstant hvid: Nulstil min maskines indstillinger til fabriksindstillingerne (kun tilpasningsparametre).
  - Kaffeknap konstant hvid og WiFi-LED lyser: Slå til/fra for tilslutningsmodulet.

- For at aktivere eller afslutte denne tilstand skal du trykke på vedligeholdelsesknappen og holde den nede i mindst 3 sekunder (for at aktivere, indtil kaffeknappen bliver blå, og for at afslutte, indtil kaffeknappen bliver hvid).
- For at starte hver vedligeholdelsesfunktion skal du blot trykke én gang på kaffeknappen og sørge for, at dens farve svarer til den ønskede handling. Knappen blinker derefter, indtil processen er færdig.
- Alle disse vedligeholdelsesprocedurer kan nemt styres via **Nespresso** Smart-appen, når din maskine er tilsluttet. Kaffeknappen blinker blåt, orange eller gult.

Kaffeknappen blinker blåt, orange eller gult.

- Din maskine er i øjeblikket i gang med en vedligeholdelsesprocedure.
- Undlad venligst at bruge maskinen, før proceduren er færdig.
  - Kaffeknap konstant blå: Rengøring
  - Kaffeknap konstant gul: Tømning af rør
  - Kaffeknap konstant orange: Afkalkning

Kaffeknappen lyser 5 gange orange, når jeg forsøger at starte en vedligeholdelses-procedure (rengøring, afkalkning eller tømning af rør), og maskinen starter ikke processen.

- Åbn og luk maskinens håndtag for at kontrollere, at der ikke er isat en kapsel, før du trykker på kaffeknappen igen.

Kaffeknappen blinker orange én gang, når jeg forsøger at starte en vedligeholdelses-procedure (rengøring, afkalkning eller tømning af rør), og maskinen starter ikke processen.

- Fyld vandtanken med frisk drikkevand, kontroller, at den er korrekt placeret på maskinen, og tryk én gang på kaffeknappen for at starte vedligeholdelsesproceduren.
- Vigtigt: Når den er startet, skal du sørge for at fuldføre afkalkningsproceduren med de angivne mængder for at undgå at blive blokeret.

Da jeg tændte min maskine, lyser WiFi-LED'en.

- Din maskine kan oprette forbindelse til **Nespresso** Smart-appen for at forbedre den fulde Vertuo-oplevelse.
- Takket være **Nespresso** Smart App kan du:
  - Tilpasse din kaffekops længde og temperatur
  - Forenkle vedligeholdelsen af din maskine
  - Opdage en verden af kaffeopskrifter
- WiFi-LED'en blinker, når din maskine endnu ikke er parret med **Nespresso** Smart App eller har mistet forbindelsen.
- Du kan nemt parre din maskine ved at scanne QR-koden, der er tilgængelig på din maskines drypgitter, eller parre den manuelt ved at åbne, opdatere eller downloade **Nespresso** Smart App.
- Hvis du ikke opretter forbindelse til din maskine, blinker WiFi-LED'en, hver gang du tænder maskinen.
- Hvis du ønsker at deaktivere tilslutningsmodulet, eller hvis dit land ikke understøtter forbindelse til **Nespresso** Smart App, skal du følge instruktionerne i afsnittet „**Deaktiver/genaktiver tilslutningsmodulet**“.

Når jeg tænder min maskine, forbliver WiFi-LED'en slukket.

- Dit tilslutningsmodul er blevet deaktiveret.
- Hvis du vil forbinde din maskine til **Nespresso** Smart-appen og forbedre den fulde Vertuo-oplevelse, skal du følge instruktionerne i afsnittet „**Deaktiver/genaktiver tilslutningsmodulet**“.

Da jeg tændte min maskine, lyser WiFi-LED'en konstant hvid.

- Din maskine er forbundet til **Nespresso** Smart-appen for at forbedre den fulde Vertuo-oplevelse.
- Takket være **Nespresso** Smart App kan du:
  - Tilpasse din kaffekops længde og temperatur
  - Forenkle vedligeholdelsen af din maskine
  - Opdage en verden af kaffeopskrifter

Hvordan kan jeg udføre en komplet fabriksnulstilling?	• Denne procedure vil omprogrammere din maskine fuldstændigt til fabriksindstillingerne, fjerne alle dine tilpassede parametre og afbryde forbindelsen mellem din maskine og **Nespresso** Smart-appen. • Tryk på vedligeholdelsesknappen og kaffeknappen samtidig i mindst 10 sekunder. • Hvis du kun vil fjerne tilpasningsparametrene, skal du følge lysproceduren i vedligeholdelsestilstanden.
Min kaffeknap blinker rødt (2 gange hurtigt blink, derefter 1 lang pause, kontinuerligt gentaget).	• Maskinen viser en fejl. – Vent et par sekunder, før du bruger maskinen igen. – Tag stikket ud af maskinen, vent et par sekunder, og sæt den i igen. – Hvis problemet fortsætter, bedes du kontakte **Nespresso** kundeservice.
Min kaffeknap blinkede hurtigt rødt; Coffee Creations-knappen og WiFi-LED'en blinkede hurtigt hvidt, og derefter slukker maskinen.	• Maskinen lukker ned efter en fejl eller efter afkøling.
Kaffeknappen blinker orange (2 gange hurtigt blink, derefter 1 lang pause, kun én gang).	• Maskinen viser et nødstop efter misbrug (for eksempel hvis du åbnede håndtaget, mens kaffen bryggede). For at undgå at beskadige maskinen fraråder vi at åbne maskinens håndtag under brygning.
Kaffeknappen pulserer rødt i 2 sekunder.	• Maskinen køler ned efter en overophedningssituation. Lad den være tilsluttet, og vent cirka 10 minutter, før du bruger den igen.
Kaffeknappen viser en lilla farve.	• Din maskine er i servicetilstand. Kontakt venligst **Nespresso** kundeservice.

TEKNISKE SPECIFIKATIONER

Strøm	**CH:** 230 V, 50/60 Hz, 1020 W **EU/AU/ME/KR/ZA:** 220–240 V, 50/60 Hz, 940–1100 W **BR3:** 220 V, 60 Hz, 940 W **MX, BR:** 127 V, 60 Hz, 1130 W **CL:** 220 V, 50/60 Hz, 940 W **CN:** 220 V, 50 Hz, 940 W **JP:** 100 V, 50/60 Hz, 990 W **TW:** 110 V, 60 Hz, 1130 W
Frekvens	Bluetooth® (LE) 2,402–2,480 GHz Wi-Fi® 2,412 – 2,472 GHz • BR3/MX/TW: 2,412 – 2,462 GHz • CN: 2,400 – 2,4835 GHz • JP: 2,412 – 2,484 GHz
RF-udgangseffekt (EIRP)	Bluetooth® 7,82 dBm maks. (EIRP) og Wi-Fi® <20 dBm (EIRP)
Standby-tilstand	0,099 W/t
FRA-tilstand	Efter 2 minutters inaktivitet
Opvarmningstid	3 sekunder
Bevægelig kopholder	3 positioner
Kabellængde	**MX:** 100 cm (+/– 2 cm) / 39,3 tommer (+/– 0,8 tommer) **Andre**: 80 cm (+/– 2 cm) / 31 tommer (+/– 0,8 tommer)
Maskinvægt	~4 kg
Vandtankkapacitet	1,4 l oz
Mål (B x D x H)	12 x 49,4 x 25,7 cm / 4,7 x 19,45 x 10,12 tommer
Kapselkurvens kapacitet	18 espresso- eller 13 kruskapsler

MASKINKODER

Nespresso	MC1, MD1
Breville	BNV620/BNV650
Delonghi	ENV200
Krups	XN940, XN941
Sage	SNV620, SNV650

DE

SICHERHEIT

ENTDECKEN SIE IHRE MASCHINE

ERSTE SCHRITTE

PERSONALISIEREN SIE IHRE KAFFEEMOMENTE

WARTUNG

MASCHINENEINSTELLUNGEN

ÜBERSICHT DER KONTROLLLEUCHTEN

FEHLERBEHEBUNG

TECHNISCHE SPEZIFIKATIONEN

SICHERHEIT

ACHTUNG: Bevor Sie Ihre Kaffeemaschine in Betrieb nehmen, lesen Sie bitte sorgfältig die beigelegte **Sicherheitsbroschüre**, um Verletzungen oder Schäden zu vermeiden.
Lesen Sie zuerst die Sicherheitshinweise, um die Gefahr eines tödlichen Stromschlags oder Feuer zu vermeiden. Stellen Sie sicher, dass die verwendete Steckdose geerdet ist.

Nachdem Sie die Maschine ausgepackt haben, entfernen Sie die Plastikfolie, die sie umgibt.

ENTSORGUNG UND UMWELTSCHUTZ

Dieses Gerät entspricht der EU Richtlinie 2012/19/EG. Sowohl die Verpackung als auch das Gerät selbst enthalten wertvolle Materialien, welche recycelt und wiedergewonnen werden können. Durch die Trennung der Abfallstoffe in verschiedene Arten, wird das Recycling der wertvollen Rohstoffe erleichtert. Geben Sie das Gerät in einer entsprechenden Sammelstelle ab. Weitere Informationen zu den Sammelstellen erhalten Sie bei den örtlichen Behörden.

ENTDECKEN SIE IHRE MASCHINE

MASCHINENÜBERSICHT

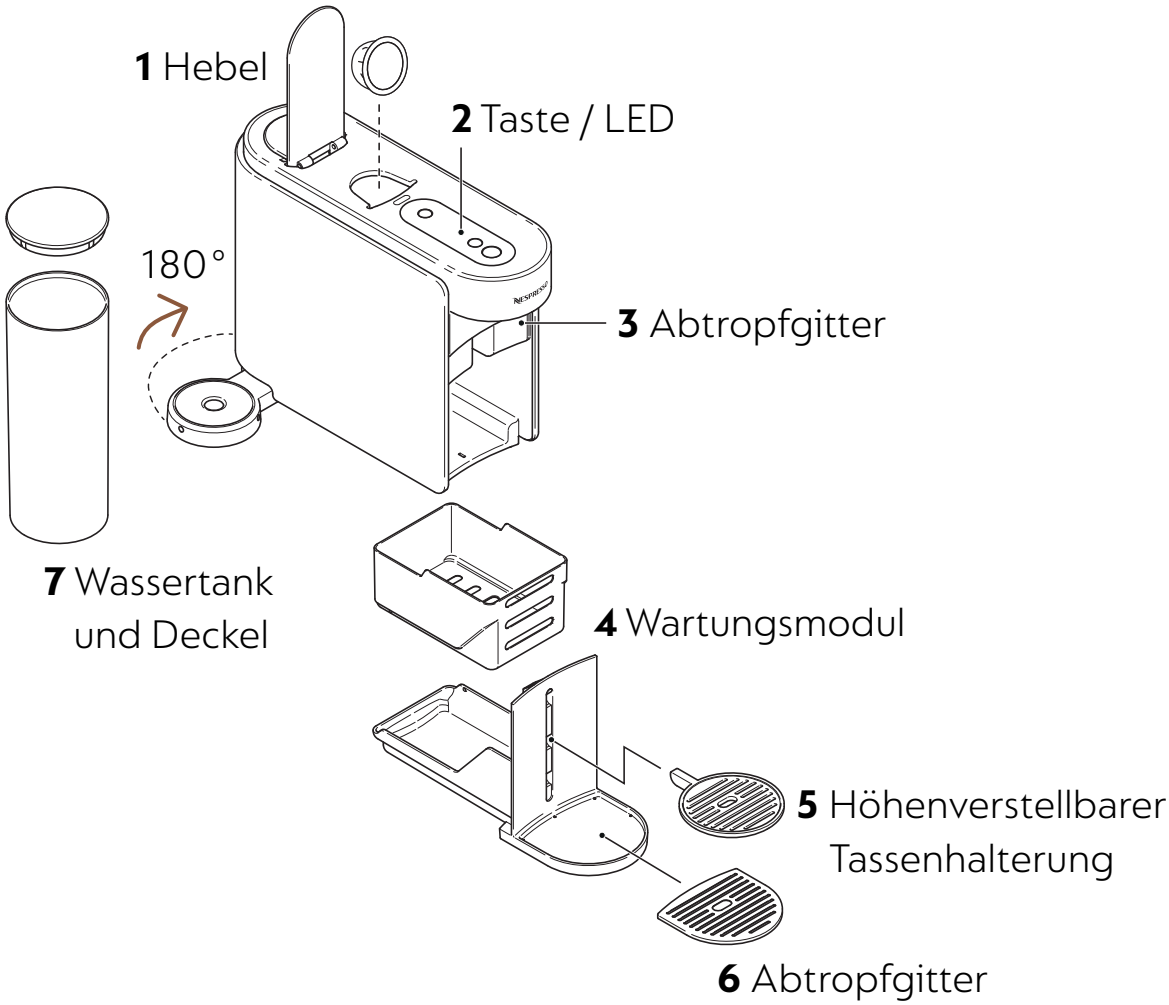

Bitte legen Sie abnehmbare Teile nicht in die Spülmaschine.

TASTE / LED

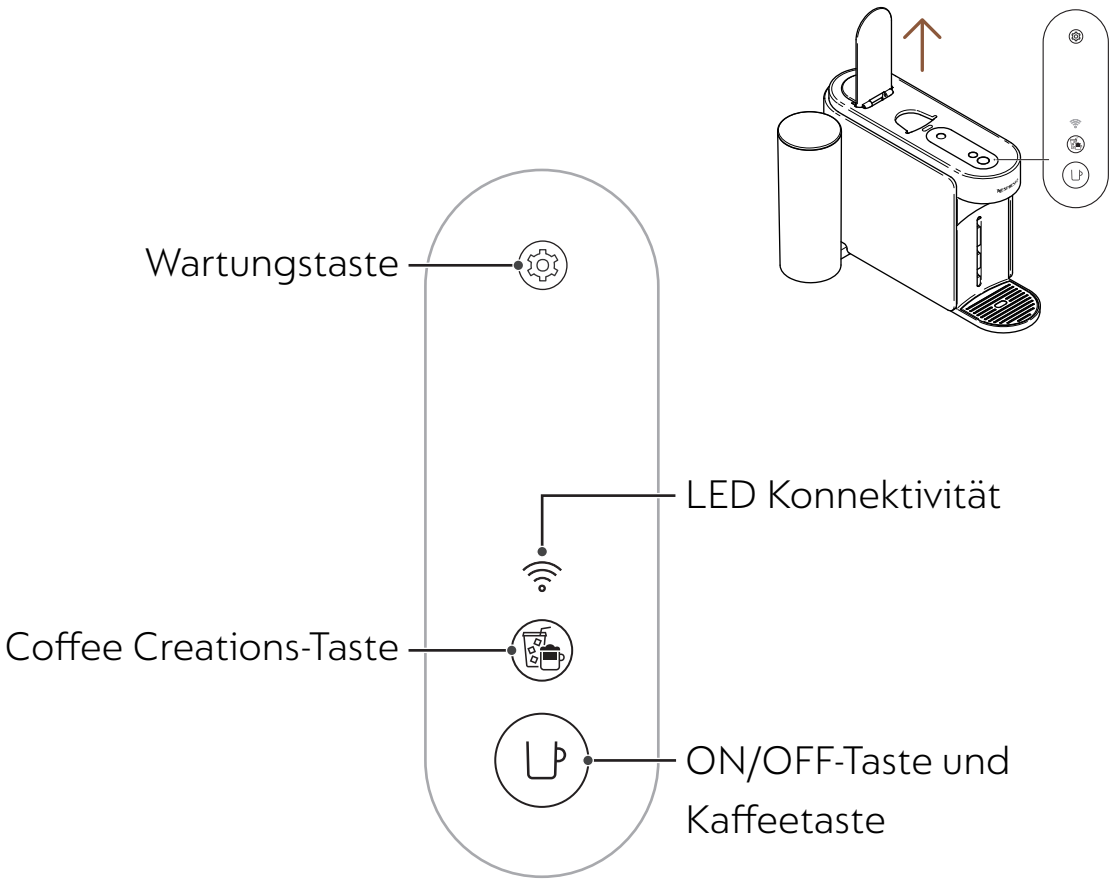

INHALT DER VERPACKUNG

1 Vertuo Up Kaffeemaschine
2 **Nespresso** Verkostungsset (12 Kapseln)
3 Schnellstartanleitung
4 Sicherheitshinweise und Gewährleistung
5 Konnektivitätsaufkleber
6 Spülaufkleber

Öffnen der Schachtel: Beim Auspacken könnte sich aufgrund der für die Verpackung verwendeten recycelten Materialen ein wenig Staub auf der Maschine befinden. Dieser ist nicht gefährlich, entfernen Sie ihn einfach mit einem sauberen, weichen Tuch.

ÖFFNEN / SCHLIESSEN

ÖFFNEN
Hebel anheben

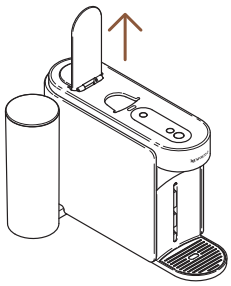

SCHLIESSEN
Hebel schliessen

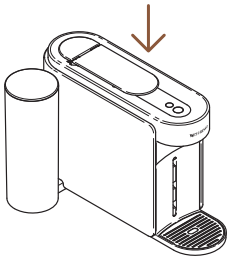

Beim Öffnen oder Schliessen des Hebels wird die Maschine nicht einschalten. Es ist nicht möglich, Kaffee auszugeben, ohne den Hebel korrekt geschlossen zu haben. Für die ordnungsgemässe Verwendung der Maschine empfehlen wir, den Hebel nur anzuheben, wenn die Ausgabe abgeschlossen ist (die LED des Kaffee-Knopfs muss weiss und stabil leuchten). Nach der Ausgabe wird die Kapsel durch Anheben des Hebels entfernt.

ENTFERNEN UND REINIGEN SIE DAS WARTUNGSMODUL

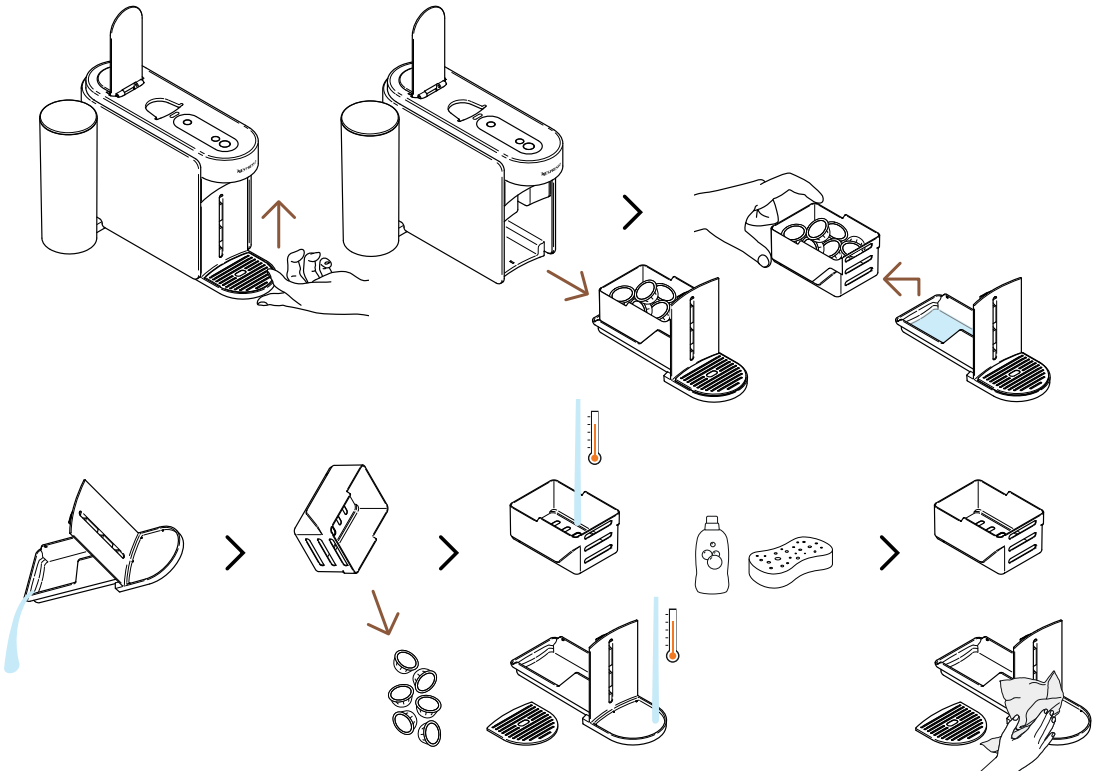

Um das Wartungsmodul zu entfernen, heben Sie es vorsichtig nach oben. Trennen Sie den Behälter für die gebrauchten Kapseln sorgfältig vom Rest, recyceln Sie Ihre Nespresso-Kapseln und leeren Sie alle verbleibenden Wasser- oder Kaffeereste. Reinigen Sie die Komponenten mit warmem Wasser und einem milden, geruchlosen Reinigungsmittel, setzen Sie das Modul vorsichtig wieder zusammen und setzen Sie es in die Maschine zurück.

WARTUNGSMODUS-SCHLEIFE

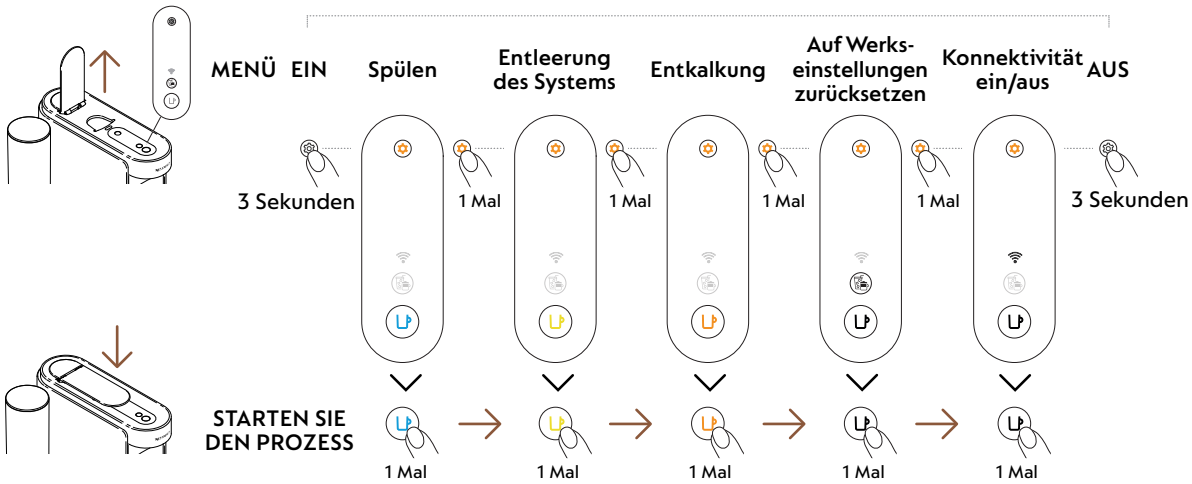

ERSTE SCHRITTE

EIN/AUS

EIN

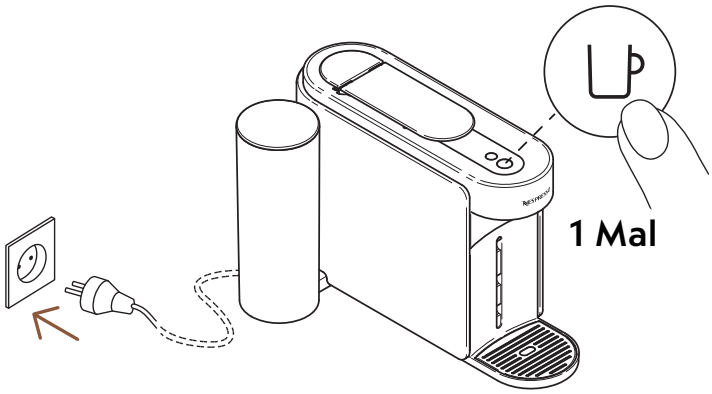

Wenn die Maschine angesteckt ist, schalten Sie die Maschine ein, indem Sie den Knopf einmal drücken.

Das Licht blinkt für 3 Sekunden, während die Maschine aufheizt. Sobald das Licht stabil leuchtet, ist die Maschine bereit zur Verwendung

AUS

Automatische Abschaltung

2 Minuten

Manuelle Abschaltung

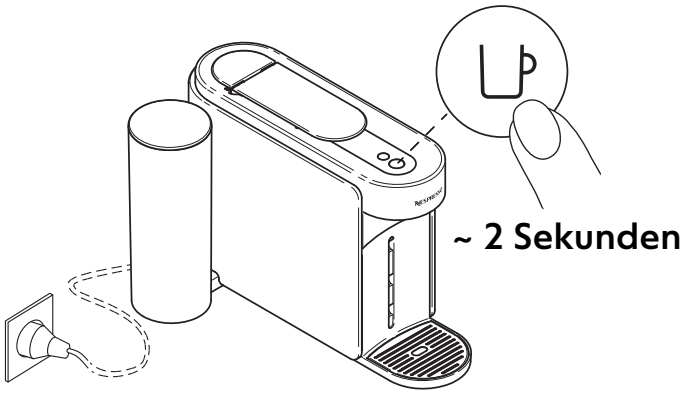

Die Maschine schaltet sich nach 2 Minuten der Nichtnutzung aus, um Energie zu sparen.

Um das Gerät jederzeit manuell auszuschalten (wenn es nicht in Betrieb ist), drücken Sie die Taste etwa 2 Sekunden lang. Das Gerät ist ausgeschaltet, sobald alle Tasten und Anzeigen erloschen sind.

Wenn Sie Ihre Maschine verbunden haben, kann eine letzte Reihe von Informationen nach dem Ausschalten der Maschine an die **Nespresso** Smart App übertragen werden. Der Prozess kann einige Sekunden in Anspruch nehmen.

VERBINDEN SIE IHRE MASCHINE.

WARUM SOLLTEN SIE IHRE MASCHINE VERBINDEN?

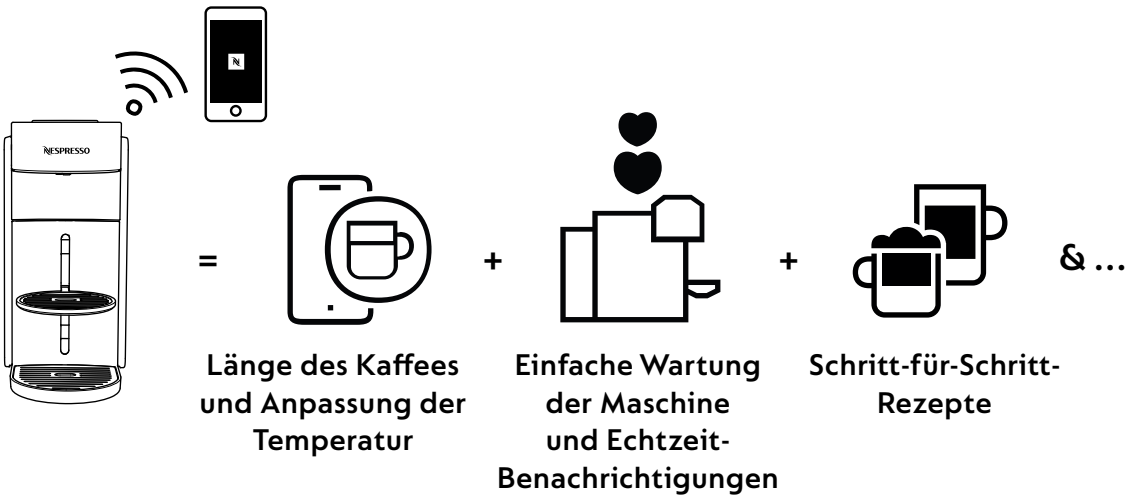

- **Länge des Kaffees und Anpassung der Temperatur:** Stellen Sie die Länge ein und passen Sie die Temperatur des Kaffees an, mit der exklusiven Temperaturregelungsfunktion, die nur über die App verfügbar ist
- **Einfache Wartung der Maschine und Echtzeit-Benachrichtigungen:** Erleben Sie mühelose Reinigungs- und Entkalkungsprozesse direkt über die App. Geniessen Sie alle Vorteile Ihrer Maschine mit den neuesten Updates für ein einzigartiges Erlebnis.
- **Schritt-für-Schritt-Rezepte:** Entdecken Sie Kaffee-Rezepte, von Klassikern bis zu den trendigsten Kreationen.

WIE VERBINDEN SIE IHRE MASCHINE?

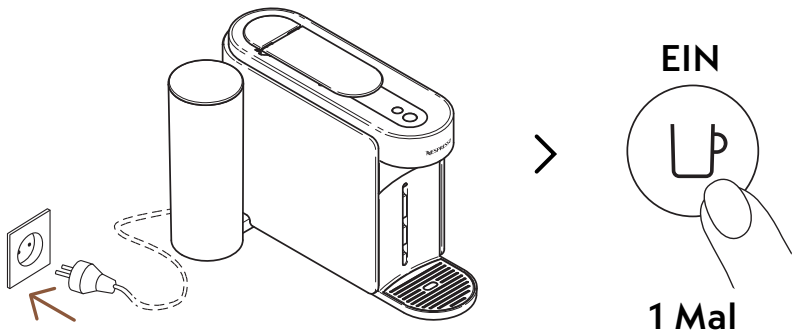

1 Um Ihre Maschine zu verbinden, schliessen Sie sie an und schalten Sie sie dann ein, indem Sie einmal auf die Kaffeetaste drücken

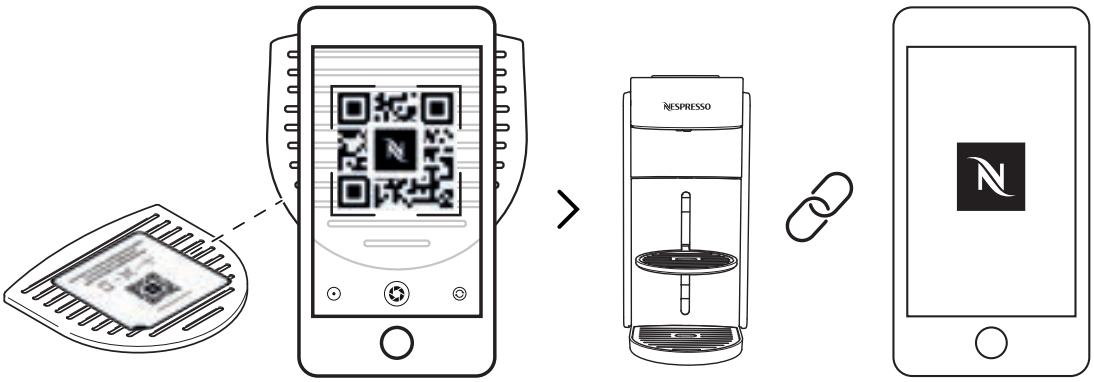

2 Scannen Sie den QR-Code auf der Abtropfschale Ihrer Maschine oder öffnen Sie die **Nespresso** Smart-App, um Ihre Maschine zu koppeln

- Wenn Sie die **Nespresso** Smart-App bereits heruntergeladen haben, wird sie geöffnet. Wenn Sie die **Nespresso** Smart-App nicht haben, können Sie sie herunterladen.
- Wenn Sie Ihre Maschine nicht verbinden, blinkt die Kontrollleuchte für die Konnektivität jedes Mal, wenn Sie die Maschine einschalten.
- Wenn Sie das Konnektivitätsmodul deaktivieren möchten oder wenn Ihr Land die Verbindung mit der **Nespresso** Smart-App nicht unterstützt, wenden Sie sich bitte an den folgenden Abschnitt „**Konnektivitätsmodul deaktivieren/reaktivieren**“.

KONNEKTIVITÄTSMODUL DEAKTIVIEREN/REAKTIVIEREN

Das Gerät verfügt über ein standardmässig aktiviertes Konnektivitätsmodul. Es ermöglicht den Zugriff auf zusätzliche Funktionen, die Ihr Kaffeeerlebnis optimieren. Um das Konnektivitätsmodul zu deaktivieren, führen Sie die folgenden Schritte aus:

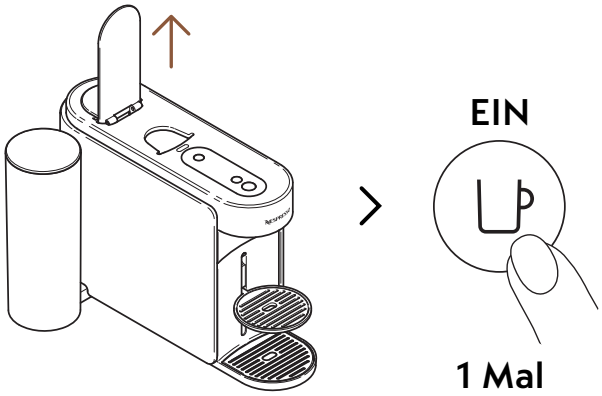

1 Öffnen Sie den Hebel an und schalten Sie die Maschine ein, indem Sie einmal auf die Kaffeetaste drücken

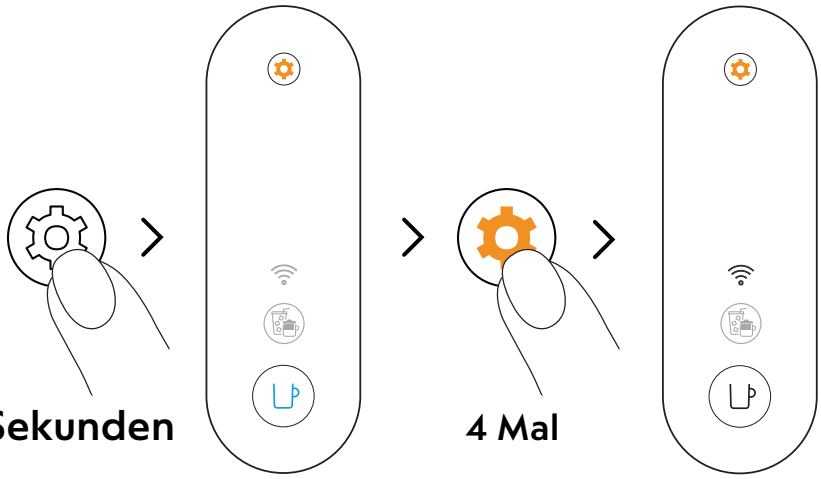

2 Drücken Sie die Bezugstaste mindestens 3 Sekunden lang. Sobald die Kontrollleuchte der Kaffeetaste stabil blau leuchtet, lassen Sie die Wartungstaste los und drücken Sie diese Taste noch vier Mal. Die Kontrollleuchte der Kaffeetaste und die Kontrollleuchte für die Konnektivität sollten konstant weiss leuchten.

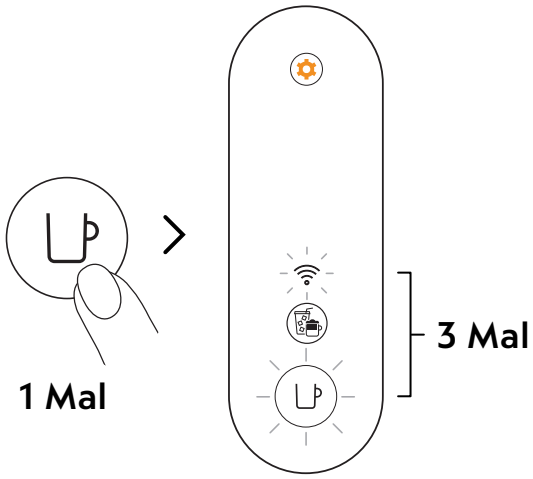

3 Drücken Sie einmal auf die Kaffeetaste, um zu bestätigen. Wenn die Kontrollleuchte der Kaffeetaste und die Kontrollleuchte für die Konnektivität dreimal blinken, ist das Konnektivitätsmodul deaktiviert. Nach Abschluss des Vorgangs schaltet sich die Maschine aus.

Wenn Sie das Konnektivitätsmodul wieder aktivieren möchten, können Sie die gleichen Schritte befolgen.

ERSTE SPÜLUNG/REINIGUNG

Bevor Sie Ihre Maschine zum ersten Mal verwenden, empfehlen wir, diese zu reinigen. Sobald Ihre Maschine verbunden ist, können Sie alle Verfahren einfach über die **Nespresso** Smart-App befolgen

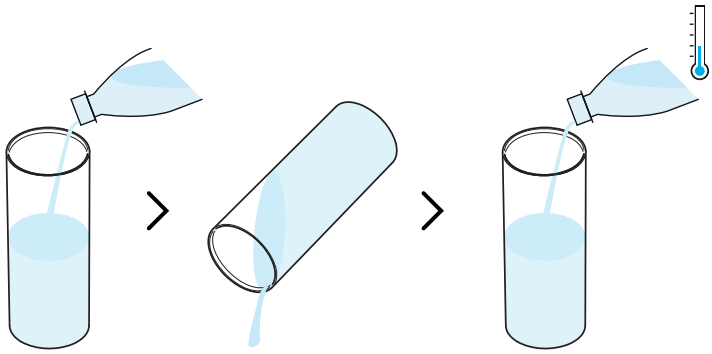

1 Spülen Sie den Wassertank aus, bevor Sie ihn mit frischen Wasser füllen (0,5 l / 17 fl oz).

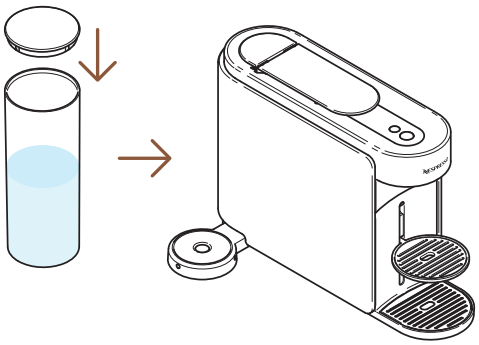

2 Schliessen Sie den Wassertank mit dem Deckel und setzen Sie ihn wieder auf die Maschine

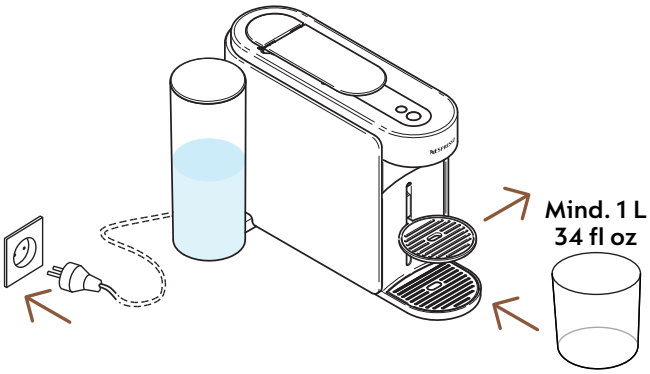

3 Schalten Sie die Maschine ein, entfernen Sie die Tassenablage und stellen Sie einen leeren Behälter (mindestens 1 L / 34 fl oz) unter den Kapselauslauf.

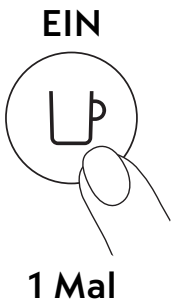

4 Schalten Sie die Maschine ein, indem Sie einmal auf die Kaffeetaste drücken.

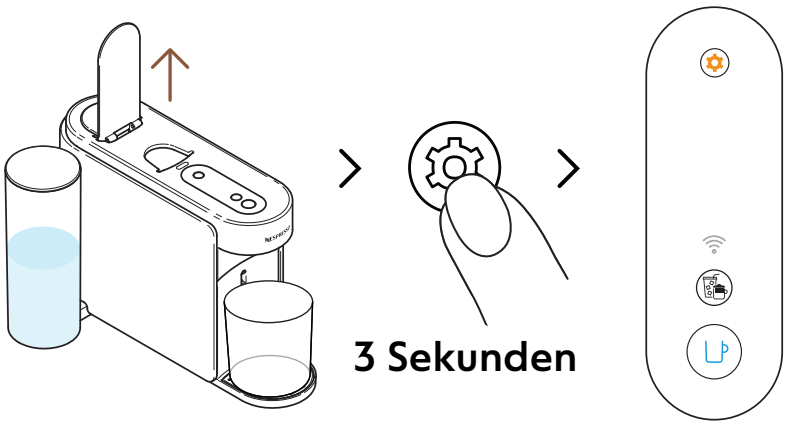

5 Öffnen Sie den Hebel der Maschine. Drücken Sie die Wartungstaste für mindestens 3 Sekunden. Lassen Sie sie los, wenn die Kontrollleuchte der Kaffeetaste **blau** leuchtet.

Um den Wartungsmodus zu verlassen, bevor Sie eine Prozedur starten, drücken Sie erneut die Wartungstaste für mindestens 3 Sekunden.

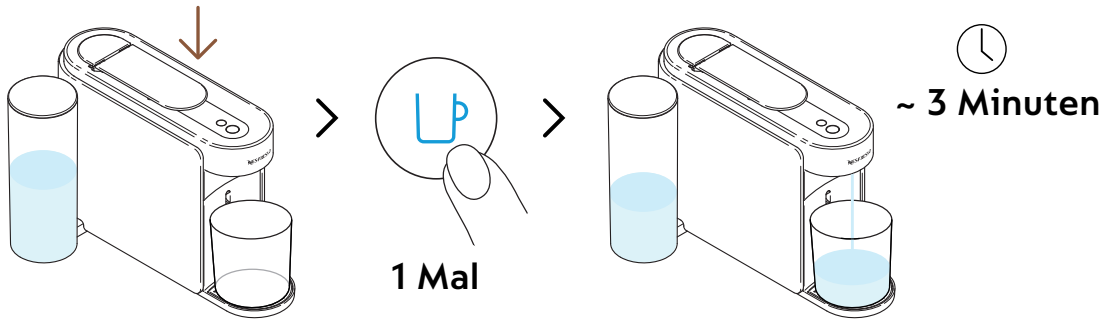

6 Schliessen Sie den Hebel und drücken Sie einmal auf die blaue Kaffeetaste, um den ersten Spülvorgang zu starten.

Die Maschine startet den Spülvorgang. Dieser Vorgang kann bis zu 3 Minuten dauern

Während des Spülvorgangs kann sich Wasser im Wartungsmodul ansammeln.

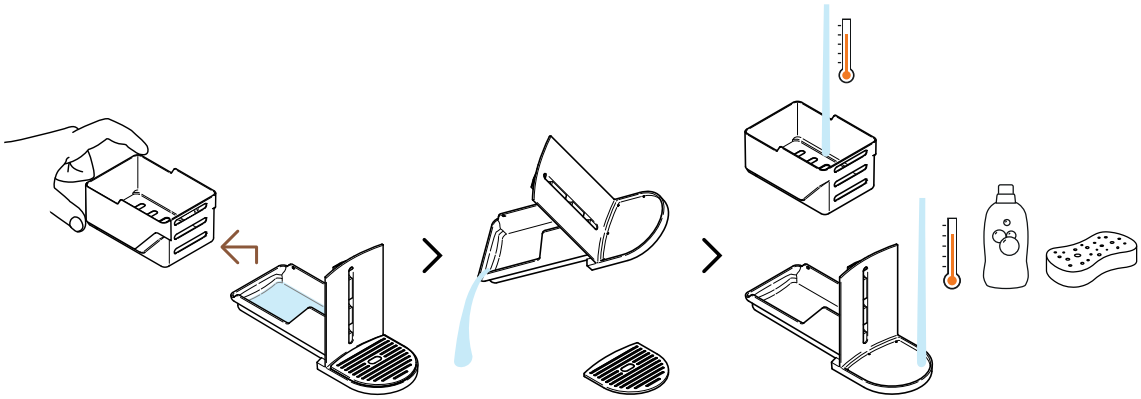

7 Trennen Sie den Kapselbehälter vom Rest und entsorgen Sie das Wasser. Waschen Sie das Wartungsmodul mit heissem Wasser und einem milden, geruchlosen Reinigungsmittel.

ACHTUNG: Reinigen Sie Ihre Maschine niemals mit Lösungsmitteln oder starken oder scheuernden Reinigungsmitteln. Stellen Sie die Maschine nicht in die Spülmaschine. Tauchen Sie die Maschine niemals ganz oder teilweise in Wasser.

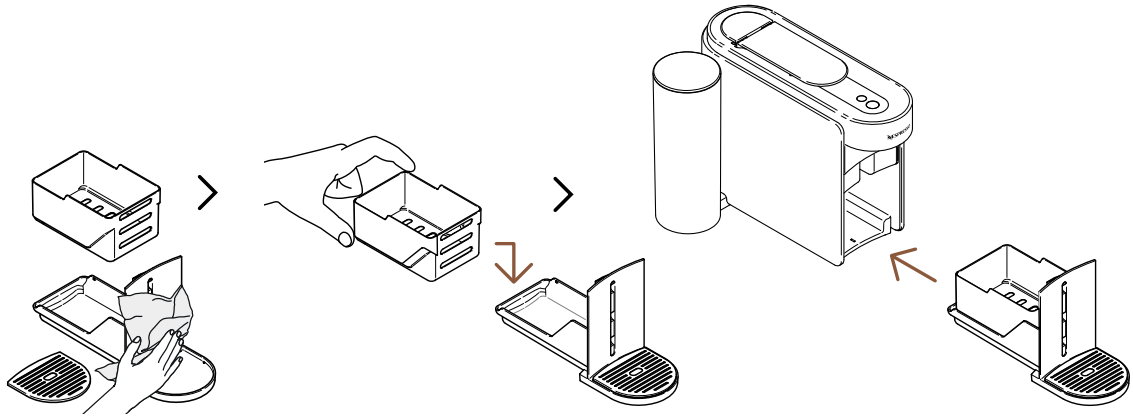

8 Trocknen Sie das Wartungsmodul mit einem sauberen, weichen Tuch ab und setzen Sie es wieder in die Maschine ein.

Sobald der Vorgang abgeschlossen ist (die Kontrollleuchte der Kaffeetaste sollte konstant weiss leuchten), ist die Maschine wieder betriebsbereit.

ACHTUNG: Verwenden Sie zum Reinigen der Maschine immer weiche Tücher.

DAS VERTUO SYSTEM

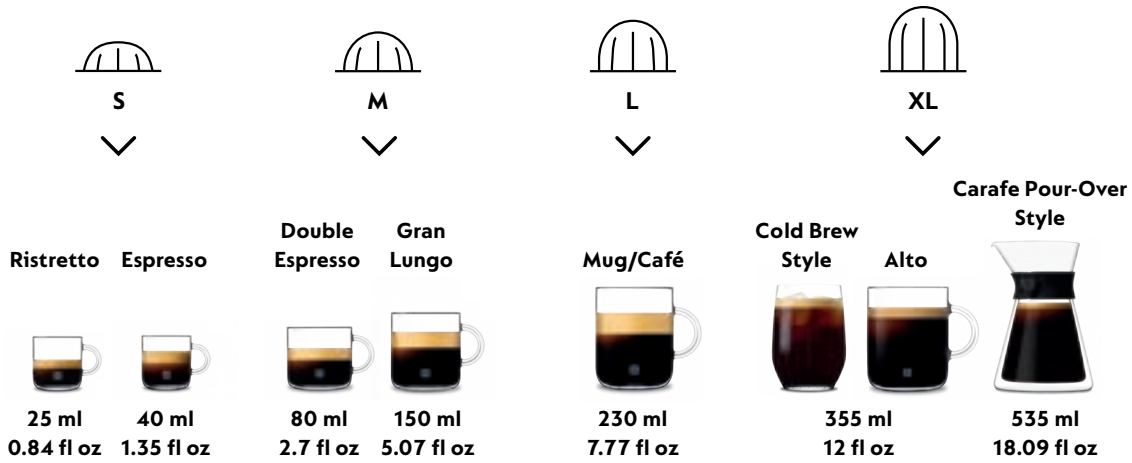

Entdecken Sie unser vollständiges Sortiment an Zubehör auf **www.nespresso.com**

ZUBEREITUNG EINES VERTUO-KAFFEES

Vertuo: Unvergleichbarer Kaffeegenuss. Entdecken Sie eine Vielzahl von Kaffeezubereitungen mit nur einem einfachen Druck, mit den 12 meistverkauften Kaffees, die mit Ihrer Maschine erhältlich sind.

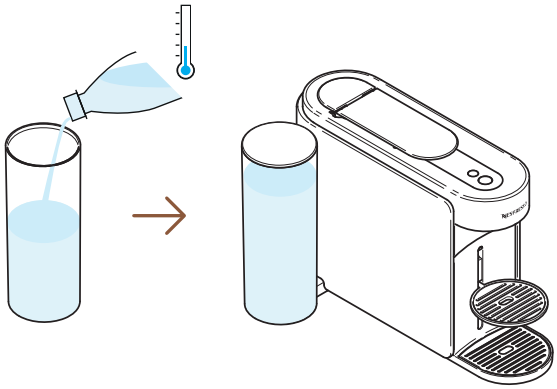

1 Füllen Sie den Wassertank mit frischem, trinkbarem Wasser, schliessen Sie ihn mit dem Deckel und setzen Sie ihn dann wieder auf seine Basis.

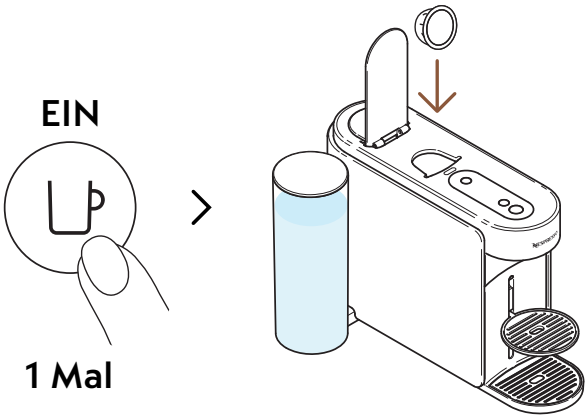

2 Schalten Sie die Maschine ein, indem Sie einmal auf die Kaffeetaste drücken. Öffnen Sie den Hebel der Maschine und setzen Sie eine Vertuo-Kapsel ein.

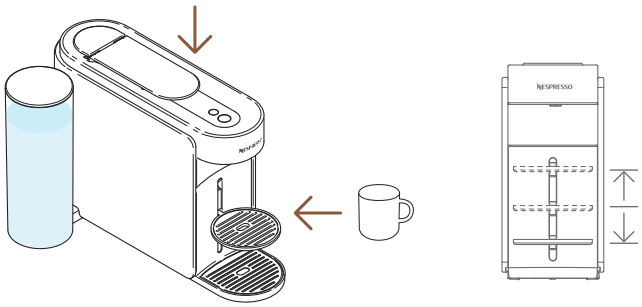

3 Schliessen Sie den Hebel der Maschine und stellen Sie eine Tasse unter.

Um ein Überlaufen zu vermeiden, passen Sie die Tassengrösse an das Volumen der gewählten Kapsel an (vorgegeben oder personalisiert). Es ist möglich, die Tassenablage entsprechend Ihrer Tassengrösse einzustellen.

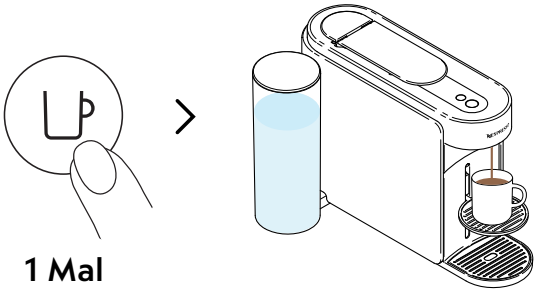

4 Starten Sie die Zubereitung, indem Sie die Kaffeetaste einmal drücken.

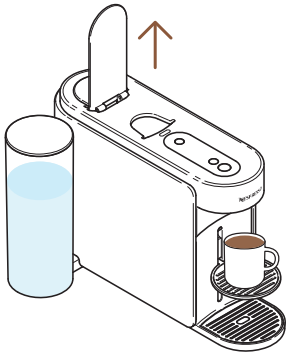

5 Wenn der Brühvorgang fertig ist, öffnen Sie den Hebel der Maschine, um die Kapsel auszuwerfen, und geniessen Sie Ihren Kaffee.

Sie können die Kaffeezubereitung jederzeit stoppen, indem Sie einmal auf die Kaffeetaste drücken. Für die korrekte Nutzung Ihrer Maschine empfehlen wir, den Hebel nach Abschluss der Zubereitung zu öffnen (die Kontrollleuchte der Kaffeetaste sollte konstant weiss leuchten). Es ist wichtig, den Hebel zu öffnen, um die Kapseln nach der Zubereitung zu entfernen. Es kann sein, dass sich noch Kaffee/Wasser im Wartungsmodul befindet. Leeren Sie den Kapselbehälter bei Bedarf und entsorgen Sie das Wasser/Kaffeereste.

PERSONALISIEREN SIE IHRE KAFFEEMOMENTE

COFFEE CREATIONS-MODUS

Bereiten Sie ganz einfach Ihren konzentrierten Kaffee zu, bei angepasster Temperatur für all Ihre kalten und milchhaltigen Rezepte.

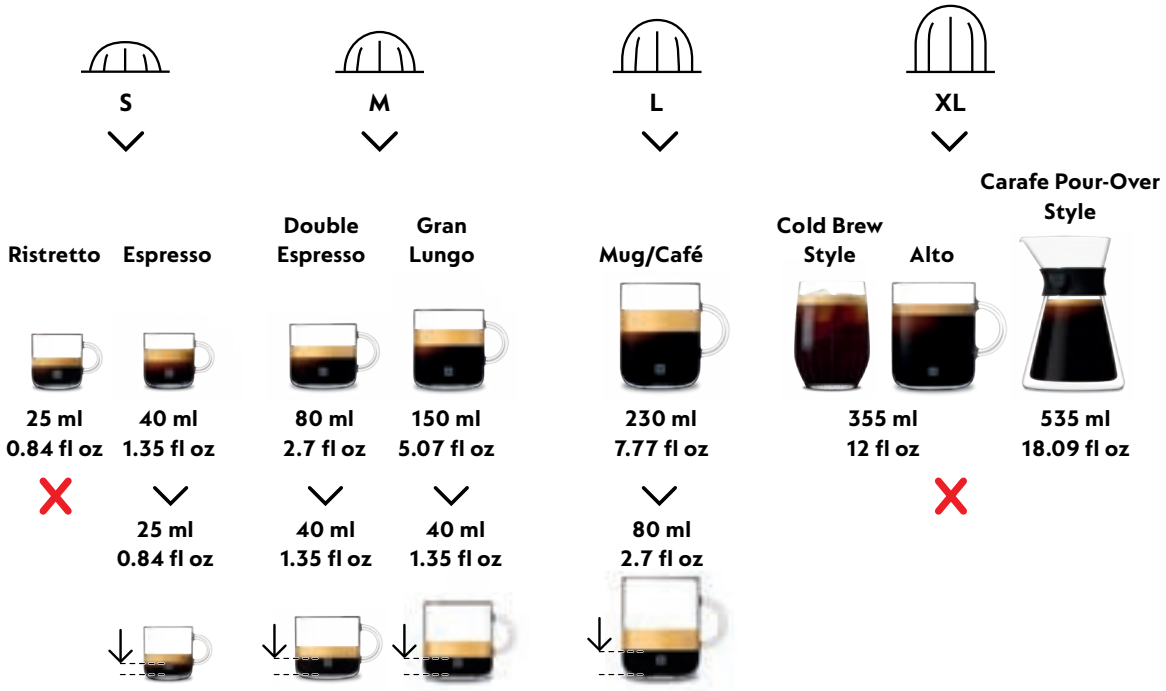

Um die Vorteile vollständig zu nutzen, empfehlen wir, die Kaffees aus unserer Coffee+-Serie ausschliesslich mit den offiziellen Tassengrössen zuzubereiten. Um den besten Kaffee in der Tasse zu erhalten, raten wir davon ab, unsere Ristretto-Kaffees, XL (Alto Ambrato, Alto Onice), Cold Brew Style und Carafe Pour Over Style in diesem Modus zuzubereiten.

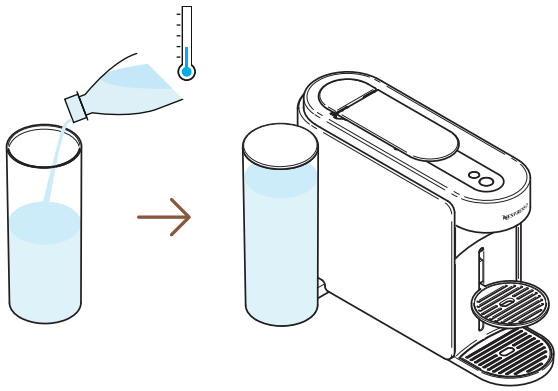

1 Füllen Sie den Wassertank mit frischem, trinkbarem Wasser, schliessen Sie ihn mit dem Deckel und setzen Sie ihn dann wieder auf seine Basis.

EIN

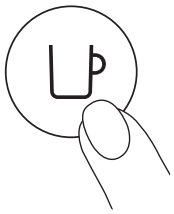

1 Mal

2 Schalten Sie die Maschine ein, indem Sie einmal auf die Kaffeetaste drücken.

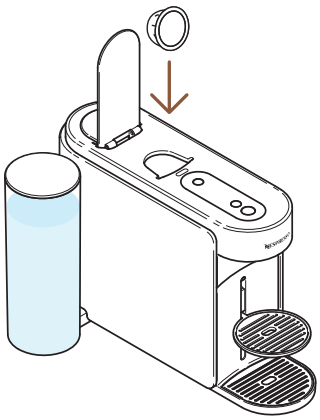

3 Öffnen Sie den Hebel der Maschine und setzen Sie eine Vertuo Kapsel ein, die mit dieser Funktion kompatibel ist.

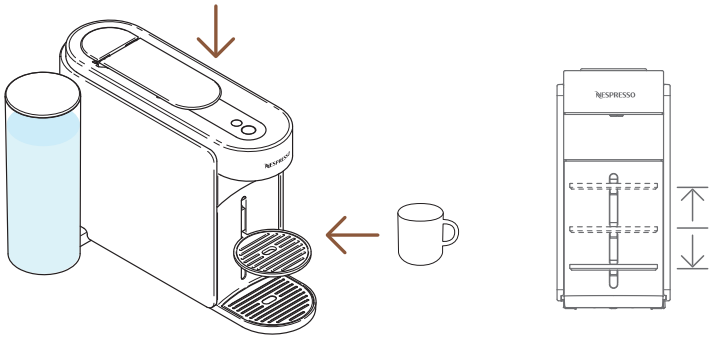

4 Schliessen Sie den Hebel der Maschine und stellen Sie eine Tasse unter.

Um ein Überlaufen zu vermeiden, passen Sie die Tassengrösse an das Volumen der gewählten Kapsel an (vorgegeben oder personalisiert). Es ist möglich, die Tassenablage entsprechend Ihrer Tassengrösse einzustellen.

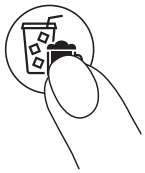

1 Mal

5 Um die Zubereitung dieses konzentrierten Kaffees zu starten, drücken Sie einmal auf die Taste für Kaffeekreationen.

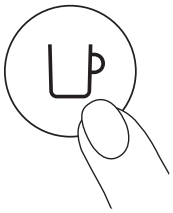

1 Mal

6 Starten Sie die Zubereitung, indem Sie die Kaffeetaste einmal drücken.

Die Taste für Kaffeekreationen ist deaktiviert, wenn die Kapsel in diesem Modus nicht ausgeworfen werden kann. Ihre Maschine bereitet den Kaffee somit in der vorprogrammierten Tassengrösse zu.

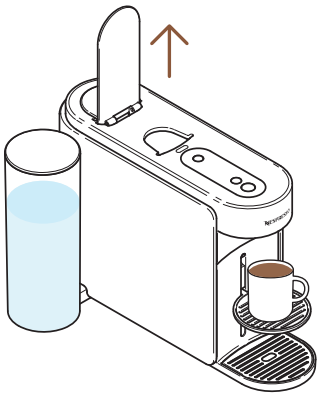

7 Wenn der Brühvorgang fertig ist, öffnen Sie die Maschine und werfen Sie die Kapsel aus.

Sie können die Kaffeezubereitung jederzeit stoppen, indem Sie ein Mal auf die Kaffeetaste drücken.

Für die korrekte Nutzung Ihrer Maschine empfehlen wir, den Hebel nach Abschluss der Zubereitung anzuheben (die Kontrollleuchte der Kaffeetaste sollte konstant weiss leuchten). Es ist wichtig, den Hebel zu öffnen, um die Kapseln nach der Zubereitung zu entfernen.

---

8 Diese Funktion ermöglicht es Ihnen, einen konzentrierten Kaffee bei angepasster Temperatur zuzubereiten, die erste Stufe für all Ihre Rezepte mit Eiswürfel oder Milch.

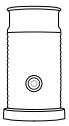

Entdecken Sie, wie Sie Ihre Maschine mit unserer Aeroccino-Kollektion aufrüsten können auf **www.nespresso.com**

PERSONALISIERUNG DER TEMPERATUR UND DES KAFFEEVOLUMENS (NESPRESSO SMART APP).

Dank der **Nespresso** Smart App können Sie 2 Hauptparameter der Kaffeezubereitung personalisieren: die Temperatur und die Tassengrösse.

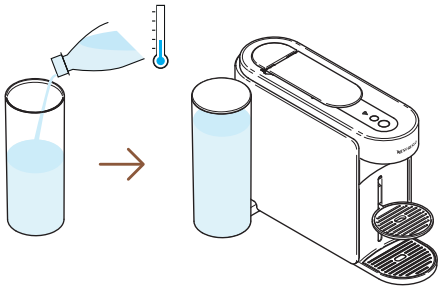

1 Sobald die Maschine gekoppelt ist, füllen Sie den Wassertank mit frischem, trinkbarem Wasser, schliessen Sie ihn mit dem Deckel und setzen Sie ihn dann wieder auf seine Basis.

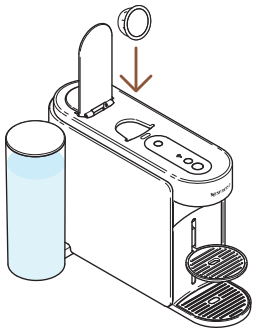

2 Öffnen Sie den Hebel der Maschine und setzen Sie eine Vertuo-Kapsel ein.

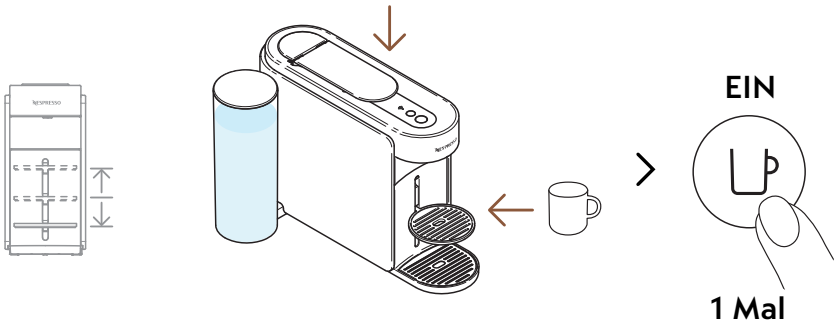

3 Schliessen Sie den Hebel der Maschine ab, stellen Sie eine Tasse darunter und schalten Sie die Maschine ein, indem Sie einmal auf die Kaffeetaste drücken.

Um ein Überlaufen zu vermeiden, passen Sie die Tassengrösse an die Tassengrösse der gewählten Kapsel an (vorgegeben oder personalisiert). Es ist möglich, die Tassenablage entsprechend Ihrer Tassengrösse einzustellen.

„Tassenfüllmenge & Temperatur“

4 Öffnen Sie die **Nespresso** Smart App (innerhalb von 2 Minuten nach dem Einschalten Ihrer Maschine) und klicken Sie auf „**Tassenfüllmenge & Temperatur**“.

5 Passen Sie die Temperatur und/oder das Volumen nach Ihrem Geschmack an und speichern Sie diese Konfiguration.

Die aktualisierten Einstellungen sind in der Maschine nach Tassengrösse programmiert. Wenn eine spezifische Einstellung vom Benutzer programmiert wird, stoppt die Zubereitung jedes Mal, wenn die betreffende Tassengrösse in der Maschine angezeigt wird, auf dem definierten Tassenniveau. Um zu den Standardeinstellungen zurückzukehren, konsultieren Sie den Abschnitt „**Einstellungen**“ in der **Nespresso** Smart App oder den Abschnitt „**Meine Einstellungen zurücksetzen**“.

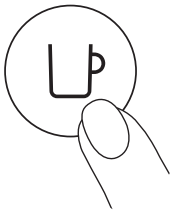

1 Mal

6 Starten Sie die Zubereitung Ihres personalisierten Kaffees, indem Sie einmal auf die Kaffeetaste drücken.

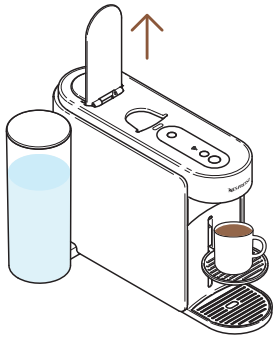

7 Wenn der Brühvorgang fertig ist, öffnen Sie den Hebel der Maschine, um die Kapsel auszuwerfen, und geniessen Sie Ihren Kaffee.

Für die korrekte Nutzung Ihrer Maschine empfehlen wir, den Hebel nach Abschluss der Zubereitung zu öffnen (die Kontrollleuchte der Kaffeetaste sollte konstant weiss leuchten). Es ist wichtig, den Hebel zu öffnen, um die Kapseln nach der Zubereitung zu entfernen. Sie können die Kaffeezubereitung jederzeit stoppen, indem Sie einmal auf die Kaffeetaste drücken.

ANPASSUNG DER TASSENFÜLLMENGE (ÜBER DIE MASCHINE)

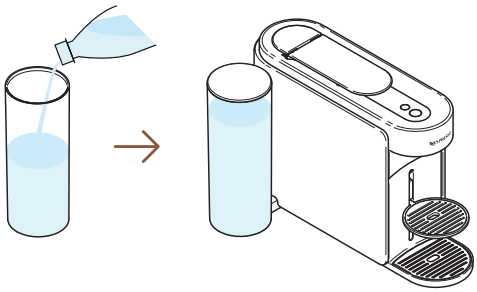

1 Füllen Sie den Wassertank mit frischem, trinkbarem Wasser, schliessen Sie ihn mit dem Deckel und setzen Sie ihn dann wieder auf seine Basis.

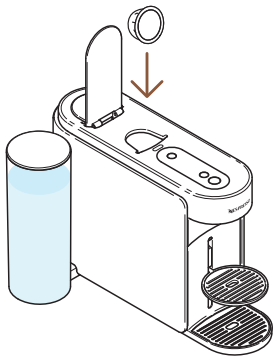

2 Öffnen Sie den Hebel der Maschine und setzen Sie eine Vertuo-Kapsel ein.

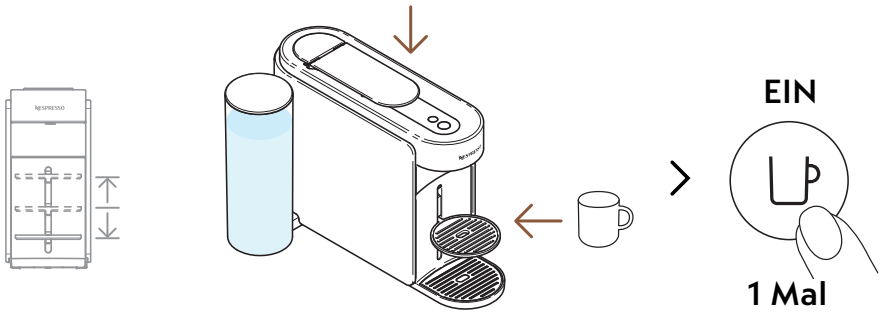

3 Schliessen Sie den Hebel der Maschine ab, stellen Sie eine Tasse darunter und schalten Sie die Maschine ein, indem Sie einmal auf die Kaffeetaste drücken.

Um ein Überlaufen zu vermeiden, passen Sie die Tassengrösse an das Volumen der gewählten Kapsel an (vorgegeben oder personalisiert). Es ist möglich, die Tassenablage entsprechend Ihrer Tassengrösse einzustellen.

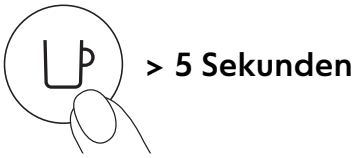

4 Starten Sie die Zubereitung, indem Sie mindestens 5 Sekunden lang die Kaffeetaste gedrückt halten.

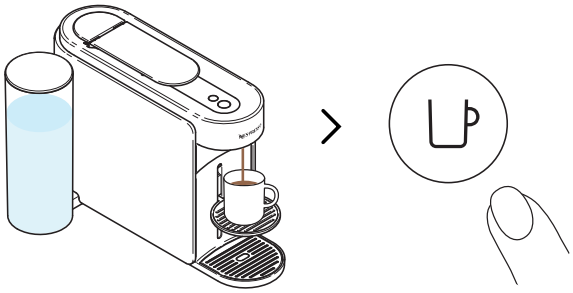

5 Lassen Sie die Kaffeetaste los, sobald das gewünschte Volumen erreicht ist. Es kann sein, dass einige Tropfen Kaffee noch einige Sekunden lang weiterlaufen.

Für die korrekte Nutzung Ihrer Maschine empfehlen wir, den Hebel nach Abschluss der Zubereitung zu öffnen (die Kontrollleuchte der Kaffeetaste sollte konstant weiss leuchten). Es ist wichtig, den Hebel zu öffnen, um die Kapseln nach der Zubereitung zu entfernen.

Die Programmierung ist spezifisch für jede Tassengrösse. Die Tassengrössen können von 20 ml (0.7 fl oz) bis 500 ml (17 fl oz mit Ausnahme des Coffee Pour-Over Style, der bis zu 1 l erreichen kann) programmiert werden. Wenn eine spezifische Einstellung vom Benutzer programmiert wird, stoppt die Zubereitung jedes Mal, wenn die betreffende Tassengrösse in der Maschine angezeigt wird, auf dem definierten Tassenniveau. Um zu den Standardeinstellungen zurückzukehren, wechseln Sie zu dem Abschnitt „Maschineneinstellungen“.

WARTUNG

SCHNELLES SPÜLEN.

Möchten Sie Ihre Tasse vorwärmen oder Ihre Maschine schnell nach einem aromatisierten Kaffee spülen? Ihre Vertuo Up Maschine bietet eine Option für schnelles Spülen.

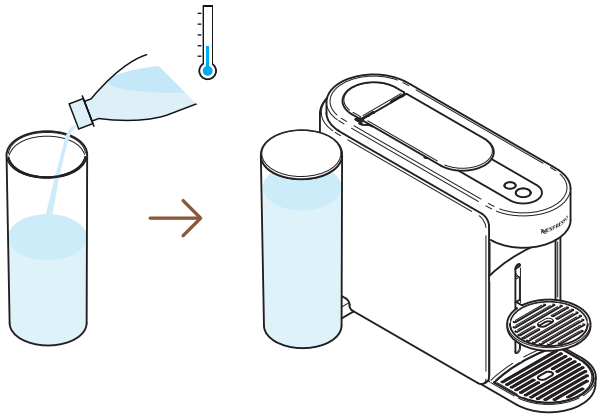

1 Füllen Sie den Wassertank mit frischem, trinkbarem Wasser, schliessen Sie ihn mit dem Deckel und setzen Sie ihn dann wieder auf seine Basis.

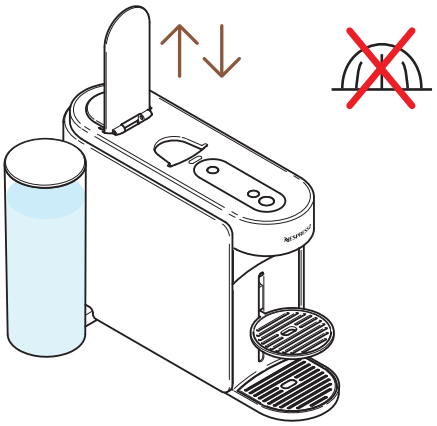

2 Öffnen Sie den Hebel der Maschine und senken Sie ihn ab, um die Kapsel auszuwerfen und setzen Sie keine neue Kapsel ein.

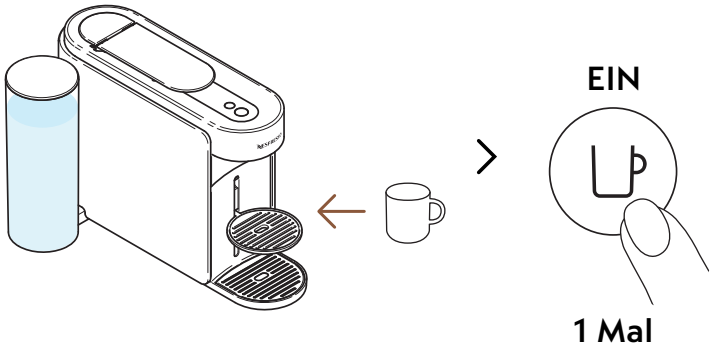

3 Stellen Sie eine Tasse darauf und schalten Sie die Maschine ein, indem Sie einmal auf die Kaffeetaste drücken.

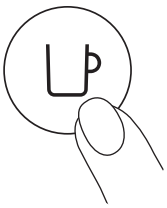

4 Starten Sie die Zubereitung, indem Sie einmal auf die Kaffeetaste drücken, ohne eine Kapsel einzusetzen.

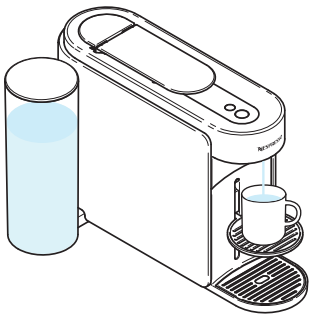

5 ~40 ml (~1.35 fl oz) heisses Wasser wird zubereitet. Trinken Sie diese Zubereitung nicht.

Sie können die Zubereitung jederzeit stoppen, indem Sie einmal auf die Kaffeetaste drücken. Für die korrekte Nutzung Ihrer Maschine empfehlen wir, den Hebel nach Abschluss der Zubereitung anzuheben (die Kontrollleuchte der Kaffeetaste sollte konstant weiss leuchten).

Während des Vorgangs kann sich Wasser im Wartungsmodul ansammeln. Sie können die Zubereitung jederzeit stoppen, indem Sie einmal auf die Kaffeetaste drücken. Für die korrekte Nutzung Ihrer Maschine empfehlen wir, den Hebel nach Abschluss der Zubereitung anzuheben (die Kontrollleuchte der Kaffeetaste sollte konstant weiss leuchten).

REINIGUNG

Reinigen Sie Ihre Maschine einmal im Monat, wenn Sie beginnen, Kaffeereste in Ihrer Tasse zu bemerken, oder nach einer langen Zeit der Nichtbenutzung. Sobald Ihre Maschine verbunden ist, können Sie diesen Vorgang ganz einfach mit der **Nespresso** Smart App durchführen.

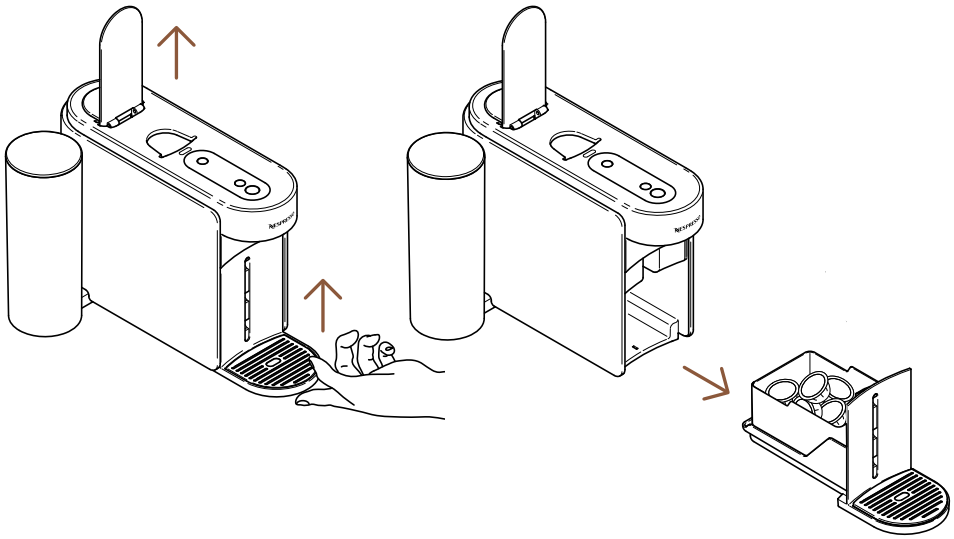

1 Öffnen Sie den Hebel der Maschine, um die Kapsel auszuwerfen, und entfernen Sie das Wartungsmodul.

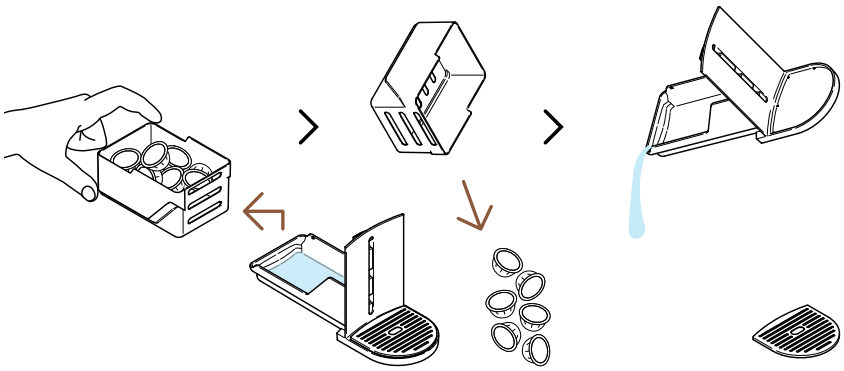

2 Leeren Sie den Kapselbehälter bei Bedarf und entsorgen Sie das Wasser sowie die Kaffeereste.

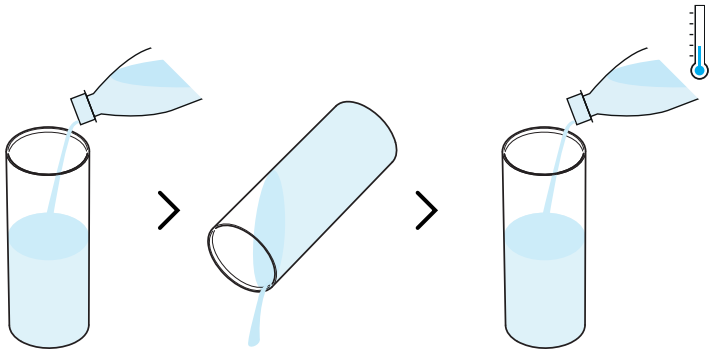

3 Spülen Sie den Wassertank aus, bevor Sie ihn nur mit frischem, trinkbarem Wasser (0,5 L / 17 fl oz) füllen.

Bitte stellen Sie sicher, dass der Wassertank während diesem Vorgang nur einmal gefüllt wird.

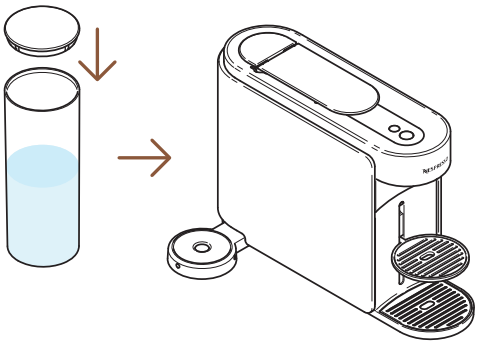

4 Schliessen Sie den Wassertank mit dem Deckel und setzen Sie ihn wieder auf die Maschine

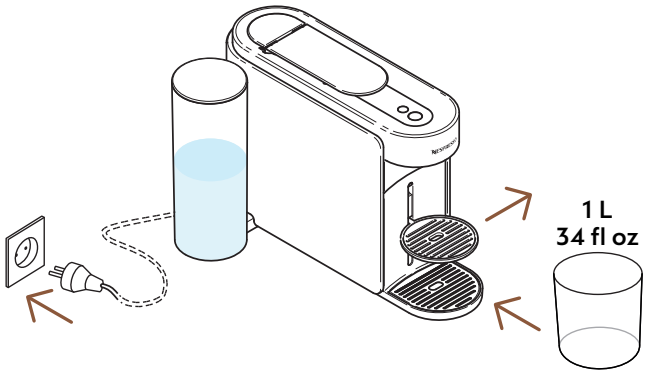

5 Nachdem Sie die Maschine angeschlossen haben, entfernen Sie die Tassenablage und stellen Sie einen leeren Behälter (von mindestens 1 L / 34fl oz) unter den Kaffeerauslauf.

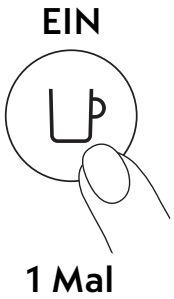

6 Schalten Sie die Maschine ein, indem Sie einmal auf die Kaffeetaste drücken.

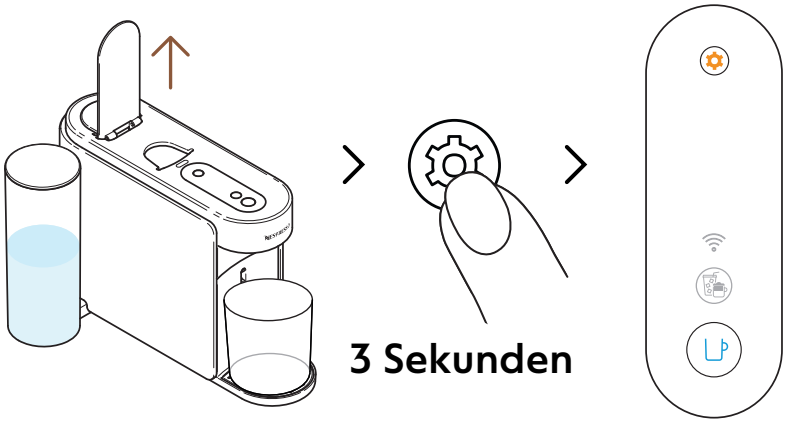

7 Öffnen Sie den Hebel der Maschine. Drücken Sie die Wartungstaste für mindestens 3 Sekunden. Lassen Sie sie los, wenn die Kontrollleuchte der Kaffeetaste **blau** leuchtet.

Um den Wartungsmodus zu verlassen, bevor Sie eine Prozedur starten, drücken Sie erneut die Wartungstaste für mindestens 3 Sekunden

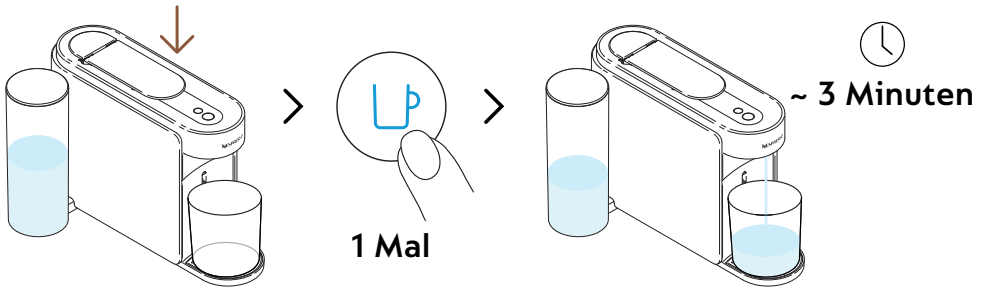

8 Schliessen Sie den Hebel und drücken Sie einmal auf die blaue Kaffeetaste, um den Prozess zu starten.

Die Maschine startet den Spülvorgang. Dieser Vorgang kann bis zu 3 Minuten dauern.

Während des Spülvorgangs kann sich Wasser im Wartungsmodul ansammeln.

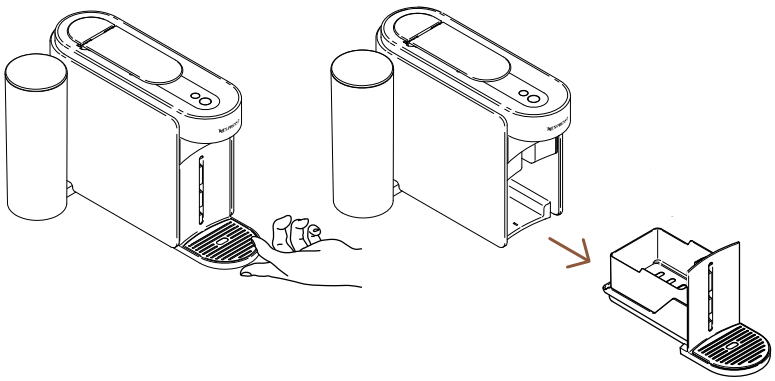

9 Entfernen Sie das Wartungsmodul aus der Maschine.

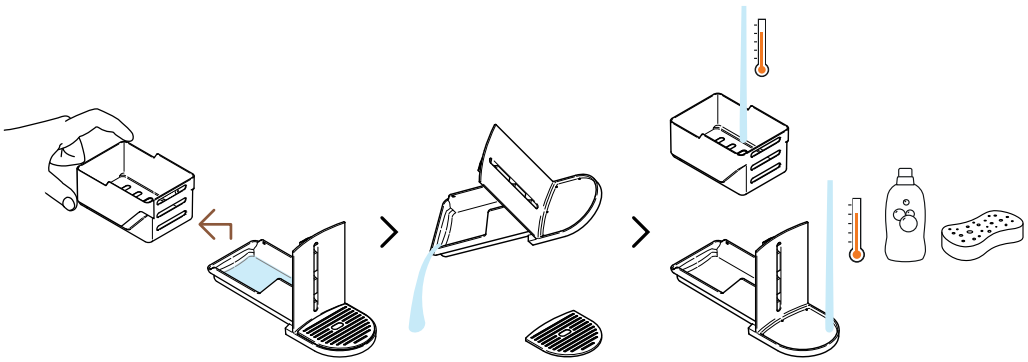

10 Trennen Sie den Kapselbehälter vom Rest und entsorgen Sie das Wasser. Waschen Sie das Wartungsmodul mit heissem Wasser und einem milden, geruchlosen Reinigungsmittel.

ACHTUNG: Reinigen Sie Ihre Maschine niemals mit Lösungsmitteln oder starken oder scheuernden Reinigungsmitteln. Stellen Sie die Maschine nicht in die Spülmaschine. Tauchen Sie die Maschine niemals ganz oder teilweise in Wasser.

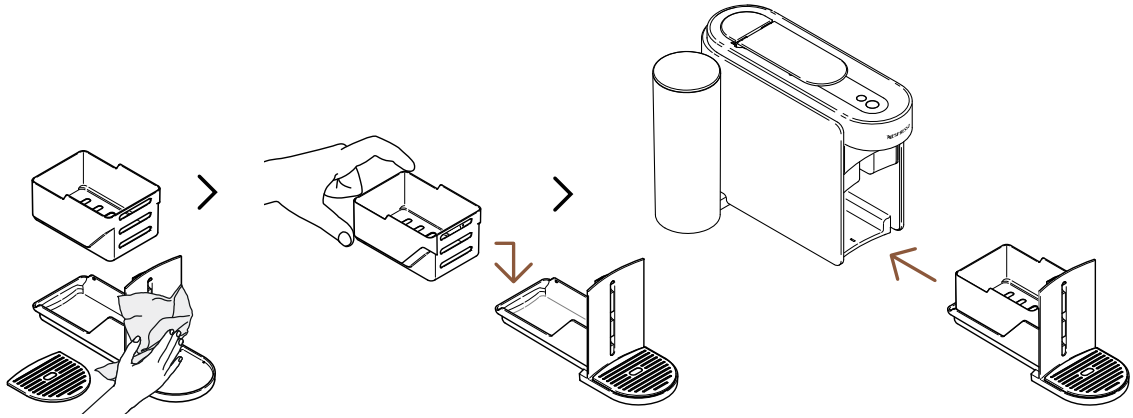

11 Trocknen Sie das Wartungsmodul mit einem sauberen, weichen Tuch ab und setzen Sie es wieder in die Maschine ein.

Sobald der Vorgang abgeschlossen ist (die Kontrollleuchte der Kaffeetaste sollte konstant weiss leuchten), ist die Maschine wieder betriebsbereit.

ACHTUNG: Reinigen Sie regelmässig den Kaffeerauslauf mit einem sauberen, feuchten Tuch. Verwenden Sie immer weiche Tücher, um die Maschine zu reinigen.

ENTKALKUNG

Die Entkalkung der Maschine gewährleistet eine nachhaltige Funktion während ihres gesamten Lebenszyklus und ermöglicht es Ihnen, ein unvergleichliches Kaffeeerlebnis zu geniessen, wie am ersten Tag. **Wenn die Kontrollleuchte der Wartungstaste orange leuchtet**, zeigt die Maschine an, dass eine Entkalkung erforderlich ist.
Sobald Ihre Maschine verbunden ist, können Sie diesen Vorgang ganz einfach mit der **Nespresso** Smart App durchführen.

Die Entkalkung dauert ca. 15 Minuten und **kann nicht unterbrochen** werden, sobald sie gestartet ist.

Sie benötigen:

- Ein Entkalkungsset ist erhältlich auf www.nespresso.com
- Ein leerer Behälter (1,5 l/51 fl oz).

1· ZYKLUS: ENTKALKUNG

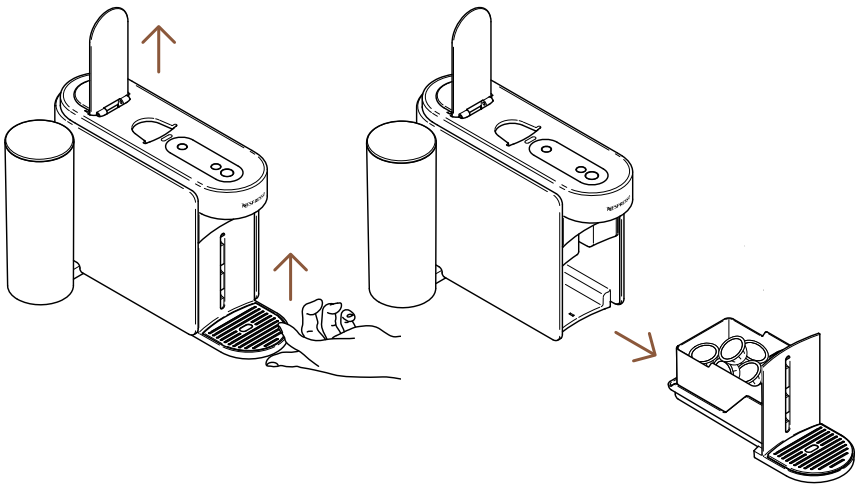

1 Heben Sie den Hebel der Maschine an, um die gebrauchte Kapsel auszuwerfen. Entfernen Sie das Wartungsmodul aus der Maschine.

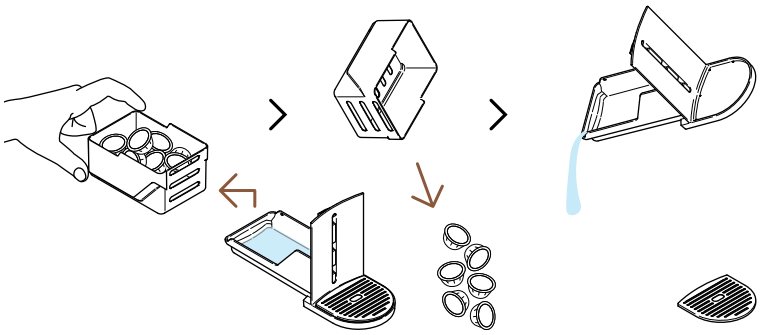

2 Trennen Sie den Kapselbehälter vom Rest und entsorgen Sie das Wasser sowie die Kaffeereste.

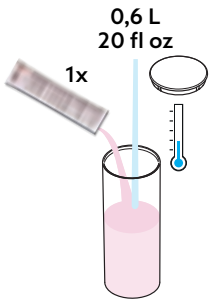

3 Füllen Sie den Wassertank mit 0,6 L / 20 fl oz Wasser, fügen Sie einen Beutel Entkalkungsflüssigkeit von **Nespresso** hinzu und schliessen Sie den Wassertank mit dem Deckel.

ACHTUNG: Bitte beachten Sie, dass der flüssige Entkalker gefährlich sein kann. Vermeiden Sie jeglichen Kontakt mit den Augen, der Haut und Oberflächen.

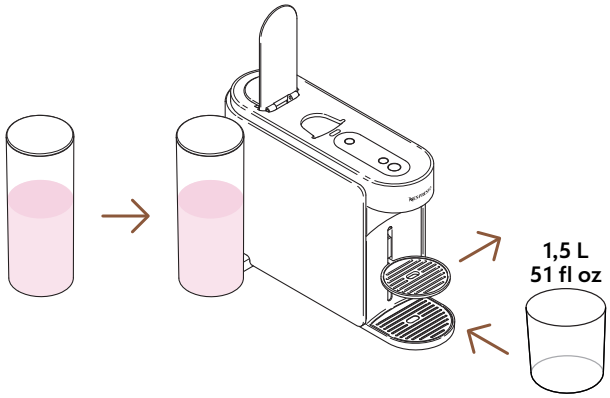

4 Setzen Sie den Wassertank wieder auf die Maschine. Entfernen Sie die Tassenablage und stellen Sie einen leeren Behälter (von mindestens 1,5 L/51 fl oz) unter den Kaffeeauslass.

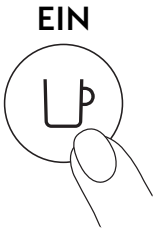

5 Schalten Sie die Maschine ein, indem Sie einmal auf die Kaffeetaste drücken.

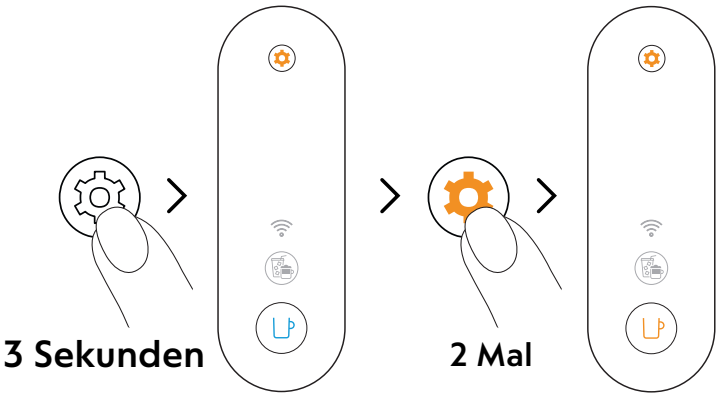

6 Drücken Sie die Bezugstaste für mindestens 3 Sekunden. Sobald die Kontrollleuchte der Kaffeetaste konstant blau leuchtet, lassen Sie sie los und drücken Sie zweimal auf die Wartungstaste. Die Kontrollleuchte der Kaffeetaste sollte konstant **orange** leuchten.

Um den Wartungsmodus zu verlassen, bevor Sie eine Prozedur starten, drücken Sie erneut die Wartungstaste für mindestens 3 Sekunden.

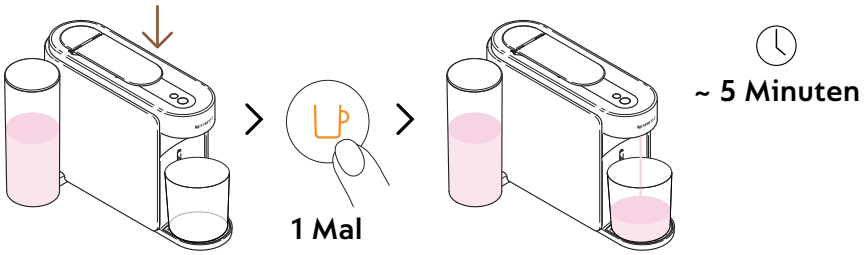

7 Drücken Sie den Hebel nach unten und drücken Sie einmal auf die orangefarbene Kaffeetaste, um den ersten Entkalkungszyklus zu starten.

Das Gerät startet den ersten Entkalkungszyklus; dieser Vorgang kann bis zu 5 Minuten dauern und das Gerät schaltet sich nach Abschluss des Zyklus automatisch ab.

2. ZYKLUS: SPÜLEN

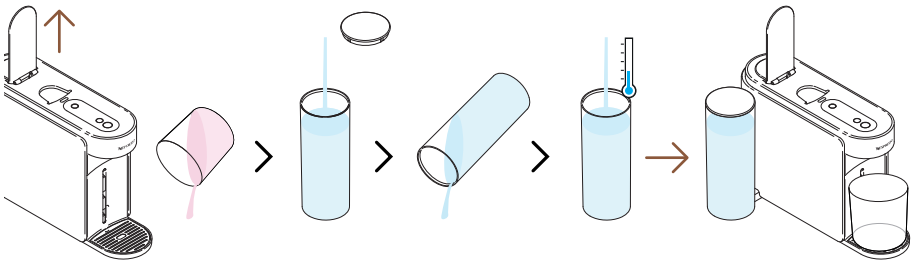

8 Nach dem ersten Entkalkungszyklus muss die Maschine gespült werden. Heben Sie den Hebel der Maschine an, leeren Sie den Behälter, spülen Sie den Wassertank aus und füllen Sie ihn **vollständig** mit frischem Trinkwasser. Setzen Sie ihn wieder ein.

Bitte stellen Sie sicher, dass der Wassertank während diesem Vorgang nur einmal gefüllt wird.

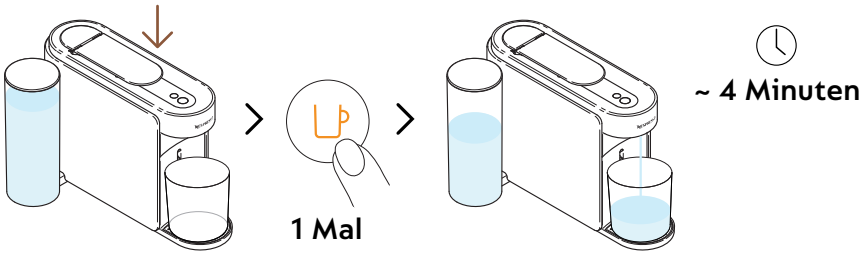

9 Drücken Sie den Hebel nach unten und drücken Sie erneut die orangefarbene Kaffeetaste, um die Spülphase des Entkalkungsvorgangs zu starten.

Der Spülvorgang kann bis zu 4 Minuten dauern und die Maschine schaltet sich nach Beendigung des Zyklus automatisch ab.

Während des Vorgangs kann sich Wasser im Wartungsmodul ansammeln.

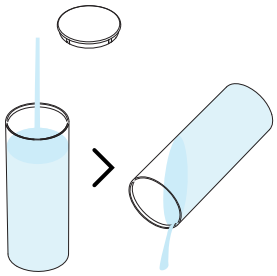

10 Spülen Sie den Wassertank aus.

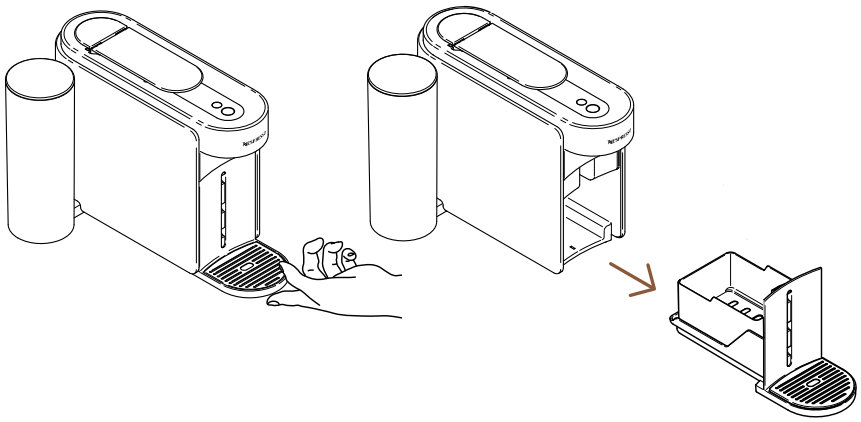

11 Entfernen Sie das Wartungsmodul aus der Maschine.

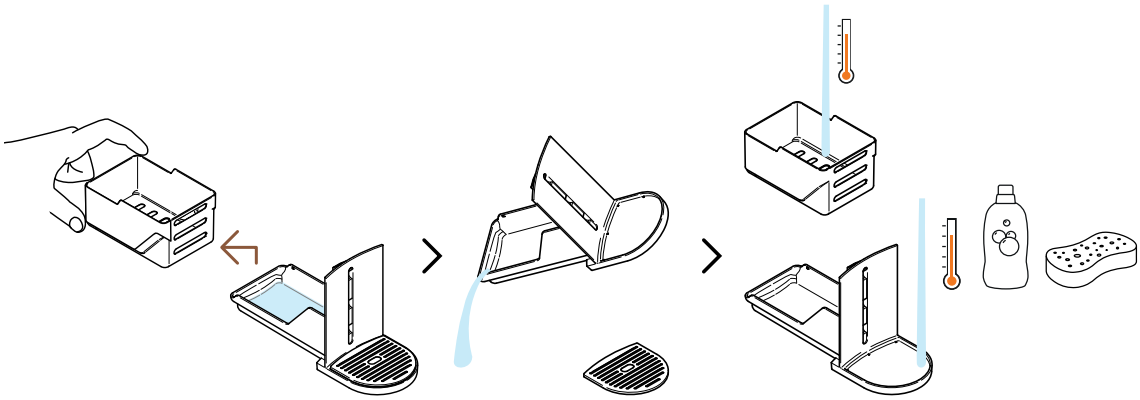

12 Trennen Sie den Kapselbehälter vom Rest und entsorgen Sie das Wasser. Waschen Sie das Wartungsmodul mit heissem Wasser und einem milden, geruchlosen Reinigungsmittel.

ACHTUNG: Reinigen Sie Ihre Maschine niemals mit Lösungsmitteln oder starken oder scheuernden Reinigungsmitteln. Stellen Sie die Maschine nicht in die Spülmaschine. Tauchen Sie die Maschine niemals ganz oder teilweise in Wasser.

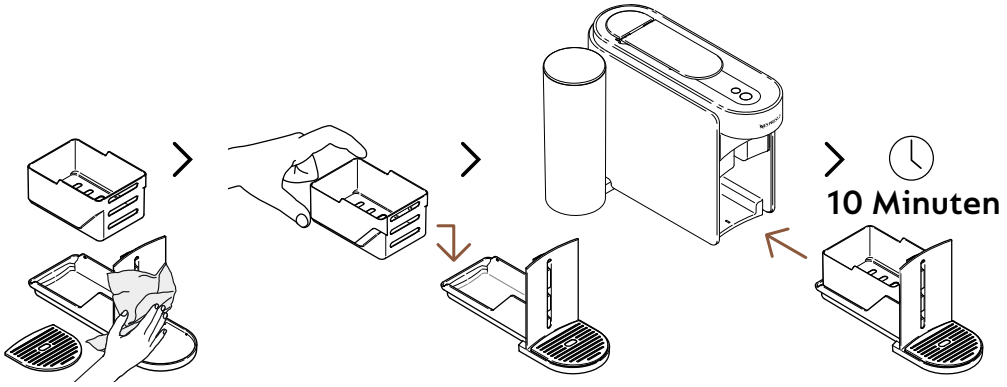

13 Trocknen Sie das Wartungsmodul mit einem sauberen, weichen Tuch ab und setzen Sie es wieder in die Maschine ein. Lassen Sie die Maschine vor dem Gebrauch 10 Minuten lang ruhen.

Die Maschine stoppt und schaltet sich nach Beendigung des Vorgangs automatisch aus.

ACHTUNG: Reinigen Sie regelmässig den Kaffeerauslauf mit einem sauberen, feuchten Tuch. Verwenden Sie immer weiche Tücher, um die Maschine zu reinigen.

ENTLEERUNG DES SYSTEMS

Sie können die Auslaufdüsen vor einer längeren Nichtbenutzung, zum Schutz vor Frost oder vor dem Versand der Maschine zur Reparatur entleeren. Sobald Ihre Maschine verbunden ist, können Sie diesen Vorgang ganz einfach mit der **Nespresso** Smart App durchführen.

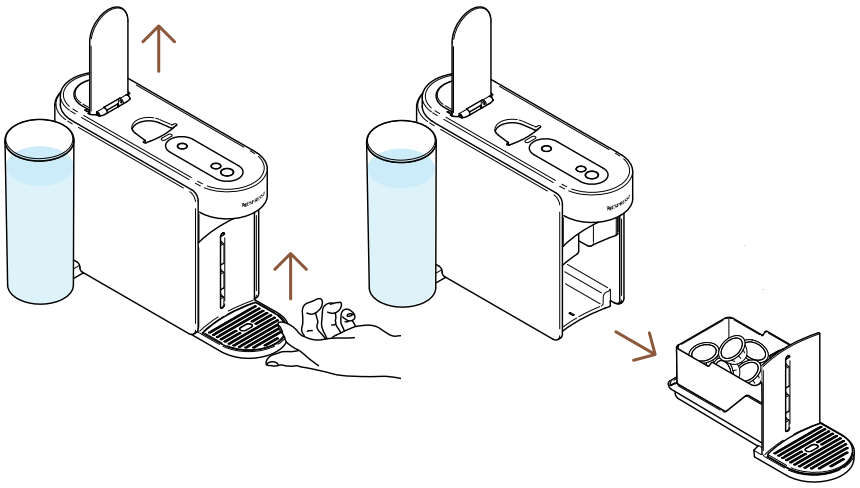

1 Heben Sie den Hebel der Maschine an, um die gebrauchte Kapsel auszuwerfen. Entfernen Sie das Wartungsmodul aus der Maschine.

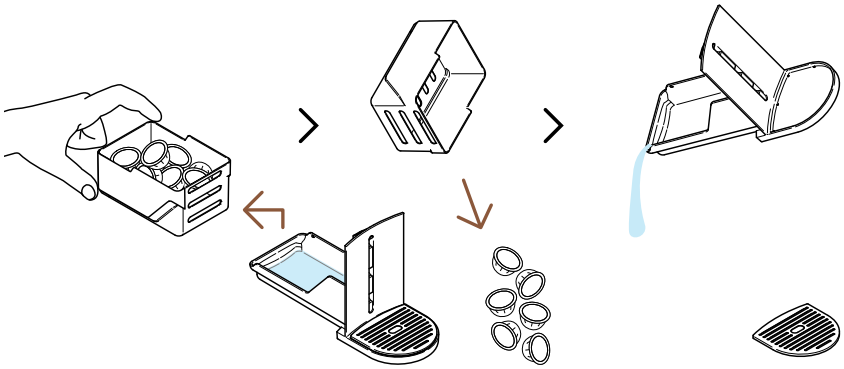

2 Trennen Sie den Kapselbehälter vom Rest und entsorgen Sie das Wasser sowie die Kaffeereste.

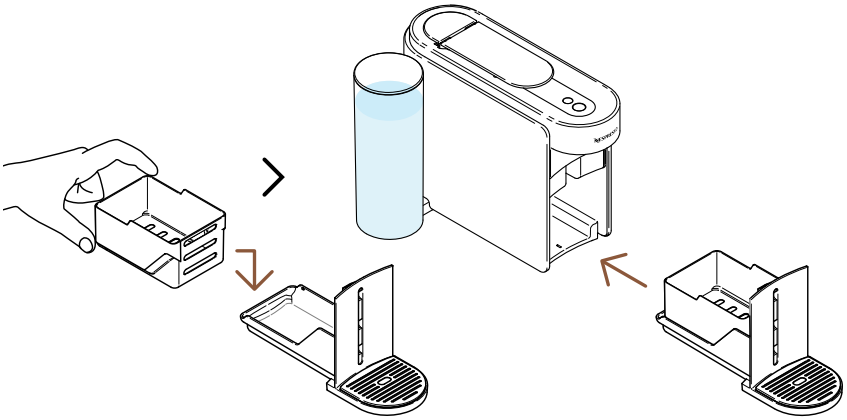

3 Setzen Sie das Wartungsmodul wieder in die Maschine ein.

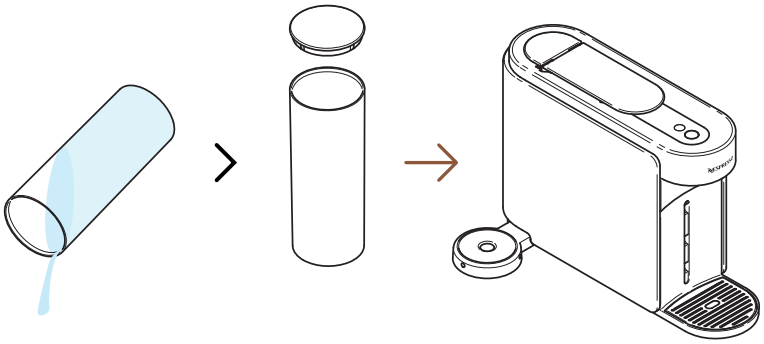

4 Leeren Sie den Wassertank und setzen Sie ihn **ohne** Wasser wieder auf das Gerät.

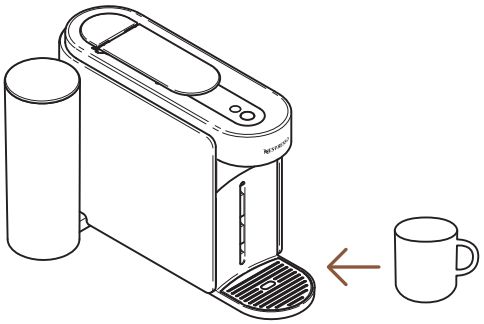

5 Stellen Sie eine leere Tasse unter den Kaffeeauslauf.

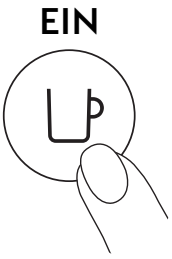

6 Schalten Sie die Maschine ein, indem Sie einmal auf die Kaffeetaste drücken.

7 Heben Sie den Hebel der Maschine an. Drücken Sie die Wartungstaste mindestens 3 Sekunden lang. Sobald die Anzeige der Kaffeetaste blau leuchtet, lassen Sie die Taste los und drücken Sie einmal auf die Wartungstaste. Die Anzeige der Kaffeetaste muss **gelb** leuchten.

Um den Wartungsmodus zu verlassen, bevor Sie eine Prozedur starten, drücken Sie erneut die Wartungstaste für mindestens 3 Sekunden.

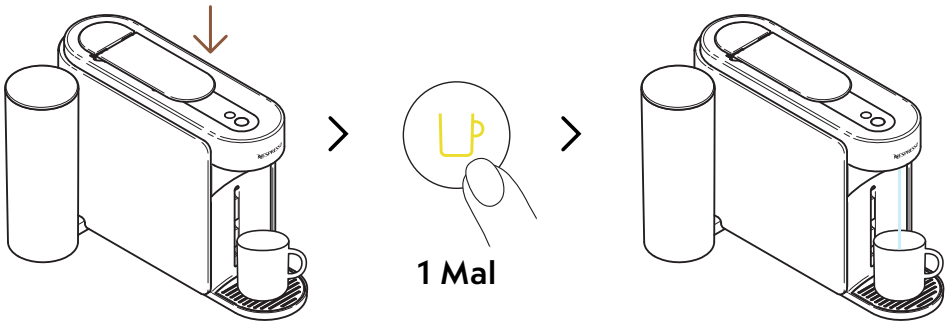

8 Drücken Sie den Hebel nach unten und drücken Sie einmal auf die gelbe Kaffeetaste, um den Entleerungsvorgang zu starten.

Die Kontrollleuchte der Kaffeetaste blinkt während des Vorgangs gelb und erlischt, sobald der Vorgang abgeschlossen ist.

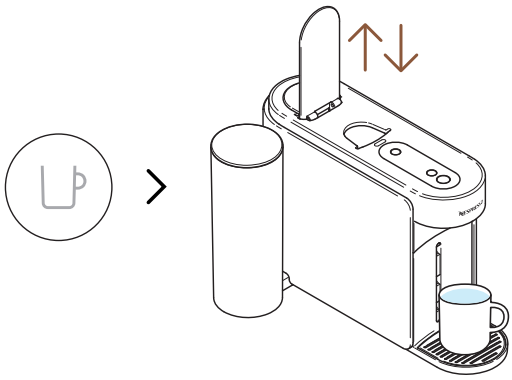

9 Sobald der Vorgang abgeschlossen ist (Kaffee-Taste ausgeschaltet), heben und senken Sie den Hebel der Maschine.

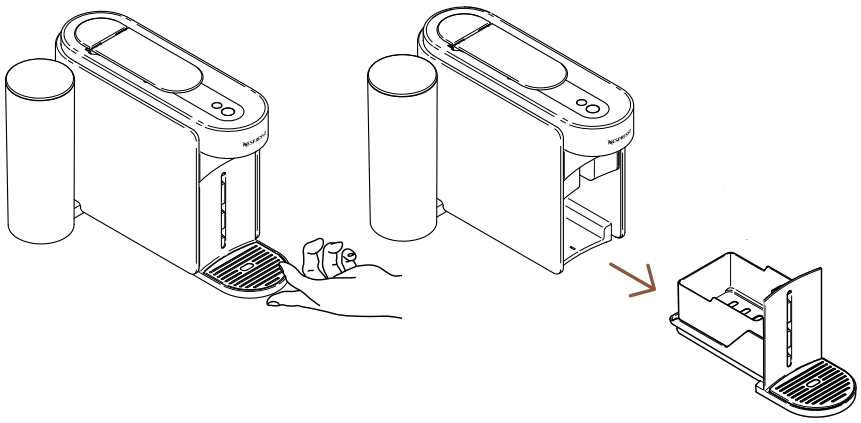

10 Entfernen Sie das Wartungsmodul aus der Maschine.

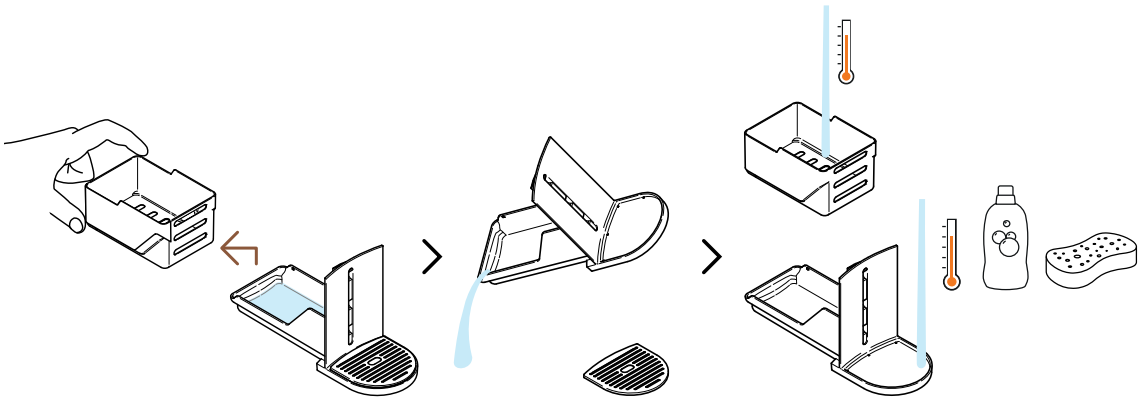

11 Trennen Sie den Kapselbehälter vom Rest und entsorgen Sie das Wasser. Waschen Sie das Wartungsmodul mit heissem Wasser und einem milden, geruchlosen Reinigungsmittel.

ACHTUNG: Reinigen Sie Ihre Maschine niemals mit Lösungsmitteln oder starken oder scheuernden Reinigungsmitteln. Stellen Sie die Maschine nicht in die Spülmaschine. Tauchen Sie die Maschine niemals ganz oder teilweise in Wasser.

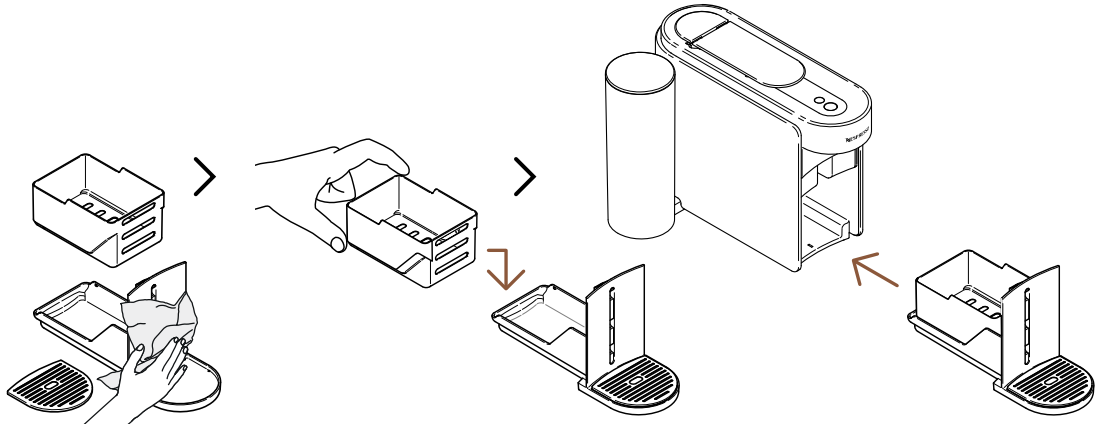

12 Trocknen Sie das Wartungsmodul mit einem sauberen, weichen Tuch ab und setzen Sie es wieder in die Maschine ein.

MASCHINENEINSTELLUNGEN

AUF WERKSEINSTELLUNGEN ZURÜCKSETZEN

Mit diesem Vorgang können Sie Ihre Maschine sowie die **Nespresso** Smart-App neu programmieren, um die Werkseinstellungen wiederherzustellen und **nur** die personalisierten Einstellungen zu löschen.

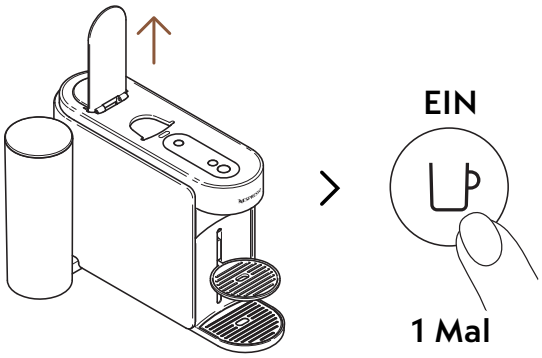

1 Öffnen Sie den Hebel an und schalten Sie die Maschine ein, indem Sie einmal auf die Kaffeetaste drücken

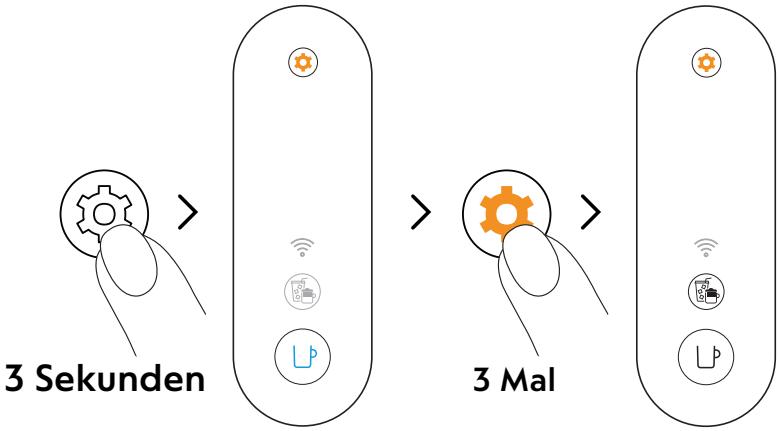

2 Halten Sie die Wartungstaste mindestens 3 Sekunden lang gedrückt. Sobald die Anzeige der Kaffeetaste blau leuchtet, lassen Sie die Taste los und drücken Sie dreimal auf die Wartungstaste. Die Anzeigen der Kaffeetaste und der Taste „Coffee Creations“ müssen weiss leuchten.

Um den Wartungsmodus zu verlassen, bevor Sie eine Prozedur starten, drücken Sie erneut die Wartungstaste für mindestens 3 Sekunden.

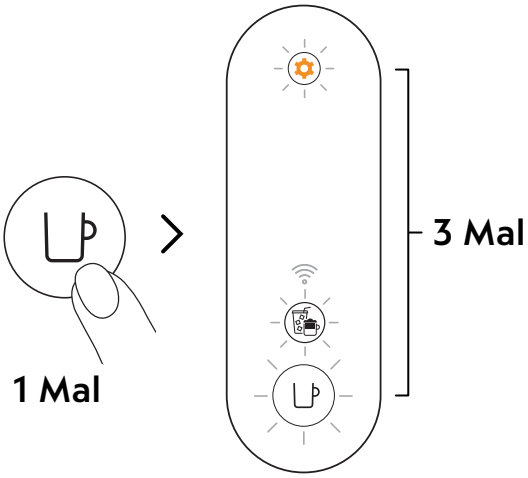

3 Drücken Sie einmal auf die Kaffeetaste, um zu bestätigen. Wenn alle drei Tasten dreimal blinken, bedeutet dies, dass die Maschine neu programmiert wurde und die Werkseinstellungen wiederhergestellt sind.

Sobald der Vorgang abgeschlossen ist (die Kontrollleuchte der Kaffeetaste sollte konstant weiss leuchten), ist die Maschine wieder betriebsbereit.

LÖSCHEN DER EINSTELLUNGEN UND ZURÜCKSETZEN DES GERÄTS

Mit diesem Vorgang können Sie Ihre Maschine vollständig neu programmieren, indem Sie die Werkseinstellungen wiederherstellen und alle benutzerdefinierten Einstellungen sowie Ihre Maschine aus der **Nespresso** Smart-App löschen.

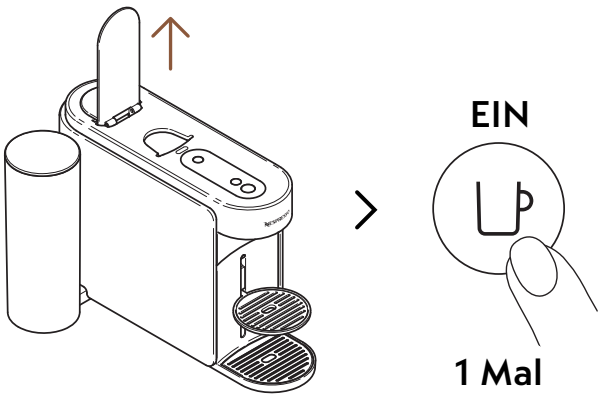

1 Öffnen Sie den Hebel an und schalten Sie die Maschine ein, indem Sie einmal auf die Kaffeetaste drücken

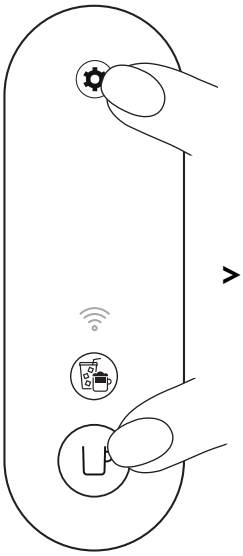

> 10 Sekunden

2 Halten Sie die Kaffee- und Wartungstaste mindestens 10 Sekunden lang gedrückt.

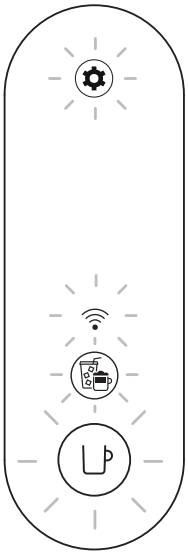

5 Mal

3 Wenn alle Tasten und die Verbindungsanzeige fünf Mal blinken, bedeutet dies, dass das Gerät **vollständig zurückgesetzt** wurde und die Werkseinstellungen wiederhergestellt sind.

Das Gerät schaltet sich aus, wenn der Vorgang abgeschlossen ist. Ihr Gerät ist nun aus Ihrer **Nespresso** Smart App gelöscht.

ÜBERSICHT DER KONTROLLLEUCHTEN

Möchten Sie mehr darüber erfahren, in welchen Situationen die Anzeigen und Tasten der Vertuo Up-Maschine blinken?
Sehen Sie sich das folgende Video an:

FEHLERBEHEBUNG

Die Kaffeetaste ist ausgeschaltet.

- Das Gerät schaltet sich nach 2 Minuten Nichtbenutzung automatisch aus. Drücken Sie einmal auf die Kaffeetaste, um sie einzuschalten.
- Überprüfen Sie den Anschluss und die Versorgungsspannung und stellen Sie sicher, dass diese mit den Angaben auf dem Typenschild des Geräts übereinstimmen.

Aus dem Kaffeeauslauf der Maschine fliesst kein Wasser/Kaffee.

- Vergewissern Sie sich, dass der Wassertank mit frischem Trinkwasser gefüllt und richtig positioniert ist.
- Vergewissern Sie sich, dass eine neue Vertuo-Kapsel richtig eingesetzt ist, dass der Hebel richtig heruntergedrückt ist, und drücken Sie dann einmal auf die Kaffeetaste, um Ihren Kaffee zuzubereiten.
- Öffnen Sie den Hebel der Maschine, um die Kapsel auszuwerfen, und reinigen Sie die Maschine gemäss den Anweisungen im Abschnitt „**Reinigung**“.
- Entkalken Sie die Maschine, insbesondere wenn die Kontrollleuchte der Wartungstaste dauerhaft orange leuchtet, gemäss den Anweisungen im Abschnitt „**Entkalken**“.

Der Kaffee ist nicht heiss genug.

- Es ist möglich, dass die Tassentemperatur der ersten Zubereitungen niedriger ist, insbesondere bei den Tassenlängen Ristretto und Espresso.
- Befolgen Sie die Anweisungen im Abschnitt „**Anmelden Ihres Geräts**“, um die Temperatur Ihres Kaffees in der **Nespresso** Smart App anzupassen.
- Mit dieser Maschine können Sie Ihre Tasse mit der Schnellspülfunktion vorwärmen (siehe Abschnitt „**Schnelles Spülen**“). Die Maschine bereitet dann etwa 40 ml (1,35 fl oz) heisses Wasser zu. Trinken Sie dieses Wasser nicht.
- Entkalken Sie die Maschine, insbesondere wenn die Kontrollleuchte der Wartungstaste dauerhaft orange leuchtet, gemäss den Anweisungen im Abschnitt „**Entkalken**“.

Mein Wasserauffangbehälter enthält zu viel Wasser/ flüssigen Kaffee.

- Aufgrund der Konstruktion und Technologie der Maschine kann es vorkommen, dass Sie nach jedem Brühvorgang eine geringe Menge Wasser/flüssigen Kaffee in der Tropfschale feststellen (einige ml pro Kaffee). Es ist wichtig, das Wasser/den flüssigen Kaffee jedes Mal aus der Auffangschale zu entfernen, wenn Sie den Behälter für gebrauchte Kapseln leeren, und die verschiedenen Teile mit einem milden, geruchsneutralen Reinigungsmittel zu reinigen und zu trocknen, bevor Sie sie wieder in die Maschine einsetzen.
- Wenn Sie die Kaffeetaste drücken, ohne eine Kapsel einzulegen, starten Sie die Schnellspülfunktion. Die Maschine bereitet dann etwa 40 ml (1,35 fl oz) heisses Wasser zu. Trinken Sie dieses Wasser nicht - 20 ml davon fliessen in den Wasserauffangbehälter.

Die Maschine scheint undicht zu sein.

- Aufgrund der Konstruktion und Technologie der Maschine kann es vorkommen, dass Sie nach jedem Brühvorgang eine geringe Menge Wasser/flüssigen Kaffee in der Tropfschale feststellen (einige ml pro Kaffee). Es ist wichtig, das Wasser/den flüssigen Kaffee jedes Mal aus der Auffangschale zu entfernen, wenn Sie den Behälter für gebrauchte Kapseln leeren, und die verschiedenen Teile mit einem milden, geruchsneutralen Reinigungsmittel zu reinigen und zu trocknen, bevor Sie sie wieder in die Maschine einsetzen.
- Wenn Sie die Kaffeetaste drücken, ohne eine Kapsel einzulegen, starten Sie die Schnellspülfunktion. Die Maschine bereitet dann etwa 40 ml (1,35 fl oz) heisses Wasser zu. Trinken Sie dieses Wasser nicht - 20 ml davon fliessen in den Wasserauffangbehälter.
- Überprüfen Sie, ob der Wassertank und das Wartungsmodul richtig positioniert sind.
- Überprüfen Sie, ob der Kapselbehälter voll ist, leeren Sie den Wasserauffangbehälter und überprüfen Sie, ob keine Kapseln in der Maschine stecken geblieben sind.

Der Kaffee fliesst ungewöhnlich.

- Zunächst einmal hängt die Durchflussgeschwindigkeit des Kaffees von der Kaffeesorte ab.
- Vergewissern Sie sich, dass eine neue Vertuo-Kapsel richtig eingesetzt ist, dass der Hebel richtig heruntergedrückt ist, und drücken Sie dann einmal auf die Kaffeetaste, um Ihren Kaffee zuzubereiten.
- Vergewissern Sie sich, dass der Wassertank richtig auf dem Gerät sitzt.
- Entkalken Sie die Maschine, insbesondere wenn die Kontrollleuchte der Wartungstaste dauerhaft orange leuchtet, gemäss den Anweisungen im Abschnitt „**Entkalken**“.

Die Zubereitung, die aus der Maschine fliesst, enthält nur Wasser.

- Wenn das Gerät den Barcode auf der Kapsel nicht lesen kann, gibt es 40 ml (1,35 fl oz) nicht trinkbares Wasser aus (schnelle Spülung).
  - Stellen Sie sicher, dass die Kapsel nicht beschädigt ist (einschliesslich Barcode). Es wird empfohlen, dieselbe Kapsel nicht mehr als einmal zu verwenden.
  - Versuchen Sie es erneut, indem Sie eine neue Kapsel des Vertuo Sortiments richtig einsetzen.
- Wenn das Problem weiterhin besteht, wenden Sie sich bitte an den **Nespresso**-Kundendienst.

Das Gerät schaltet sich aus.

- Das Gerät schaltet sich nach 2 Minuten Nichtbenutzung automatisch aus. Drücken Sie einmal auf die Kaffeetaste, um es einzuschalten. Das Gerät bleibt eingeschaltet, wenn Sie in der **Nespresso** Smart App navigieren. Siehe Abschnitt „**EIN/AUS**“, falls erforderlich.
- Die Maschine kann jederzeit manuell ausgeschaltet werden (wenn sie nicht benutzt wird), indem die Kaffeetaste etwa 1 Sekunde lang gedrückt gehalten wird. Alle Tasten und LEDs blinken einmal, bevor sich die Maschine ausschaltet.
- Überprüfen Sie den Anschluss und die Versorgungsspannung und stellen Sie sicher, dass diese mit den Angaben auf dem Typenschild des Geräts übereinstimmen.
- Trennen Sie das Gerät vom Stromnetz, warten Sie einige Sekunden und schliessen Sie es dann wieder an.

Es sind Kaffeereste in der Tasse.

- Vergewissern Sie sich, dass eine neue Vertuo-Kapsel richtig eingesetzt ist, dass der Hebel richtig heruntergedrückt ist, und drücken Sie dann einmal auf die Kaffeetaste, um Ihren Kaffee zuzubereiten. Bitte verwenden Sie die Kapseln nicht öfter als einmal.
- Reinigen Sie die Maschine gemäss den Anweisungen im Abschnitt „**Reinigung**“, wenn Sie Kaffeereste in der Tasse finden oder nachdem die Maschine längere Zeit nicht benutzt wurde.
- Entkalken Sie die Maschine, insbesondere wenn die Kontrollleuchte der Wartungstaste dauerhaft orange leuchtet, gemäss den Anweisungen im Abschnitt „**Entkalken**“.

Die Maschine gibt keinen Kaffee aus, aber die Taste „Kaffee“ leuchtet weiss.

- Überprüfen Sie, ob der Hebel richtig geschlossen ist.
- Vergewissern Sie sich, dass eine neue Vertuo Kapsel korrekt eingesetzt wurde, schliessen Sie den Hebel fest und drücken Sie einmal auf die Taste, um die Ausgabe zu starten.
- Wenn die Maschine verbunden ist, wird die Software möglicherweise automatisch aktualisiert. Öffnen Sie die **Nespresso** Smart App, um den Status der Maschine zu überprüfen, und/oder warten Sie etwa 5 Minuten.

Die Maschine gibt keinen Kaffee aus, die Kaffeetaste leuchtet orange.

- Füllen Sie den Wassertank mit frischem Trinkwasser, überprüfen Sie, ob er richtig positioniert ist, und drücken Sie einmal auf die Kaffeetaste, um den Brühvorgang zu starten.
- Entkalken Sie die Maschine, insbesondere wenn die Kontrollleuchte der Wartungstaste dauerhaft orange leuchtet, gemäss den Anweisungen im Abschnitt „**Entkalken**“.

Die Maschine hat kein Wasser mehr. Wie kann ich einen Kaffee zubereiten?

- Füllen Sie den Wassertank mit frischem Trinkwasser und drücken Sie einmal auf die Kaffeetaste, um den Brühvorgang neu zu starten. Die Tasse wird mit der fehlenden Menge aufgefüllt, wenn der Brühvorgang bereits gestartet war.

Die Kaffeetaste blinkt weiss, während die Maschine Kaffee ausgibt.

- Wenn der Kaffee normal fliesst, bedeutet dies, dass die Maschine ordnungsgemäss funktioniert.
- Wenn nur Wasser (ohne Kaffee) aus der Maschine austritt, bedeutet dies, dass Sie die kurze Spülung gestartet haben. Bitte befolgen Sie die Anweisungen im Abschnitt „**Schnelle Spülung**“.

Die Kontrollleuchte der Taste „Coffee Creations“ leuchtet weiss.

- Sie haben einmal auf die Taste „Coffee Creations“ gedrückt, wodurch ein Modus aktiviert wurde, in dem Sie Ihre eigenen Kaffeerezepte entwickeln können.
- Wenn Sie auf diese Taste klicken, erhalten Sie mit dieser Funktion einen konzentrierten Kaffee, der als Grundlage für alle gewünschten Rezepte mit Eiswürfel oder Milch dient.
- Um diese Taste zu deaktivieren, drücken Sie sie erneut, bevor Sie mit der Zubereitung beginnen.

Um diese Taste zu deaktivieren, drücken Sie sie erneut, bevor Sie mit der Zubereitung beginnen.

- Aufgrund der Tassenlänge können bestimmte Kapseln in diesem Modus nicht extrahiert werden (Ristrettos, Cold Brew Style, Carafe Pour-Over Style/Bianco Piccolo und Bianco Leggero, die bereits für Kaffeerezepte optimiert sind). Wir raten auch davon ab, diesen Modus mit Alto-Kapseln oder der Coffee+-Reihe zu verwenden.
- Um den Verlust Ihrer Kapsel zu verhindern, hat Ihre Maschine den Kaffee in der vorprogrammierten Tassenlänge zubereitet.

Das Volumen in der Tasse entspricht nicht dem von Nespresso voreingestellten Volumen.

- Es ist wahrscheinlich, dass das Volumen Ihrer Tasse angepasst wurde.
- Sie können das Volumen Ihrer Tasse manuell neu programmieren, indem Sie die Kaffeetaste so lange gedrückt halten, bis Sie das gewünschte Volumen erreicht haben, und dann die Kaffeetaste loslassen.
- Wenn Ihre Maschine verbunden ist, können Sie das Volumen der Tasse auch unter dem Abschnitt „**Temperatur und Kaffeemenge**“ in der **Nespresso** Smart App einstellen.
- Wenn Sie zu den von **Nespresso** voreingestellten Kaffeemengen zurückkehren möchten, können Sie die Einstellungen Ihrer Maschine zurücksetzen, indem Sie die Anweisungen im Abschnitt „**Meine Einstellungen zurücksetzen**“ befolgen.
- Wenn das Problem auch nach dem Zurücksetzen auf die Werkseinstellungen weiterhin besteht, wenden Sie sich bitte an den **Nespresso**-Kundendienst.

Wie kann ich nach Abschluss meiner Vorbereitungen Kaffee in meine Tasse füllen?

- Sie können Ihren Kaffee verlängern, indem Sie erneut die Kaffeetaste drücken, ohne die gebrauchte Kapsel auszuwerfen. Es wird erneut die gleiche Menge zubereitet. Wenn Sie die Zubereitung vor dem Ende des Brühvorgangs beenden möchten, drücken Sie erneut die Kaffeetaste.
- Wenn Sie das Volumen aller Ihrer Kaffeesorten erhöhen möchten:
  - Sie können das Volumen Ihrer Tasse manuell neu programmieren, indem Sie die Kaffeetaste so lange gedrückt halten, bis Sie das gewünschte Volumen erreicht haben, und dann die Kaffeetaste loslassen.
  - Wenn Ihre Maschine verbunden ist, können Sie das Volumen der Tasse auch unter dem Abschnitt „**Temperatur und Kaffeemenge**“ in der **Nespresso** Smart App einstellen.

Die Kontrollleuchte der Wartungstaste leuchtet orange.

- Entkalken Sie die Maschine gemäss den Anweisungen im Abschnitt „**Entkalken**“.
- Wir empfehlen die Verwendung des Entkalkungssets von **Nespresso**, um Schäden an der Maschine zu vermeiden. Bei weiteren Fragen zur Entkalkung wenden Sie sich bitte an den **Nespresso**-Kundendienst.

Die Wartungstaste leuchtet orange.

- Sie haben den Wartungsmodus aufgerufen, eine Schleife, die Ihnen die Interaktion mit der Wartung der Maschine erleichtern soll.
- In diesem Modus ist jede Farbkombination /jedes Piktogramm mit einer bestimmten Funktion verbunden:
  - Blaue Kaffeetaste leuchtet dauerhaft: Reinigung
  - Gelbe Kaffeetaste leuchtet dauerhaft: Entleeren der Düsen
  - Orangefarbene Kontrollleuchte der Kaffeetaste leuchtet dauerhaft: Entkalken
  - Anzeigen der Taste „Coffee Creations“ leuchten dauerhaft weiss: Setzen Sie die Einstellungen der Maschine zurück, indem Sie die Werkseinstellungen wiederherstellen (nur für benutzerdefinierte Einstellungen).
  - Weisse Kaffeetastenanzeige leuchtet dauerhaft und WLAN-Anzeige leuchtet: Aktivierung/Deaktivierung des Konnektivitätsmoduls.

- Um diesen Modus aufzurufen oder zu verlassen, drücken Sie die Bezugstaste mindestens 3 Sekunden lang (zum Aufrufen, bis die LED der Kaffeetaste blau leuchtet, und zum Verlassen, bis die LED der Kaffeetaste weiss leuchtet).
- Um die einzelnen Wartungsfunktionen zu starten, drücken Sie einfach einmal auf die Kaffeetaste und achten Sie dabei darauf, dass deren Farbe der gewünschten Aktion entspricht. Die Taste blinkt dann, bis der Vorgang abgeschlossen ist.
- Sobald Ihre Maschine verbunden ist, können Sie alle diese Wartungsvorgänge ganz einfach über die **Nespresso** Smart App verfolgen.

Die Anzeige der Kaffeetaste blinkt blau, orange oder gelb.

- Ihre Maschine befindet sich derzeit in der Wartungsphase.
- Verwenden Sie das Gerät nicht, bevor der Vorgang abgeschlossen ist.
  - Blaue Kaffeetaste leuchtet dauerhaft: Reinigung
  - Gelbe Kaffeetaste leuchtet dauerhaft: Entleeren der Düsen
  - Orangefarbene Kontrollleuchte der Kaffeetaste leuchtet dauerhaft: Entkalken

Die Kaffeetaste blinkt fünf Mal orange, wenn ich versuche, einen Wartungsvorgang zu starten (Reinigung, Entkalkung oder Entleerung der Düsen), und die Maschine startet den Vorgang nicht.

- Heben Sie den Hebel der Maschine an und senken Sie ihn wieder ab, um sicherzustellen, dass keine Kapsel eingelegt ist, und drücken Sie dann erneut die Kaffeetaste.

Heben Sie den Hebel der Maschine an und senken Sie ihn wieder ab, um sicherzustellen, dass keine Kapsel eingelegt ist, und drücken Sie dann erneut die Kaffeetaste.

- Füllen Sie den Tank mit frischem Trinkwasser, überprüfen Sie, ob er richtig auf der Maschine sitzt, und drücken Sie einmal auf die Kaffeetaste, um die Wartung zu starten.
- Wichtig: Sobald der Entkalkungsvorgang gestartet wurde, muss er mit den angegebenen Mengen abgeschlossen werden, um eine Blockierung zu vermeiden.

Wenn ich mein Gerät einschalte, leuchtet die WLAN-Anzeige auf.

- Sie können Ihre Maschine mit der **Nespresso** Smart App verbinden, um Ihr Vertuo-Erlebnis insgesamt zu verbessern.
- Mit der **Nespresso** Smart App können Sie:
  - die Tassenlänge und die Temperatur Ihres Kaffees individuell einstellen;
  - die Wartung Ihrer Maschine vereinfachen;
  - Entdecken Sie eine grosse Auswahl an Kaffeerezepten.
- Die WLAN-Anzeige blinkt, wenn Ihr Gerät noch nicht mit der **Nespresso** Smart App gekoppelt ist oder wenn die Verbindung unterbrochen wurde.
- Sie können Ihre Maschine ganz einfach koppeln, indem Sie den QR-Code auf dem Abtropfgitter der Maschine scannen, oder sie manuell koppeln, indem Sie die **Nespresso** Smart App öffnen, aktualisieren oder herunterladen.
- Wenn Sie Ihr Gerät nicht verbinden, blinkt die WLAN Anzeige jedes Mal, wenn Sie es einschalten.
- Wenn Sie das Konnektivitätsmodul deaktivieren möchten oder Ihr Land die Verbindung mit der **Nespresso** Smart App nicht unterstützt, lesen Sie bitte die Anweisungen im Abschnitt „**Konnektivitätsmodul deaktivieren/ reaktivieren**“.

Wenn ich mein Gerät einschalte, leuchtet die WLAN-Anzeige nicht.

- Ihr Konnektivitätsmodul wurde deaktiviert.
- Wenn Sie Ihre Maschine mit der **Nespresso** Smart App verbinden und Ihr Vertuo-Erlebnis insgesamt verbessern möchten, befolgen Sie die Anweisungen im Abschnitt „**Konnektivitätsmodul deaktivieren/ reaktivieren**“.

Wenn ich mein Gerät einschalte, leuchtet die WLAN Anzeige dauerhaft weiss.

- Ihre Maschine ist mit der **Nespresso** Smart App verbunden, was Ihr gesamtes Vertuo-Erlebnis verbessern sollte.
- Mit der **Nespresso** Smart App können Sie:
  - die Tassenlänge und die Temperatur Ihres Kaffees individuell einstellen;
  - die Wartung Ihrer Maschine vereinfachen;
  - Entdecken Sie eine grosse Auswahl an Kaffeerezepten.

Wie führt man einen vollständigen Reset durch und stellt die Werkseinstellungen wieder her?	• Dieser Vorgang programmiert Ihr Gerät vollständig neu, indem er die Werkseinstellungen wiederherstellt, alle benutzerdefinierten Einstellungen löscht und Ihr Gerät von der **Nespresso** Smart-App trennt. • Drücken Sie die Bezugstaste und die Kaffeetaste gleichzeitig mindestens 10 Sekunden lang. • Wenn Sie nur die benutzerdefinierten Einstellungen löschen möchten, befolgen Sie bitte die vereinfachte Vorgehensweise im Wartungsmodus.
Die Anzeige der Kaffeetaste blinkt rot (zwei schnelle Blinksignale, gefolgt von einer langen Pause, die sich kontinuierlich wiederholt).	• Die Maschine zeigt einen Fehler an. – Bitte warten Sie einige Sekunden, bevor Sie die Maschine wieder benutzen. – Trennen Sie das Gerät vom Stromnetz, warten Sie einige Sekunden und schliessen Sie es dann wieder an. – Wenn das Problem weiterhin besteht, wenden Sie sich bitte an den **Nespresso**-Kundendienst.
Die Anzeige der Kaffeetaste blinkt schnell rot; die Anzeige der Taste „Kaffeekreationen“ und die WLAN-Anzeige blinken schnell weiss, dann schaltet sich das Gerät aus.	• Die Maschine stoppt nach einem Fehler oder nach dem Abkühlen.
Die Anzeige der Kaffeetaste blinkt orange (zwei Mal schnell blinken, dann einmal lang blinken).	• Die Maschine zeigt nach einer unsachgemässen Verwendung (z.B. wenn Sie den Hebel angehoben haben, während der Kaffee zubereitet wurde) eine Notabschaltung an. Um Schäden an der Maschine zu vermeiden, raten wir davon ab, den Hebel während der Zubereitung anzuheben.
Die Anzeige der Kaffeetaste blinkt 2 Sekunden lang rot.	• Das Gerät kühlt nach einer Überhitzung ab. Lassen Sie es angeschlossen und warten Sie etwa 10 Minuten, bevor Sie es wieder verwenden.
Die Anzeige der Kaffeetaste leuchtet violett.	• Ihre Maschine befindet sich im Servicemodus. Bitte wenden Sie sich an den **Nespresso**-Kundendienst.

TECHNISCHE SPEZIFIKATIONEN

Leistung	**CH:** 230 V, 50/60 Hz, 1020 W **EU/AU/ME/KR/ZA:** 220–240 V, 50/60 Hz, 940–1100 W **BR3:** 220 V, 60 Hz, 940 W **MX, BR:** 127 V, 60 Hz, 1130 W **CL:** 220 V, 50/60 Hz, 940 W **CN:** 220 V, 50 Hz, 940 W **JP:** 100 V, 50/60 Hz, 990 W **TW:** 110 V, 60 Hz, 1130 W
Frequenz	Bluetooth® (LE) 2,402–2,480 GHz Wi-Fi® 2,412–2,472 GHz • BR3/MX/TW : 2,412–2,462 GHz • CN : 2,400–2,4835 GHz • JP : 2,412–2,484 GHz
RF-Ausgangsleistung (EIRP)	Bluetooth® max. 7,82 dBm (EIRP) und Wi-Fi® < 20 dBm (EIRP)
Standby-Modus	0.099 W/h
Energiesparmodus	Automatische Abschaltung nach 2 Minuten
Aufheizdauer	3 Sekunden
Abnehmbarer Becherhalter	3 Positionen
Kabellänge ab Maschine	**MX :** 100 cm (+/– 2 cm) / 39,3 in (+/– 0,8 in) **Andere**: 80 cm (+/– 2 cm) / 31 in (+/– 0,8 in)
Gewicht der Maschine	~ 4 kg/8,8 lbs
Fassungsvermögen des Wassertanks	1,4 l/47,3 fl oz
Abmessungen (L x B x H)	12 x 49,4 x 25,7 cm / 4,7 x 19,45 x 10,12 in
Fassungsvermögen des Wassertanks	18 Espresso-Kapseln oder 13 Mug-Kapseln

MASCHINENCODES

Nespresso	MC1, MD1
Breville	BNV620/BNV650
Delonghi	ENV200
Krups	XN940, XN941
Sage	SNV620, SNV650

EL

ΑΣΦΑΛΕΙΑ

ΑΝΑΚΑΛΥΠΤΩ ΤΗ ΜΗΧΑΝΗ ΜΟΥ

ΠΡΩΤΗ ΧΡΗΣΗ

ΠΡΟΣΑΡΜΟΓΗ ΤΩΝ ΣΤΙΓΜΩΝ ΚΑΦΕ ΜΟΥ

ΣΥΝΤΗΡΗΣΗ

ΡΥΘΜΙΣΕΙΣ ΜΗΧΑΝΗΣ

ΚΑΤΑΝΟΗΣΗ ΦΩΤΕΙΝΩΝ ΕΝΔΕΙΞΕΩΝ

ΑΝΤΙΜΕΤΩΠΙΣΗ ΠΡΟΒΛΗΜΑΤΩΝ

ΤΕΧΝΙΚΑ ΧΑΡΑΚΤΗΡΙΣΤΙΚΑ

ΑΣΦΑΛΕΙΑ

ΠΡΟΣΟΧΗ: Πριν χρησιμοποιήσετε τη μηχανή, διαβάστε το φυλλάδιο με **τις οδηγίες ασφαλείας** για να αποφύγετε πιθανό κίνδυνο τραυματισμού ή βλάβης.
Διαβάστε πρώτα τις οδηγίες ασφαλείας για να αποφύγετε κίνδυνο ηλεκτροπληξίας και πυρκαγιάς. Βεβαιωθείτε ότι η πρίζα είναι γειωμένη κατά τη σύνδεση της μηχανής σας.

Κατά το άνοιγμα της συσκευασίας, αφαιρέστε τη μεμβράνη πλαστικού που καλύπτει τη μηχανή.

ΔΙΑΘΕΣΗ ΑΠΟΡΡΙΜΜΑΤΩΝ ΚΑΙ ΠΡΟΣΤΑΣΙΑ ΤΟΥ ΠΕΡΙΒΑΛΛΟΝΤΟΣ

Αυτή η συσκευή συμμορφώνεται με την ευρωπαϊκή Οδηγία 2012/19/ΕΚ. Η συσκευή και η συσκευασία της περιέχουν ανακυκλώσιμα υλικά. Η συσκευή περιέχει πολύτιμα υλικά που μπορούν να ανακτηθούν ή να ανακυκλωθούν. Ο διαχωρισμός των υπόλοιπων άχρηστων υλικών σε διαφορετικούς τύπους διευκολύνει την ανακύκλωση των πολύτιμων πρώτων υλών. Παραδώστε τη συσκευή σε ένα σημείο συλλογής. Μπορείτε να βρείτε πληροφορίες για τη διάθεση των απορριμμάτων από τους τοπικούς φορείς.

ΑΝΑΚΑΛΥΠΤΩ ΤΗ ΜΗΧΑΝΗ ΜΟΥ

ΕΠΙΣΚΟΠΗΣΗ ΜΗΧΑΝΗΣ

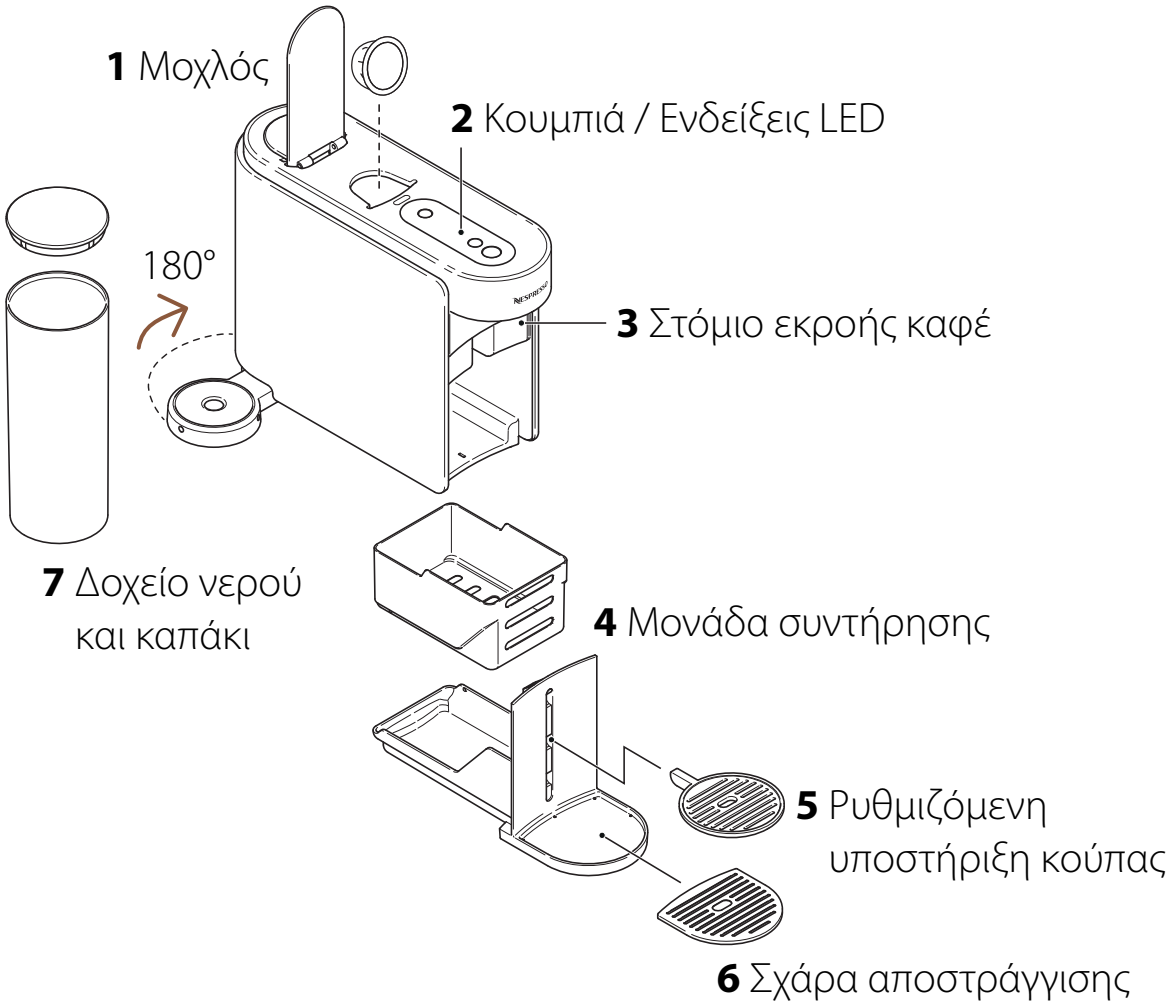

Παρακαλούμε να μην τοποθετείτε τα αποσπώμενα μέρη στο πλυντήριο πιάτων.

ΚΟΥΜΠΙΑ / ΕΝΔΕΙΞΕΙΣ LED

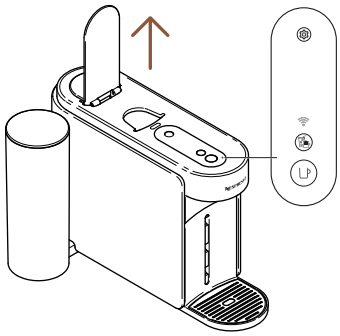

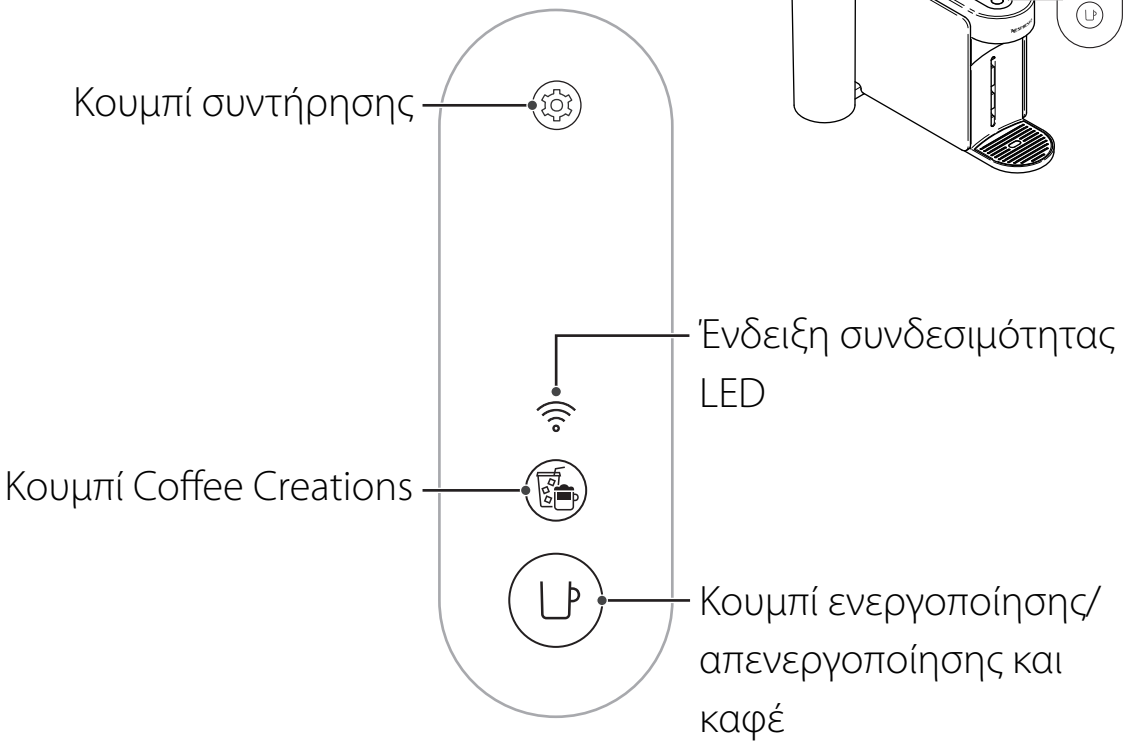

ΠΕΡΙΕΧΟΜΕΝΟ ΣΥΣΚΕΥΑΣΙΑΣ

1 Μηχανή καφέ Vertuo Up
2 Σετ καψουλών **Nespresso** (12 κάψουλες)
3 Εγχειρίδιο χρήστη
4 Οδηγίες ασφάλειας και Εγγύηση
5 Αυτοκόλλητο συνδεσιμότητας
6 Αυτοκόλλητο έκπλυσης

Άνοιγμα συσκευασίας: Ενδέχεται να υπάρχει λίγη σκόνη στην επιφάνεια της μηχανής λόγω των ανακυκλωμένων υλικών που χρησιμοποιούνται στη συσκευασία. Αυτό δεν είναι επικίνδυνο, απλώς καθαρίστε με ένα μαλακό πανί.

ΑΝΟΙΓΜΑ / ΚΛΕΙΣΙΜΟ

ΑΝΟΙΓΜΑ

Ανοίξτε τον μοχλό

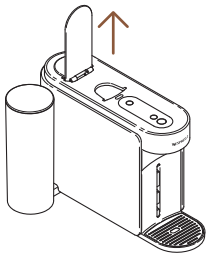

ΚΛΕΙΣΙΜΟ

Κλείστε τον μοχλό

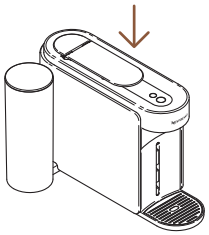

Το άνοιγμα ή το κλείσιμο του μοχλού δεν ενεργοποιεί τη μηχανή. Δεν θα μπορέσετε να ξεκινήσετε παρασκευή καφέ αν δεν έχετε κλείσει σωστά τον μοχλό. Για τη σωστή χρήση της μηχανής, συνιστούμε να ανοίγετε τον μοχλό μόνο αφού ολοκληρωθεί πλήρως η εκχύλιση (όταν το κουμπί καφέ παραμένει σταθερά λευκό). Ανοίγοντας τον μοχλό, αφαιρείται αυτόματα η χρησιμοποιημένη κάψουλα μετά την εκχύλιση.

ΑΦΑΙΡΕΣΗ ΚΑΙ ΚΑΘΑΡΙΣΜΟΣ ΤΗΣ ΜΟΝΑΔΑΣ ΣΥΝΤΗΡΗΣΗΣ

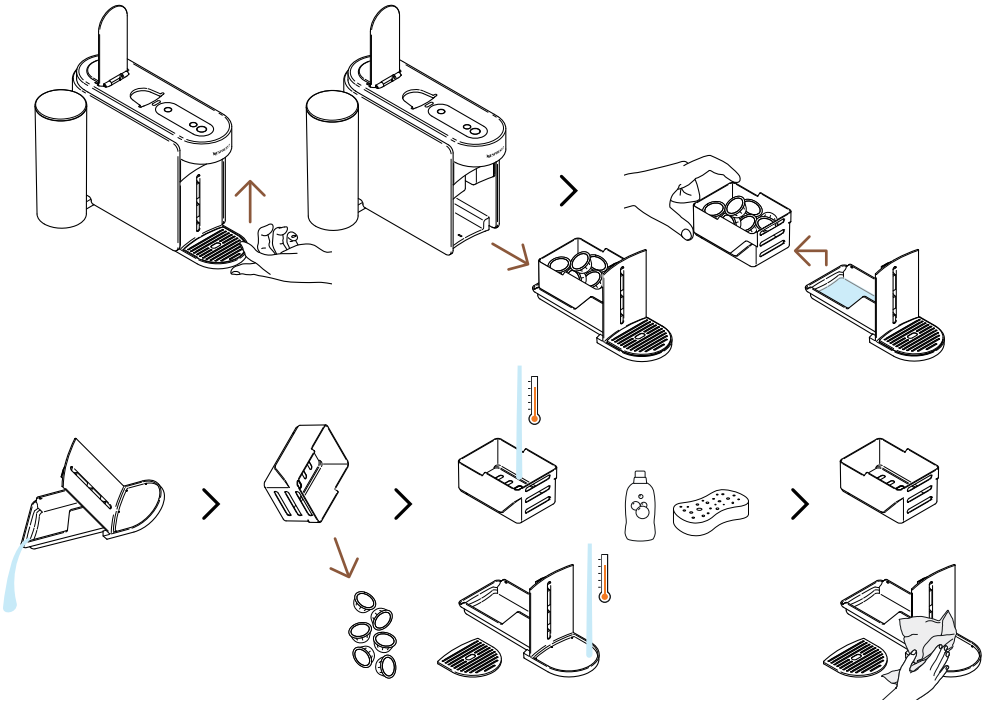

Για να αφαιρέσετε τη μονάδα συντήρησης, σηκώστε την απαλά προς τα πάνω. Χωρίστε προσεκτικά το καλάθι των χρησιμοποιημένων καψουλών από τα υπόλοιπα μέρη, ανακυκλώστε τις κάψουλες και αδειάστε τυχόν υπολείμματα καφέ/νερού. Πλύνετε τα εξαρτήματα με ζεστό νερό και ήπιο, άοσμο απορρυπαντικό. Στεγνώστε τα καλά, συναρμολογήστε τα προσεκτικά και τοποθετήστε τα ξανά στη μηχανή.

ΚΥΚΛΟΣ ΛΕΙΤΟΥΡΓΙΑΣ ΣΥΝΤΗΡΗΣΗΣ

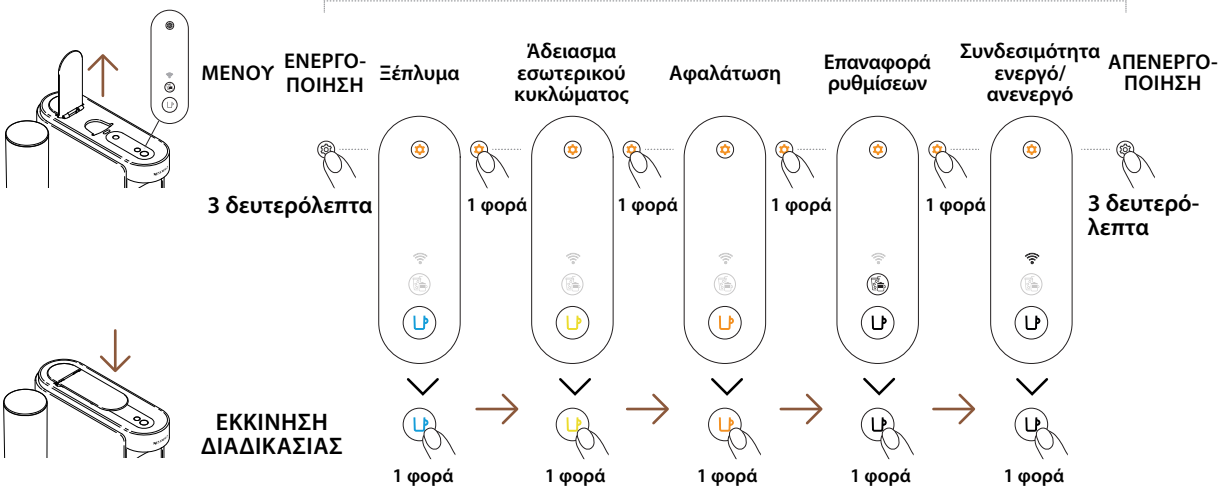

ΠΡΩΤΗ ΧΡΗΣΗ

ΕΝΕΡΓΟΠΟΙΗΣΗ / ΑΠΕΝΕΡΓΟΠΟΙΗΣΗ

ΕΝΕΡΓΟΠΟΙΗΣΗ

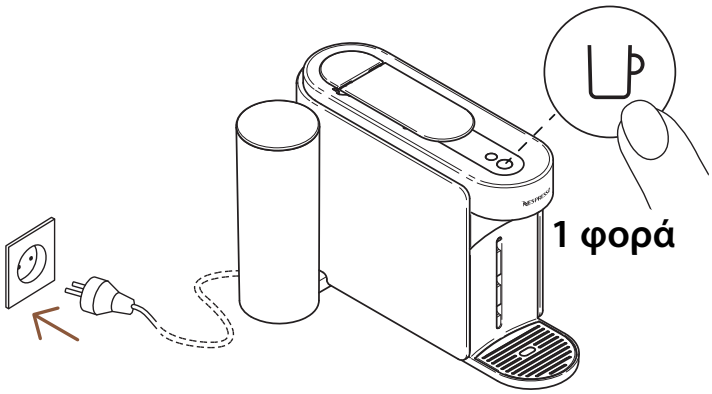

Όταν η μηχανή είναι συνδεδεμένη στην πρίζα, πατήστε μία φορά το κουμπί καφέ για να την ενεργοποιήσετε.

Το κουμπί καφέ θα ανάψει για 3 δευτερόλεπτα ενώ η μηχανή θερμαίνεται. Όταν το φως παραμείνει σταθερό, η μηχανή είναι έτοιμη για χρήση.

ΑΠΕΝΕΡΓΟΠΟΙΗΣΗ

Αυτόματη απενεργοποίηση | **Χειροκίνητη απενεργοποίηση**

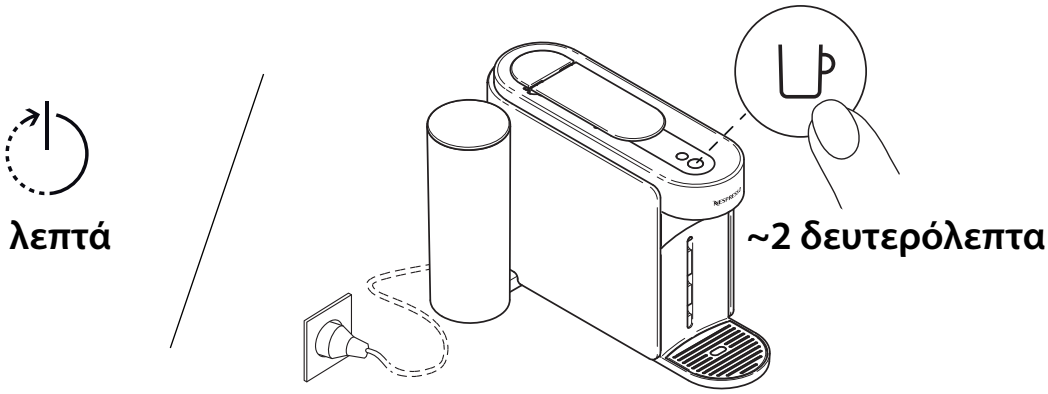

Για εξοικονόμηση ενέργειας, η μηχανή θα απενεργοποιείται αυτόματα μετά από περίπου 2 λεπτά αδράνειας.

Η μηχανή μπορεί να απενεργοποιηθεί χειροκίνητα οποιαδήποτε στιγμή (εκτός χρήσης), πατώντας και κρατώντας πατημένο το κουμπί για ~2 δευτερόλεπτα. Η μηχανή θα σβήσει όταν όλα τα κουμπιά και το LED χαμηλώσουν.

Αν έχετε συνδέσει τη μηχανή σας, σημειώστε ότι μια τελική ενημέρωση δεδομένων μπορεί να σταλεί στην εφαρμογή **Nespresso** Smart App μετά την απενεργοποίηση. Αυτό μπορεί να διαρκέσει μερικά δευτερόλεπτα.

ΣΥΝΔΕΣΤΕ ΤΗ ΜΗΧΑΝΗ ΣΑΣ

"ΓΙΑΤΙ ΝΑ ΣΥΝΔΕΣΕΤΕ ΤΗ ΜΗΧΑΝΗ ΣΑΣ;

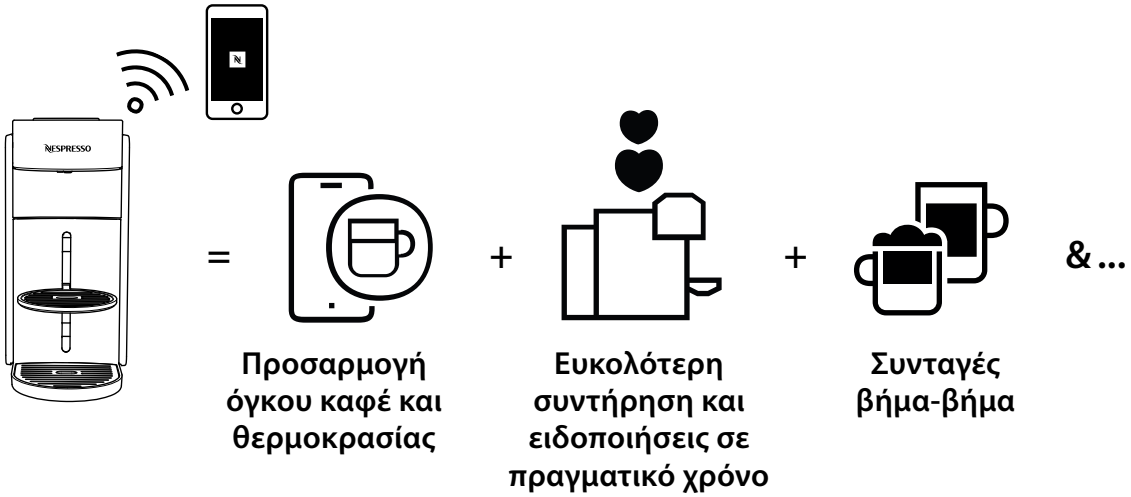

- **Προσαρμογή όγκου καφέ και θερμοκρασίας:** Ρυθμίστε το μέγεθος φλιτζανιού και προσαρμόστε τη θερμοκρασία του καφέ σας, με αποκλειστικό έλεγχο θερμοκρασίας διαθέσιμο μόνο μέσω της εφαρμογής.
- **Ευκολότερη συντήρηση και ειδοποιήσεις σε πραγματικό χρόνο:** Απολαύστε εύκολο καθαρισμό και αφαλάτωση απευθείας μέσω της εφαρμογής. Επωφεληθείτε από τις αναβαθμίσεις της μηχανής με τις πιο πρόσφατες λειτουργίες για μια απρόσκοπτη εμπειρία.
- **Συνταγές βήμα-βήμα:** Ανακαλύψτε από κλασικές συνταγές καφέ έως τις πιο μοντέρνες δημιουργίες.

ΠΩΣ ΝΑ ΣΥΝΔΕΣΕΤΕ ΤΗ ΜΗΧΑΝΗ ΣΑΣ;

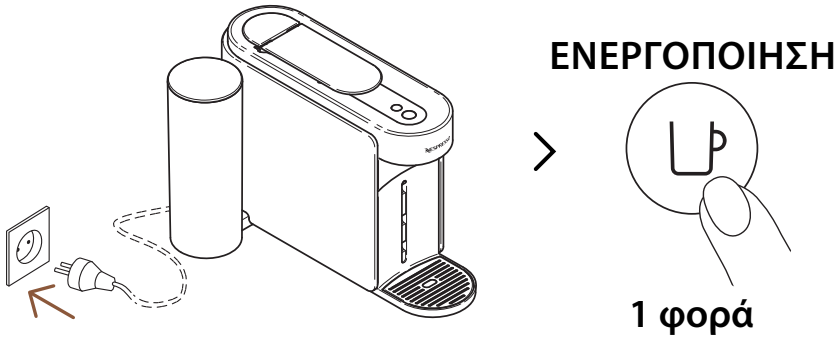

1 Για να συνδέσετε τη μηχανή σας, συνδέστε την στο ρεύμα, ενεργοποιήστε την πατώντας μία φορά το κουμπί καφέ.

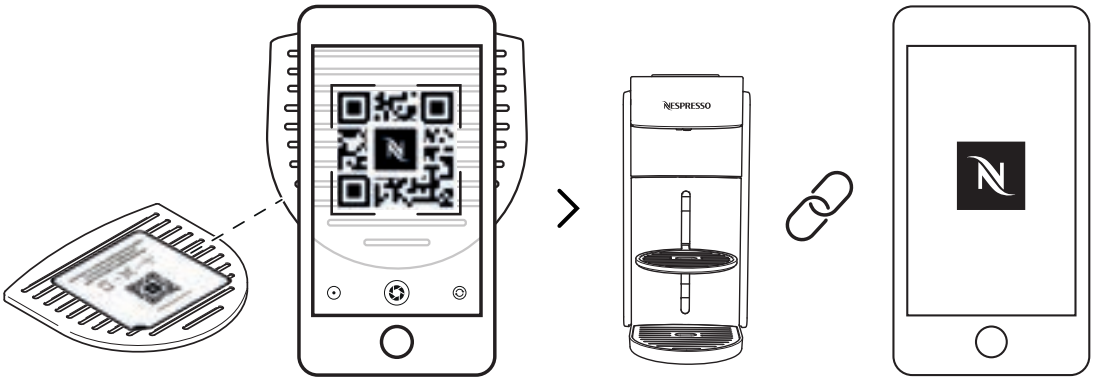

2 Σαρώστε το QR Code που βρίσκεται στη σχάρα αποστράγγισης ή ανοίξτε την εφαρμογή **Nespresso** Smart App για ζεύξη.

- Αν έχετε ήδη κατεβάσει την εφαρμογή **Nespresso** Smart App, θα ανοίξει αυτόματα. Αν δεν έχετε την **Nespresso** Smart App, θα σας ζητηθεί να την κατεβάσετε.
- Αν δεν συνδέσετε τη μηχανή, το LED συνδεσιμότητας θα αναβοσβήνει κάθε φορά που την ενεργοποιείτε.
- Αν θέλετε να απενεργοποιήσετε τη μονάδα συνδεσιμότητας ή αν η χώρα σας δεν υποστηρίζει σύνδεση με την εφαρμογή **Nespresso** Smart App, ανατρέξτε στην παρακάτω ενότητα «**Απενεργοποίηση / Επανενεργοποίηση της μονάδας συνδεσιμότητας**».

ΑΠΕΝΕΡΓΟΠΟΙΗΣΗ / ΕΠΑΝΕΝΕΡΓΟΠΟΙΗΣΗ ΤΗΣ ΜΟΝΑΔΑΣ ΣΥΝΔΕΣΙΜΟΤΗΤΑΣ

Η μηχανή διαθέτει ενσωματωμένη μονάδα συνδεσιμότητας, ενεργοποιημένη εξ ορισμού. Σας δίνει πρόσβαση σε πρόσθετες λειτουργίες, βελτιώνοντας την εμπειρία καφέ. Για να την απενεργοποιήσετε, ακολουθήστε τα παρακάτω βήματα:

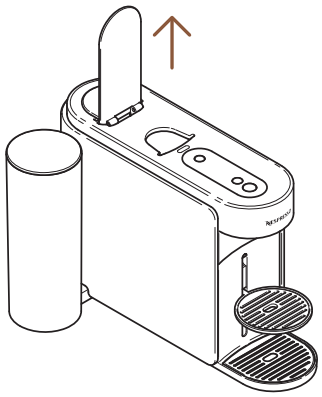

ΕΝΕΡΓΟΠΟΙΗΣΗ

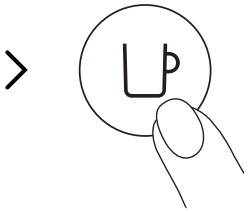

1 φορά

1 Ανοίξτε τον μοχλό και ενεργοποιήστε τη μηχανή πατώντας μία φορά το κουμπί καφέ.

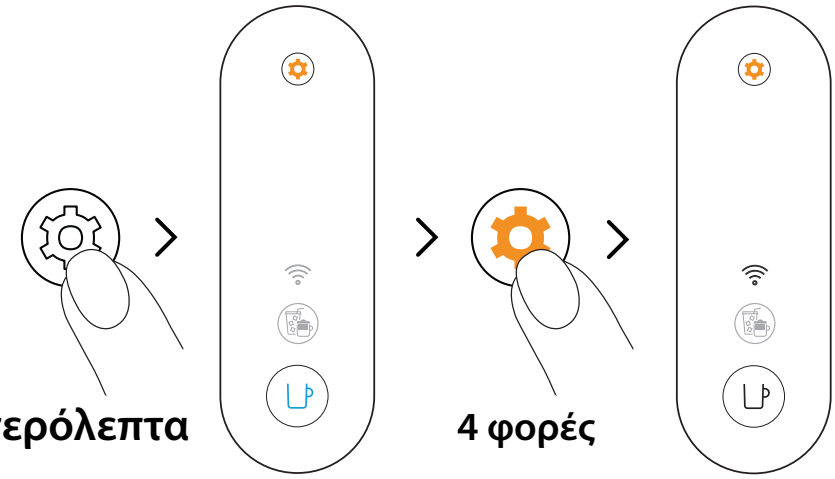

2 Πατήστε παρατεταμένα το κουμπί συντήρησης για τουλάχιστον 3 δευτερόλεπτα. Όταν το κουμπί καφέ γίνει σταθερά μπλε, αφήστε το και πατήστε το κουμπί συντήρησης 4 φορές ξανά. Το κουμπί καφέ και το LED συνδεσιμότητας θα γίνουν σταθερά λευκά.

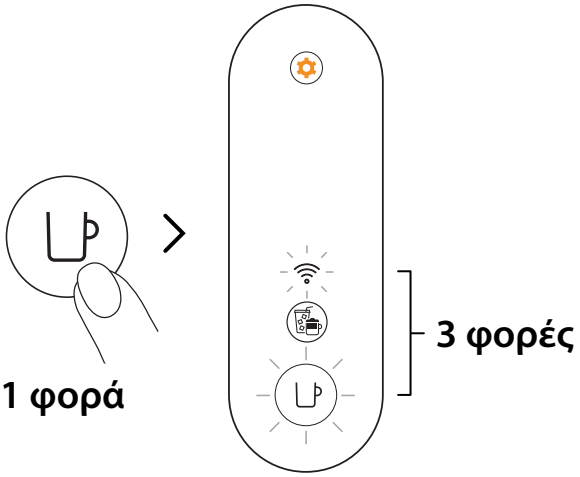

3 Πατήστε μία φορά το κουμπί καφέ για επιβεβαίωση. Το κουμπί καφέ και το LED συνδεσιμότητας θα αναβοσβήσουν 3 φορές για να επιβεβαιώσουν ότι η μονάδα συνδεσιμότητας έχει απενεργοποιηθεί. Με την ολοκλήρωση της διαδικασίας, η μηχανή θα απενεργοποιηθεί.

Αν θέλετε να επανενεργοποιήσετε τη μονάδα συνδεσιμότητας, μπορείτε να ακολουθήσετε τα ίδια βήματα.

ΠΡΩΤΟ ΞΕΠΛΥΜΑ / ΚΑΘΑΡΙΣΜΟΣ

Συνιστούμε να καθαρίσετε τη μηχανή σας πριν από την πρώτη χρήση. Όλες οι διαδικασίες μπορούν να καθοδηγηθούν εύκολα μέσω της εφαρμογής **Nespresso** Smart App, μόλις συνδεθεί η μηχανή.

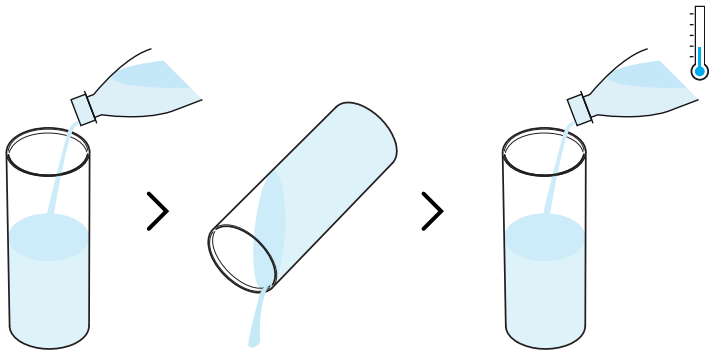

1 Ξεπλύνετε το δοχείο νερού πριν το γεμίσετε μόνο με φρέσκο πόσιμο νερό (0,5 L / 17 fl oz).

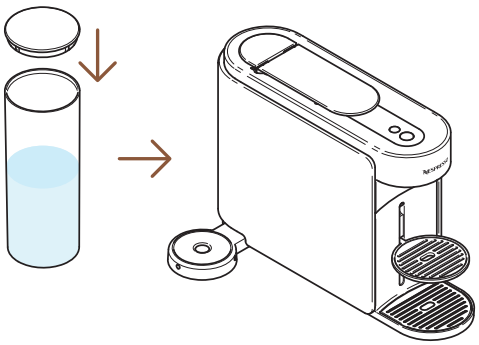

2 Κλείστε το δοχείο νερού με το καπάκι και τοποθετήστε το ξανά στη θέση του στη μηχανή.

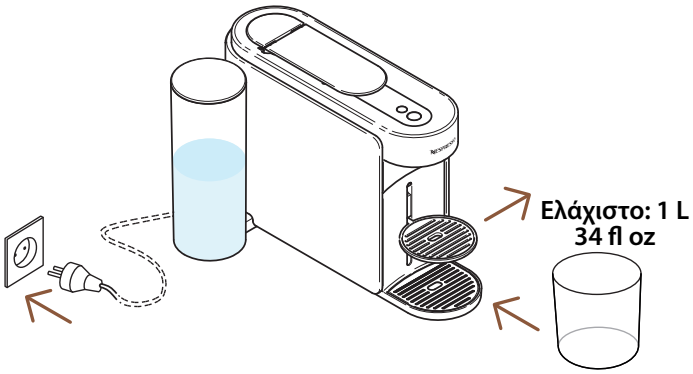

3 Συνδέστε τη μηχανή, αφαιρέστε τη βάση φλιτζανιού και τοποθετήστε ένα άδειο δοχείο (τουλάχιστον 1 L / 34 fl oz) κάτω από την έξοδο καφέ.

ΕΝΕΡΓΟΠΟΙΗΣΗ

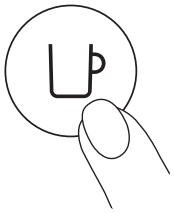

1 φορά

4 Ενεργοποιήστε τη μηχανή πατώντας μία φορά το κουμπί καφέ.

5 Ανοίξτε τον μοχλό της μηχανής. Πατήστε και κρατήστε πατημένο το κουμπί συντήρησης για τουλάχιστον 3 δευτερόλεπτα. Αφήστε το όταν το κουμπί καφέ ανάψει σταθερά μπλε.

Για να εξέλθετε από τη λειτουργία συντήρησης πριν ξεκινήσει οποιαδήποτε διαδικασία, κρατήστε ξανά πατημένο το κουμπί συντήρησης για τουλάχιστον 3 δευτερόλεπτα.

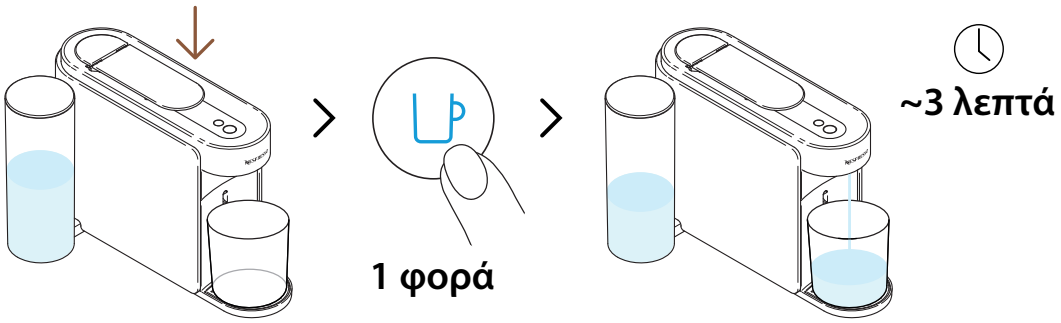

6 Κλείστε τον μοχλό και πατήστε το μπλε κουμπί καφέ μία φορά για να ξεκινήσει η διαδικασία πρώτου ξεπλύματος.

Η μηχανή θα ξεκινήσει το ξέπλυμα και η διαδικασία μπορεί να διαρκέσει έως και 3 λεπτά.

Ενδέχεται να συσσωρευτεί νερό στη μονάδα συντήρησης κατά το ξέπλυμα.

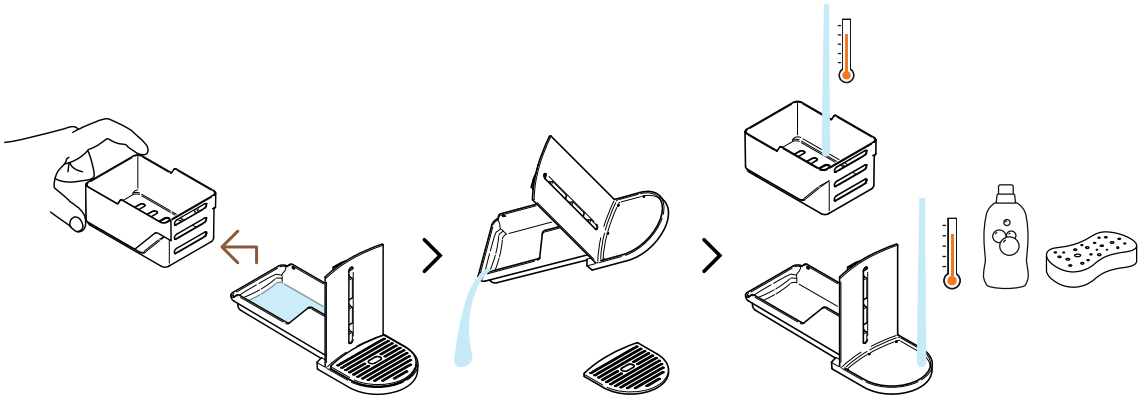

7 Χωρίστε το καλάθι καψουλών από τα υπόλοιπα μέρη και αδειάστε το νερό. Πλύνετε τη μονάδα συντήρησης με ζεστό νερό και ήπιο άοσμο απορρυπαντικό.

ΠΡΟΣΟΧΗ: Μην χρησιμοποιείτε ισχυρά ή λειαντικά καθαριστικά ή διαλυτικά. Μην τοποθετείτε τη μηχανή σε πλυντήριο πιάτων. Μην βυθίζετε ποτέ τη συσκευή ή μέρος της σε νερό.

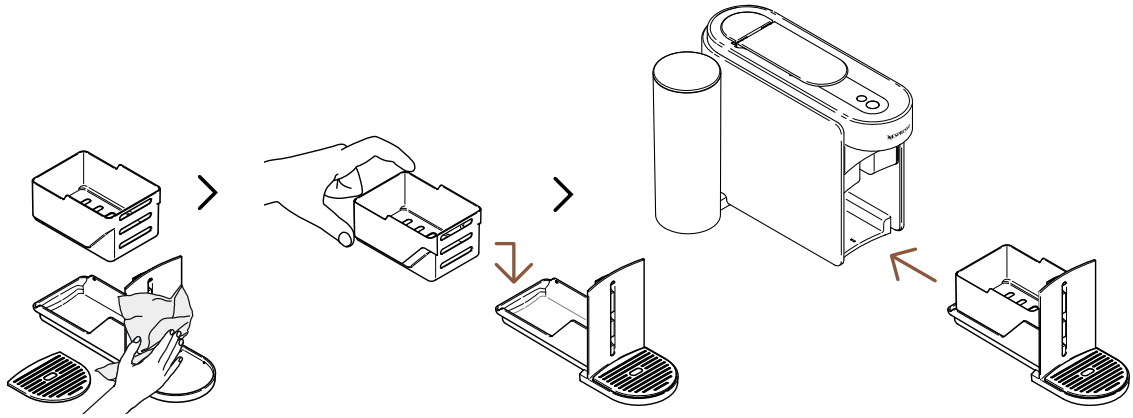

8 Στεγνώστε τη μονάδα συντήρησης με καθαρό, φρέσκο πανί και τοποθετήστε την ξανά στη μηχανή.

Η μηχανή θα επιστρέψει σε λειτουργία ετοιμότητας όταν ολοκληρωθεί η διαδικασία (κουμπί καφέ σταθερά λευκό).

ΠΡΟΣΟΧΗ: Χρησιμοποιείτε πάντα μαλακά πανιά για τον καθαρισμό της μηχανής.

ΤΟ ΣΥΣΤΗΜΑ VERTUO

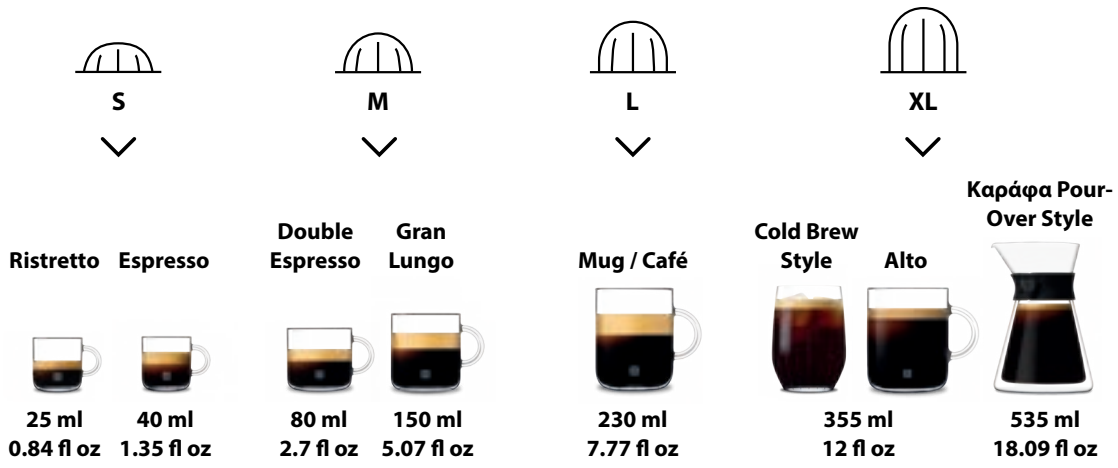

Ανακαλύψτε ολόκληρη τη συλλογή αξεσουάρ στο **www.nespresso.com**

ΠΡΟΕΤΟΙΜΑΣΙΑ ΚΑΦΕ VERTUO

Vertuo: Ασύγκριτη Εμπειρία Καφέ Εξερευνήστε έναν κόσμο στυλ καφέ με το πάτημα ενός κουμπιού, ανακαλύπτοντας τους 12 πιο δημοφιλείς καφέδες που διατίθενται με τη μηχανή σας.

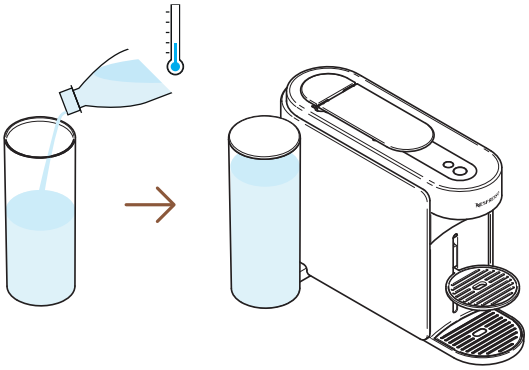

1 Γεμίστε το δοχείο νερού με φρέσκο πόσιμο νερό, κλείστε το με το καπάκι και τοποθετήστε το ξανά στη θέση του.

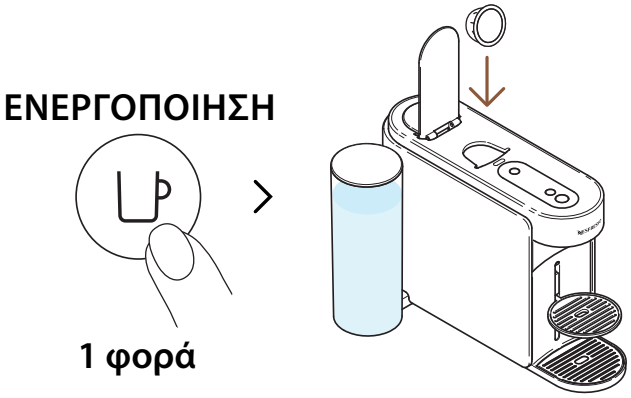

2 Ενεργοποιήστε τη μηχανή πατώντας μία φορά το κουμπί καφέ. Ανοίξτε τον μοχλό της μηχανής και τοποθετήστε μία κάψουλα Vertuo.

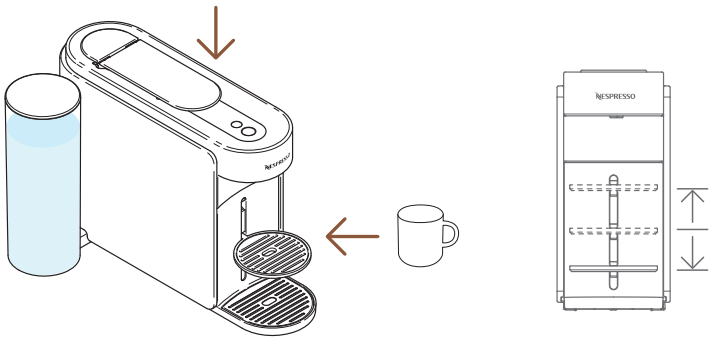

3 Κλείστε τον μοχλό της μηχανής και τοποθετήστε ένα φλιτζάνι.

Για να αποφύγετε την υπερχείλιση, προσαρμόστε το μέγεθος φλιτζανιού σύμφωνα με τον όγκο της επιλεγμένης κάψουλας (προκαθορισμένο ή εξατομικευμένο). Η βάση φλιτζανιού μπορεί να ρυθμιστεί ώστε να χωράει το μέγεθος φλιτζανιού σας.

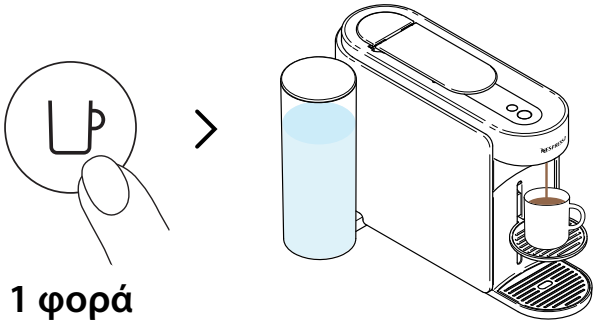

1 φορά

4 Ξεκινήστε την εκχύλιση πατώντας μία φορά το κουμπί καφέ.

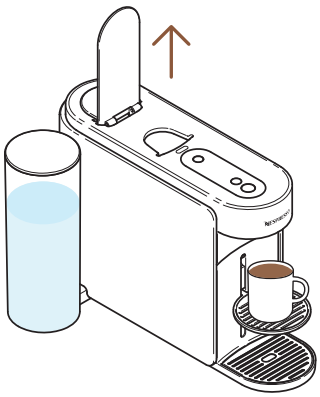

5 Όταν ολοκληρωθεί η εκχύλιση, ανοίξτε τον μοχλό της μηχανής για να απορρίψετε την κάψουλα και απολαύστε τον καφέ σας.

Μπορείτε να σταματήσετε την εκχύλιση οποιαδήποτε στιγμή πατώντας μία φορά το κουμπί καφέ. Για τη σωστή χρήση της μηχανής, συνιστούμε να ανοίγετε τον μοχλό μόνο αφού η εκχύλιση ολοκληρωθεί πλήρως (όταν το κουμπί καφέ παραμένει σταθερά λευκό). Ανοίγοντας τον μοχλό, απομακρύνεται αυτόματα η χρησιμοποιημένη κάψουλα μετά την εκχύλιση. Ενδέχεται να παραμείνει καφές/νερό στη μονάδα συντήρησης. Αδειάστε το καλάθι καψουλών εάν χρειάζεται, μαζί με τυχόν υπολείμματα καφέ/νερού.

ΠΡΟΣΑΡΜΟΓΗ ΤΩΝ ΣΤΙΓΜΩΝ ΚΑΦΕ ΜΟΥ

ΛΕΙΤΟΥΡΓΙΑ COFFEE CREATIONS

Παρασκευάστε εύκολα τον συμπυκνωμένο καφέ με ρυθμιζόμενη θερμοκρασία για συνταγές με βάση τον πάγο και το γάλα.

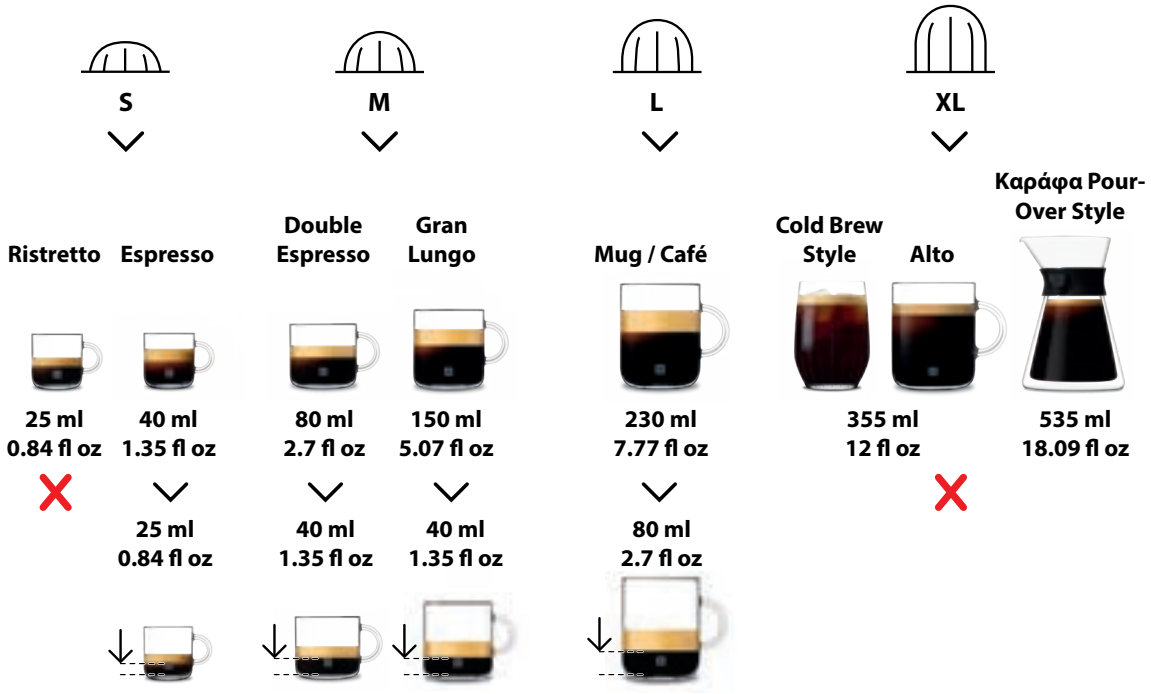

Για να απολαύσετε πλήρως τα οφέλη, συνιστούμε να παρασκευάζετε την σειρά Coffee+ μόνο με τα επίσημα μεγέθη φλιτζανιού. Για καλύτερα αποτελέσματα, δεν συνιστούμε την παρασκευή Ristretto, XL (Alto Ambrato, Alto Onice), Cold Brew Style και Carafe Pour Over Style με αυτή τη λειτουργία.

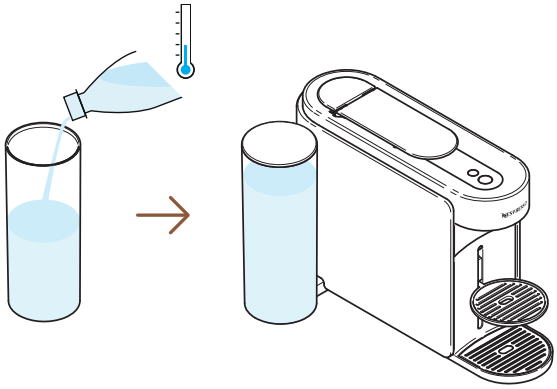

1 Γεμίστε το δοχείο νερού με φρέσκο πόσιμο νερό, κλείστε το με το καπάκι και τοποθετήστε το ξανά στη θέση του.

ΕΝΕΡΓΟΠΟΙΗΣΗ

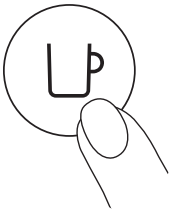

1 φορά

2 Ενεργοποιήστε τη μηχανή πατώντας μία φορά το κουμπί καφέ.

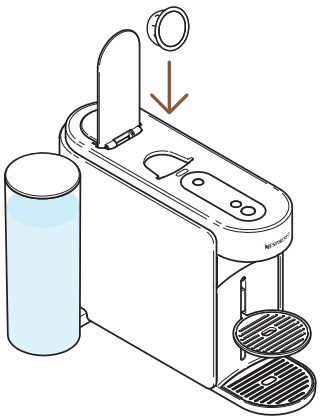

3 Ανοίξτε τον μοχλό της μηχανής και τοποθετήστε μία κάψουλα Vertuo συμβατή με αυτή τη λειτουργία.

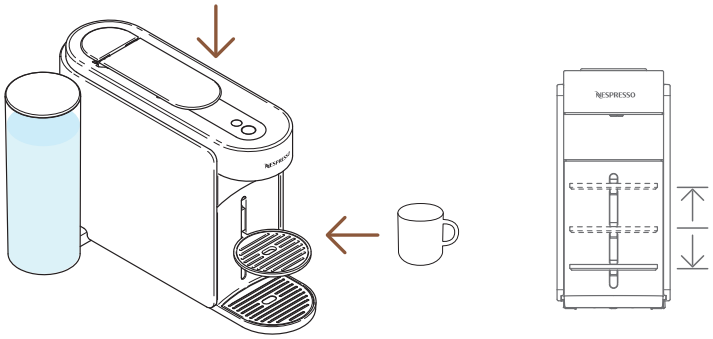

4 Κλείστε τον μοχλό της μηχανής και τοποθετήστε ένα φλιτζάνι.

Για να αποφύγετε την υπερχείλιση, προσαρμόστε το μέγεθος φλιτζανιού σύμφωνα με τον όγκο της επιλεγμένης κάψουλας (προκαθορισμένο ή εξατομικευμένο). Η βάση φλιτζανιού μπορεί να ρυθμιστεί ώστε να χωράει το μέγεθος φλυτζανιού σας.

1 φορά

5 Για να ξεκινήσει αυτή η συμπυκνωμένη εκχύλιση, πατήστε μία φορά το κουμπί Coffee Creations.

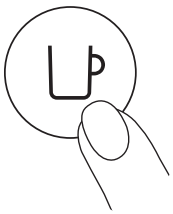

1 φορά

6 Ξεκινήστε την εκχύλιση πατώντας μία φορά το κουμπί καφέ.

Το κουμπί Coffee Creations θα σβήσει εάν η κάψουλα δεν μπορεί να εξαχθεί με αυτή τη λειτουργία και η μηχανή θα παρασκευάσει τον καφέ στο προκαθορισμένο μέγεθος φλιτζανιού.

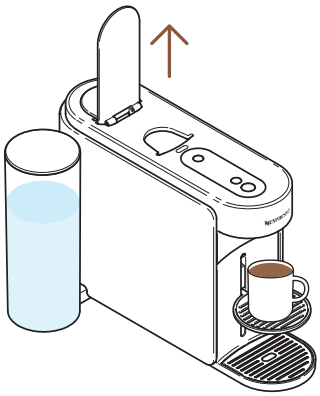

7 Όταν ολοκληρωθεί η εκχύλιση, ανοίξτε τον μοχλό της μηχανής για την απομάκρυνση της κάψουλας.

Μπορείτε να σταματήσετε την εκχύλιση οποιαδήποτε στιγμή πατώντας μία φορά το κουμπί καφέ.
Για τη σωστή χρήση της μηχανής, συνιστούμε να ανοίγετε τον μοχλό μόνο αφού η εκχύλιση ολοκληρωθεί πλήρως (όταν το κουμπί καφέ παραμένει σταθερά λευκό). Ανοίγοντας τον μοχλό, απομακρύνεται αυτόματα η χρησιμοποιημένη κάψουλα.

---

8 Αυτή η λειτουργία σας προσφέρει έναν καφέ με ρυθμιζόμενη θερμοκρασία και συμπυκνωμένη εκχύλιση ως πρώτο βήμα για συνταγές με βάση τον πάγο και το γάλα.

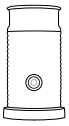

Μάθετε πώς να αναβαθμίσετε τη μηχανή σας με τη σειρά Aeroccino στο **www.nespresso.com**

ΠΡΟΣΑΡΜΟΓΗ ΟΓΚΟΥ & ΘΕΡΜΟΚΡΑΣΙΑΣ ΚΑΦΕ (ΜΕΣΩ ΕΦΑΡΜΟΓΗΣ NESPRESSO SMART APP)

Μέσω της εφαρμογής **Nespresso** Smart App, μπορείτε να προσαρμόσετε δύο βασικές παραμέτρους εκχύλισης: τη θερμοκρασία και το μέγεθος φλιτζανιού.

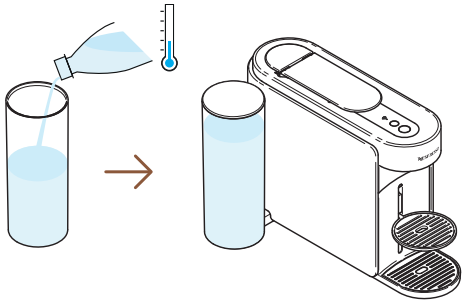

1 Με τη μηχανή συνδεδεμένη, γεμίστε το δοχείο νερού με φρέσκο πόσιμο νερό, κλείστε το καπάκι και τοποθετήστε το στη θέση του.

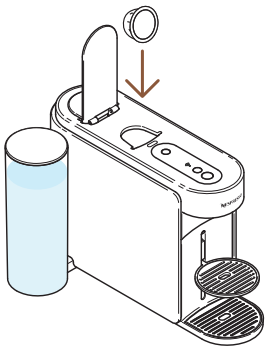

2 Ανοίξτε τον μοχλό της μηχανής και τοποθετήστε μία κάψουλα Vertuo.

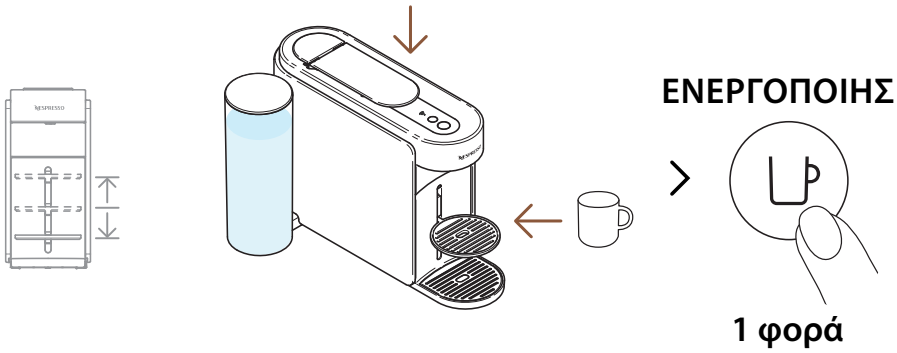

3 Κλείστε τον μοχλό της μηχανής, τοποθετήστε ένα φλιτζάνι και ενεργοποιήστε τη μηχανή πατώντας μία φορά το κουμπί καφέ.

Για να αποφύγετε την υπερχείλιση, προσαρμόστε το μέγεθος φλιτζανιού σύμφωνα με το μήκος της επιλεγμένης κάψουλας (προκαθορισμένο ή εξατομικευμένο). Η βάση φλιτζανιού μπορεί να ρυθμιστεί ώστε να χωράει το μέγεθός σας.

> «Όγκος & θερμοκρασία καφέ»

4 Ανοίξτε την εφαρμογή **Nespresso** Smart App (εντός 2 λεπτών από την ενεργοποίηση της μηχανής) και επιλέξτε «**Όγκος & θερμοκρασία καφέ**».

---

5 Προσαρμόστε τη θερμοκρασία ή/και τον όγκο σύμφωνα με τις προτιμήσεις σας και αποθηκεύστε τη ρύθμιση.

Οι ενημερωμένες παράμετροι προγραμματίζονται στη μηχανή με βάση το μήκος φλιτζανιού. Μόλις προγραμματιστεί μια εξατομικευμένη ρύθμιση, κάθε φορά που εισάγεται η κάψουλα, η εκχύλιση θα σταματά στο προκαθορισμένο από τον χρήστη μήκος φλιτζανιού. Για επιστροφή στις προεπιλεγμένες ρυθμίσεις, δείτε την ενότητα «**Ρυθμίσεις**» στην εφαρμογή **Nespresso** Smart App ή την ενότητα «**Επαναφορά ρυθμίσεων**».

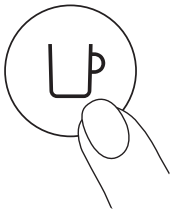

1 φορά

6 Ξεκινήστε την παρασκευή του εξατομικευμένου καφέ σας πατώντας μία φορά το κουμπί καφέ.

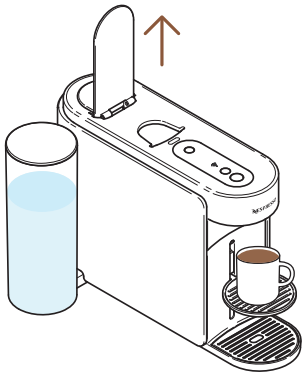

7 Όταν ολοκληρωθεί η εκχύλιση, ανοίξτε τον μοχλό της μηχανής για να απορρίψετε την κάψουλα και απολαύστε τον καφέ σας.

Για τη σωστή χρήση της μηχανής, συνιστούμε να ανοίγετε τον μοχλό μόνο αφού η εκχύλιση ολοκληρωθεί πλήρως (κουμπί καφέ σταθερά λευκό). Μπορείτε να σταματήσετε την εκχύλιση οποιαδήποτε στιγμή πατώντας το κουμπί καφέ.

ΠΡΟΣΑΡΜΟΣΤΕ ΤΟΥΣ ΟΓΚΟΥΣ ΚΑΦΕ (ΣΤΗ ΜΗΧΑΝΗ)

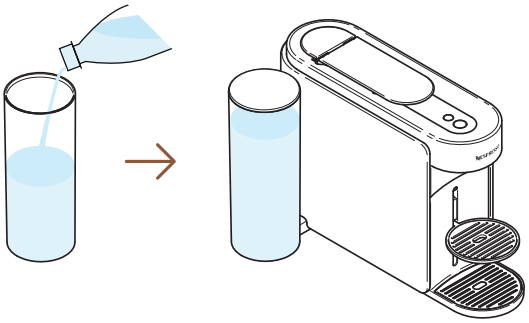

1 Γεμίστε το δοχείο νερού με φρέσκο πόσιμο νερό, κλείστε το με το καπάκι και τοποθετήστε το ξανά στη θέση του.

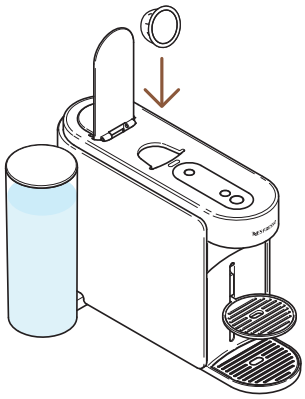

2 Ανοίξτε τον μοχλό της μηχανής και τοποθετήστε μία κάψουλα Vertuo.

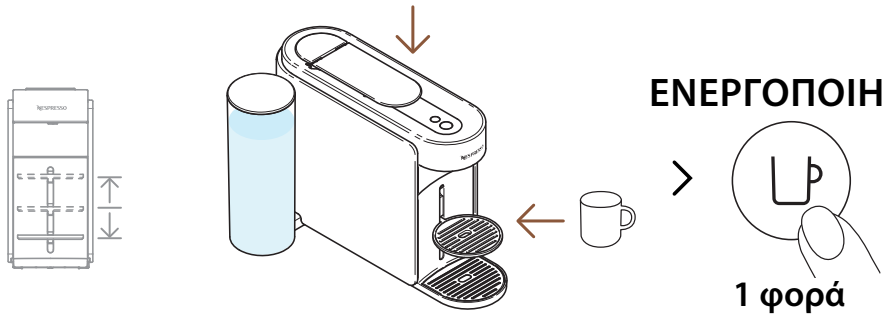

3 Κλείστε τον μοχλό της μηχανής, τοποθετήστε ένα φλιτζάνι και ενεργοποιήστε τη μηχανή πατώντας μία φορά το κουμπί καφέ.

Για να αποφύγετε την υπερχείλιση, προσαρμόστε το μέγεθος φλιτζανιού σύμφωνα με τον όγκο της επιλεγμένης κάψουλας (προκαθορισμένο ή εξατομικευμένο). Η βάση φλιτζανιού μπορεί να ρυθμιστεί ώστε να χωράει το μέγεθος φλιτζανιού σας.

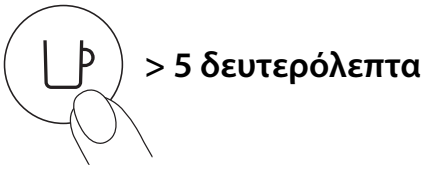

4 Ξεκινήστε την εκχύλιση πατώντας και κρατώντας πατημένο το κουμπί καφέ για τουλάχιστον 5 δευτερόλεπτα.

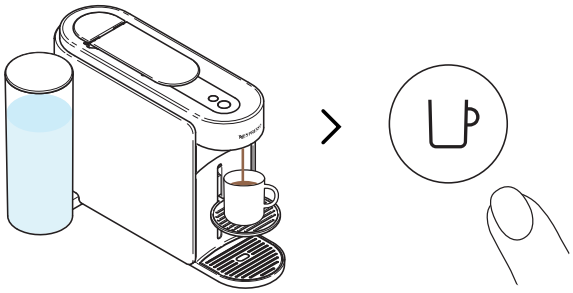

5 Όταν φτάσει στον επιθυμητό όγκο, αφήστε το κουμπί καφέ. Ορισμένες σταγόνες καφέ μπορεί να συνεχίσουν να πέφτουν για λίγα δευτερόλεπτα.

Για τη σωστή χρήση της μηχανής, συνιστούμε να ανοίγετε τον μοχλό μόνο αφού η εκχύλιση ολοκληρωθεί πλήρως (κουμπί καφέ σταθερά λευκό). Ανοίγοντας τον μοχλό, απομακρύνεται αυτόματα η χρησιμοποιημένη κάψουλα.

Ο προγραμματισμός είναι συγκεκριμένος για κάθε μέγεθος φλιτζανιού. Τα μεγέθη φλιτζανιού μπορούν να προγραμματιστούν από 20 ml (0,7 fl oz) έως 500 ml (17 fl oz), εκτός από το Coffee Pour-Over Style που μπορεί να φτάσει έως 1 L (34 fl oz). Όταν προγραμματιστεί μια εξατομικευμένη ρύθμιση, κάθε φορά που εισάγεται το μέγεθος φλιτζανιού στη μηχανή, η προετοιμασία θα σταματά στο ίδιο προκαθορισμένο μέγεθος φλιτζανιού. Για επιστροφή στις προεπιλεγμένες ρυθμίσεις, δείτε την ενότητα «**Ρυθμίσεις μηχανής**».

ΣΥΝΤΗΡΗΣΗ

ΣΥΝΤΟΜΟ ΞΕΠΛΥΜΑ

Θέλετε να προθερμάνετε το φλιτζάνι σας ή να ξεπλύνετε γρήγορα τη μηχανή μετά από καφέ με άρωμα; Η Vertuo Up μηχανή σας προσφέρει επιλογή σύντομου ξεπλύματος.

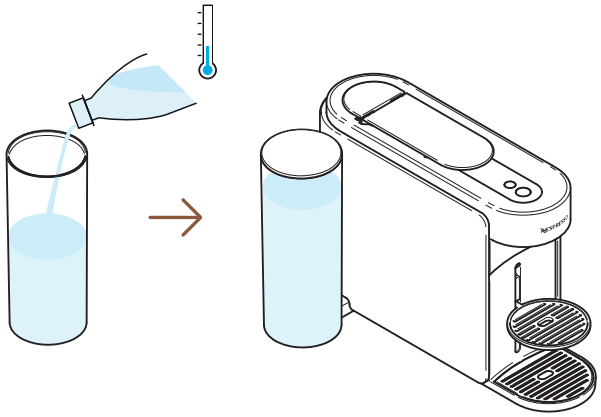

1 Γεμίστε το δοχείο νερού με φρέσκο πόσιμο νερό, κλείστε το με το καπάκι και τοποθετήστε το ξανά στη θέση του.

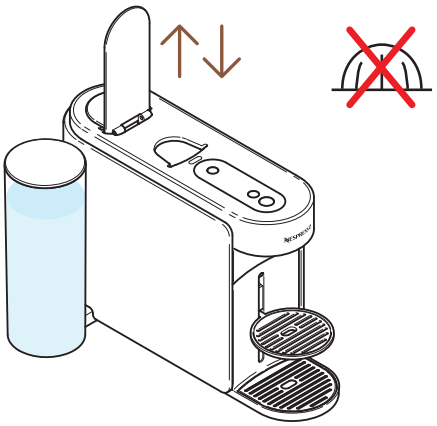

2 Ανοίξτε και κλείστε τον μοχλό της μηχανής για να απορρίψετε την προηγούμενη κάψουλα και μην τοποθετήσετε νέα.

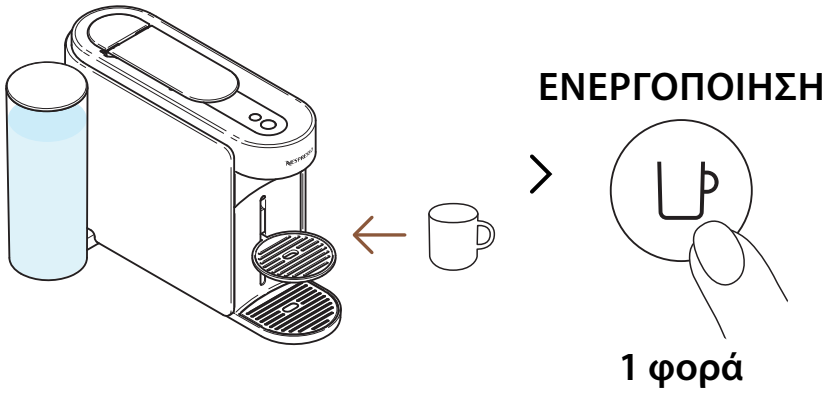

3 Τοποθετήστε ένα φλιτζάνι και ενεργοποιήστε τη μηχανή πατώντας μία φορά το κουμπί καφέ.

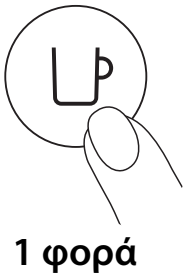

4 Ξεκινήστε την εκχύλιση πατώντας το κουμπί καφέ μία φορά, χωρίς κάψουλα.

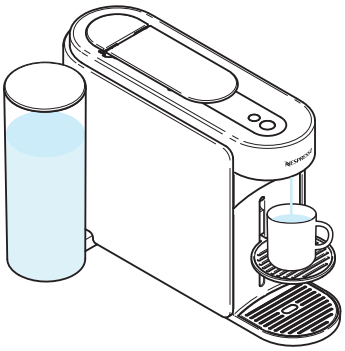

5 ~40 ml (~1,35 fl oz) ζεστού νερού θα εκχυλιστούν. Αυτή η εκχύλιση δεν είναι πόσιμη.

Μπορείτε να σταματήσετε το ξέπλυμα οποιαδήποτε στιγμή πατώντας το κουμπί καφέ μία φορά. Για σωστή χρήση της μηχανής, συνιστούμε να ανοίγετε τον μοχλό όταν η εκχύλιση ολοκληρωθεί πλήρως (κουμπί καφέ σταθερά λευκό).

Ενδέχεται να συσσωρευτεί νερό στο δοχείο συντήρησης κατά τη διάρκεια της διαδικασίας. Αδειάστε τη μονάδα συντήρησης όταν το καλάθι καψουλών γεμίσει ή μετά από κάθε διαδικασία συντήρησης (καθαρισμός, αφαλάτωση, άδειασμα κ.λπ.).

ΚΑΘΑΡΙΣΜΟΣ

Καθαρίζετε τη μηχανή μία φορά τον μήνα, όταν παρατηρήσετε υπολείμματα καφέ στο φλιτζάνι ή μετά από μεγάλο διάστημα μη χρήσης. Αυτή η διαδικασία μπορεί να γίνει εύκολα μέσω της εφαρμογής **Nespresso** Smart App όταν η μηχανή είναι συνδεδεμένη.

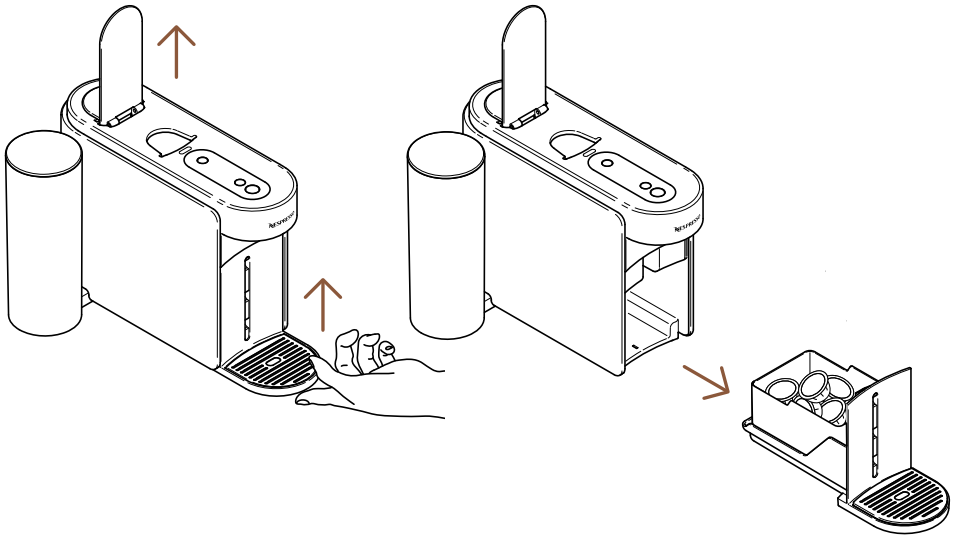

1 Ανοίξτε τον μοχλό της μηχανής για να απορρίψετε την κάψουλα και αφαιρέστε τη μονάδα συντήρησης.

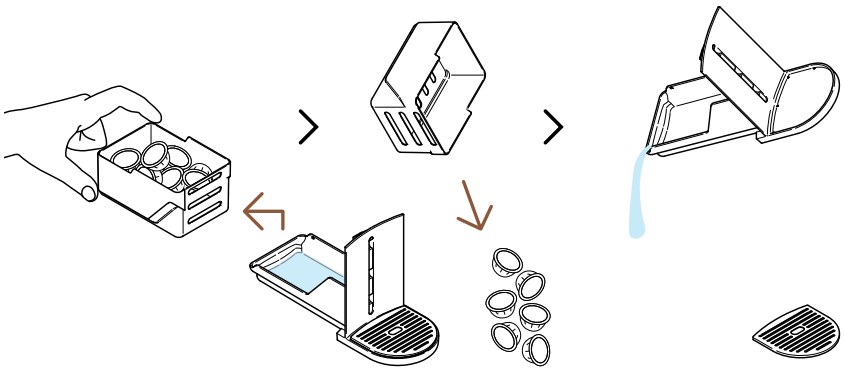

2 Αδειάστε το καλάθι καψουλών, αν χρειάζεται, μαζί με τυχόν υπολείμματα καφέ/νερού.

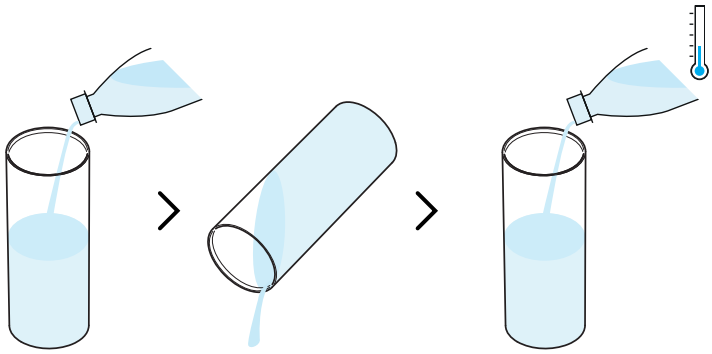

3 Ξεπλύνετε το δοχείο νερού πριν το γεμίσετε με φρέσκο πόσιμο νερό (0,5 L / 17 fl oz).

Βεβαιωθείτε ότι το δοχείο νερού γεμίζει μόνο κατά τη διάρκεια αυτής της διαδικασίας.

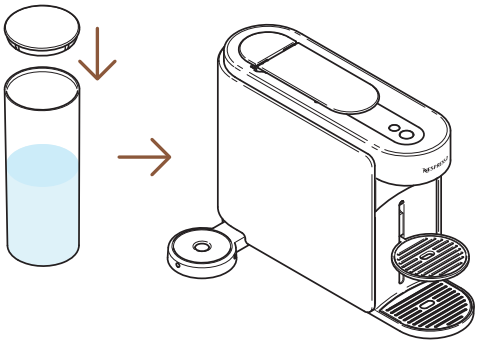

4 Κλείστε το δοχείο νερού με το καπάκι και τοποθετήστε το ξανά στη θέση του στη μηχανή.

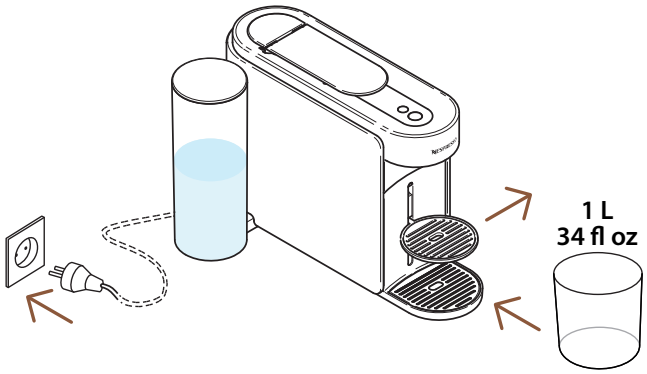

5 Με τη μηχανή συνδεδεμένη στο ρεύμα, αφαιρέστε τη βάση φλιτζανιού και τοποθετήστε ένα άδειο δοχείο (τουλάχιστον 1 L / 34 fl oz) κάτω από την έξοδο καφέ.

ΕΝΕΡΓΟΠΟΙΗΣΗ

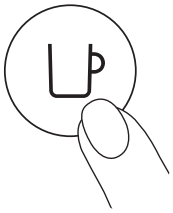

1 φορά

6 Ενεργοποιήστε τη μηχανή πατώντας μία φορά το κουμπί καφέ.

7 Ανοίξτε τον μοχλό της μηχανής. Πατήστε και κρατήστε πατημένο το κουμπί συντήρησης για τουλάχιστον 3 δευτερόλεπτα. Αφήστε το όταν το κουμπί καφέ ανάψει σταθερά μπλε.

Για να εξέλθετε από τη λειτουργία συντήρησης πριν ξεκινήσει οποιαδήποτε διαδικασία, κρατήστε ξανά πατημένο το κουμπί συντήρησης για τουλάχιστον 3 δευτερόλεπτα.

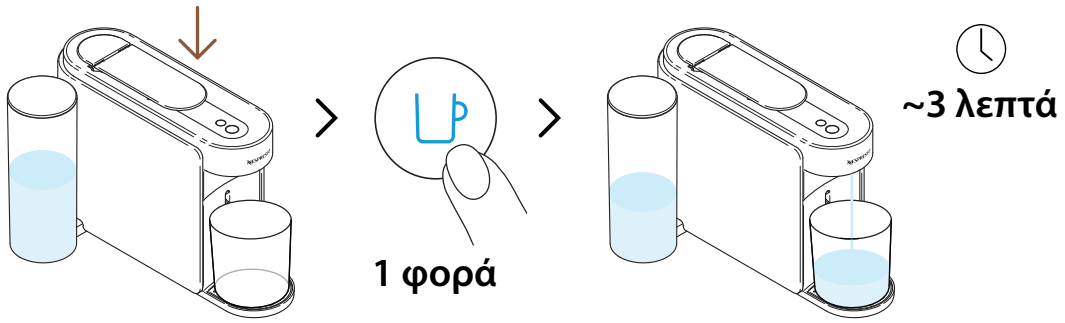

8 Κλείστε τον μοχλό και πατήστε το μπλε κουμπί καφέ για να ξεκινήσει η διαδικασία.

Η μηχανή θα ξεκινήσει το ξέπλυμα και η διαδικασία μπορεί να διαρκέσει έως και 3 λεπτά.

Ενδέχεται να συσσωρευτεί νερό στη μονάδα συντήρησης κατά το ξέπλυμα.

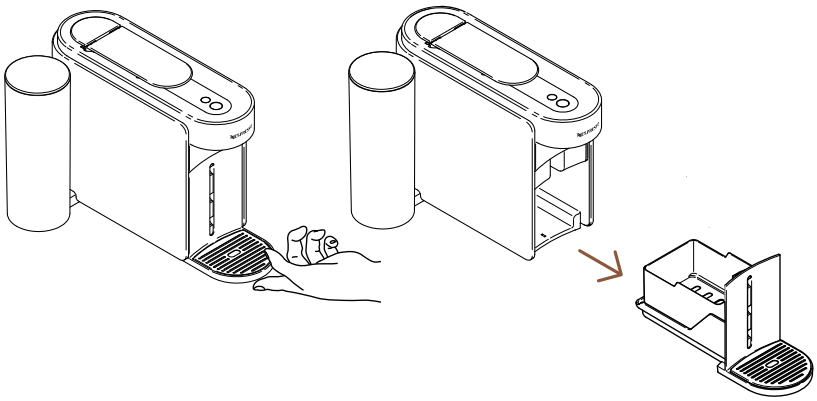

9 Αφαιρέστε τη μονάδα συντήρησης από τη μηχανή.

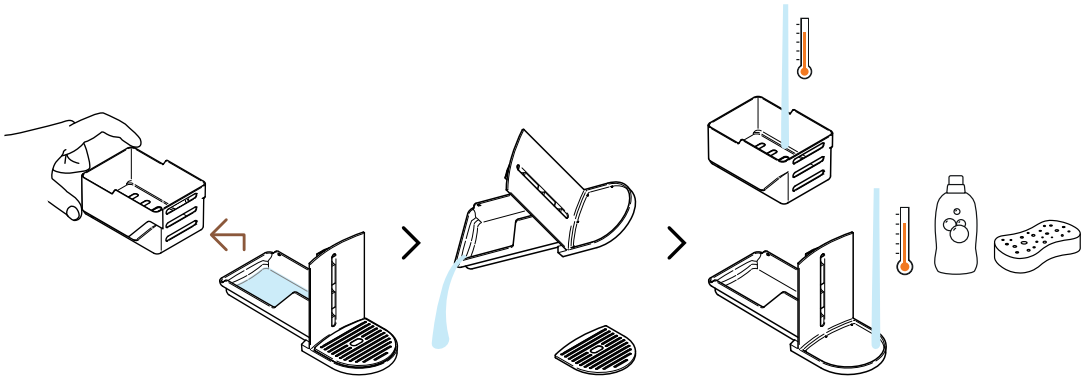

10 Χωρίστε το καλάθι καψουλών από τα υπόλοιπα μέρη και αδειάστε το νερό. Πλύνετε τη μονάδα συντήρησης με ζεστό νερό και ήπιο άοσμο απορρυπαντικό.

ΠΡΟΣΟΧΗ: Μην χρησιμοποιείτε ισχυρά ή λειαντικά καθαριστικά ή διαλυτικά. Μην τοποθετείτε τη μηχανή σε πλυντήριο πιάτων. Μην βυθίζετε ποτέ τη συσκευή ή μέρος της σε νερό.

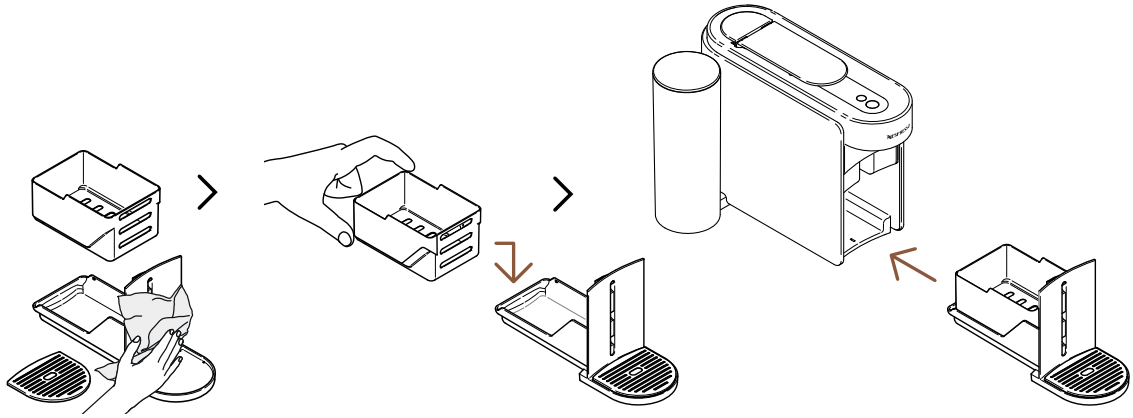

11 Στεγνώστε τη μονάδα συντήρησης με καθαρό, φρέσκο πανί και τοποθετήστε την ξανά στη μηχανή.

Η μηχανή θα επιστρέψει σε λειτουργία ετοιμότητας όταν ολοκληρωθεί η διαδικασία (κουμπί καφέ σταθερά λευκό).

ΠΡΟΣΟΧΗ: Καθαρίζετε τακτικά την έξοδο καφέ με καθαρό νωπό πανί. Χρησιμοποιείτε πάντα μαλακά υφάσματα για τον καθαρισμό της μηχανής.

ΑΦΑΛΑΤΩΣΗ

Η αφαλάτωση της μηχανής εξασφαλίζει σωστή λειτουργία καθ' όλη τη διάρκεια ζωής της και θα κάνει την εμπειρία του καφέ σας μοναδική, σαν την πρώτη μέρα. Η μηχανή θα υποδείξει πότε χρειάζεται αφαλάτωση όταν το κουμπί συντήρησης **παραμείνει σταθερά πορτοκαλί**.
Αυτή η διαδικασία μπορεί να γίνει εύκολα μέσω της εφαρμογής **Nespresso** Smart App.

Η διαδικασία αφαλάτωσης διαρκεί περίπου 15 λεπτά και δεν μπορεί να διακοπεί μόλις ξεκινήσει.

Θα χρειαστείτε:

- Ένα κιτ αφαλάτωσης διαθέσιμο στο **www.nespresso.com**
- Ένα άδειο δοχείο (1,5 L / 51 fl oz)

1ΟΣ ΚΥΚΛΟΣ : ΑΦΑΛΑΤΩΣΗ

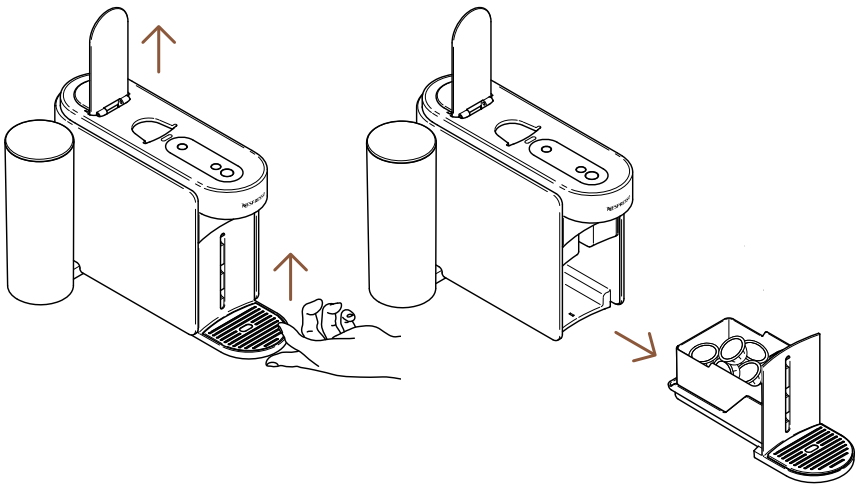

1 Ανοίξτε τον μοχλό της μηχανής για να απορρίψετε την χρησιμοποιημένη κάψουλα. Αφαιρέστε τη μονάδα συντήρησης από τη μηχανή.

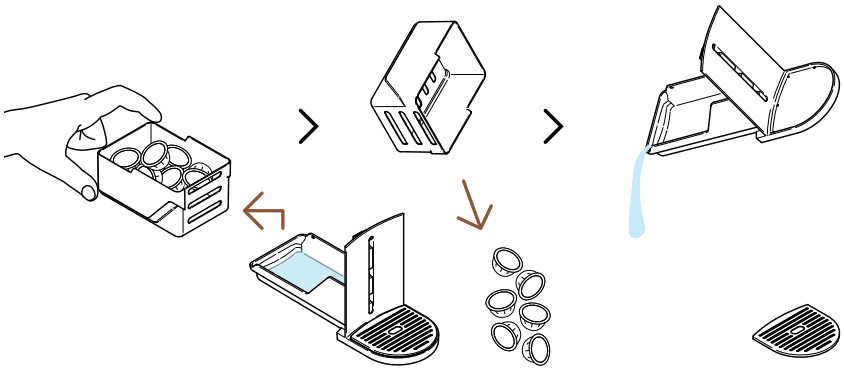

2 Χωρίστε το καλάθι καψουλών και αδειάστε τυχόν υπολείμματα καφέ/νερού.

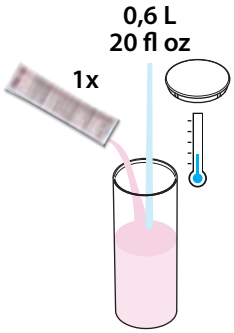

3 Γεμίστε το δοχείο νερού με 0,6 L / 20 fl oz νερού, προσθέστε 1 μονάδα διαλύματος αφαλάτωσης **Nespresso** και κλείστε το δοχείο με το καπάκι.

ΠΡΟΣΟΧΗ: Προσοχή: το διάλυμα αφαλάτωσης μπορεί να είναι επικίνδυνο. Αποφύγετε επαφή με μάτια, δέρμα και επιφάνειες.

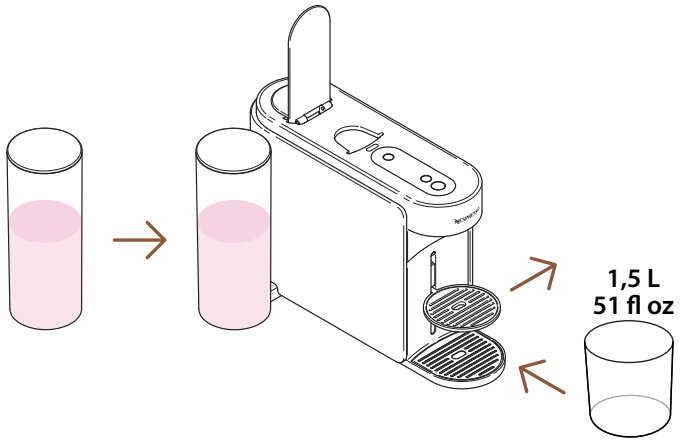

4 Τοποθετήστε ξανά το δοχείο νερού στη μηχανή. Αφαιρέστε τη βάση φλιτζανιού και τοποθετήστε ένα άδειο δοχείο (τουλάχιστον 1,5 L / 51 fl oz) κάτω από την έξοδο καφέ.

ΕΝΕΡΓΟΠΟΙΗΣΗ

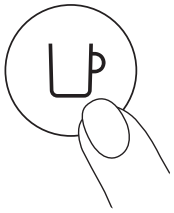

1 φορά

5 Ενεργοποιήστε τη μηχανή πατώντας μία φορά το κουμπί καφέ.

3 δευτερόλεπτα **2 φορές**

6 Πατήστε παρατεταμένα το κουμπί συντήρησης για τουλάχιστον 3 δευτερόλεπτα. Όταν το κουμπί καφέ γίνει μπλε, αφήστε το και πατήστε το κουμπί συντήρησης δύο φορές. Το κουμπί καφέ θα παραμείνει σταθερά **πορτοκαλί**.

Για να εξέλθετε από τη λειτουργία συντήρησης πριν ξεκινήσει οποιαδήποτε διαδικασία, κρατήστε ξανά πατημένο το κουμπί συντήρησης για τουλάχιστον 3 δευτερόλεπτα.

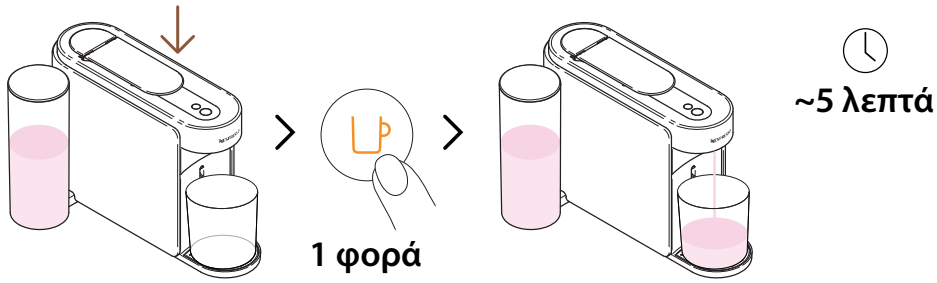

7 Κλείστε τον μοχλό και πατήστε το πορτοκαλί κουμπί καφέ για να ξεκινήσει ο πρώτος κύκλος αφαλάτωσης.

Η μηχανή θα ξεκινήσει τον πρώτο κύκλο αφαλάτωσης· η διαδικασία μπορεί να διαρκέσει έως 5 λεπτά και η μηχανή θα κάνει παύση αυτόματα όταν ολοκληρωθεί.

2ΟΣ ΚΥΚΛΟΣ : ΞΕΠΛΥΜΑ

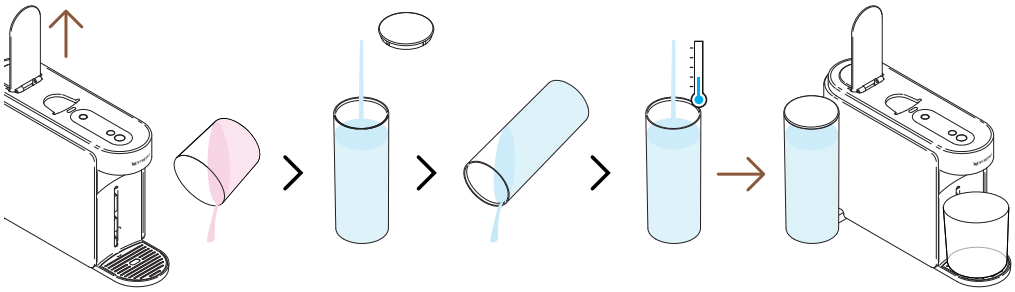

8 Μόλις ολοκληρωθεί ο πρώτος κύκλος αφαλάτωσης, ήρθε η ώρα για ξέπλυμα. Ανοίξτε τον μοχλό, αδειάστε το δοχείο, ξεπλύνετε το δοχείο νερού και γεμίστε το **πλήρως** με φρέσκο πόσιμο νερό. Τοποθετήστε το ξανά στη θέση του.

Βεβαιωθείτε ότι το δοχείο νερού γεμίζει μόνο κατά τη διάρκεια αυτής της διαδικασίας.

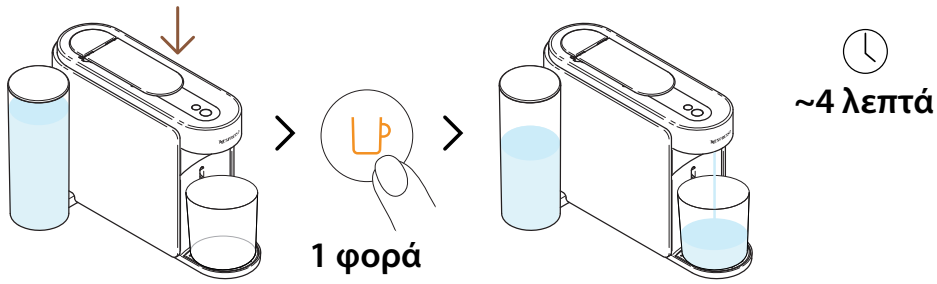

9 Κλείστε τον μοχλό και πατήστε ξανά το πορτοκαλί κουμπί καφέ για να ξεκινήσει η φάση ξεπλύματος της αφαλάτωσης.

Η διαδικασία ξεπλύματος μπορεί να διαρκέσει έως 4 λεπτά και η μηχανή θα σταματήσει αυτόματα όταν ολοκληρωθεί.

Ενδέχεται να συσσωρευτεί νερό στο δοχείο συντήρησης κατά τη διάρκεια της διαδικασίας.

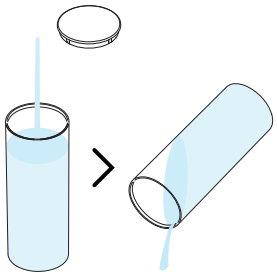

10 Ξεπλύνετε το δοχείο νερού.

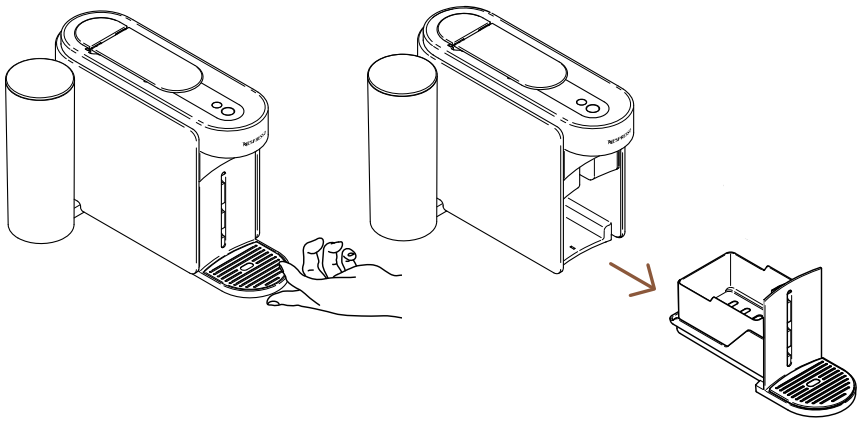

11 Αφαιρέστε τη μονάδα συντήρησης από τη μηχανή.

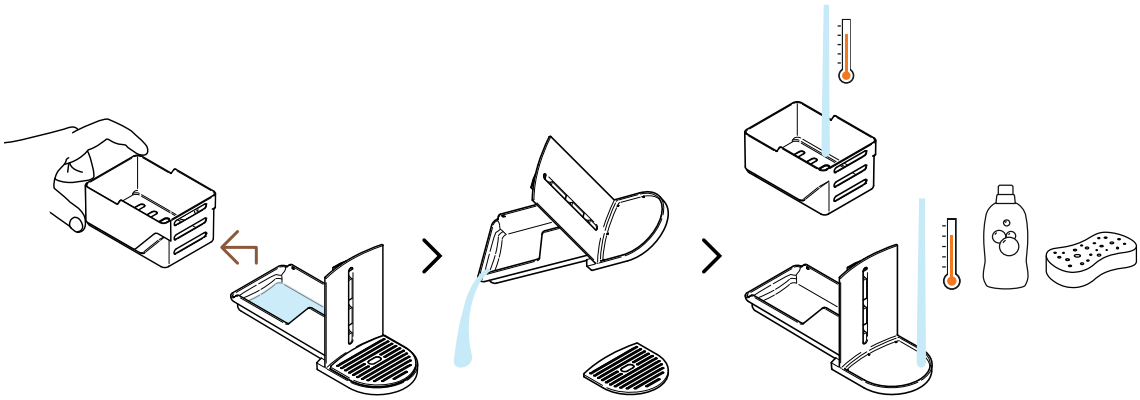

12 Χωρίστε το καλάθι καψουλών από τα υπόλοιπα μέρη και αδειάστε το νερό. Πλύνετε τη μονάδα συντήρησης με ζεστό νερό και ήπιο άοσμο απορρυπαντικό.

ΠΡΟΣΟΧΗ: Μην χρησιμοποιείτε ισχυρά ή λειαντικά καθαριστικά ή διαλυτικά. Μην τοποθετείτε τη μηχανή σε πλυντήριο πιάτων. Μην βυθίζετε ποτέ τη συσκευή ή μέρος της σε νερό.

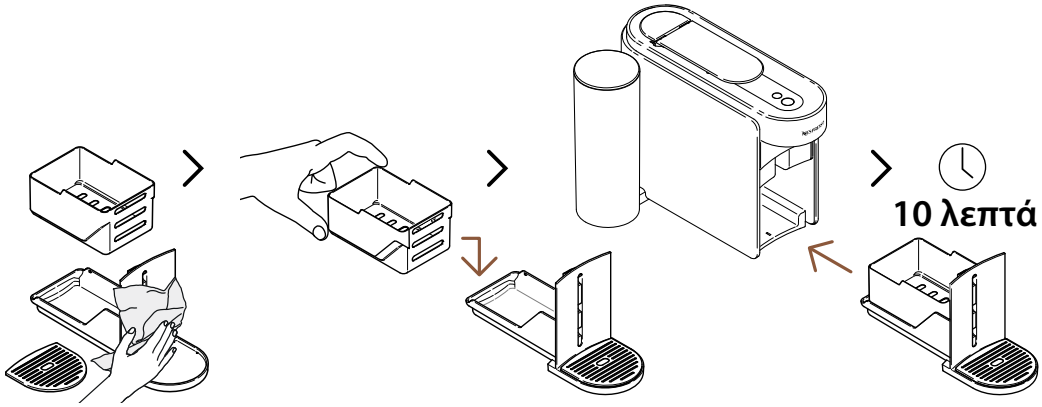

13 Στεγνώστε τη μονάδα συντήρησης με καθαρό, φρέσκο πανί και τοποθετήστε την ξανά στη μηχανή. Αφήστε τη μηχανή να ξεκουραστεί για 10 λεπτά πριν τη χρησιμοποιήσετε ξανά.

Η μηχανή θα σταματήσει και θα απενεργοποιηθεί αυτόματα μόλις ολοκληρωθεί η διαδικασία.

ΠΡΟΣΟΧΗ: Καθαρίζετε τακτικά την έξοδο καφέ με καθαρό νωπό πανί. Χρησιμοποιείτε πάντα μαλακά υφάσματα για τον καθαρισμό της μηχανής.

ΑΔΕΙΑΣΜΑ ΕΣΩΤΕΡΙΚΟΥ ΚΥΚΛΩΜΑΤΟΣ

Το άδειασμα σωλήνων είναι μια διαδικασία που μπορεί να γίνει πριν από μεγάλο διάστημα μη χρήσης, για προστασία από παγετό ή πριν σταλεί η μηχανή για επισκευή. Αυτή η διαδικασία μπορεί να γίνει εύκολα μέσω της εφαρμογής **Nespresso** Smart App.

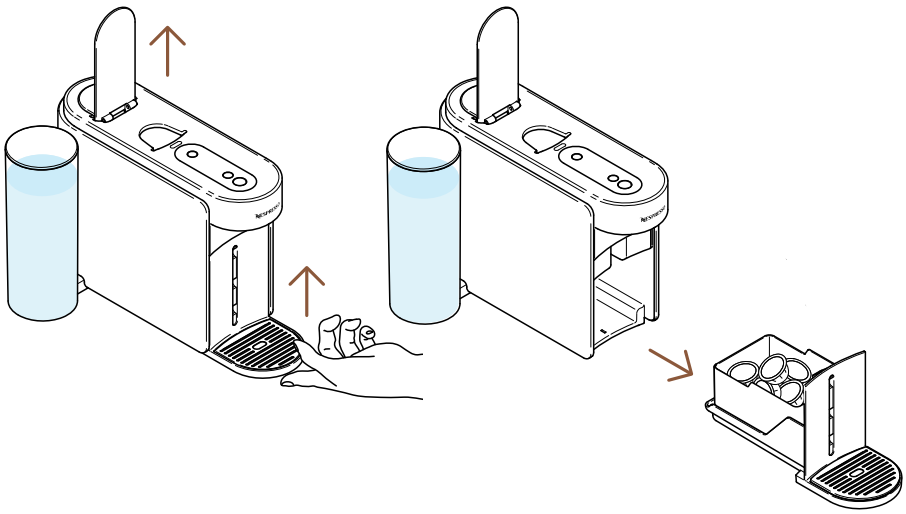

1 Ανοίξτε τον μοχλό της μηχανής για να απορρίψετε την χρησιμοποιημένη κάψουλα. Αφαιρέστε τη μονάδα συντήρησης από τη μηχανή.

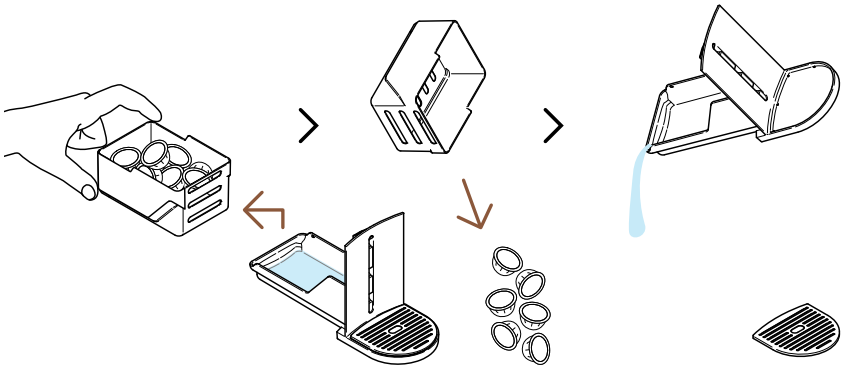

2 Χωρίστε το καλάθι καψουλών και αδειάστε τυχόν υπολείμματα καφέ/νερού.

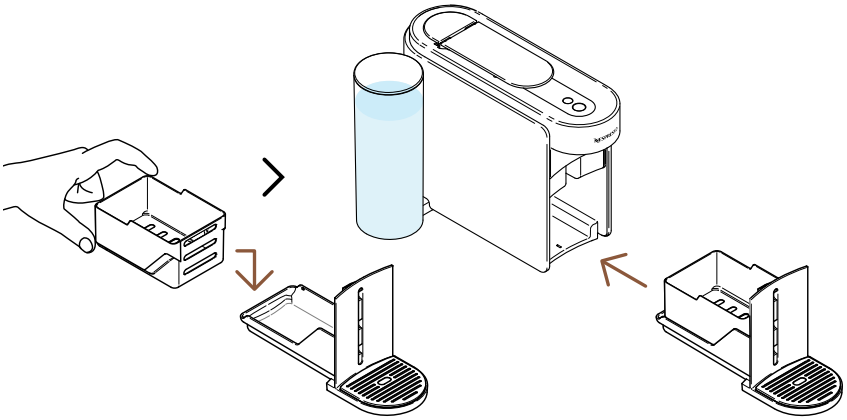

3 Τοποθετήστε τη μονάδα συντήρησης ξανά στη μηχανή.

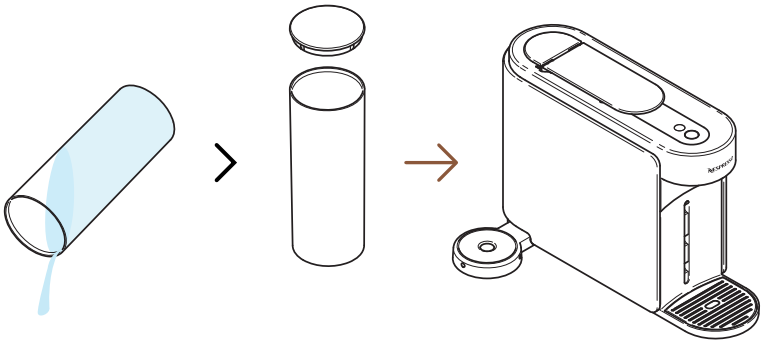

4 Αδειάστε το δοχείο νερού και τοποθετήστε το **χωρίς** νερό στη θέση του στη μηχανή.

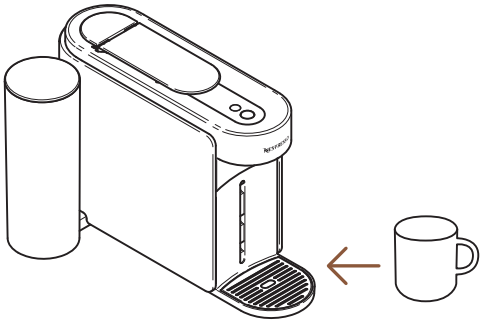

5 Τοποθετήστε ένα άδειο φλιτζάνι κάτω από την έξοδο καφέ.

ΕΝΕΡΓΟΠΟΙΗΣΗ

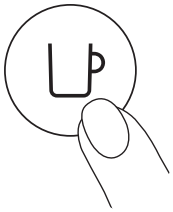

1 φορά

6 Ενεργοποιήστε τη μηχανή πατώντας μία φορά το κουμπί καφέ.

7 Ανοίξτε τον μοχλό. Πατήστε παρατεταμένα το κουμπί συντήρησης για τουλάχιστον 3 δευτερόλεπτα. Όταν το κουμπί καφέ γίνει μπλε, αφήστε το και πατήστε ξανά το κουμπί συντήρησης. Το κουμπί καφέ θα γίνει σταθερά **κίτρινο**.

Για να εξέλθετε από τη λειτουργία συντήρησης πριν ξεκινήσει οποιαδήποτε διαδικασία, κρατήστε ξανά πατημένο το κουμπί συντήρησης για τουλάχιστον 3 δευτερόλεπτα.

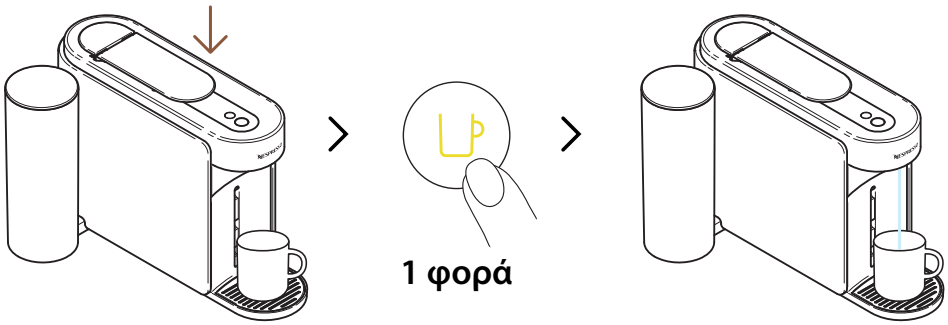

8 Κλείστε τον μοχλό και πατήστε το κίτρινο κουμπί καφέ για να ξεκινήσει η διαδικασία αδειάσματος.

Το κουμπί καφέ θα αναβοσβήνει κίτρινο κατά τη διάρκεια της διαδικασίας και θα σβήσει όταν ολοκληρωθεί.

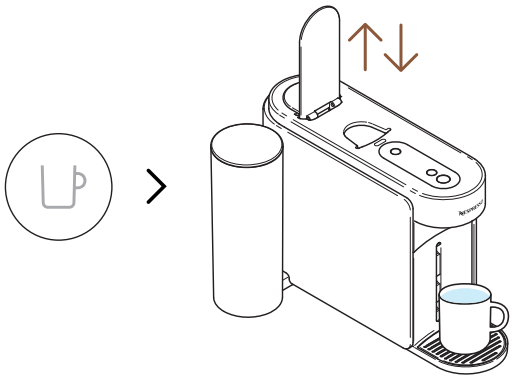

9 Όταν ολοκληρωθεί η διαδικασία (κουμπί καφέ σβηστό), ανοίξτε και κλείστε τον μοχλό της μηχανής.

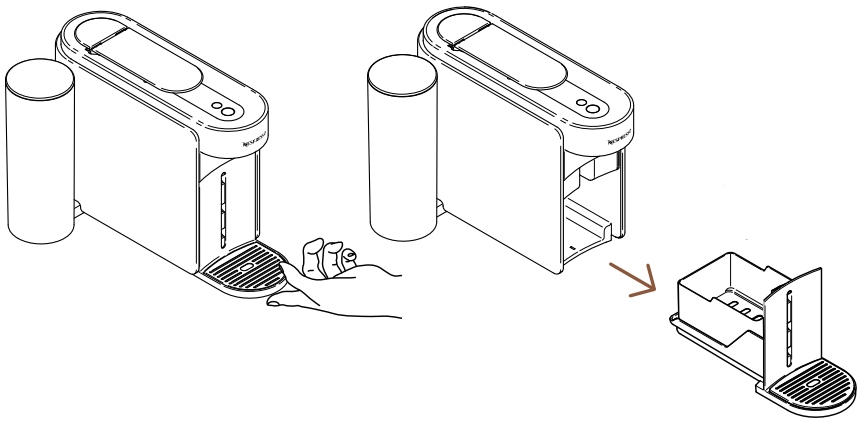

10 Αφαιρέστε τη μονάδα συντήρησης από τη μηχανή.

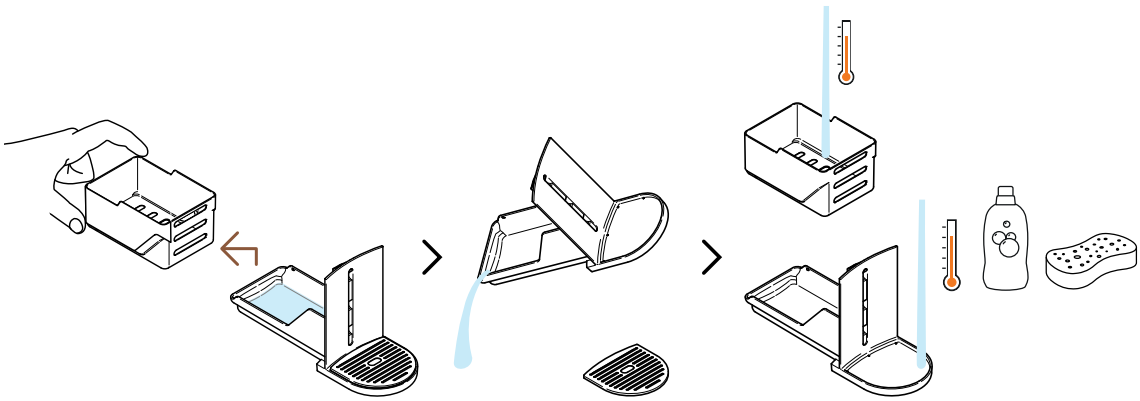

11 Χωρίστε το καλάθι καψουλών από τα υπόλοιπα μέρη και αδειάστε το νερό. Πλύνετε τη μονάδα συντήρησης με ζεστό νερό και ήπιο άοσμο απορρυπαντικό.

ΠΡΟΣΟΧΗ: Μην χρησιμοποιείτε ισχυρά ή λειαντικά καθαριστικά ή διαλυτικά. Μην τοποθετείτε τη μηχανή σε πλυντήριο πιάτων. Μην βυθίζετε ποτέ τη συσκευή ή μέρος της σε νερό.

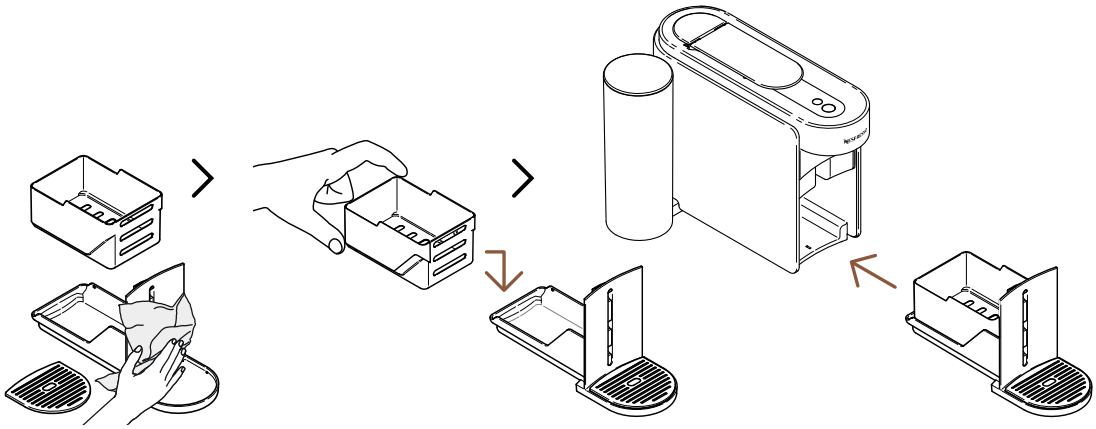

12 Στεγνώστε τη μονάδα συντήρησης με καθαρό, φρέσκο πανί και τοποθετήστε την ξανά στη μηχανή.

ΡΥΘΜΙΣΕΙΣ ΜΗΧΑΝΗΣ

ΕΠΑΝΑΦΟΡΑ ΡΥΘΜΙΣΕΩΝ

Αυτή η διαδικασία σας επιτρέπει να επαναπρογραμματίσετε τη μηχανή σας και την εφαρμογή **Nespresso** Smart App στις εργοστασιακές ρυθμίσεις, αφαιρώντας **μόνο** τις παραμέτρους εξατομίκευσης.

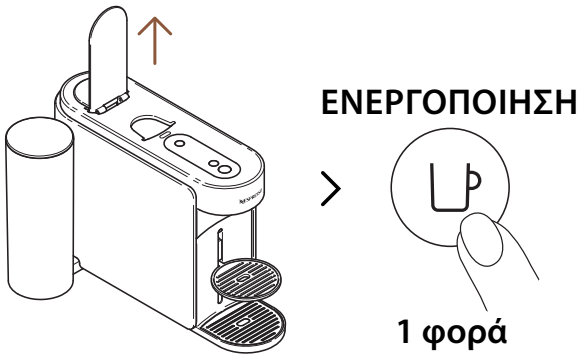

1 Ανοίξτε τον μοχλό και ενεργοποιήστε τη μηχανή πατώντας μία φορά το κουμπί καφέ.

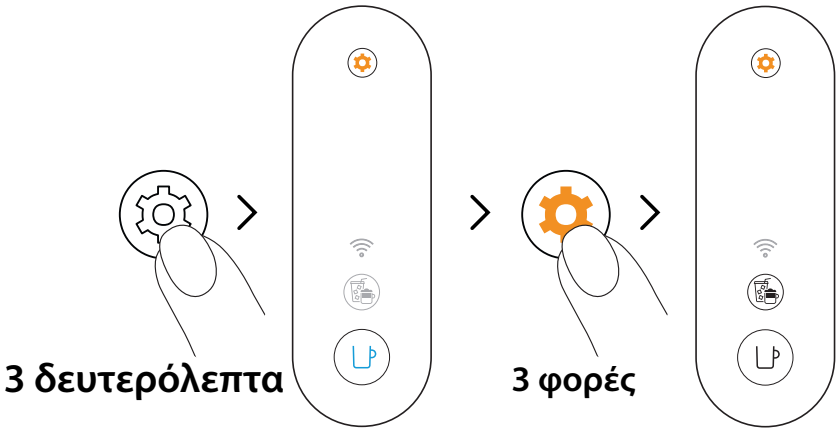

2 Πατήστε και κρατήστε πατημένο το κουμπί συντήρησης για τουλάχιστον 3 δευτερόλεπτα. Όταν το κουμπί καφέ γίνει σταθερά μπλε, αφήστε το και πατήστε το κουμπί συντήρησης ξανά 3 φορές. Το κουμπί καφέ και το κουμπί Coffee Creations θα γίνουν σταθερά λευκά.

Για να εξέλθετε από τη λειτουργία συντήρησης πριν ξεκινήσει οποιαδήποτε διαδικασία, κρατήστε ξανά πατημένο το κουμπί συντήρησης για τουλάχιστον 3 δευτερόλεπτα.

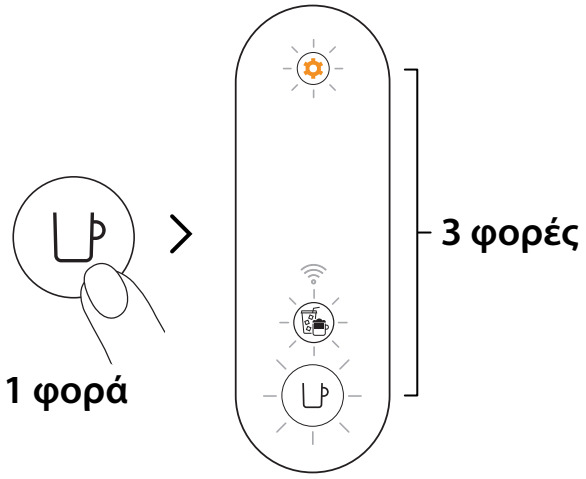

3 Πατήστε μία φορά το κουμπί καφέ για επιβεβαίωση. Τα 3 κουμπιά θα αναβοσβήσουν 3 φορές για να επιβεβαιώσουν ότι η μηχανή έχει επαναπρογραμματιστεί με τις εργοστασιακές ρυθμίσεις.

Η μηχανή θα επιστρέψει σε λειτουργία ετοιμότητας όταν ολοκληρωθεί η διαδικασία (κουμπί καφέ σταθερά λευκό).

ΑΦΑΙΡΕΣΗ ΚΑΙ ΕΠΑΝΑΦΟΡΑ ΤΗΣ ΜΗΧΑΝΗΣ

Αυτή η διαδικασία θα επαναπρογραμματίσει πλήρως τη μηχανή σας στις εργοστασιακές ρυθμίσεις, αφαιρώντας όλες τις παραμέτρους εξατομίκευσης και αποσυνδέοντάς την από την εφαρμογή **Nespresso** Smart App.

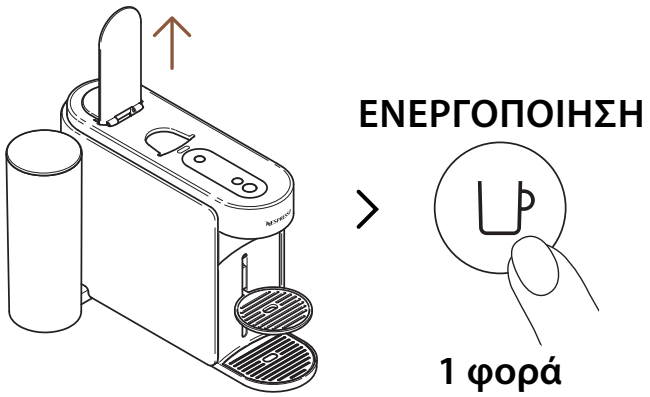

1 Ανοίξτε τον μοχλό και ενεργοποιήστε τη μηχανή πατώντας μία φορά το κουμπί καφέ.

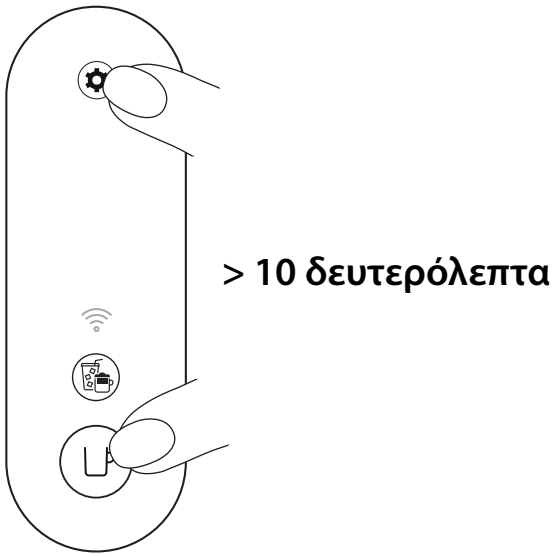

2 Πατήστε και κρατήστε πατημένο το κουμπί καφέ και το κουμπί συντήρησης για τουλάχιστον 10 δευτερόλεπτα.

3 Όλα τα κουμπιά και το LED συνδεσιμότητας θα αναβοσβήσουν 5 φορές για να επιβεβαιώσουν ότι η μηχανή έχει **επανέλθει πλήρως** στις εργοστασιακές ρυθμίσεις.

Η μηχανή θα απενεργοποιηθεί μόλις ολοκληρωθεί η διαδικασία. Η μηχανή σας έχει πλέον αφαιρεθεί από την εφαρμογή **Nespresso** Smart App.

ΚΑΤΑΝΟΗΣΗ ΦΩΤΕΙΝΩΝ ΕΝΔΕΙΞΕΩΝ

Θέλετε να μάθετε περισσότερα για τις ενδείξεις LED του Vertuo Up; Δείτε το παρακάτω βίντεο:

ΑΝΤΙΜΕΤΩΠΙΣΗ ΠΡΟΒΛΗΜΑΤΩΝ

Το κουμπί καφέ είναι σβηστό.

- Η μηχανή απενεργοποιήθηκε αυτόματα μετά από 2 λεπτά αδράνειας. Πατήστε μία φορά το κουμπί καφέ για να την ενεργοποιήσετε.
- Ελέγξτε τη σύνδεση του φις και την τάση σύμφωνα με την ετικέτα της μηχανής.

Δεν βγαίνει νερό/καφές από το στόμιο της μηχανής.

- Ελέγξτε ότι το δοχείο νερού είναι γεμάτο με φρέσκο πόσιμο νερό και έχει τοποθετηθεί σωστά.
- Βεβαιωθείτε ότι έχει τοποθετηθεί σωστά μια φρέσκια κάψουλα Vertuo, ότι ο μοχλός είναι σωστά κλειστός και πατήστε το κουμπί καφέ μία φορά για να ξεκινήσει η εκχύλιση.
- Ανοίξτε τον μοχλό της μηχανής για να απορρίψετε την κάψουλα και στη συνέχεια εκτελέστε καθαρισμό, ακολουθώντας τις οδηγίες στην ενότητα «**Καθαρισμός**».
- Απομακρύνετε τα άλατα από τη μηχανή, ειδικά αν το κουμπί συντήρησης είναι σταθερά πορτοκαλί, ακολουθώντας τις οδηγίες στην ενότητα «**Αφαλάτωση**».

Ο καφές δεν είναι αρκετά ζεστός.

- Οι πρώτες εκχυλίσεις μπορεί να έχουν χαμηλότερη θερμοκρασία στο φλιτζάνι, ειδικά οι καφέδες σε μέγεθος Ristretto & Espresso.
- Ακολουθήστε την ενότητα «**Συνδέστε τη μηχανή σας**» για να προσαρμόσετε τη θερμοκρασία καφέ μέσω της εφαρμογής **Nespresso** Smart App.
- Με αυτήν τη μηχανή, μπορείτε να προθερμάνετε το φλιτζάνι σας χρησιμοποιώντας τη λειτουργία Σύντομου Ξεπλύματος (δείτε την ενότητα «**Σύντομο Ξέπλυμα**»). Περίπου 40 ml (1,35 fl oz) ζεστού νερού θα παραχθούν. Αυτή η εκχύλιση δεν είναι πόσιμη.
- Απομακρύνετε τα άλατα από τη μηχανή, ειδικά αν το κουμπί συντήρησης είναι σταθερά πορτοκαλί, ακολουθώντας τις οδηγίες στην ενότητα «**Αφαλάτωση**».

Βλέπω υπερβολική ποσότητα καφέ/ νερού στο δοχείο υπολειμμάτων.

- Είναι πιθανό να βρείτε λίγο καφέ/νερό στον δίσκο απορροής μετά από κάθε εκχύλιση (μερικά ml ανά καφέ), αποτέλεσμα της τεχνολογίας και του σχεδιασμού της μηχανής. Είναι σημαντικό να αδειάζετε το δοχείο υπολειμμάτων κάθε φορά που αδειάζετε το δοχείο καψουλών και να καθαρίζετε τα μέρη με ένα ήπιο, άοσμο απορρυπαντικό. Στεγνώστε τα καλά πριν τα ξανατοποθετήσετε στη μηχανή.
- Αν πατήσετε το κουμπί καφέ χωρίς να βάλετε κάψουλα, ενεργοποιείτε τη λειτουργία Σύντομου Ξεπλύματος. Περίπου 40 ml (1,35 fl oz) ζεστού νερού θα παραχθούν, το οποίο δεν είναι πόσιμο, ενώ περίπου 20 ml θα κατευθυνθούν στο δοχείο υπολειμμάτων.

Η μηχανή φαίνεται να έχει διαρροή.

- Είναι πιθανό να βρείτε λίγο καφέ/νερό στον δίσκο απορροής μετά από κάθε εκχύλιση (μερικά ml ανά καφέ), αποτέλεσμα της τεχνολογίας και του σχεδιασμού της μηχανής. Είναι σημαντικό να αδειάζετε το δοχείο υπολειμμάτων κάθε φορά που αδειάζετε το δοχείο καψουλών και να καθαρίζετε τα μέρη με ένα ήπιο, άοσμο απορρυπαντικό. Στεγνώστε τα καλά πριν τα ξανατοποθετήσετε στη μηχανή.
- Αν πατήσετε το κουμπί καφέ χωρίς να βάλετε κάψουλα, ενεργοποιείτε τη λειτουργία Σύντομου Ξεπλύματος. Περίπου 40 ml (1,35 fl oz) ζεστού νερού θα παραχθούν, το οποίο δεν είναι πόσιμο, ενώ περίπου 20 ml θα κατευθυνθούν στο δοχείο υπολειμμάτων.
- Ελέγξτε ότι το δοχείο νερού και το module συντήρησης έχουν τοποθετηθεί σωστά.
- Ελέγξτε ότι το δοχείο καψουλών δεν είναι γεμάτο, αδειάστε το δοχείο υπολειμμάτων και βεβαιωθείτε ότι δεν έχει κολλήσει κάψουλα στη μηχανή.

Η μηχανή βγάζει ασυνήθιστη ροή καφέ.

- Καταρχάς, η ταχύτητα ροής εξαρτάται από την ποικιλία καφέ.
- Βεβαιωθείτε ότι έχει τοποθετηθεί σωστά μια φρέσκια κάψουλα Vertuo, ότι ο μοχλός είναι σωστά κλειστός και πατήστε το κουμπί καφέ μία φορά για να ξεκινήσει η εκχύλιση.
- Ελέγξτε ότι το δοχείο νερού έχει τοποθετηθεί σωστά στη μηχανή.
- Απομακρύνετε τα άλατα από τη μηχανή, ειδικά αν το κουμπί συντήρησης είναι σταθερά πορτοκαλί, ακολουθώντας τις οδηγίες στην ενότητα «**Αφαλάτωση**».

Η μηχανή βγάζει μόνο «νερό».

- Αν η μηχανή δεν μπορεί να διαβάσει τον κωδικό της κάψουλας, θα εκχυλίσει 40 ml (1,35 fl oz) μη πόσιμου νερού (σύντομο ξέπλυμα).
  - Βεβαιωθείτε ότι η κάψουλα δεν είναι κατεστραμμένη (συμπεριλαμβανομένου και του κωδικού). Μην χρησιμοποιείτε την ίδια κάψουλα πάνω από μία φορά.
  - Δοκιμάστε με μία νέα κάψουλα Vertuo, τοποθετημένη στη σωστή θέση.
- Αν το πρόβλημα παραμένει, παρακαλούμε επικοινωνήστε με το τμήμα εξυπηρέτησης πελατών της **Nespresso**.

Η μηχανή σβήνει.

- Η μηχανή απενεργοποιήθηκε αυτόματα μετά από 2 λεπτά αδράνειας. Πατήστε το κουμπί καφέ μία φορά για να την ενεργοποιήσετε. Η μηχανή θα παραμείνει ενεργή αν χρησιμοποιείτε την εφαρμογή **Nespresso** Smart App. Δείτε την ενότητα «**Ενεργοποίηση / Απενεργοποίηση**» αν χρειάζεται.
- Η μηχανή μπορεί να απενεργοποιηθεί χειροκίνητα ανά πάσα στιγμή (όταν δεν χρησιμοποιείται) πατώντας και κρατώντας πατημένο το κουμπί καφέ για ~1 δευτερόλεπτο. Όλα τα κουμπιά και τα LED θα αναβοσβήσουν μία τελευταία φορά πριν την απενεργοποίηση.
- Ελέγξτε τη σύνδεση του φις και την τάση σύμφωνα με την ετικέτα της μηχανής.
- Αποσυνδέστε, περιμένετε μερικά δευτερόλεπτα και συνδέστε ξανά τη μηχανή.

Υπάρχουν υπολείμματα καφέ στο φλιτζάνι μου.

- Βεβαιωθείτε ότι έχει τοποθετηθεί σωστά μια φρέσκια κάψουλα Vertuo, ότι ο μοχλός είναι σωστά κλειστός και πατήστε το κουμπί καφέ μία φορά για να ξεκινήσει η εκχύλιση. Μην χρησιμοποιείτε την ίδια κάψουλα περισσότερες από μία φορές.
- Καθαρίστε τη μηχανή όταν παρατηρείτε υπολείμματα καφέ στο φλιτζάνι σας ή μετά από μεγάλο διάστημα μη χρήσης, ακολουθώντας τις οδηγίες στην ενότητα «**Καθαρισμός**».
- Απομακρύνετε τα άλατα από τη μηχανή, ειδικά αν το κουμπί συντήρησης είναι σταθερά πορτοκαλί, ακολουθώντας τις οδηγίες στην ενότητα «**Αφαλάτωση**».

Η μηχανή δεν ξεκινά την εκχύλιση και το κουμπί καφέ παραμένει σταθερά λευκό.

- Ελέγξτε ότι ο μοχλός είναι σωστά κλειστός.
- Βεβαιωθείτε ότι έχει τοποθετηθεί μια φρέσκια κάψουλα Vertuo στη σωστή θέση, κλείστε σωστά τον μοχλό και πατήστε το κουμπί μία φορά για να ξεκινήσει η εκχύλιση.
- Αν η μηχανή είναι συνδεδεμένη, ενδέχεται να πραγματοποιεί αυτόματη ενημέρωση λογισμικού. Ανοίξτε την εφαρμογή **Nespresso** Smart App για να ελέγξετε την κατάσταση της μηχανής ή περιμένετε περίπου 5 λεπτά.

Η μηχανή δεν ξεκινά την εκχύλιση και το κουμπί καφέ παραμένει σταθερά πορτοκαλί.

- Γεμίστε το δοχείο νερού με φρέσκο πόσιμο νερό, ελέγξτε ότι έχει τοποθετηθεί σωστά στη μηχανή και πατήστε το κουμπί καφέ μία φορά για να ξεκινήσει η εκχύλιση.
- Απομακρύνετε τα άλατα από τη μηχανή, ειδικά αν το κουμπί συντήρησης είναι σταθερά πορτοκαλί, ακολουθώντας τις οδηγίες στην ενότητα «**Αφαλάτωση**».

Η μηχανή μου δεν έχει άλλο νερό. Πώς μπορώ να συνεχίσω την παρασκευή καφέ;

- Γεμίστε το δοχείο νερού με φρέσκο πόσιμο νερό και πατήστε το κουμπί καφέ μία φορά για να συνεχιστεί η εκχύλιση. Το φλιτζάνι σας θα γεμίσει με τον όγκο που έλειπε αν η εκχύλιση είχε ήδη ξεκινήσει.

Το κουμπί καφέ αναβοσβήνει λευκό ενώ η μηχανή βρίσκεται σε εκχύλιση.

- Αν ο καφές ρέει κανονικά, αυτό δείχνει ότι η μηχανή λειτουργεί σωστά.
- Αν τρέχει καθαρό νερό (και όχι καφές) από τη μηχανή, έχετε ενεργοποιήσει μια σύντομη έκπλυση. Ακολουθήστε τις οδηγίες στην ενότητα «**Σύντομο ξέπλυμα**».

Το κουμπί Coffee Creations παραμένει σταθερά λευκό.

- Πατήσατε το κουμπί Coffee Creations μία φορά, ενεργοποιώντας μια λειτουργία που σας βοηθά να δημιουργήσετε συνταγές καφέ.
- Πατώντας αυτό το ειδικό κουμπί, η λειτουργία αυτή προσφέρει μια πιο συμπυκνωμένη εκχύλιση καφέ, το πρώτο βήμα για να δημιουργήσετε όλα τα ροφήματα καφέ με βάση τον πάγο και το γάλα.
- Για να απενεργοποιήσετε αυτό το κουμπί, πατήστε το ξανά μία φορά πριν ξεκινήσει η εκχύλιση.

Το κουμπί Coffee Creations απενεργοποιείται πριν ξεκινήσει η εκχύλιση και ο καφές βγαίνει σε προκαθορισμένο μέγεθος.

- Λόγω του μεγέθους του φλιτζανιού, ορισμένες κάψουλες δεν μπορούν να εκχυλιστούν με αυτή τη λειτουργία (Ristrettos, Cold Brew Style, Carafe Pour-Over Style / Bianco Piccolo και Bianco Leggero, που είναι ήδη βελτιστοποιημένες για συνταγές καφέ). Δεν συνιστούμε επίσης τη χρήση αυτής της λειτουργίας για εκχύλιση καψουλών Alto ή της σειράς Coffee+.
- Για να αποτραπεί η απώλεια της κάψουλας, η μηχανή σας εκχύλισε τον καφέ στο προκαθορισμένο μέγεθος φλιτζανιού.

Η ποσότητα καφέ στο φλιτζάνι μου δεν ταιριάζει με τον προκαθορισμένο όγκο που έχει ορίσει η Nespresso.

- Είναι πιθανό το μέγεθος του φλιτζανιού σας να έχει προσαρμοστεί.
- Μπορείτε να επαναπρογραμματίσετε χειροκίνητα το μέγεθος του φλιτζανιού σας πατώντας και κρατώντας πατημένο το κουμπί καφέ μέχρι να φτάσει στον επιθυμητό μέγεθος και μετά αφήνοντάς το.
- Αν η μηχανή σας είναι συνδεδεμένη, μπορείτε επίσης να ρυθμίσετε τον όγκο μέσω της ενότητας «**Όγκος & Θερμοκρασία Καφέ**» στην εφαρμογή **Nespresso** Smart App.
- Αν θέλετε να επανέλθετε στους προκαθορισμένους όγκους καφέ της **Nespresso**, μπορείτε να επαναφέρετε τις ρυθμίσεις της μηχανής σας ακολουθώντας τις οδηγίες στην ενότητα «**Επαναφορά ρυθμίσεών μου**».
- Αν το πρόβλημα συνεχιστεί ακόμα και μετά από επαναφορά εργοστασιακών ρυθμίσεων, παρακαλώ επικοινωνήστε με το κέντρο εξυπηρέτησης πελατών **Nespresso**.

Όταν ολοκληρωθεί η εκχύλιση, πώς μπορώ να προσθέσω περισσότερο καφέ στο φλιτζάνι μου;

- Μπορείτε να συμπληρώσετε τον καφέ σας πατώντας ξανά το κουμπί καφέ χωρίς να αφαιρέσετε την χρησιμοποιημένη κάψουλα. Θα παραχθεί το ίδιο μεγεθος ξανά. Αν θέλετε να σταματήσετε την εκχύλιση πριν ολοκληρωθεί, απλώς πατήστε ξανά το κουμπί καφέ.
- Αν θέλετε να αυξήσετε το μέγεθος όλων των καφέδων σας:
  - Μπορείτε να επαναπρογραμματίσετε χειροκίνητα το μέγεθος του φλιτζανιού σας πατώντας και κρατώντας πατημένο το κουμπί καφέ μέχρι να φτάσει στον επιθυμητό μέγεθος και μετά αφήνοντάς το.
  - Αν η μηχανή σας είναι συνδεδεμένη, μπορείτε επίσης να ρυθμίσετε τον όγκο μέσω της ενότητας «Όγκος & Θερμοκρασία Καφέ» στην εφαρμογή **Nespresso** Smart App.

Το κουμπί συντήρησης παραμένει σταθερά πορτοκαλί.

- Απομακρύνετε τα άλατα από τη μηχανή ακολουθώντας τις οδηγίες στην ενότητα «**Αφαλάτωση**».
- Συνιστούμε να χρησιμοποιείτε το κιτ αφαλάτωσης της **Nespresso** για να αποφύγετε ζημιές στη μηχανή σας. Για επιπλέον ερωτήσεις σχετικά με την αφαλάτωση, παρακαλώ επικοινωνήστε με το κέντρο εξυπηρέτησης πελατών **Nespresso**.

Το κουμπί συντήρησης φωτίζει πορτοκαλί.

- Έχετε εισέλθει στη λειτουργία συντήρησης, έναν κύκλο που έχει σχεδιαστεί για να διευκολύνει την αλληλεπίδρασή σας με τις διαδικασίες συντήρησης της μηχανής.
- Σε αυτήν τη λειτουργία, κάθε συνδυασμός χρώματος/εικονογράμματος αντιστοιχεί σε μια συγκεκριμένη λειτουργία:
  - Κουμπί καφέ σταθερά μπλε: Καθαρισμός
  - Κουμπί καφέ σταθερά κίτρινο: Άδειασμα εσωτερικών σωλήνων
  - Κουμπί καφέ σταθερά πορτοκαλί: Αφαλάτωση
  - Κουμπί καφέ και κουμπί Coffee Creations σταθερά λευκά: Επαναφορά της μηχανής στις εργοστασιακές ρυθμίσεις (μόνο παραμέτρους προσαρμογής).
  - Κουμπί καφέ σταθερά λευκό και LED WiFi αναμμένο: Ενεργοποίηση/Απενεργοποίηση της μονάδας συνδεσιμότητας.

- Για να μπείτε ή να βγείτε από αυτήν τη λειτουργία, πατήστε και κρατήστε πατημένο το κουμπί συντήρησης για τουλάχιστον 3 δευτερόλεπτα (για είσοδο μέχρι να γίνει το κουμπί καφέ μπλε, και για έξοδο μέχρι να γίνει το κουμπί καφέ λευκό).
- Για να ξεκινήσετε κάθε λειτουργία συντήρησης, απλώς πατήστε μία φορά το κουμπί καφέ, βεβαιωθείτε ότι το χρώμα του αντιστοιχεί στη λειτουργία που θέλετε. Το κουμπί θα αναβοσβήνει μέχρι να ολοκληρωθεί η διαδικασία.
- Όλες αυτές οι διαδικασίες συντήρησης μπορούν εύκολα να καθοδηγηθούν μέσω της εφαρμογής **Nespresso** Smart App μόλις συνδεθεί η μηχανή σας.

Το κουμπί καφέ αναβοσβήνει μπλε, πορτοκαλί ή κίτρινο.

- Η μηχανή σας εκτελεί αυτή τη στιγμή μια διαδικασία συντήρησης.
- Παρακαλώ μην χρησιμοποιείτε τη μηχανή μέχρι να ολοκληρωθεί η διαδικασία.
  - Κουμπί καφέ σταθερά μπλε: Καθαρισμός
  - Κουμπί καφέ σταθερά κίτρινο: Άδειασμα εσωτερικών σωλήνων
  - Κουμπί καφέ σταθερά πορτοκαλί: Αφαλάτωση

Το κουμπί καφέ αναβοσβήνει 5 φορές πορτοκαλί όταν προσπαθώ να ξεκινήσω μια διαδικασία συντήρησης (καθαρισμός, αφαλάτωση ή άδειασμα εσωτερικών σωλήνων) και η μηχανή δεν ξεκινά τη διαδικασία.

- Ανοίξτε και κλείστε τον μοχλό της μηχανής για να ελέγξετε ότι δεν υπάρχει κάψουλα μέσα πριν ξαναπατήσετε το κουμπί καφέ.

Το κουμπί καφέ αναβοσβήνει μία φορά πορτοκαλί όταν προσπαθώ να ξεκινήσω μια διαδικασία συντήρησης (καθαρισμός, αφαλάτωση ή άδειασμα εσωτερικών σωλήνων) και η μηχανή δεν ξεκινά τη διαδικασία.

- Γεμίστε το δοχείο νερού με φρέσκο πόσιμο νερό, ελέγξτε ότι έχει τοποθετηθεί σωστά στη μηχανή και πατήστε το κουμπί καφέ μία φορά για να ξεκινήσει η διαδικασία συντήρησης.
- Σημαντικό: Μόλις ξεκινήσει η διαδικασία, βεβαιωθείτε ότι ολοκληρώνετε την διαδικασία αφαλάτωσης χρησιμοποιώντας τις καθορισμένες ποσότητες ώστε να αποφύγετε το μπλοκάρισμα της μηχανής.

Όταν άνοιξα τη μηχανή μου, το LED WiFi ήταν αναμμένο.

- Η μηχανή σας μπορεί να συνδεθεί με την εφαρμογή **Nespresso** Smart App για να απολαύσετε πλήρως την εμπειρία Vertuo.
- Χάρη στην εφαρμογή **Nespresso** Smart App, θα μπορείτε να:
  - Προσαρμόσετε το μέγεθος και τη θερμοκρασία του καφέ σας.
  - Απλοποιήσετε τη συντήρηση της μηχανής σας.
  - Ανακαλύψετε έναν κόσμο συνταγών καφέ.
- Το LED WiFi αναβοσβήνει όταν η μηχανή σας δεν έχει ακόμη συνδεθεί με την εφαρμογή **Nespresso** Smart App ή έχει χάσει τη σύνδεση.
- Μπορείτε εύκολα να συνδέσετε τη μηχανή σας σκανάροντας τον κωδικό QR που υπάρχει στη σχάρα αποστράγγισης της μηχανής ή να τη συνδέσετε χειροκίνητα ανοίγοντας, ενημερώνοντας ή κατεβάζοντας την εφαρμογή **Nespresso** Smart App.
- Αν δεν συνδέσετε τη μηχανή σας, το LED WiFi θα αναβοσβήνει κάθε φορά που την ανοίγετε.
- Αν θέλετε να απενεργοποιήσετε τη μονάδα συνδεσιμότητας ή αν η χώρα σας δεν υποστηρίζει σύνδεση με την εφαρμογή **Nespresso** Smart App, παρακαλώ ακολουθήστε τις οδηγίες στην ενότητα «**Απενεργοποίηση / Επανενεργοποίηση της μονάδας συνδεσιμότητας**».

Όταν άνοιξα τη μηχανή μου, το LED WiFi παρέμεινε σβηστό.

- Η μονάδα συνδεσιμότητας έχει απενεργοποιηθεί.
- Αν θέλετε να συνδέσετε τη μηχανή σας με την εφαρμογή **Nespresso** Smart App και να απολαύσετε πλήρως την εμπειρία Vertuo, παρακαλώ ακολουθήστε τις οδηγίες στην ενότητα «**Απενεργοποίηση / Επανενεργοποίηση της μονάδας συνδεσιμότητας**».

Όταν άνοιξα τη μηχανή μου, το LED WiFi ήταν σταθερά λευκό.

- Η μηχανή σας είναι συνδεδεμένη με την εφαρμογή **Nespresso** Smart App για να απολαύσετε πλήρως την εμπειρία Vertuo.
- Χάρη στην εφαρμογή **Nespresso** Smart App, θα μπορείτε να:
  - Προσαρμόσετε το μέγεθος και τη θερμοκρασία του καφέ σας.
  - Απλοποιήσετε τη συντήρηση της μηχανής σας.
  - Ανακαλύψετε έναν κόσμο συνταγών καφέ.

Πώς μπορώ να κάνω πλήρη επαναφορά εργοστασιακών ρυθμίσεων;	• Αυτή η διαδικασία θα επαναπρογραμματίσει πλήρως τη μηχανή σας στις εργοστασιακές ρυθμίσεις, αφαιρώντας όλες τις εξατομικευμένες παραμέτρους σας και αποσυνδέοντας τη μηχανή σας από την εφαρμογή **Nespresso** Smart App. • Πατήστε ταυτόχρονα το κουμπί Συντήρησης και το κουμπί Καφέ για τουλάχιστον 10 δευτερόλεπτα. • Αν θέλετε να αφαιρέσετε μόνο τις παραμέτρους εξατομίκευσης, παρακαλώ ακολουθήστε τη διαδικασία φωτεινών ενδείξεων που είναι διαθέσιμη στη λειτουργία συντήρησης.
Το κουμπί καφέ αναβοσβήνει κόκκινο (2 φορές γρήγορα, έπειτα 1 μεγάλη παύση, συνεχόμενα).	• Η μηχανή εμφανίζει σφάλμα. – Περιμένετε μερικά δευτερόλεπτα πριν ξαναχρησιμοποιήσετε τη μηχανή. – Αποσυνδέστε τη μηχανή, περιμένετε λίγα δευτερόλεπτα και ξανασυνδέστε την. – Αν το πρόβλημα συνεχιστεί, παρακαλώ επικοινωνήστε με το κέντρο εξυπηρέτησης πελατών **Nespresso**.
Το κουμπί καφέ αναβόσβησε κόκκινο γρήγορα, το κουμπί Coffee Creations και το LED WiFi αναβόσβησαν λευκό γρήγορα και μετά η μηχανή έκλεισε.	• Η μηχανή απενεργοποιείται μετά από σφάλμα ή μετά την ψύξη.
Το κουμπί καφέ αναβοσβήνει πορτοκαλί (2 φορές γρήγορα, έπειτα 1 μεγάλη παύση, μόνο μία φορά).	• Η μηχανή εμφανίζει κατάσταση έκτακτης διακοπής λόγω λανθασμένης χρήσης (π.χ. αν ανοίξατε τον μοχλό ενώ γινόταν εκχύλιση). Για να αποφύγετε ζημιά, σας συμβουλεύουμε να μην ανοίγετε τον μοχλό της μηχανής κατά την εκχύλιση.
Το κουμπί καφέ πάλλεται κόκκινο για 2 δευτερόλεπτα.	• Η μηχανή ψύχεται μετά από υπερθέρμανση. Παρακαλώ αφήστε την συνδεδεμένη και περιμένετε περίπου 10 λεπτά πριν την ξαναχρησιμοποιήσετε.
Το κουμπί καφέ εμφανίζει μοβ χρώμα.	• Η μηχανή σας βρίσκεται σε λειτουργία service. Παρακαλώ επικοινωνήστε με το κέντρο εξυπηρέτησης πελατών **Nespresso**.

ΤΕΧΝΙΚΑ ΧΑΡΑΚΤΗΡΙΣΤΙΚΑ

Ισχύς	**CH:** 230 V, 50/60 Hz, 1020 W **EU/AU/ME/KR/ZA:** 220–240 V, 50/60 Hz, 940–1100 W **BR3:** 220 V, 60 Hz, 940 W **MX, BR:** 127 V, 60 Hz, 1130 W **CL:** 220 V, 50/60 Hz, 940 W **CN:** 220 V, 50 Hz, 940 W **JP:** 100 V, 50/60 Hz, 990 W **TW:** 110 V, 60 Hz, 1130 W
Συχνότητα	Bluetooth® (LE) 2.402–2.480 GHz Wi-Fi® 2.412–2.472 GHz • BR3/MX/TW: 2.412–2.462 GHz • CN: 2.400–2.4835 GHz • JP: 2.412–2.484 GHz
Ισχύς εκπομπής RF (EIRP)	Bluetooth® μέγιστο 7.82 dBm (EIRP) και Wi-Fi® <20 dBm (EIRP)
Λειτουργία αναμονής	0.099 W/h
Λειτουργία OFF	Μετά από 2 λεπτά μη χρήσης
Χρόνος προθέρμανσης	3 δευτερόλεπτα
Ρυθμιζόμενη βάση φλιτζανιού	3 θέσεις
Μήκος καλωδίου	**MX:** 100 cm (+/– 2 cm) / 39.3 in (+/– 0.8 in) **Άλλες χώρες**: 80 cm (+/– 2 cm) / 31 in (+/– 0.8 in)
Βάρος μηχανής	~4 kg / 8.8 lbs
Χωρητικότητα δοχείου νερού	1.4 L / 47.3 fl oz
Διαστάσεις (Π x Β x Υ)	12 x 49.4 x 25.7 cm / 4.7 x 19.45 x 10.12 in
Χωρητικότητα καλαθιού κάψουλας	18 κάψουλες espresso ή 13 κάψουλες mug

ΚΩΔΙΚΟΙ ΜΗΧΑΝΗΣ

Nespresso	MC1, MD1
Breville	BNV620/BNV650
Delonghi	ENV200
Krups	XN940, XN941
Sage	SNV620, SNV650

ES

SEGURIDAD

DESCUBRIR MI MÁQUINA

PRIMER USO

PERSONALIZAR MIS MOMENTOS DE CAFÉ

MANTENIMIENTO

CONFIGURACIÓN DE LA MÁQUINA

ENTENDER EL PARPADEO DE MI MÁQUINA

SOLUCIÓN DE PROBLEMAS

ESPECIFICACIONES TÉCNICAS

SEGURIDAD

PRECAUCIÓN: Antes de operar tu máquina de café, consulta el **folleto de instrucciones de seguridad** para evitar cualquier posible daño y perjuicio.
Primero, lee las precauciones de seguridad para evitar riesgos de descarga eléctrica mortal e incendio. Asegúrate de que la máquina este conectada a tierra al enchufarla.

Al desempaquetar la máquina, retira la película de plástico que cubre la máquina.

ELIMINACIÓN Y PROTECCIÓN DEL MEDIO AMBIENTE

Este aparato cumple con la Directiva de la UE 2012/19/UE.
Los materiales de embalaje y el aparato contienen materiales reciclables. Su aparato contiene materiales valiosos que pueden ser recuperados o reciclados. La separación de los residuos restantes en diferentes tipos facilita el reciclaje de materias primas valiosas. Deje el aparato en un punto de recogida. Puede obtener información sobre la eliminación de residuos de sus autoridades locales.

DESCUBRIR MI MÁQUINA

DESCRIPCIÓN DE LA MÁQUINA

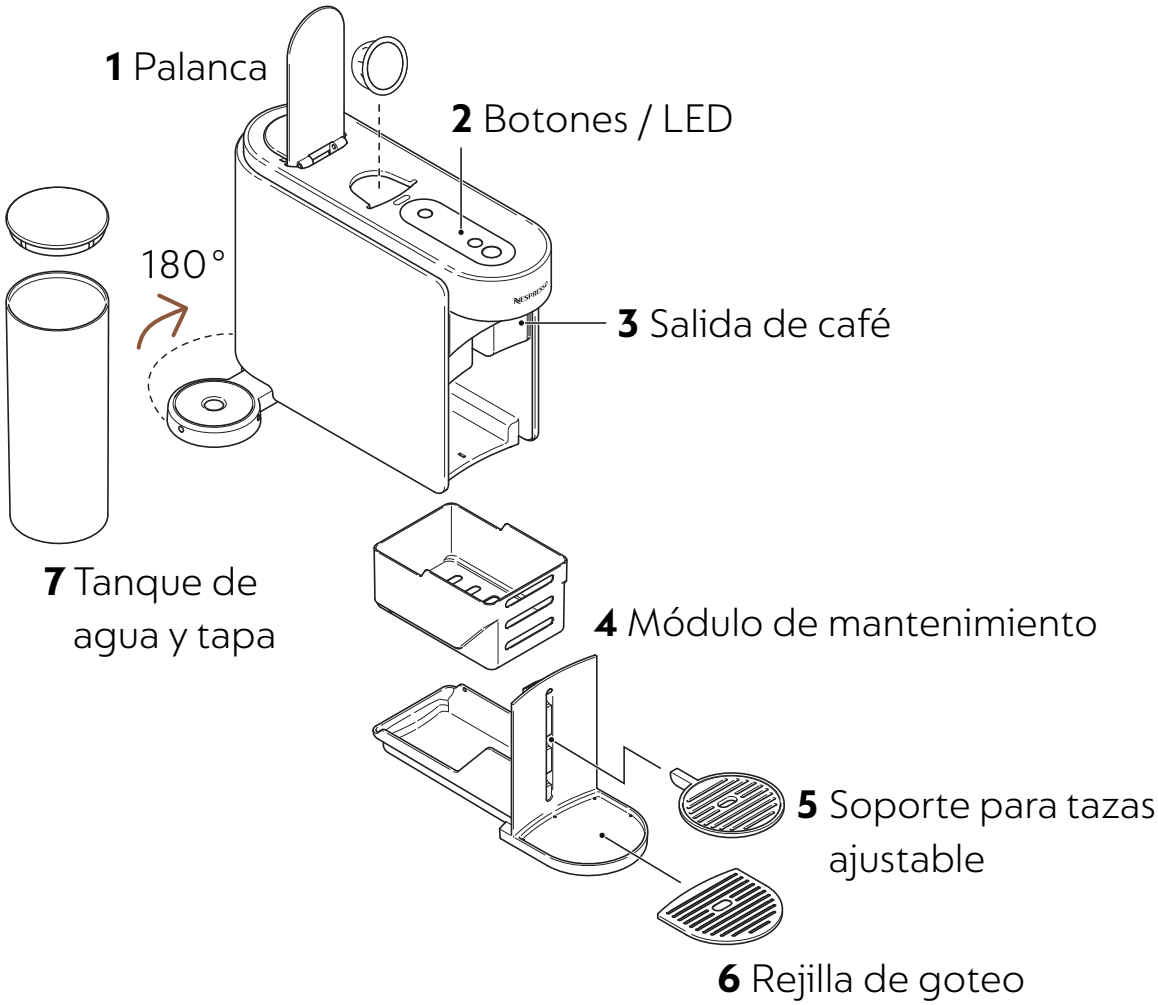

Por favor, absténgase de colocar piezas extraíbles en el lavavajillas.

BOTONES / LED

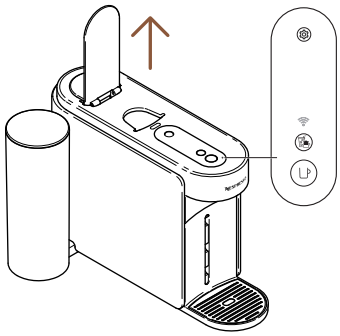

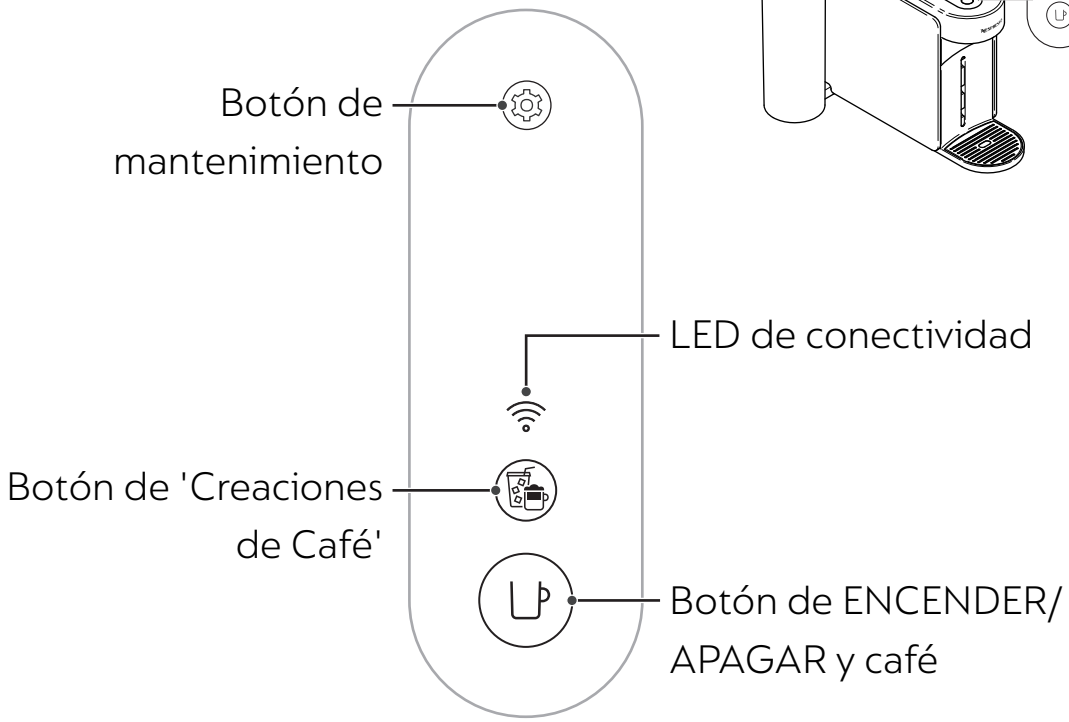

CONTENIDO DEL PAQUETE

1. Máquina de café Vertuo Up
2. Set de cápsulas **Nespresso** (12 cápsulas)
3. Guía de inicio rápido
4. Instrucciones de seguridad y garantía
5. Etiqueta de conectividad
6. Etiqueta de enjuague

Desembalaje: Puede haber algo de polvo presente en la superficie de la máquina debido a los materiales reciclados utilizados en el embalaje. Esto no es peligroso, simplemente limpia con un paño suave.

ABRIR / CERRAR

ABRIR

Abrir la palanca

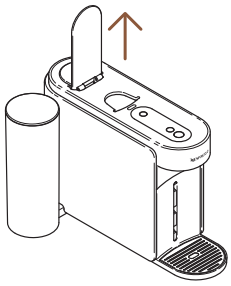

CERRAR

Cerrar la palanca

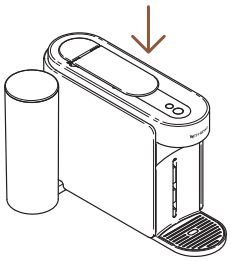

Abrir o cerrar la palanca no encenderá la máquina. No podrá lanzar un café sin cerrar correctamente la palanca. Para el uso adecuado de su máquina, recomendamos abrir la palanca una vez que la preparación está completamente finalizada (botón de café en blanco fijo). Abrir la palanca retirará cualquier cápsula después de la extracción.

RETIRAR Y LIMPIAR EL MÓDULO DE MANTENIMIENTO

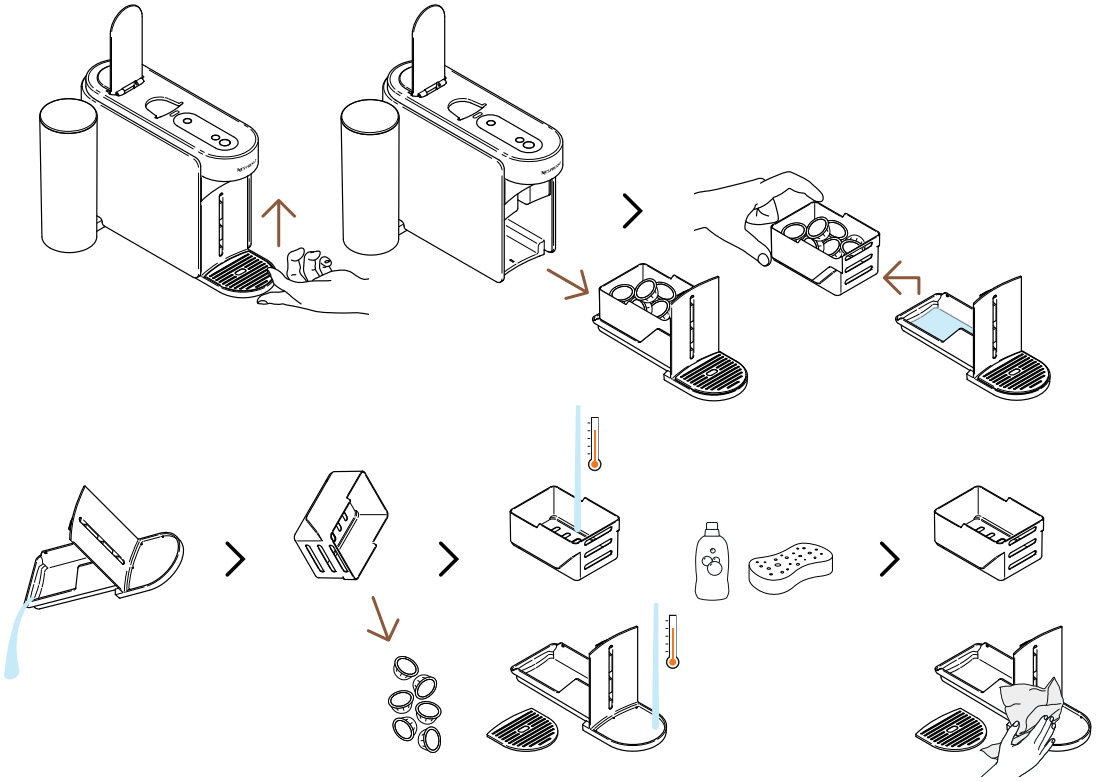

Para retirar el módulo de mantenimiento, levántalo suavemente hacia arriba. Separa cuidadosamente la cesta de cápsulas usadas del resto del módulo, recicla las cápsulas y vacia cualquier residuo de café/agua restante. Lava las piezas con agua caliente y detergente suave sin olor, luego sécalas, ensámblalas suavemente y colócalas de nuevo en la máquina.

BUCLE DE MODO DE MANTENIMIENTO

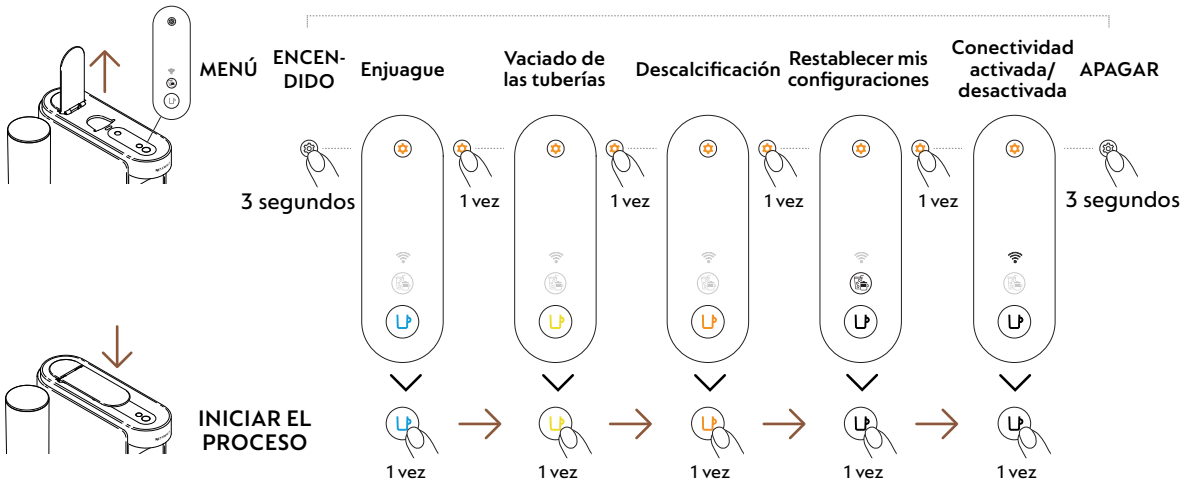

PRIMER USO

ENCENDER / APAGAR

ENCENDIDO

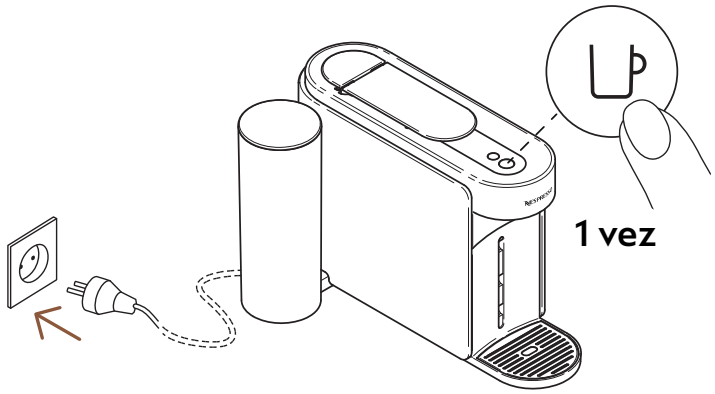

Una vez que la máquina esté enchufada, enciéndela presionando el botón de café una vez.

El botón de café brillará durante 3 segundos mientras la máquina se calienta. Cuando esté fijo, la máquina estará lista para ser utilizada.

APAGAR

Apagado automático

2 minutos

Apagado manual

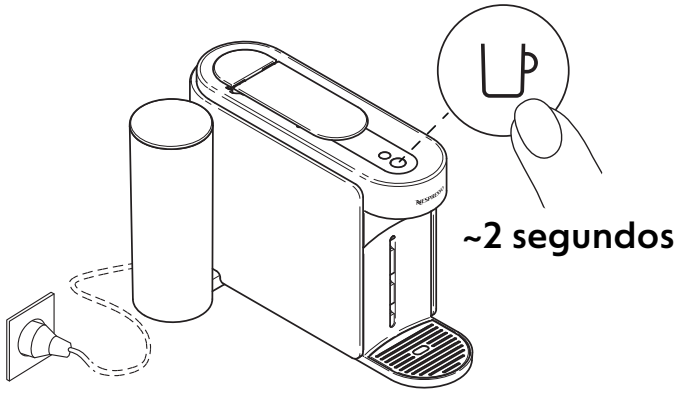

Para ahorrar energía, la máquina se apagará automáticamente después de aproximadamente 2 minutos de no uso.

La máquina se puede apagar manualmente en cualquier momento (cuando no esté en uso) manteniendo presionado el botón durante aproximadamente 2 segundos. La máquina se apagará una vez que todos los botones y LED se atenúen.

Si has emparejado tu máquina, ten en cuenta que se puede enviar un lote final de datos a la aplicación **Nespresso** Smart al apagar tu máquina. Esto puede tardar unos segundos.

CONECTA TU MÁQUINA

¿POR QUÉ DEBERÍAS EMPAREJAR TU MÁQUINA?

- **Personalización del volumen y la temperatura del café:** Ajusta el tamaño de la taza y personaliza la temperatura de tu café, con un control de temperatura exclusivo disponible solo a través de la aplicación.
- **Mantenimiento fácil de la máquina y alertas en tiempo real:** Experimenta una limpieza y descalcificación sin esfuerzo directamente a través de la aplicación. Disfruta de los beneficios de actualizar tu máquina con las últimas características para una experiencia sin interrupciones.
- **Recetas paso a paso:** Descubre las recetas clásicas de café hasta las creaciones más modernas.

¿CÓMO CONECTAR TU MÁQUINA?

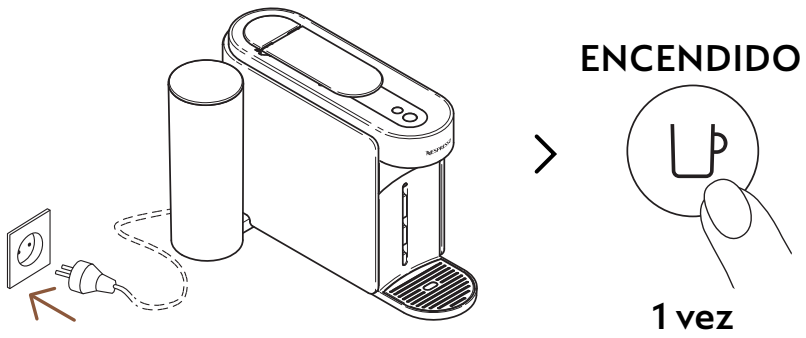

1 Para conectar tu máquina, enchúfala y enciéndela presionando el botón de café una vez.

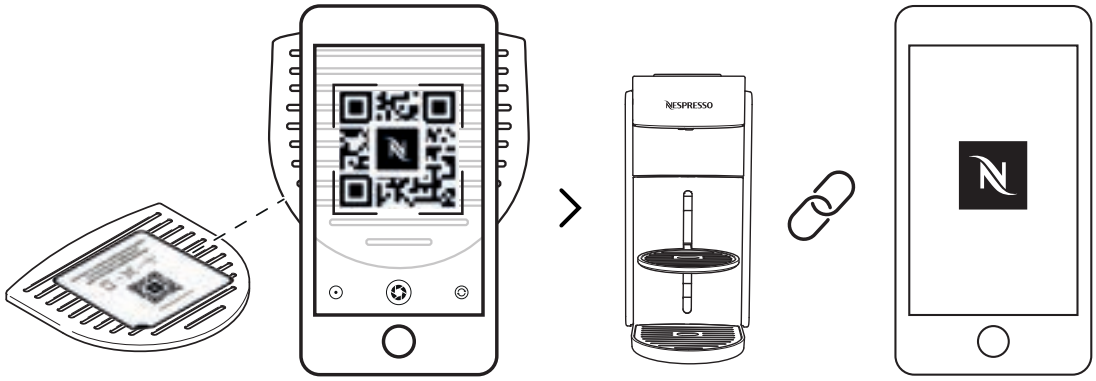

2 Escanea el código QR disponible en la rejilla de goteo de tu máquina o abre la aplicación **Nespresso** Smart para emparejar tu máquina.

- Si ya has descargado la aplicación **Nespresso** Smart, se abrirá. Si no tienes la aplicación **Nespresso** Smart, podrás descargarla.
- Si no conectas tu máquina, el LED de conectividad parpadeará cada vez que enciendas la máquina.
- Si deseas desactivar el módulo de conectividad o si tu país no admite la conexión a la aplicación **Nespresso** Smart, consulta la siguiente sección «**Desactivar / Rehabilitar el módulo de conectividad**».

DESACTIVAR / REHABILITAR EL MÓDULO DE CONECTIVIDAD

La máquina viene con un módulo de conectividad, habilitado por defecto. Proporciona acceso a funciones adicionales, mejorando tu experiencia de café. Para desactivar el módulo de conectividad, sigue estos pasos:

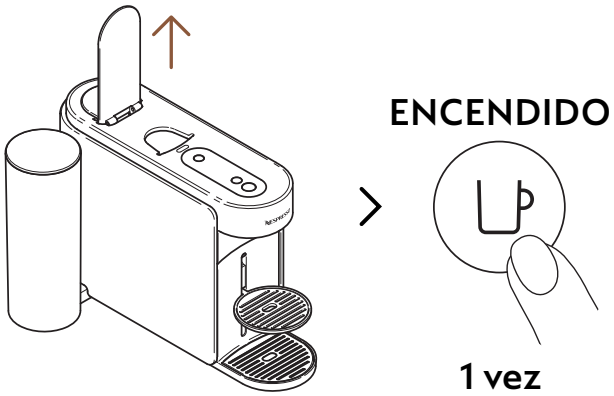

1 Abre la palanca y enciende la máquina presionando el botón de café una vez.

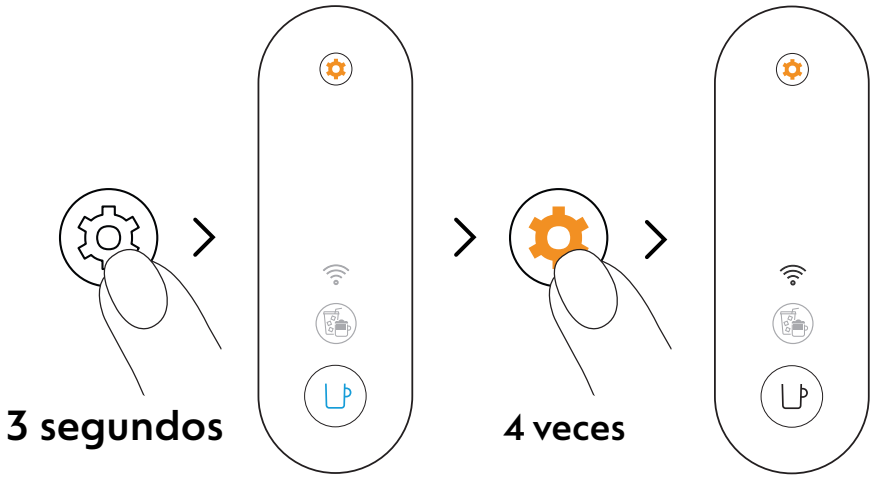

2 Mantén presionado el botón de mantenimiento durante al menos 3 segundos. Una vez que el botón de café esté fijo en azul, suéltalo y presiona el botón de mantenimiento 4 veces más. El botón de café y el LED de conectividad deben estar fijos en blanco.

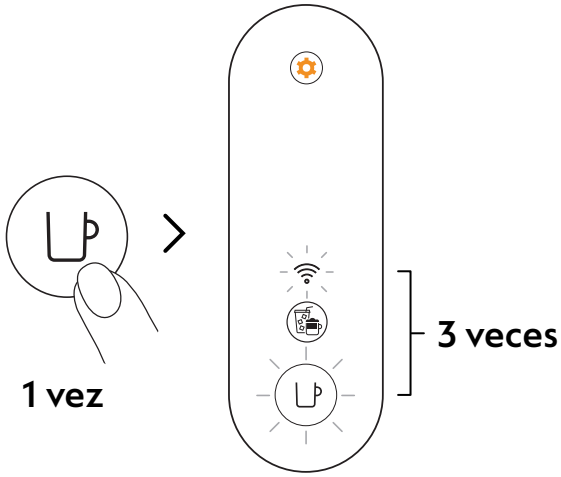

3 Presiona el botón de café una vez para confirmar. El botón de café y el LED de conectividad parpadearán 3 veces para confirmar que el módulo de conectividad se ha desactivado. Una vez que el procedimiento esté completo, la máquina se apagará.

Si deseas reactivar el módulo de conectividad, puedes seguir los mismos pasos.

PRIMER ENJUAGUE / LIMPIEZA

Te recomendamos que limpies tu máquina antes de su primer uso. Todos los procedimientos pueden ser guiados fácilmente a través de la aplicación **Nespresso** Smart una vez que tu máquina esté conectada.

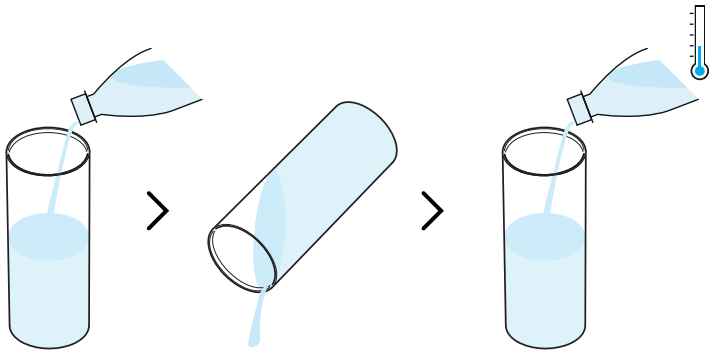

1 Enjuaga el tanque de agua antes de llenarlo solo con agua potable fresca (0,5 L / 17 fl oz).

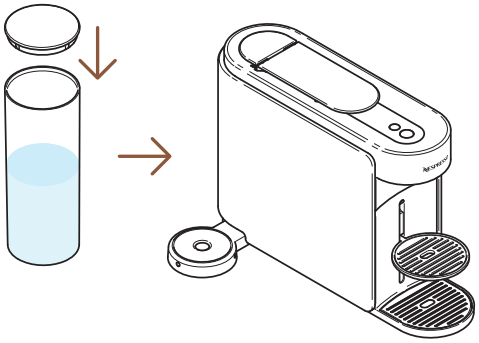

2 Cierra el tanque de agua con la tapa y colócalo de nuevo en su posición en la máquina.

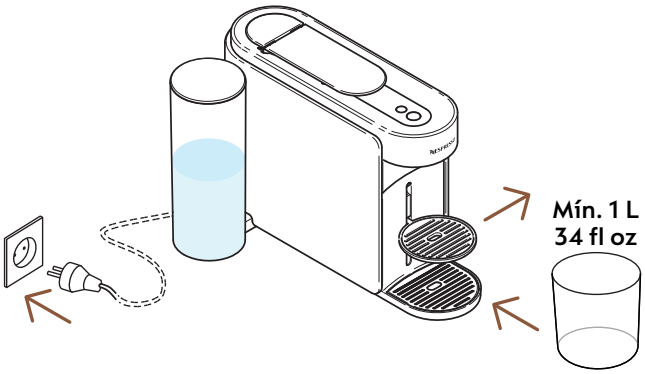

3 Enchufa la máquina, quita el soporte para tazas y coloca un recipiente vacío (de al menos 1 L / 34 fl oz) debajo de la salida de café.

ENCENDIDO

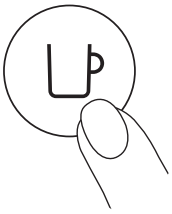

1 vez

4 Enciende la máquina presionando el botón de café una vez.

---

5 Abre la palanca de la máquina. Mantén presionado el botón de mantenimiento durante al menos 3 segundos. Suéltalo cuando el botón de café aparezca fijo en **azul**.

Para salir del modo de mantenimiento antes de lanzar cualquier procedimiento, mantén nuevamente el botón de mantenimiento durante al menos 3 segundos.

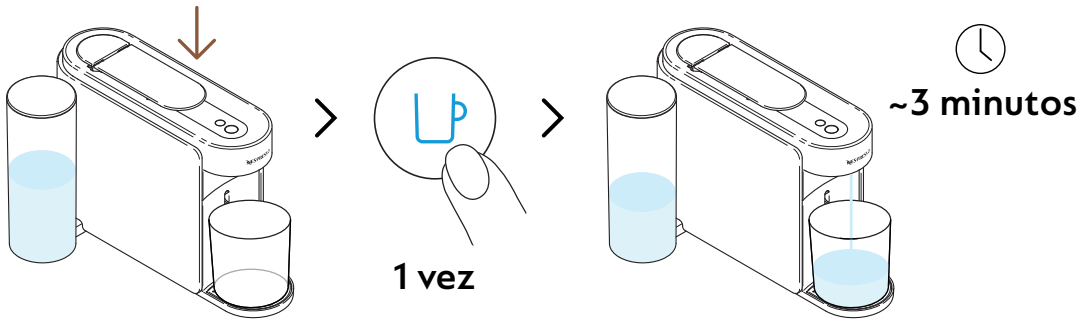

6 Cierra la palanca y presiona el botón de café azul una vez para iniciar el primer proceso de enjuague.

La máquina comenzará a enjuagar y el procedimiento puede tardar hasta 3 minutos.

El agua puede acumularse en el módulo de mantenimiento durante el enjuague.

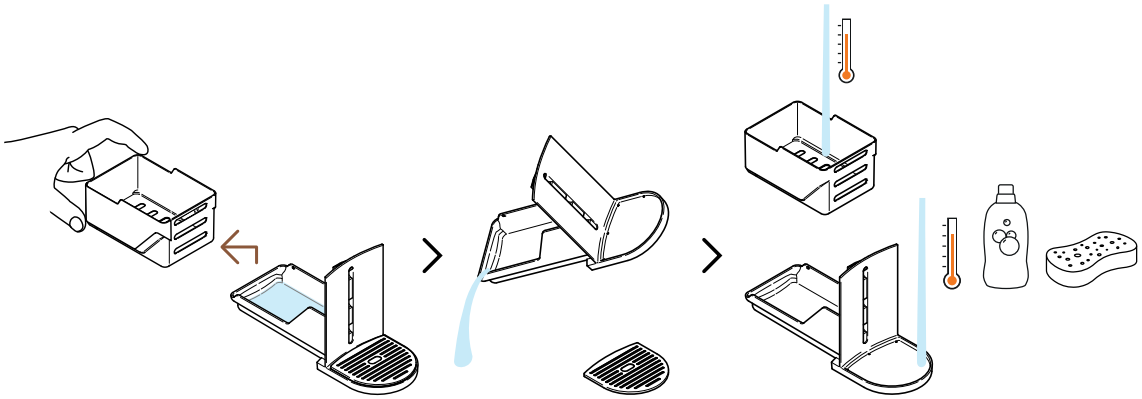

7 Separa la cesta de cápsulas del resto y vacíala de cualquier resto de agua. Lava el módulo de mantenimiento con agua caliente y detergente suave sin olor.

PRECAUCIÓN: No utilices ningún agente de limpieza fuerte o abrasivo ni limpiadores a base de disolventes. No pongas la máquina en el lavavajillas. Nunca sumerjas el aparato o parte de él en agua.

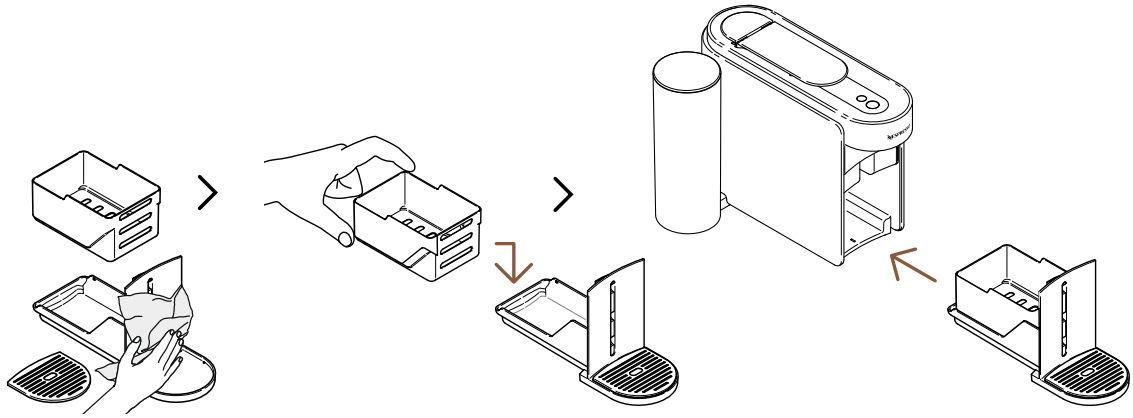

8 Seca el módulo de mantenimiento con un paño limpio y seco y colócalo de nuevo en la máquina.

La máquina volverá al modo listo cuando el procedimiento se complete (botón de café en blanco fijo).

PRECAUCIÓN: Siempre utiliza paños suaves para limpiar la máquina.

EL SISTEMA VERTUO

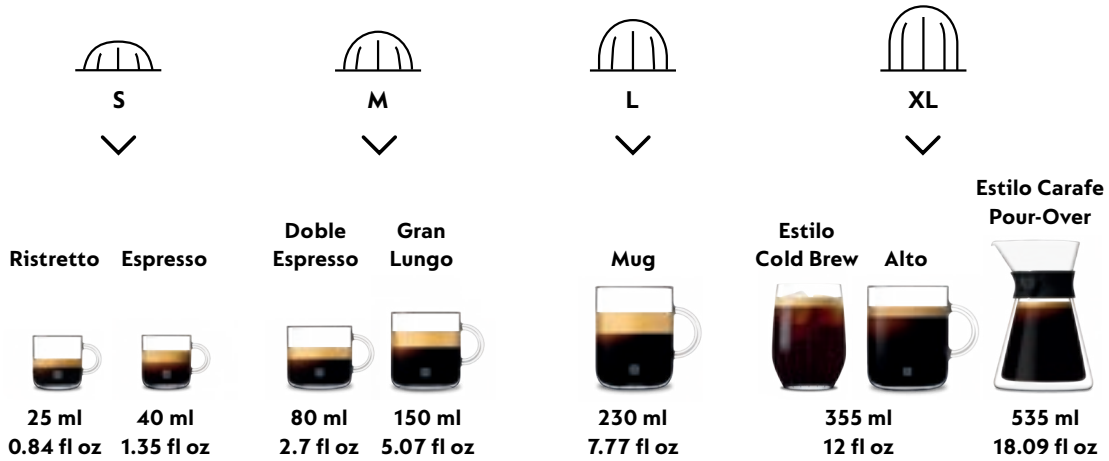

Descubre nuestra colección completa de accesorios en www.nespresso.com

PREPARA CAFÉ VERTUO

Vertuo: Experiencias de café incomparables. Explora un mundo de estilos de café con solo tocar un botón descubriendo los 12 cafés más vendidos disponibles con tu máquina.

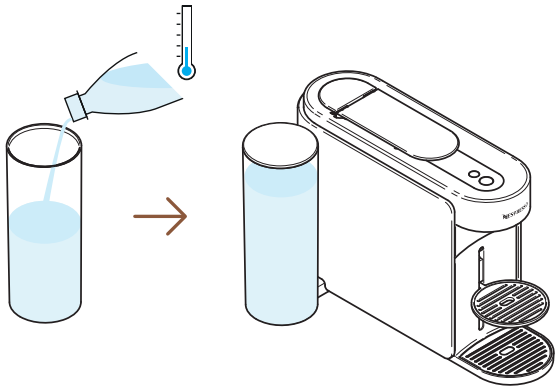

1 Llena el tanque de agua con agua potable fresca, cierra con la tapa y colócalo de nuevo en su posición.

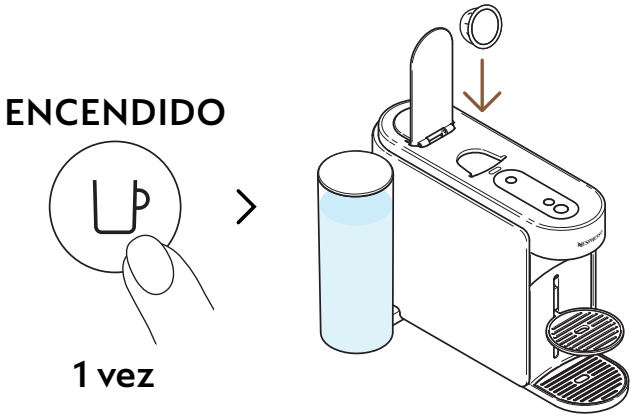

2 Enciende la máquina presionando el botón de café una vez. Abre la palanca de la máquina e inserta una cápsula Vertuo.

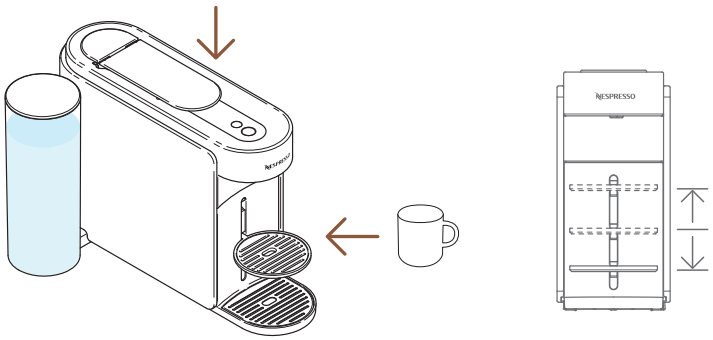

3 Cierra la palanca de la máquina y coloca una taza.

Para evitar desbordamientos, adapta el tamaño de la taza según el volumen de la cápsula elegida (preestablecida o personalizada). El soporte para tazas se puede ajustar para acomodar el tamaño de tu taza.

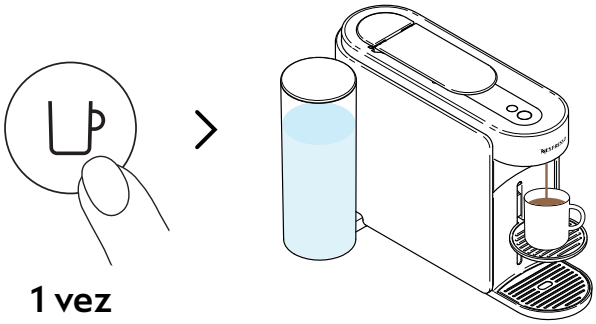

4 Inicia la preparación presionando el botón de café una vez.

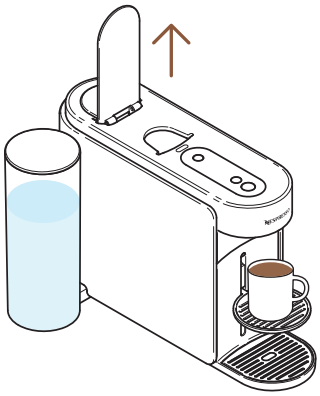

5 Cuando el café deje de prepararse, abre la palanca de la máquina para expulsar la cápsula y disfruta de tu café.

Puedes detener la extracción de tu café en cualquier momento presionando el botón de café una vez. Para un uso adecuado de tu máquina, recomendamos abrir la palanca una vez que la preparación esté completamente finalizada (botón de café en blanco fijo). Abrir la palanca retirará cualquier cápsula después de la extracción. Puede quedar café/agua en el módulo de mantenimiento. Vacía la cesta de cápsulas si es necesario, junto con cualquier residuo de café/agua restante.

PERSONALIZAR MIS MOMENTOS DE CAFÉ

MODO DE 'CREACIONES DE CAFÉ'

Prepara sin esfuerzo tu café concentrado, ajustado a temperatura, para todas tus recetas de café con hielo y a base de leche.

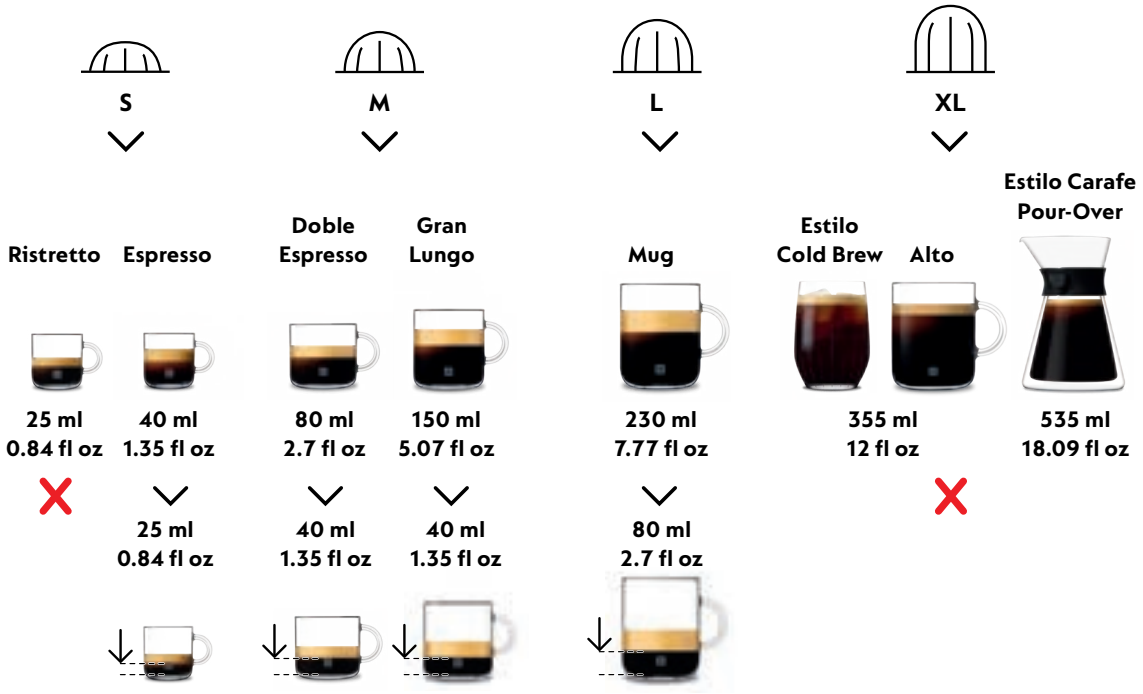

Para disfrutar plenamente de los beneficios, recomendamos preparar nuestra gama Coffee+ utilizando solo los tamaños de taza oficiales. Para los mejores resultados en la taza, no recomendamos preparar nuestro Ristretto, XL (Alto Ambrato, Alto Onice), Estilo Cold Brew y Estilo Carafe Pour Over con este modo.

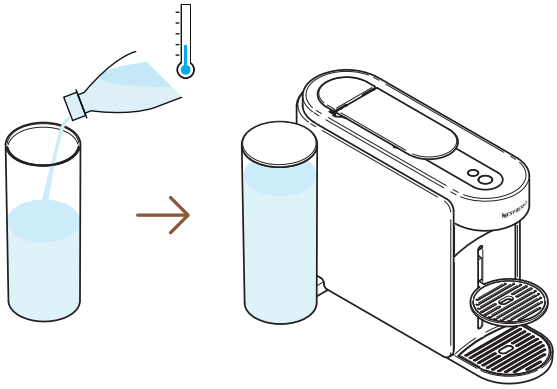

1 Llena el tanque de agua con agua potable fresca, cierra con la tapa y colócalo de nuevo en su posición.

ENCENDIDO

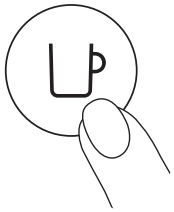

1 vez

2 Enciende la máquina presionando el botón de café una vez.

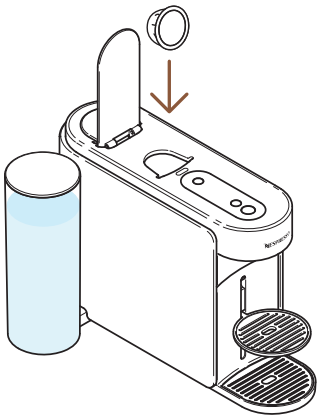

3 Abre la palanca de la máquina e inserta una cápsula Vertuo compatible con esta función.

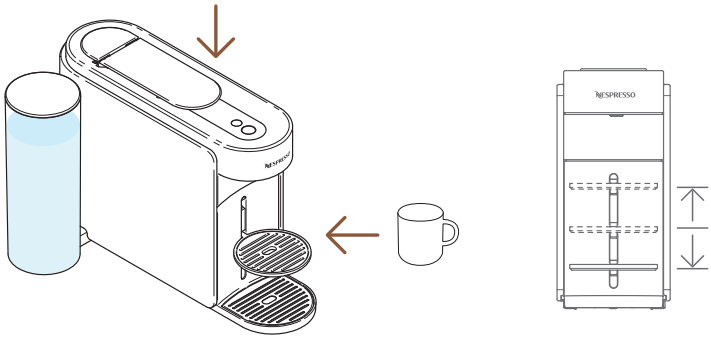

4 Cierra la palanca de la máquina y coloca una taza.

Para evitar desbordamientos, adapta el tamaño de la taza según el volumen de la cápsula elegida (preestablecida o personalizada). El soporte para tazas se puede ajustar para acomodar el tamaño de tu taza.

1 vez

5 Para lanzar esta preparación concentrada, presiona el botón de 'Creaciones de Café' una vez.

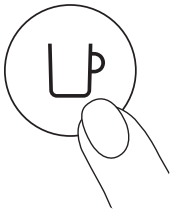

1 vez

6 Inicia la preparación presionando el botón de café una vez.

El botón de 'Creaciones de Café' se apagará si la cápsula no puede ser extraída a través del modo y tu máquina preparará el café al tamaño de taza preprogramado.

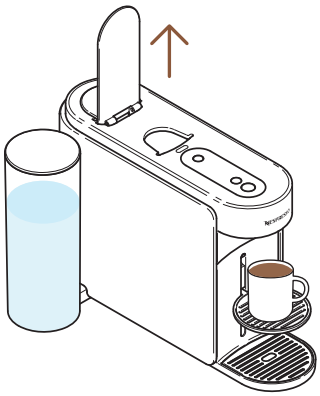

7 Cuando el café deje de prepararse, abre la palanca de la máquina para expulsar la cápsula.

Puedes detener la extracción de tu café en cualquier momento presionando el botón de café una vez. Para un uso adecuado de tu máquina, recomendamos abrir la palanca una vez que la preparación esté completamente finalizada (botón de café en blanco fijo). Abrir la palanca retirará cualquier cápsula después de la extracción.

---

8 Esta función te ofrece un café concentrado y ajustado a temperatura como primer paso para hacer todas tus recetas de café con hielo y a base de leche.

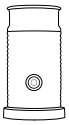

Descubre cómo actualizar tu máquina con nuestra gama Aeroccino en **www.nespresso.com**

PERSONALIZACIÓN DEL VOLUMEN Y LA TEMPERATURA DEL CAFÉ (APLICACIÓN NESPRESSO SMART)

A través de la aplicación **Nespresso** Smart, podrás personalizar 2 parámetros principales de extracción de café: la temperatura y el tamaño de la taza.

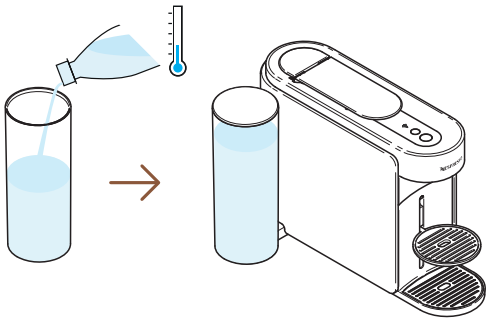

1 Con la máquina emparejada, llena el tanque de agua con agua potable fresca, cierra con la tapa y colócalo de nuevo en su posición.

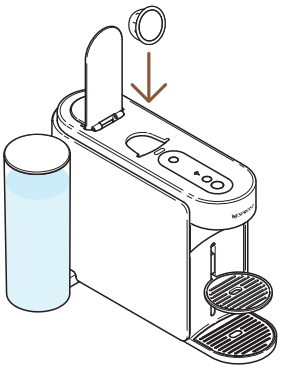

2 Abre la palanca de la máquina e inserta una cápsula Vertuo.

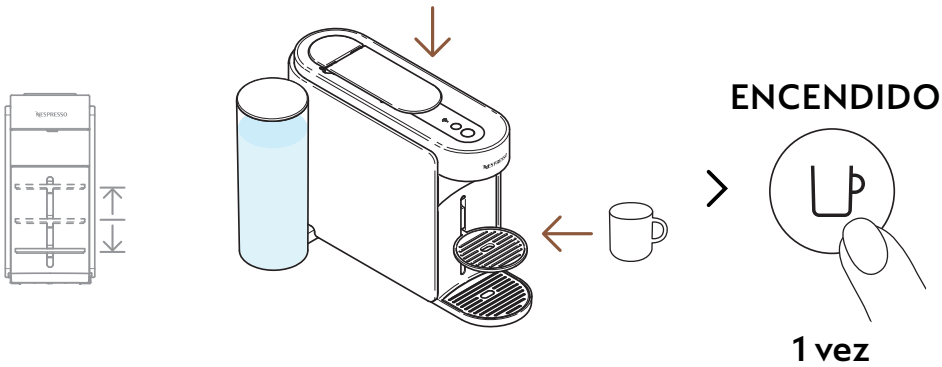

3 Cierra la palanca de la máquina, coloca una taza y enciende la máquina presionando el botón de café una vez.

Para evitar desbordamientos, adapta el tamaño de la taza según la longitud de la taza de la cápsula elegida (preestablecida o personalizada). El soporte para tazas se puede ajustar para acomodar el tamaño de tu taza.

> «Volumen y temperatura del café»

4 Abre tu aplicación **Nespresso** Smart (dentro de los 2 minutos una vez que hayas encendido tu máquina) y haz clic en «**Volumen y temperatura del café**».

---

5 Personaliza la temperatura y/o el volumen según tu gusto y guarda esta configuración.

Separa la cesta de cápsulas del resto y vacíala de cualquier resto de agua. Lava el módulo de mantenimiento con agua caliente y detergente suave sin olor.

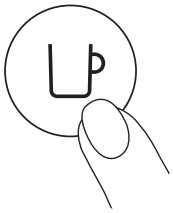

1 vez

6 Comienza a preparar tu café personalizado presionando el botón de café una vez.

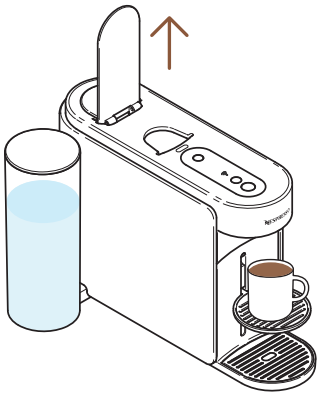

7 Cuando el café deje de prepararse, abre la palanca de la máquina para expulsar la cápsula y disfruta de tu café.

Para un uso adecuado de tu máquina, recomendamos abrir la palanca una vez que la preparación esté completamente finalizada (botón de café en blanco fijo). Abrir la palanca retirará cualquier cápsula después de la extracción. Puedes detener la extracción de tu café en cualquier momento presionando el botón de café una vez.

ADAPTA TUS VOLÚMENES DE CAFÉ (EN LA MÁQUINA)

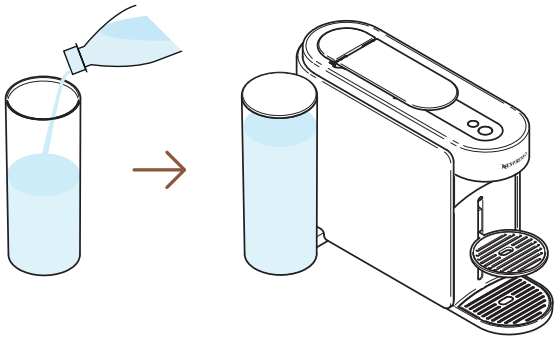

1 Llena el tanque de agua con agua potable fresca, cierra con la tapa y colócalo de nuevo en su posición.

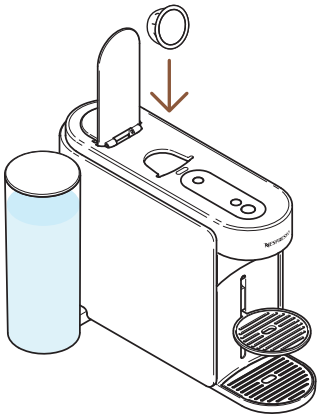

2 Abre la palanca de la máquina e inserta una cápsula Vertuo.

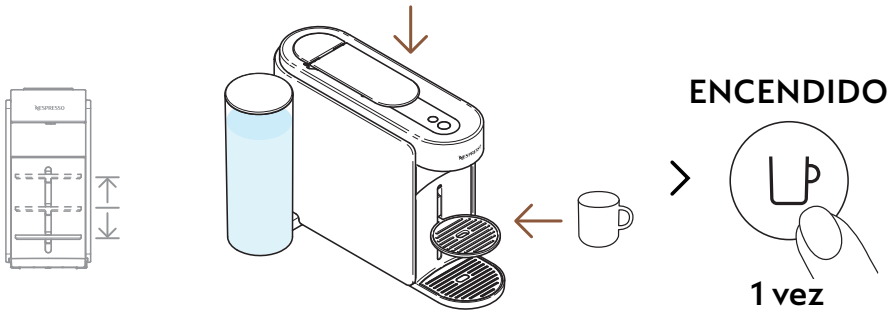

3 Cierra la palanca de la máquina, coloca una taza y enciende la máquina presionando el botón de café una vez.

Para evitar desbordamientos, adapta el tamaño de la taza según el volumen de la cápsula elegida (preestablecida o personalizada). El soporte para tazas se puede ajustar para acomodar el tamaño de tu taza.

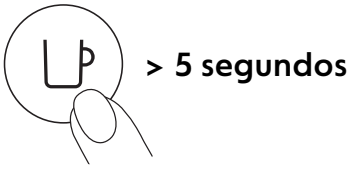

4 Comienza a preparar presionando y manteniendo el botón de café durante al menos 5 segundos.

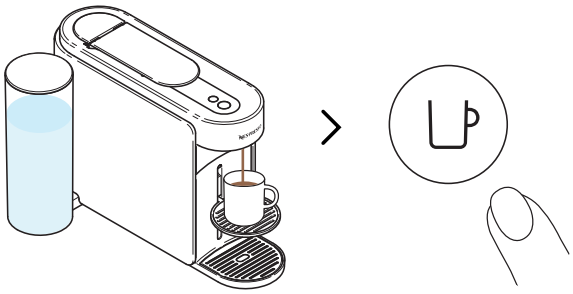

5 Una vez que se alcance el volumen deseado, suelta el botón de café. Algunas gotas de café pueden continuar fluyendo durante unos segundos.

Para un uso adecuado de tu máquina, recomendamos abrir la palanca una vez que la preparación esté completamente finalizada (botón de café en blanco fijo). Abrir la palanca retirará cualquier cápsula después de la extracción.

La programación es específica para cada tamaño de taza. Los tamaños de taza pueden programarse desde 20 ml (0.7 fl oz) hasta 500 ml (17 fl oz), excepto el Estilo Coffee Pour-Over donde puede llegar hasta 1 L (34 fl oz). Una vez que se programa una configuración específica del cliente, cada vez que se inserte el tamaño de la taza en la máquina, la preparación se detendrá en el mismo tamaño de taza programado por el usuario. Para volver a los parámetros predeterminados, consulta la sección «**Configuraciones de la máquina**».

MANTENIMIENTO

ENJUAGUE CORTO

¿Quieres precalentar tu taza o enjuagar rápidamente tu máquina después de un café aromatizado? Tu máquina Vertuo Up ofrece una opción de enjuague corto.

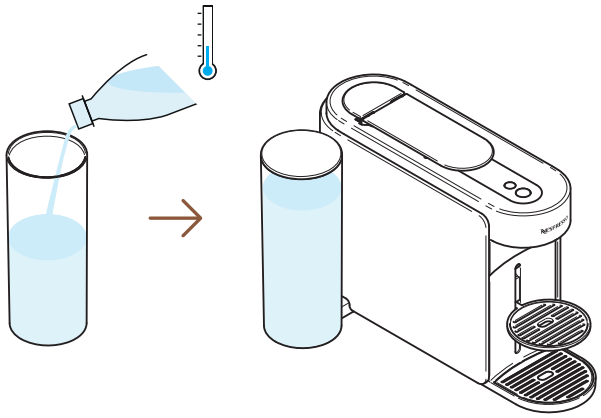

1 Llena el tanque de agua con agua potable fresca, cierra con la tapa y colócalo de nuevo en su posición.

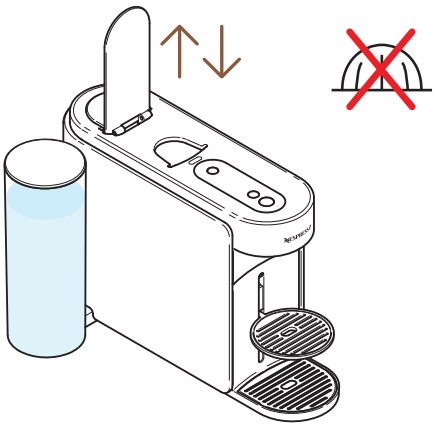

2 Abre y cierra la palanca de la máquina para expulsar la cápsula anterior y no coloques ninguna nueva cápsula.

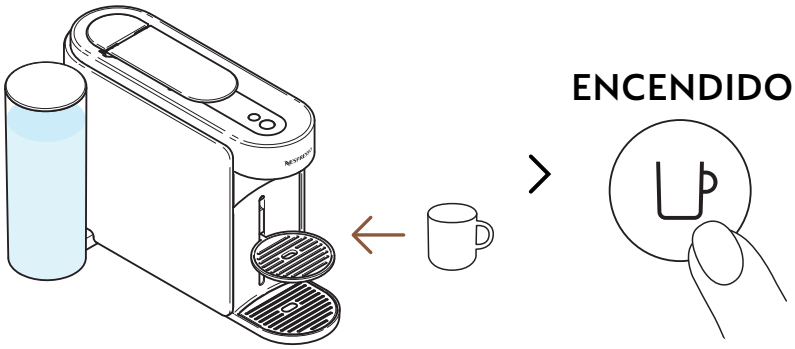

3 Coloca una taza y enciende la máquina presionando el botón de café una vez.

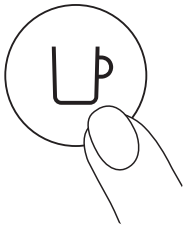

4 Comienza el enjuague presionando el botón de café una vez, sin ninguna cápsula.

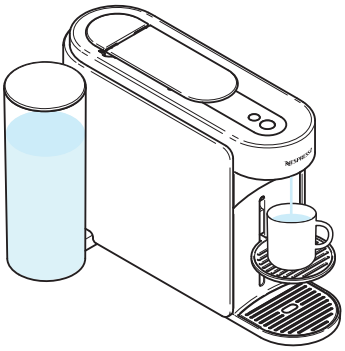

5 Se prepararán aproximadamente 40 ml (aproximadamente 1.35 fl oz) de agua caliente. Este enjuague no será bebible.

Puedes detener el enjuague en cualquier momento presionando el botón de café una vez. Para un uso adecuado de tu máquina, recomendamos abrir la palanca una vez que el enjuague esté completamente finalizado (botón de café en blanco fijo).

El agua puede acumularse en el módulo de mantenimiento durante el proceso. Por favor, vacía el módulo de mantenimiento cuando la cesta de cápsulas esté llena o después de cualquier proceso de mantenimiento (limpieza, descalcificación, vaciado, etc.).

LIMPIEZA

Limpia tu máquina mensualmente, cuando empieces a notar residuos de café en tu taza o después de un largo período sin uso. Este procedimiento se puede realizar fácilmente a través de la aplicación **Nespresso** Smart una vez que la máquina esté conectada.

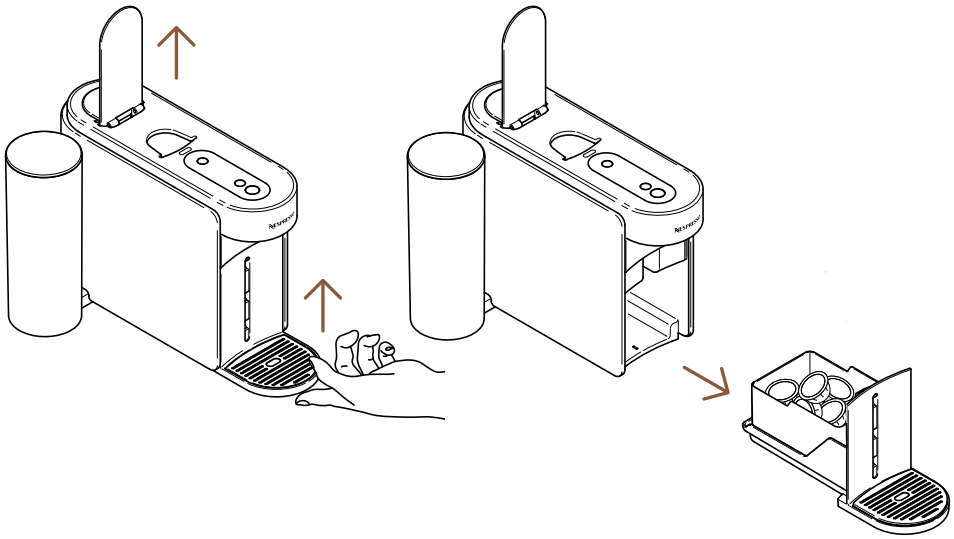

1 Abre la palanca de la máquina para expulsar la cápsula y retira el módulo de mantenimiento.

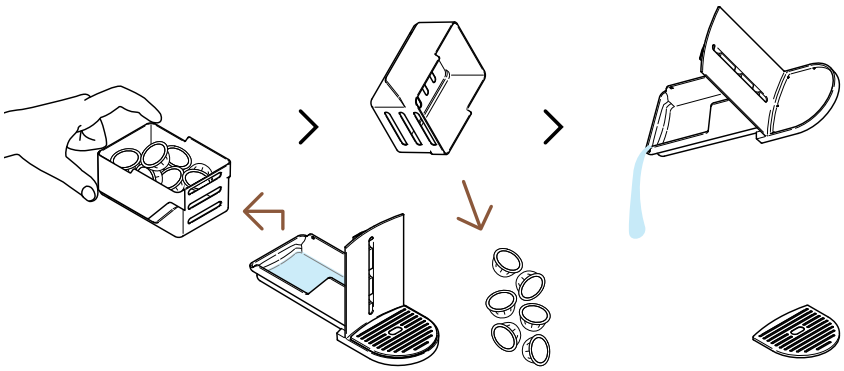

2 Vacía la cesta de cápsulas si es necesario, junto con cualquier residuo de café/agua restante.

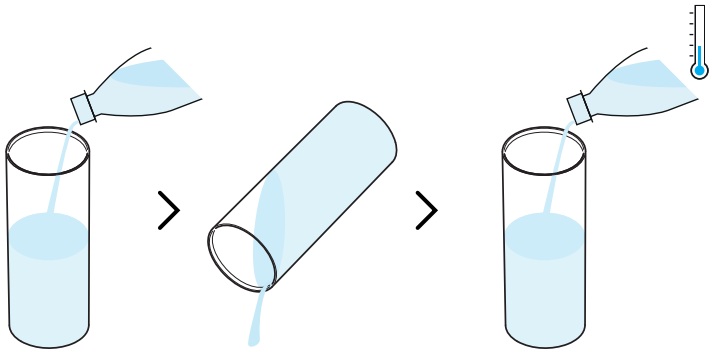

3 Enjuaga el tanque de agua antes de llenarlo solo con agua potable fresca (0.5 L / 17 fl oz).

Durante este procedimiento, llena el tanque de agua solo una vez.

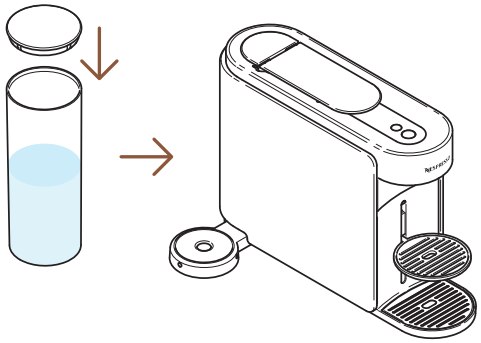

4 Cierra el tanque de agua con la tapa y colócalo de nuevo en su posición en la máquina.

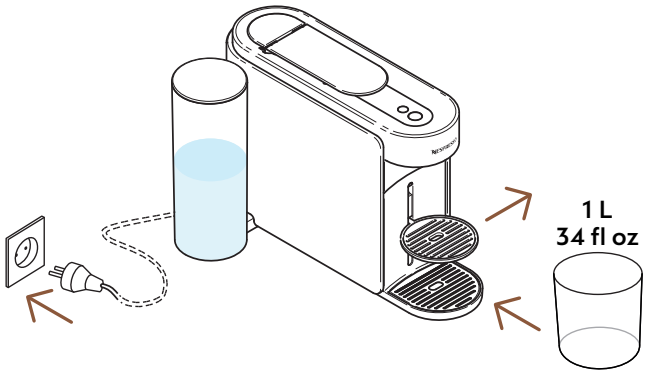

5 Con la máquina enchufada, quita el soporte para tazas y coloca un recipiente vacío (de al menos 1 L / 34 fl oz) debajo de la salida de café.

ENCENDIDO

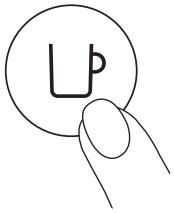

1 vez

6 Enciende la máquina presionando el botón de café una vez.

---

7 Abre la palanca de la máquina. Mantén presionado el botón de mantenimiento durante al menos 3 segundos. Suéltalo cuando el botón de café aparezca fijo en **azul**.

Para salir del modo de mantenimiento antes de lanzar cualquier procedimiento, mantén nuevamente el botón de mantenimiento durante al menos 3 segundos.

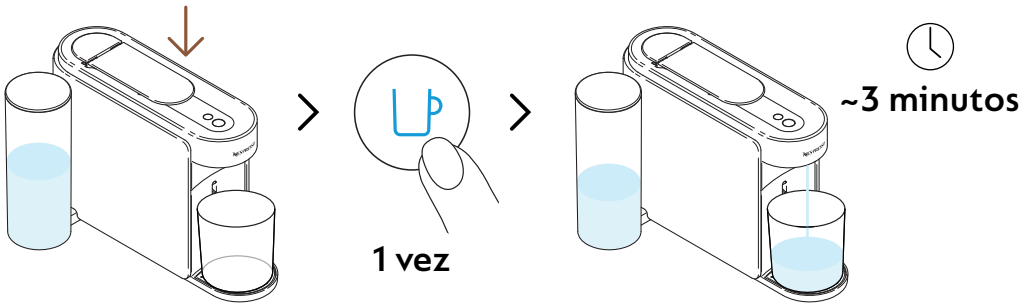

8 Cierra la palanca y presiona el botón de café azul una vez para iniciar el proceso.

La máquina comenzará a enjuagar y el procedimiento puede tardar hasta 3 minutos.

El agua puede acumularse en el módulo de mantenimiento durante el enjuague.

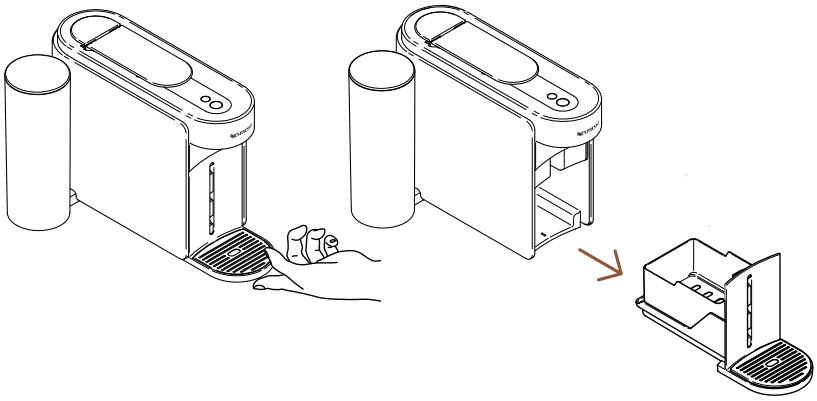

9 Retira el módulo de mantenimiento de la máquina.

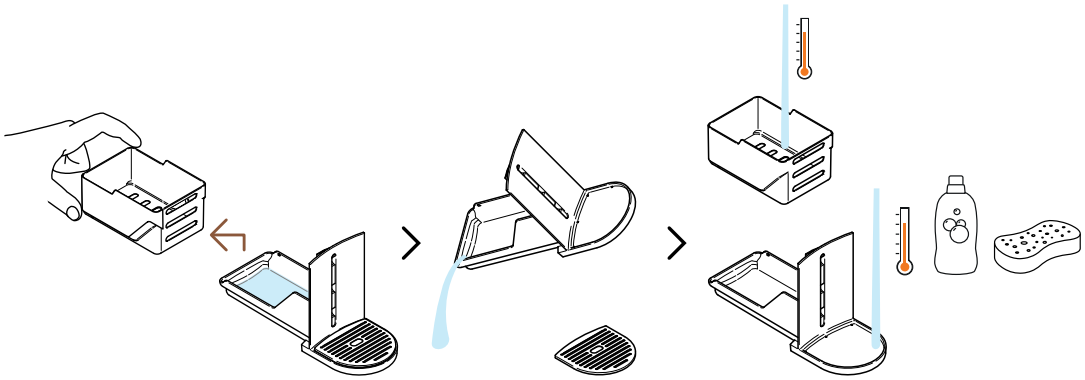

10 Separa la cesta de cápsulas del resto y vacíala de cualquier resto de agua. Lava el módulo de mantenimiento con agua caliente y detergente suave sin olor.

PRECAUCIÓN: No utilices ningún agente de limpieza fuerte o abrasivo ni limpiadores a base de disolventes. No pongas la máquina en el lavavajillas. Nunca sumerjas el aparato o parte de él en agua.

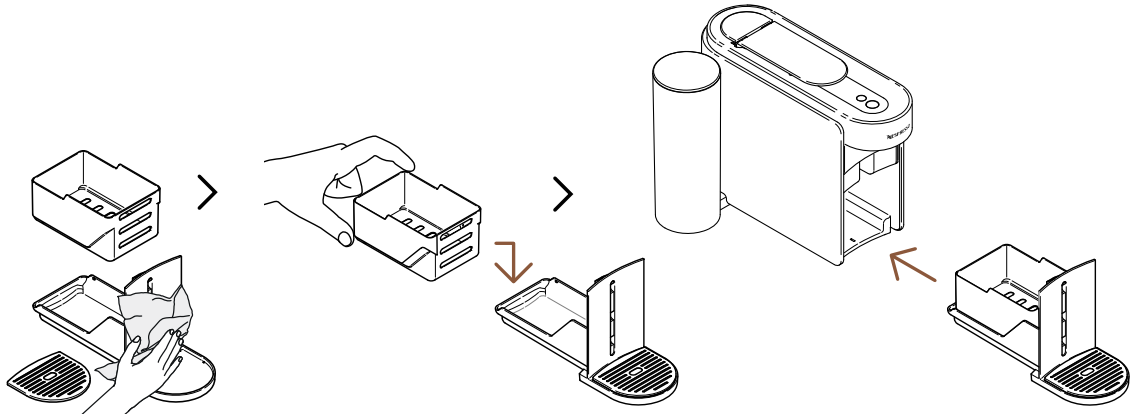

11 Seca el módulo de mantenimiento con un paño limpio y seco y colócalo de nuevo en la máquina.

La máquina volverá al modo listo cuando el procedimiento se complete (botón de café en blanco fijo).

PRECAUCIÓN: Limpia regularmente la salida de café con un paño limpio y húmedo. Siempre utiliza paños suaves para limpiar la máquina.

DESCALCIFICACIÓN

Descalcificar tu máquina asegurará que funcione correctamente durante toda su vida útil y hará que tu experiencia de café sea tan incomparable como el primer día. Tu máquina indicará cuándo es necesaria la descalcificación cuando **el botón de mantenimiento esté fijo en naranja**.
Este procedimiento se puede realizar fácilmente a través de la aplicación **Nespresso** Smart una vez que la máquina esté conectada.

El proceso de descalcificación dura aproximadamente 15 minutos y **no se puede interrumpir** una vez iniciado.

Necesitarás:

- Un kit de descalcificación disponible en www.nespresso.com
- Un recipiente vacío (1.5 L / 51 fl oz).

1ER CICLO: DESCALCIFICACIÓN

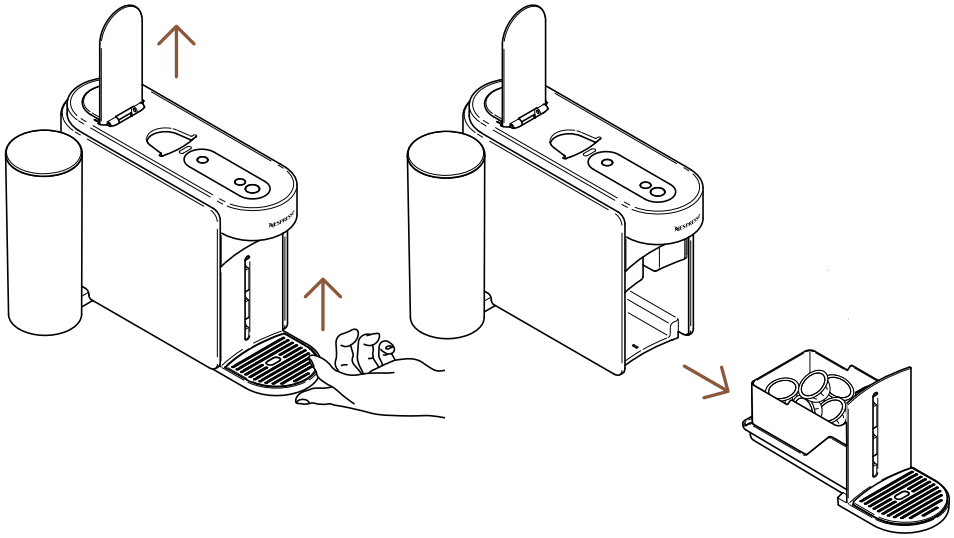

1 Abre la palanca de la máquina para expulsar la cápsula usada. Retira el módulo de mantenimiento de la máquina.

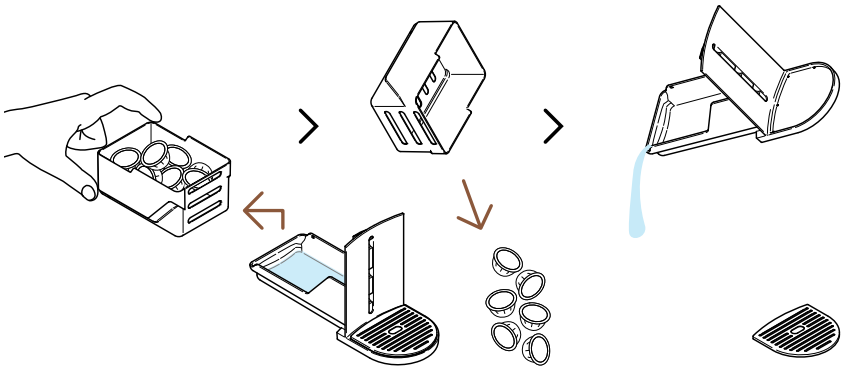

2 Separa la cesta de cápsulas del resto y vacía cualquier residuo de café/agua restante.

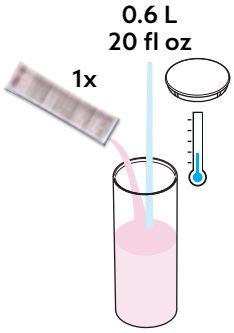

3 Llena el tanque de agua con 0.6 L / 20 fl oz de agua, añade 1 unidad de líquido descalcificador de **Nespresso** y cierra el tanque de agua con la tapa.

PRECAUCIÓN: Ten en cuenta que el líquido descalcificador puede ser nocivo. Evita el contacto con los ojos, la piel y las superficies.

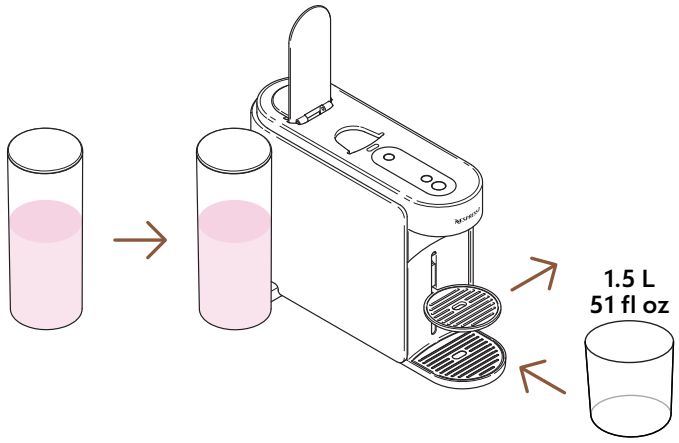

4 Coloca el tanque de agua de nuevo en su posición en la máquina. Retira el soporte para tazas y coloca un recipiente vacío (de al menos 1.5 L / 51 fl oz) debajo de la salida de café.

ENCENDIDO

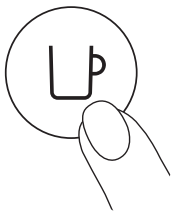

1 vez

5 Enciende la máquina presionando el botón de café una vez.

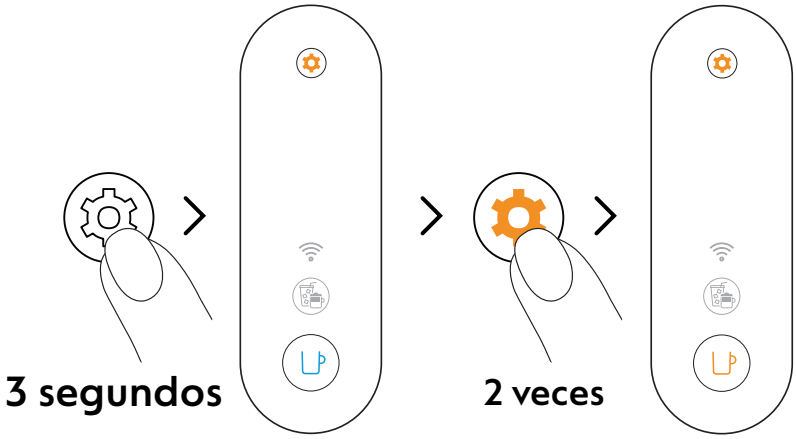

6 Mantén presionado el botón de mantenimiento durante al menos 3 segundos. Una vez que el botón de café esté fijo en azul, suéltalo y presiona dos veces el botón de mantenimiento. El botón de café debería aparecer fijo en **naranja**.

Para salir del modo de mantenimiento antes de lanzar cualquier procedimiento, mantén nuevamente el botón de mantenimiento durante al menos 3 segundos.

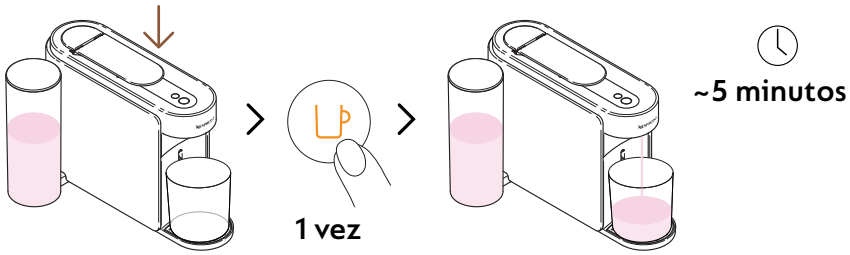

7 Cierra la palanca y presiona el botón de café naranja una vez para iniciar el primer ciclo de descalcificación.

La máquina comenzará el primer ciclo de descalcificación; el procedimiento puede tardar hasta 5 minutos y la máquina se pausará automáticamente cuando se complete.

2° CICLO: ENJUAGUE

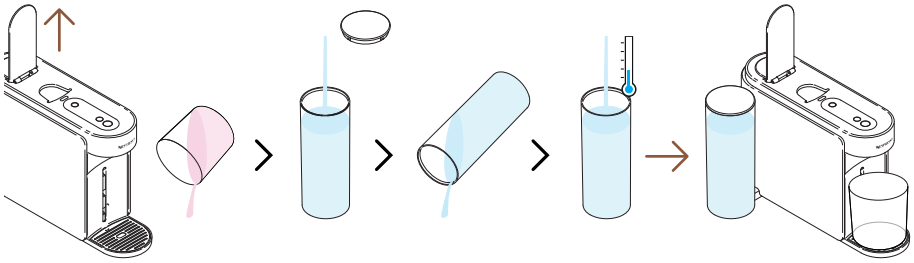

8 Una vez que el primer ciclo de descalcificación haya terminado, es hora de enjuagar la máquina. Abre la palanca de la máquina, vacía el recipiente, enjuaga el tanque de agua y llénalo **completamente** con agua potable fresca. Colócalo de nuevo en su lugar.

Durante este procedimiento, llena el tanque de agua solo una vez.

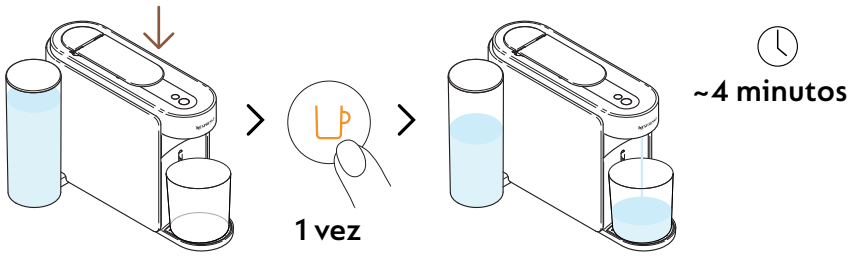

9 Cierra la palanca y presiona el botón de café naranja una vez más para iniciar la fase de enjuague del proceso de descalcificación.

El procedimiento de enjuague puede tardar hasta 4 minutos y la máquina se detendrá automáticamente cuando se complete.

El agua puede acumularse en el módulo de mantenimiento durante el proceso.

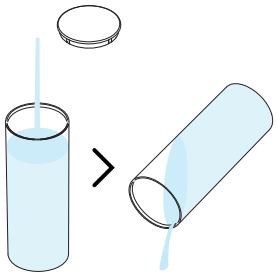

10 Enjuaga el tanque de agua.

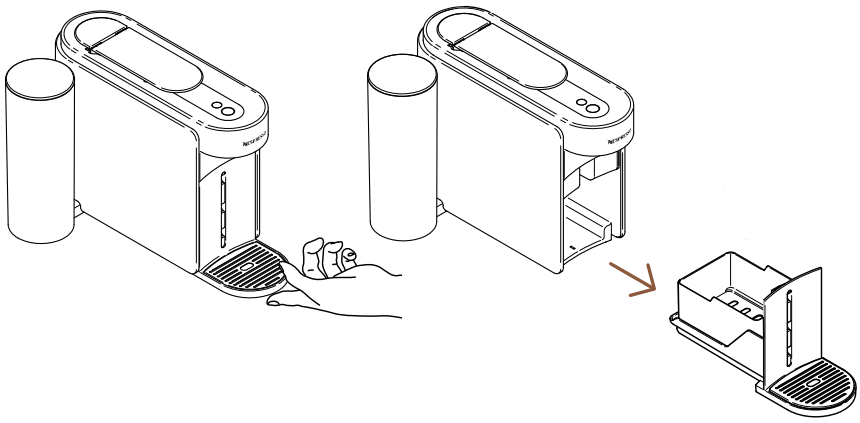

11 Retira el módulo de mantenimiento de la máquina.

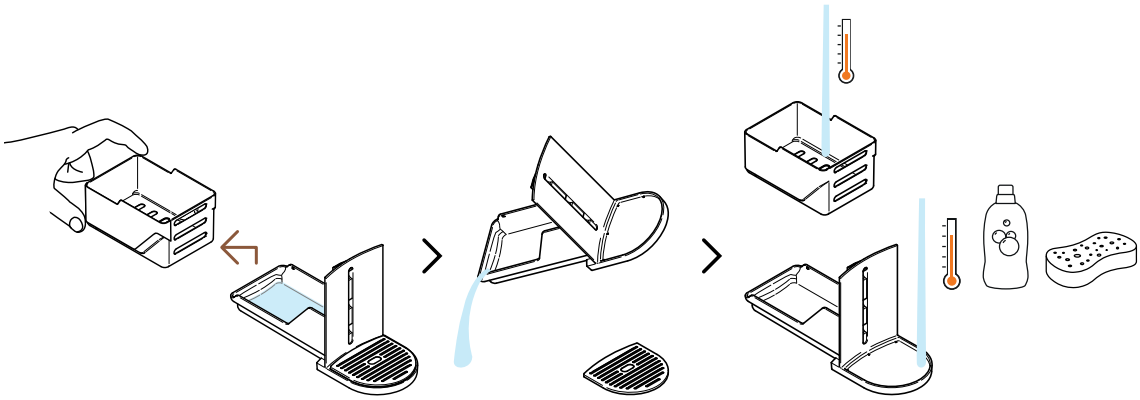

12 Separa la cesta de cápsulas del resto y vacíala de cualquier resto de agua. Lava el módulo de mantenimiento con agua caliente y detergente suave sin olor.

PRECAUCIÓN: No utilices ningún agente de limpieza fuerte o abrasivo ni limpiadores a base de disolventes. No pongas la máquina en el lavavajillas. Nunca sumerjas el aparato o parte de él en agua.

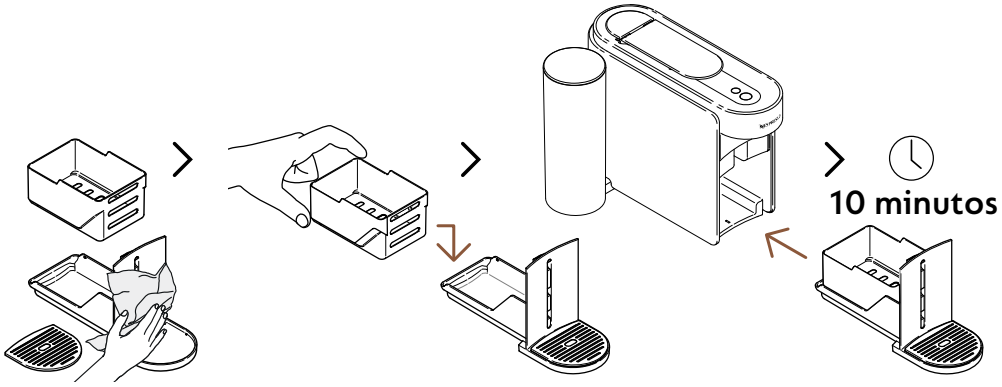

13 Seca el módulo de mantenimiento con un paño limpio y seco y colócalo de nuevo en la máquina. Deja reposar la máquina durante 10 minutos antes de usarla.

La máquina se detendrá y se apagará automáticamente una vez que el procedimiento se complete.

PRECAUCIÓN: Limpia regularmente la salida de café con un paño limpio y húmedo. Siempre utiliza paños suaves para limpiar la máquina.

VACIADO DE LAS TUBERÍAS

Vaciar las tuberías es un proceso que se puede realizar antes de un período de no uso, para protección contra heladas o antes de enviar la máquina para una reparación. Este procedimiento se puede realizar fácilmente a través de la aplicación **Nespresso** Smart una vez que la máquina esté conectada.

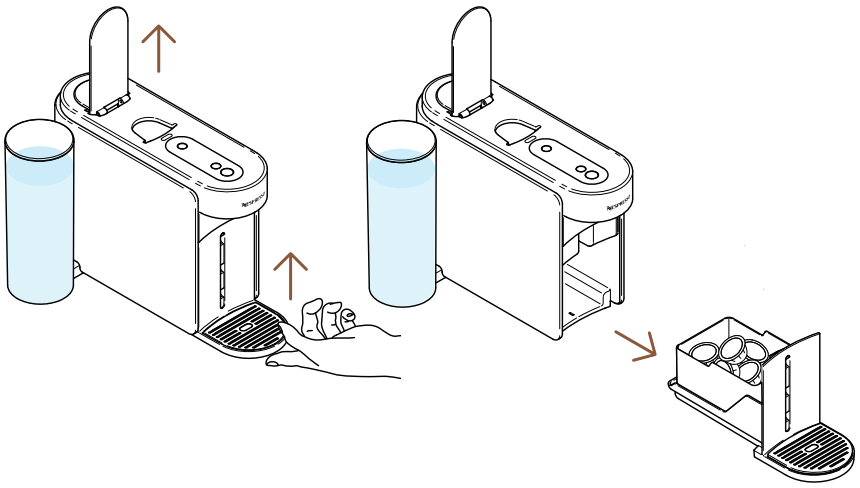

1 Abre la palanca de la máquina para expulsar la cápsula usada. Retira el módulo de mantenimiento de la máquina.

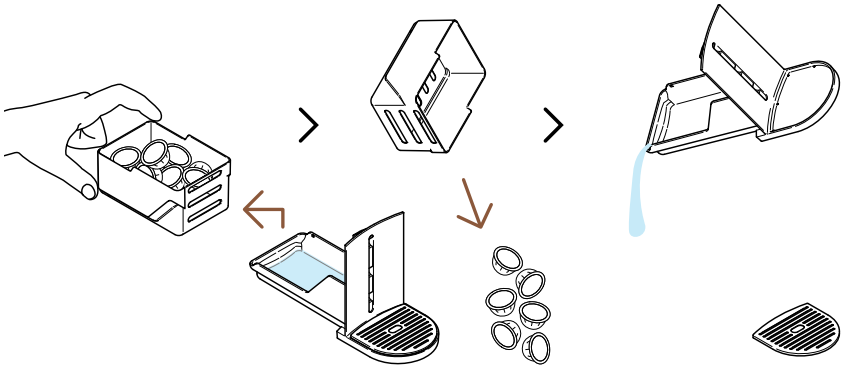

2 Separa la cesta de cápsulas del resto y vacía cualquier residuo de café/agua restante.

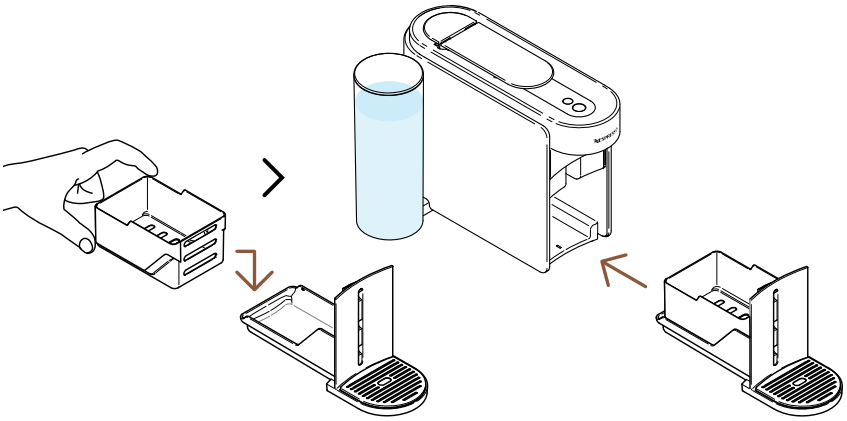

3 Coloca el módulo de mantenimiento de nuevo en la máquina.

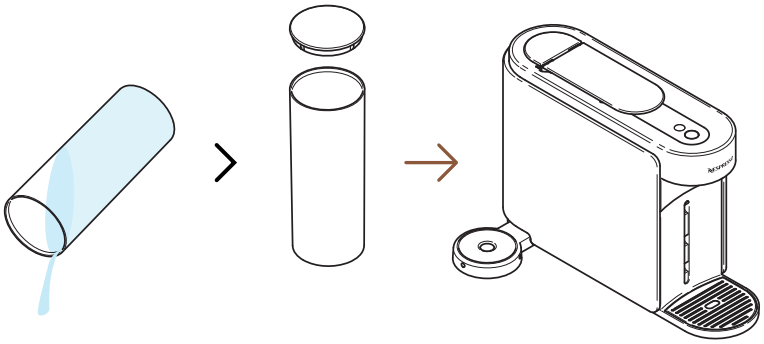

4 Vacía el tanque de agua y colócalo de nuevo en su posición en la máquina **sin** agua.

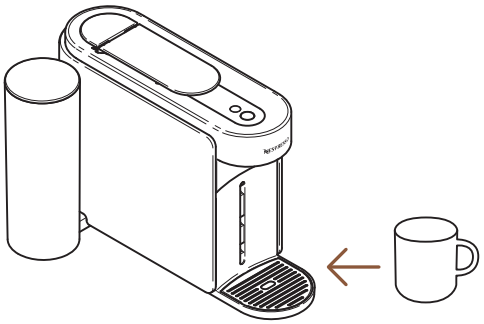

5 Coloca una taza vacía debajo de la salida de café.

ENCENDIDO

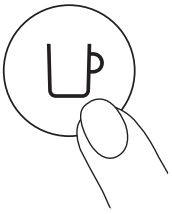

1 vez

6 Enciende la máquina presionando el botón de café una vez.

7 Abre la palanca de la máquina. Mantén presionado el botón de mantenimiento durante al menos 3 segundos. Una vez que el botón de café esté fijo en azul, suéltalo y presiona el botón de mantenimiento una vez más. El botón de café debería aparecer fijo en **amarillo**.

Para salir del modo de mantenimiento antes de lanzar cualquier procedimiento, mantén nuevamente el botón de mantenimiento durante al menos 3 segundos.

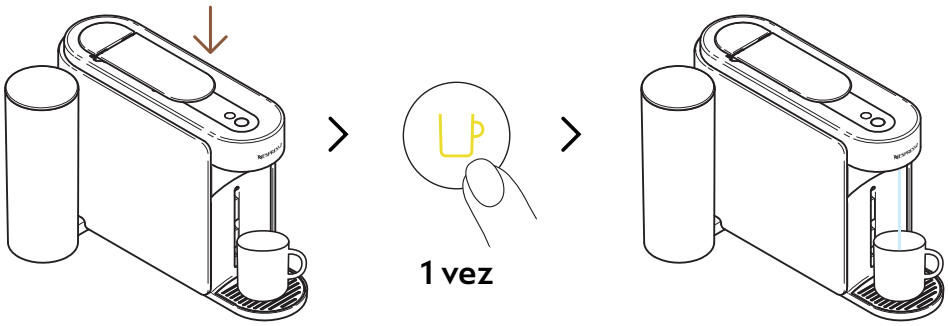

8 Cierra la palanca y presiona el botón de café amarillo una vez para iniciar el proceso de vaciado.

El botón de café parpadeará en amarillo durante el proceso y se apagará una vez que se complete el procedimiento.

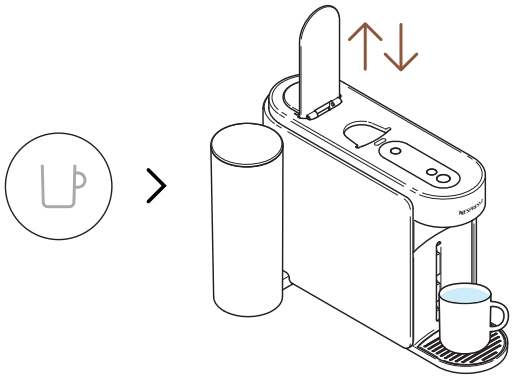

9 Una vez que el procedimiento esté completo (el botón de café está apagado), abre y cierra la palanca de la máquina.

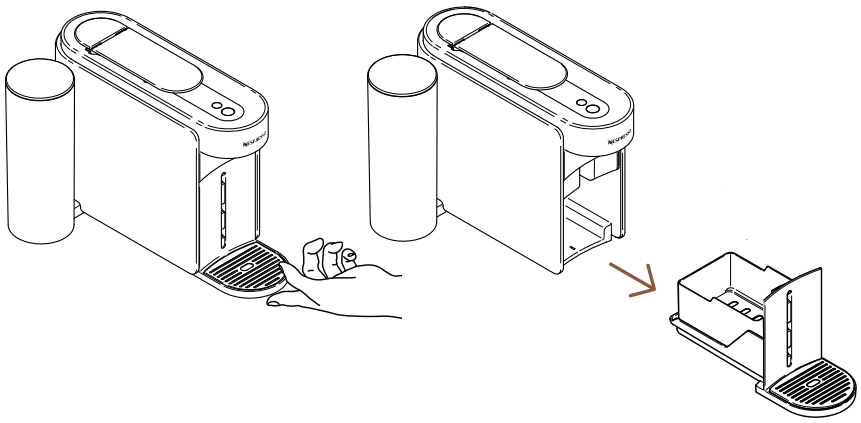

10 Retira el módulo de mantenimiento de la máquina.

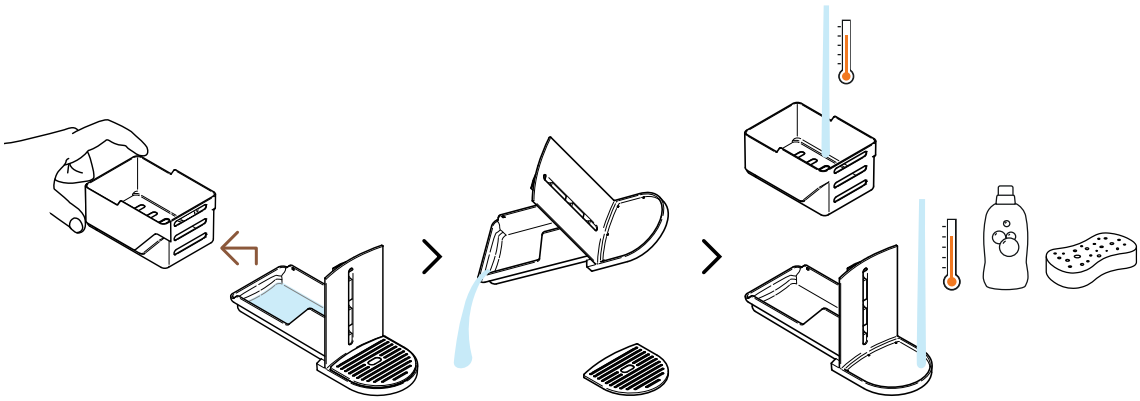

11 Separa la cesta de cápsulas del resto y vacíala de cualquier resto de agua. Lava el módulo de mantenimiento con agua caliente y detergente suave sin olor.

PRECAUCIÓN: No utilices ningún agente de limpieza fuerte o abrasivo ni limpiadores a base de disolventes. No pongas la máquina en el lavavajillas. Nunca sumerjas el aparato o parte de él en agua.

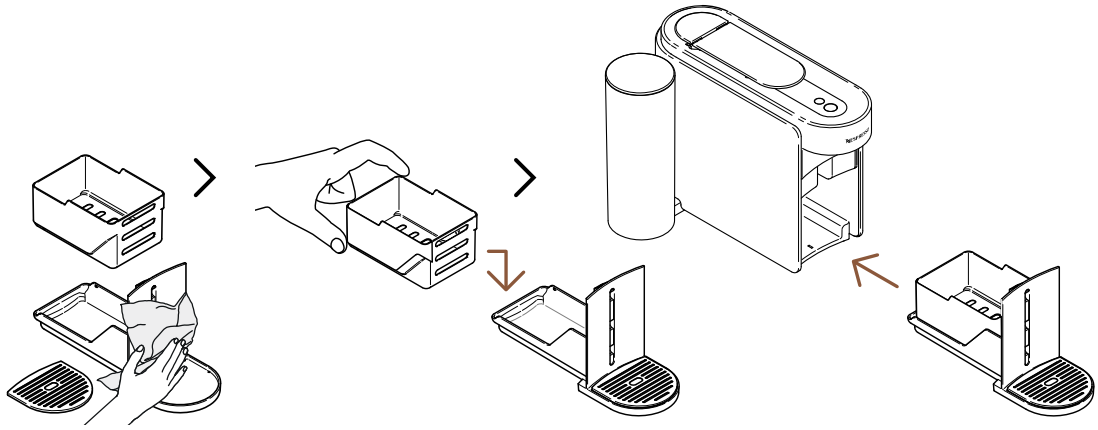

12 Seca el módulo de mantenimiento con un paño limpio y seco y colócalo de nuevo en la máquina.

CONFIGURACIÓN DE LA MÁQUINA

RESTABLECER MIS CONFIGURACIONES

Este procedimiento te permite reprogramar tu máquina y la aplicación **Nespresso** Smart a los ajustes de fábrica, eliminando **solo** los parámetros de personalización.

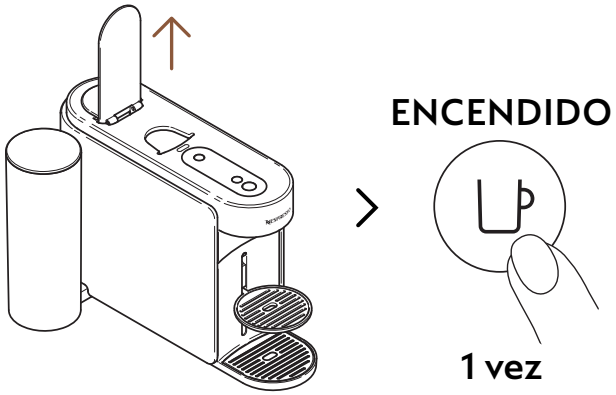

1 Abre la palanca y enciende la máquina presionando el botón de café una vez.

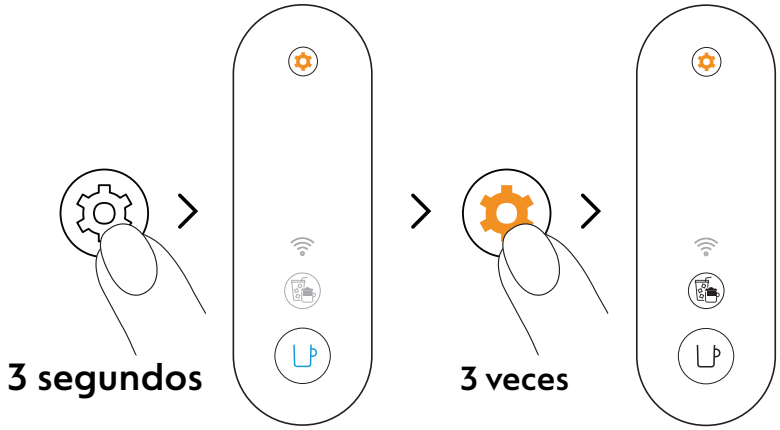

2 Mantén presionado el botón de mantenimiento durante al menos 3 segundos. Una vez que el botón de café esté fijo en azul, suéltalo y presiona el botón de mantenimiento 3 veces más. El botón de café y el botón de 'Creaciones de Café' deberían aparecer fijos en blanco.

Para salir del modo de mantenimiento antes de lanzar cualquier procedimiento, mantén nuevamente el botón de mantenimiento durante al menos 3 segundos.

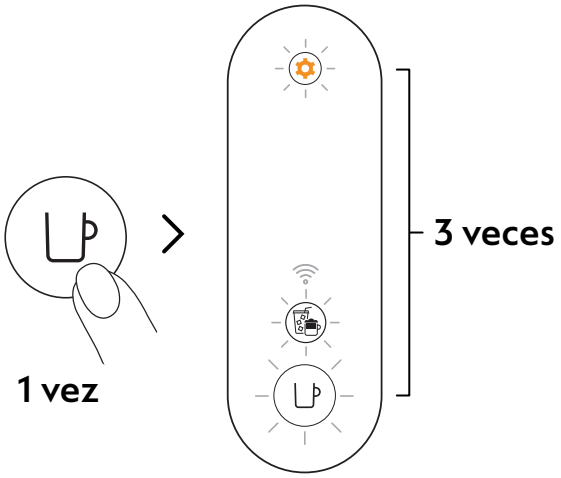

3 Presiona el botón de café una vez para confirmar. Los 3 botones parpadearán 3 veces para confirmar que la máquina ahora está reprogramada con los ajustes de fábrica.

La máquina volverá al modo listo cuando el procedimiento se complete (botón de café en blanco fijo).

ELIMINAR Y RESTABLECER LA MÁQUINA

Este procedimiento reprogramará completamente tu máquina a los ajustes de fábrica, eliminando todos tus parámetros de personalización y tu máquina de la aplicación **Nespresso** Smart.

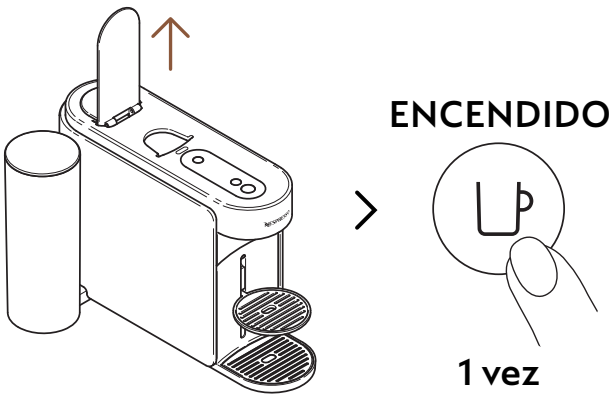

1 Abre la palanca y enciende la máquina presionando el botón de café una vez.

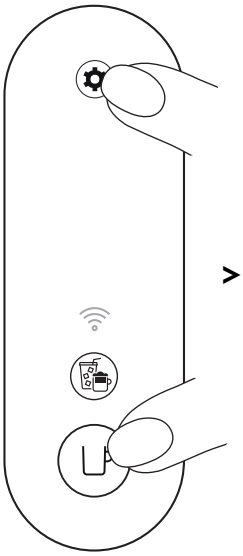

> 10 segundos

2 Mantén presionado el botón de café y el botón de mantenimiento durante al menos 10 segundos.

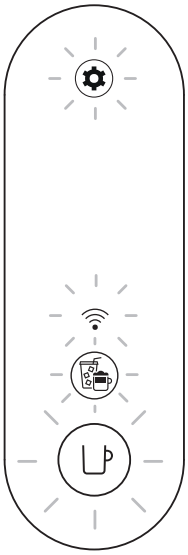

5 veces

3 Todos los botones y el LED de conectividad parpadearán 5 veces para confirmar que la máquina ahora está **completamente restablecida** a los ajustes de fábrica.

La máquina se apagará una vez que el procedimiento se complete. Ahora tu máquina está eliminada de tu aplicación **Nespresso** Smart.

ENTENDER EL PARPADEO DE MI MÁQUINA

¿Quieres aprender más sobre los parpadeos de la Vertuo Up?
Consulta el siguiente video:

SOLUCIÓN DE PROBLEMAS

El botón de café está apagado.

- La máquina se apagó automáticamente después de 2 minutos de no uso. Presiona el botón de café una vez para encenderla.
- Verifica la conexión del enchufe y el voltaje según la etiqueta de la máquina.

No sale agua/café de la salida de café de la máquina.

- Asegúrate de que el tanque de agua esté lleno con agua potable fresca y correctamente posicionado.
- Asegúrate de que haya una cápsula Vertuo nueva insertada en la posición correcta, que la palanca esté bien cerrada y presiona el botón de café una vez para preparar tu café.
- Abre la palanca de la máquina para expulsar la cápsula, luego realiza una limpieza siguiendo las instrucciones en la sección «**Limpieza**».
- Descalcifica la máquina, especialmente si el botón de mantenimiento está fijo en naranja, siguiendo las instrucciones en la sección «**Descalcificación**».

El café no está lo suficientemente caliente.

- Las primeras preparaciones podrían verse más afectadas por una temperatura más baja en la taza, específicamente en los tamaños de taza Ristretto y Espresso.
- Sigue la sección «**Conecta tu máquina**» para personalizar la temperatura de tu café a través de la aplicación **Nespresso** Smart.
- Con esta máquina, puedes precalentar tu taza utilizando la función de Enjuague Corto (sigue la sección «**Enjuague Corto**»). Se prepararán aproximadamente 40 ml (1.35 fl oz) de agua caliente. Esta preparación no será bebible.
- Descalcifica la máquina, especialmente si el botón de mantenimiento está fijo en naranja, siguiendo las instrucciones en la sección «**Descalcificación**».

Veo demasiado líquido de café/agua en mi recipiente de aguas residuales.

- Es posible que encuentres algo de líquido de café/agua en la bandeja de goteo después de cada preparación (unos pocos ml por café), como resultado de la tecnología y diseño de la máquina. Es importante retirar el líquido de café/agua del recipiente de aguas residuales cada vez que vacíes la cesta de cápsulas y limpies las piezas con un detergente suave sin olor, y las seques antes de colocarlas de nuevo en su posición en la máquina.
- Si presionas el botón de café sin insertar una cápsula, has lanzado la función de Enjuague Corto. Se prepararán aproximadamente 40 ml (1.35 fl oz) de agua caliente. Esta preparación no será bebible y los 20 ml se redirigirán a tu recipiente de aguas residuales.

La máquina parece estar goteando.

- Es posible que encuentres algo de líquido de café/agua en la bandeja de goteo después de cada preparación (unos pocos ml por café), como resultado de la tecnología y diseño de la máquina. Es importante retirar el líquido de café/agua del recipiente de aguas residuales cada vez que vacíes la cesta de cápsulas y limpies las piezas con un detergente suave sin olor, y las seques antes de colocarlas de nuevo en su posición en la máquina.
- Si presionas el botón de café sin insertar una cápsula, has lanzado la función de Enjuague Corto. Se prepararán aproximadamente 40 ml (1.35 fl oz) de agua caliente. Esta preparación no será bebible y los 20 ml se redirigirán a tu recipiente de aguas residuales.
- Verifica que el tanque de agua y el módulo de mantenimiento estén bien posicionados.
- Verifica que la cesta de cápsulas no esté llena, vacía el recipiente de aguas residuales y asegúrate de que no haya cápsulas atascadas en la máquina.

La máquina está preparando un flujo de café inusual.

- Primero, la velocidad del flujo de café depende de la variedad de café.
- Asegúrate de que haya una cápsula Vertuo nueva insertada en la posición correcta, que la palanca esté bien cerrada y presiona el botón de café una vez para preparar tu café.
- Asegúrate de que el tanque de agua esté bien posicionado en la máquina.
- Descalcifica la máquina, especialmente si el botón de mantenimiento está fijo en naranja, siguiendo las instrucciones en la sección «**Descalcificación**».

La máquina solo está preparando «agua».

- Si la máquina no puede leer el código impreso de la cápsula, la máquina dispensará 40 ml (1.35 fl oz) de agua no bebible (enjuague corto).
  - Asegúrate de que la cápsula no esté dañada (incluido el código). Por favor, no uses la misma cápsula más de una vez.
  - Intenta nuevamente con una cápsula Vertuo nueva, insertada en la posición correcta.
- Si el problema persiste, por favor contacta al servicio al cliente de **Nespresso**.

La máquina se apaga.

- La máquina se apagó automáticamente después de 2 minutos de no uso. Presiona el botón de café una vez para encenderla. Tu máquina permanecerá encendida si estás navegando en la aplicación **Nespresso** Smart. Consulta la sección «**ENCENDER/APAGAR**» si es necesario.
- La máquina se puede apagar manualmente en cualquier momento (cuando no esté en uso) manteniendo presionado el botón de café durante aproximadamente 1 segundo. Todos los botones y el LED parpadearán una última vez antes de apagarse.
- Verifica la conexión del enchufe y el voltaje según la etiqueta de la máquina.
- Desenchufa, espera unos segundos y vuelve a enchufar la máquina.

Hay restos de café en mi taza.	• Asegúrate de que haya una cápsula Vertuo nueva insertada en la posición correcta, que la palanca esté bien cerrada y presiona el botón de café una vez para preparar tu café. Por favor, no uses la misma cápsula más de una vez. • Limpia la máquina cuando empieces a notar residuos de café en tu taza o después de un largo período sin uso siguiendo las instrucciones en la sección «**Limpieza**». • Descalcifica la máquina, especialmente si el botón de mantenimiento está fijo en naranja, siguiendo las instrucciones en la sección «**Descalcificación**».
La máquina no lanza la preparación, pero el botón de café muestra una luz blanca fija.	• Verifica que la palanca esté bien cerrada. • Asegúrate de que haya una cápsula Vertuo nueva insertada en la posición correcta, cierra la palanca correctamente y presiona el botón una vez para preparar. • Si la máquina está conectada, podría estar realizando una actualización automática de software. Por favor, abre la aplicación **Nespresso** Smart para verificar el estado de la máquina y/o espera aproximadamente 5 minutos.
La máquina no lanza la preparación y el botón de café muestra una luz naranja fija.	• Llena el tanque de agua con agua potable fresca, verifica que esté bien posicionado en la máquina y presiona el botón de café una vez para comenzar la preparación. • Descalcifica la máquina, especialmente si el botón de mantenimiento está fijo en naranja, siguiendo las instrucciones en la sección «**Descalcificación**».
Mi máquina se ha quedado sin agua. ¿Cómo puedo reanudar la preparación de mi café?	• Llena el tanque de agua con agua potable fresca y presiona el botón de café una vez para reiniciar la preparación. Tu taza se llenará con el volumen que falta si la extracción ya había comenzado.
El botón de café parpadea en blanco mientras la máquina está preparando.	• Si el café fluye normalmente, esto indica que la máquina está funcionando correctamente. • Si sale agua clara (no café) de la máquina, has lanzado un enjuague corto. Por favor, sigue las instrucciones en la sección «**Enjuague Corto**».

El botón de 'Creaciones de Café' aparece en blanco fijo.

- Has presionado el botón de Creaciones de Café una vez, activando un modo que te ayuda a crear tus recetas de café.
- Al hacer clic en el botón dedicado, esta función te ofrecerá una extracción de café concentrada; el primer paso para hacer todas las bebidas de café con hielo y a base de leche que desees.
- Para apagar este botón, presiona nuevamente haciendo clic una vez antes de lanzar la preparación.

El botón de 'Creaciones de Café' se apaga antes de que comience la preparación y el café sale en un volumen predefinido.

- Debido al tamaño de la taza, algunas cápsulas no pueden ser extraídas utilizando este modo (Ristretto, Estilo Cold Brew, Estilo Carafe Pour-Over / Bianco Piccolo y Bianco Leggero, ya optimizadas para recetas de café). También te recomendamos no usar este modo para extraer cápsulas Alto o de la gama Coffee+.
- Para evitar la pérdida de tu cápsula, tu máquina ha preparado el café al tamaño de taza preprogramado.

Mi volumen en taza no está alineado con el volumen predefinido establecido por Nespresso.

- Es probable que el volumen de tu taza haya sido personalizado.
- Puedes reprogramar manualmente el volumen de tu taza manteniendo presionado el botón de café hasta alcanzar el volumen deseado, luego suelta el botón de café.
- Si tu máquina está conectada, también puedes ajustar el volumen de la taza a través de la sección «**Volumen y temperatura del café**» en la aplicación **Nespresso** Smart.
- Si deseas volver a los volúmenes de café predefinidos de **Nespresso**, puedes restablecer la configuración de tu máquina siguiendo las instrucciones en la sección «**Restablecer mis configuraciones**».
- Si el problema persiste incluso después de realizar un restablecimiento de fábrica, por favor contacta al centro de atención al cliente de **Nespresso**.

Una vez que mi preparación esté completa, ¿cómo puedo añadir más café a mi taza?

- Puedes añadir más café presionando el botón de café una vez más sin expulsar la cápsula usada. Se preparará el mismo volumen nuevamente. Si deseas detener el proceso de preparación antes de que la extracción esté completa, simplemente presiona el botón de café una vez más.
- Si deseas aumentar los volúmenes de todo tu café:
  - Puedes reprogramar manualmente el volumen de tu taza manteniendo presionado el botón de café hasta alcanzar el volumen deseado, luego suelta el botón de café.
  - Si tu máquina está conectada, también puedes ajustar el volumen de la taza a través de la sección «**Volumen y temperatura del café**» en la aplicación **Nespresso** Smart.

El botón de mantenimiento está fijo en naranja.

- Descalcifica la máquina siguiendo las instrucciones en la sección «**Descalcificación**».
- Te recomendamos utilizar el kit de descalcificación de **Nespresso** disponible para evitar daños a tu máquina. Para cualquier pregunta adicional que puedas tener sobre la descalcificación, por favor contacta al servicio al cliente de **Nespresso**.

El botón de mantenimiento brilla en naranja.

- Has entrado en el modo de mantenimiento, un bucle diseñado para facilitar tu interacción con el mantenimiento de la máquina.
- En este modo, cada combinación de color/pictograma está asociada con una función específica:
  - Botón de café fijo en azul: Limpieza
  - Botón de café fijo en amarillo: Vaciado de las tuberías
  - Botón de café fijo en naranja: Descalcificación
  - Botones de café y 'Creaciones de Café' fijos en blanco: Restablecer la configuración de mi máquina a los parámetros de fábrica (solo parámetros de personalización).
  - Botón de café fijo en blanco y LED de WiFi encendido: Activar/desactivar el módulo de conectividad.

- Para entrar o salir de este modo, por favor mantén presionado el botón de mantenimiento durante al menos 3 segundos (para entrar, hasta que el botón de café se vuelva azul, y para salir, hasta que el botón de café se vuelva blanco).
- Para iniciar cada función de mantenimiento, simplemente presiona el botón de café una vez, asegurándote de que su color corresponda a la acción deseada. El botón parpadeará hasta que el proceso esté completo.
- Todos estos procedimientos de mantenimiento pueden ser guiados fácilmente a través de la aplicación **Nespresso** Smart una vez que tu máquina esté conectada.

El botón de café parpadea en azul, naranja o amarillo.

- Tu máquina está actualmente realizando un procedimiento de mantenimiento.
- Por favor, evita operar la máquina hasta que el procedimiento esté completo.
  - Botón de café fijo en azul: Limpieza
  - Botón de café fijo en amarillo: Vaciado de las tuberías
  - Botón de café fijo en naranja: Descalcificación

El botón de café brilla 5 veces en naranja cuando intento iniciar un procedimiento de mantenimiento (limpieza, descalcificación o vaciado de las tuberías) y la máquina no inicia el proceso.

- Abre y cierra la palanca de la máquina para verificar que no haya cápsula insertada antes de presionar el botón de café nuevamente.

El botón de café parpadea en naranja una vez cuando intento iniciar un procedimiento de mantenimiento (limpieza, descalcificación o vaciado de las tuberías) y la máquina no inicia el proceso.

- Llena el tanque de agua con agua potable fresca, verifica que esté bien posicionado en la máquina y presiona el botón de café una vez para iniciar el procedimiento de mantenimiento.
- Importante: Una vez iniciado, asegúrate de completar el procedimiento de descalcificación utilizando los volúmenes especificados para evitar bloqueos.

Cuando encendí mi máquina, el LED de WiFi está encendido.

- Tu máquina es conectable a la aplicación **Nespresso** Smart para mejorar la experiencia completa de Vertuo.
- Gracias a la aplicación **Nespresso** Smart, podrás:
  - Personalizar tamaño y temperatura de tu taza de café
  - Simplificar el mantenimiento de tu máquina
  - Descubrir un mundo de recetas de café
- El LED de WiFi parpadea cuando tu máquina aún no está emparejada con la aplicación **Nespresso** Smart o ha perdido la conexión.
- Puedes emparejar tu máquina fácilmente escaneando el código QR, disponible en la rejilla de goteo de tu máquina, o emparejándola manualmente abriendo, actualizando o descargando la aplicación **Nespresso** Smart.
- Si no conectas tu máquina, el LED de WiFi parpadeará cada vez que enciendas la máquina.
- Si deseas desactivar el módulo de conectividad o si tu país no admite la conexión a la aplicación **Nespresso** Smart, por favor sigue las instrucciones en la sección «**Desactivar / Rehabilitar el módulo de conectividad**».

Cuando encendí mi máquina, el LED de WiFi permanece apagado.

- Tu módulo de conectividad ha sido desactivado.
- Si deseas conectar tu máquina a la aplicación **Nespresso** Smart y mejorar la experiencia completa de Vertuo, por favor sigue las instrucciones en la sección «**Desactivar / Rehabilitar el módulo de conectividad**».

Cuando encendí mi máquina, el LED de WiFi está fijo en blanco.

- Tu máquina está conectada a la aplicación **Nespresso** Smart para mejorar la experiencia completa de Vertuo.
- Gracias a la aplicación **Nespresso** Smart, podrás:
  - Personalizar tamaño y temperatura de tu taza de café
  - Simplificar el mantenimiento de tu máquina
  - Descubrir un mundo de recetas de café

¿Cómo puedo realizar un restablecimiento completo de fábrica?

- Este procedimiento reprogramará completamente tu máquina a los ajustes de fábrica, eliminando todos tus parámetros personalizados y desconectando tu máquina de la aplicación **Nespresso** Smart.
- Presiona el botón de Mantenimiento y el botón de Café al mismo tiempo durante al menos 10 segundos.
- Si deseas eliminar solo los parámetros de personalización, por favor sigue el procedimiento de luz disponible en el modo de mantenimiento.

Mi botón de café parpadea en rojo (2 veces parpadeando rápidamente, luego 1 pausa larga, repitiéndose continuamente).

- La máquina muestra un error.
  - Por favor, espera unos segundos antes de operar la máquina nuevamente.
  - Desenchufa tu máquina, espera unos segundos y vuelve a enchufarla.
  - Si el problema persiste, por favor contacta al servicio al cliente de **Nespresso**.

Mi botón de café parpadeó en rojo rápidamente; el botón de 'Creaciones de Café' y el LED de WiFi parpadearon en blanco rápidamente y luego la máquina se apaga.

- La máquina se apaga debido a un error o después de enfriarse.

El botón de café parpadea en naranja (2 veces parpadeando rápidamente, luego 1 pausa larga, solo una vez).

- La máquina muestra una parada de emergencia debido a un uso indebido (por ejemplo, si abriste la palanca mientras el café se estaba preparando). Para evitar dañar la máquina, te aconsejamos no abrir la palanca de la máquina mientras se está preparando el café.

El botón de café parpadea en rojo durante 2 segundos.

- La máquina se está enfriando después de una situación de sobrecalentamiento. Por favor, mantenla enchufada y espera aproximadamente 10 minutos antes de usarla nuevamente.

El botón de café muestra un color púrpura.

- Tu máquina está en modo de servicio. Por favor contacta al servicio cliente de **Nespresso**.

ESPECIFICACIONES TÉCNICAS

Potencia	**CH:** 230 V, 50/60 Hz, 1020 W **EU/AU/ME/KR/ZA:** 220–240 V, 50/60 Hz, 940–1100 W **BR3:** 220 V, 60 Hz, 940 W **MX, BR:** 127 V, 60 Hz, 1130 W **CL:** 220 V, 50/60 Hz, 940 W **CN:** 220 V, 50 Hz, 940 W **JP:** 100 V, 50/60 Hz, 990 W **TW:** 110 V, 60 Hz, 1130 W
Frequencia	Bluetooth® (LE) 2.402–2.480 GHz Wi-Fi® 2.412 – 2.472 GHz • BR3/MX/TW: 2.412 – 2.462 GHz • CN: 2.400 – 2.4835 GHz • JP: 2.412 – 2.484 GHz
Potencia de salida RF (EIRP)	Bluetooth® 7,82 dBm max (EIRP) e Wi-Fi® <20 dBm (EIRP)
Modo Stand-by	0,099 W/h
Apagado	Después de 2 minutos de no uso
Tiempo de calientamiento	3 segundos
Soporte para tazas móvil	3 posiciones
Longitud del cable	**MX:** 100 cm (+/– 2 cm) / 39,3 in (+/– 0,8 in) **Otros:** 80 cm (+/– 2 cm) / 31 in (+/– 0.8 in)
Peso de la máquina	~4 kg / 8,8 lbs
Capacidad del tanque de agua	1,4 L / 47,3 fl oz
Dimensiones	12 x 49,4 x 25,7 cm / 4,7 x 19,45 x 10,12 in
Capacidad de la cesta de cápsulas	18 cápsulas de espresso o 13 cápsulas de mug

CÓDIGOS DE LA MÁQUINA

Nespresso	MC1, MD1
Breville	BNV620/BNV650
Delonghi	ENV200
Krups	XN940, XN941
Sage	SNV620, SNV650

ES
LATAM

SEGURIDAD

DESCUBRE TU MÁQUINA

PRIMER USO

PERSONALIZA TUS MOMENTOS DE CAFÉ

MANTENIMIENTO

AJUSTES DE LA MÁQUINA

ENTENDIENDO EL PARPADEO DE MI MÁQUINA

SOLUCIÓN DE PROBLEMAS

ESPECIFICACIONES TÉCNICAS

SEGURIDAD

PRECAUCIÓN: Antes de usar su cafetera por favor vea el **folleto de instrucciones de seguridad** para evitar cualquier posible daño.
Primero lea las precauciones de seguridad para evitar riesgos de shock eléctrico fatal e incendio. Por favor asegure la continuidad a tierra cuando conecte la máquina al tomacorriente.

Al desempacar la máquina remueva la cubierta de plástico de la máquina.

PROTECCIÓN AMBIENTAL Y DESECHO

Este aparato cumple con la directiva de la UE 2012/19/EC. Los materiales de empaque y el aparato contienen materiales reciclables. Tu aparato contiene materiales valiosos que pueden ser recuperados y reciclados. La separación de los materiales de desecho restantes en diferentes tipos facilita el reciclaje de materiales valiosos. Deja el aparato en un punto de recolección. Puedes obtener más información sobre la disposición con tus autoridades locales.

DESCUBRE TU MÁQUINA

VISTA GENERAL DE LA MÁQUINA

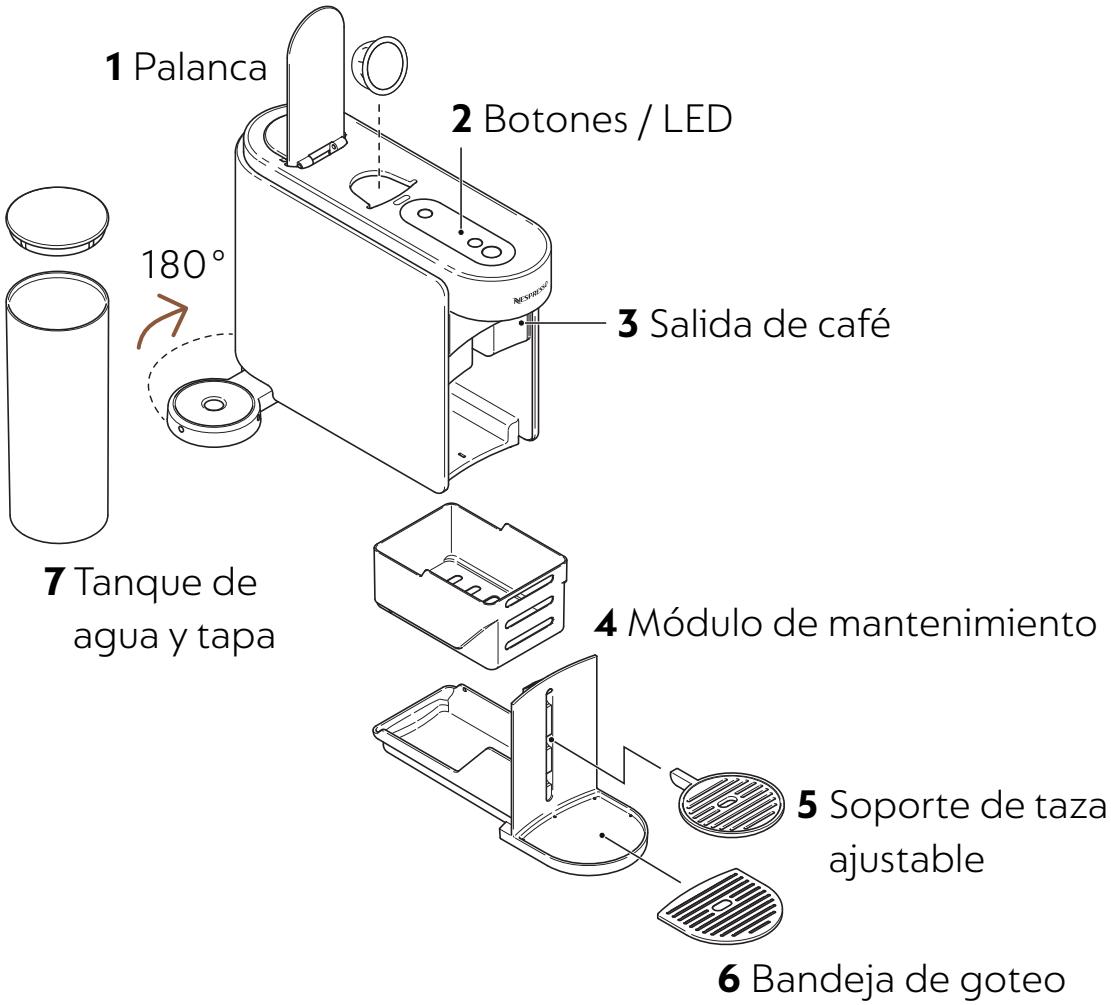

Por favor abstengase de colocar piezas removibles en el lavavajillas.

BOTONES / LED

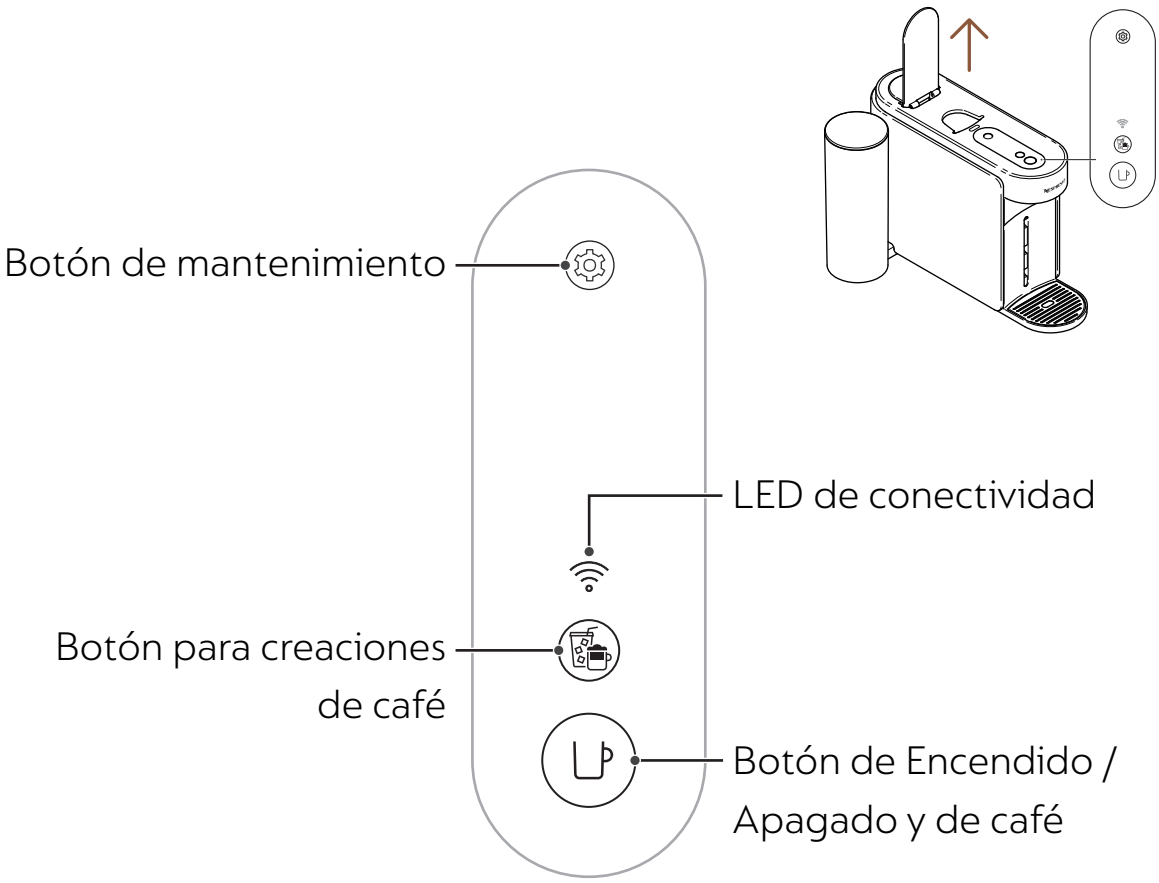

CONTENIDO DEL EMPAQUE

1 Cafetera Vertuo UP
2 Set de cápsulas **Nespresso** (12 cápsulas)
3 Guía de inicio rápido
4 Instrucciones de seguridad y garantía
5 Sticker de conectividad
6 Sticker de enjuague

Desempacado: Algo de polvo puede estar presente en la superficie de la máquina debido a los materiales reciclados utilizados en el empaque. Esto no es peligroso, solamente limpie con un paño suave.

ABRIR / CERRAR

ABRIR

Abrir la palanca

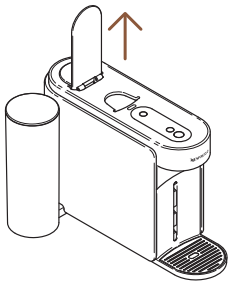

CERRAR

Cerrar la palanca

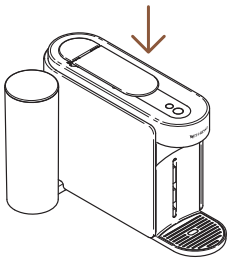

Abrir o cerrar la palanca no encenderá la máquina. No podrá prepararse un café sin cerrar correctamente la palanca. Para el uso correcto de su máquina, le recomendamos abrir la palanca una vez que la extracción se completo en su totalidad (el botón de café se mantiene blanco). Abrir la palanca removerá cualquier cápsula después de la extracción.

REMOVER Y LIMPIAR EL MÓDULO DE MANTENIMIENTO.

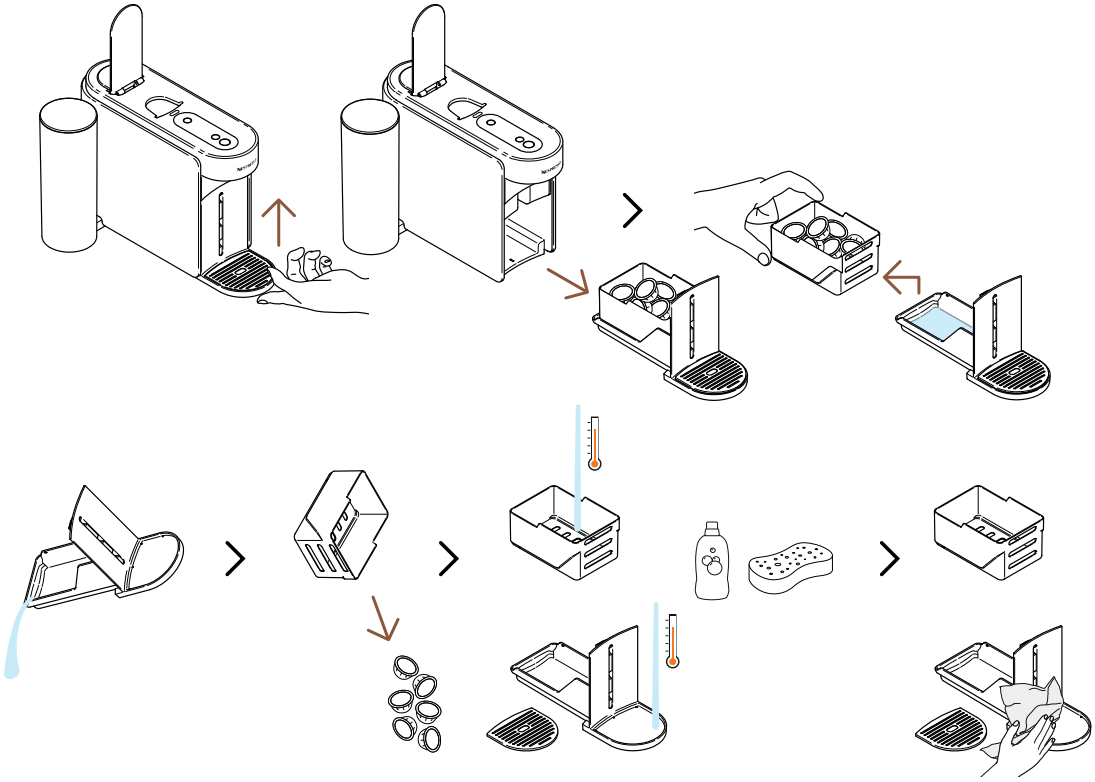

Levante gentilmente hacia arriba para retirar el módulo de mantenimiento. Cuidadosamente separe el contenedor de cápsulas usadas del resto, recicle las cápsulas y vacíe cualquier residuo de café/ agua. Lave las partes con agua caliente y detergente suave sin olor, posteriormente deje secar, cuidadosamente arme y coloque en su lugar de nuevo en la máquina.

CICLO PARA MODO DE MANTENIMIENTO

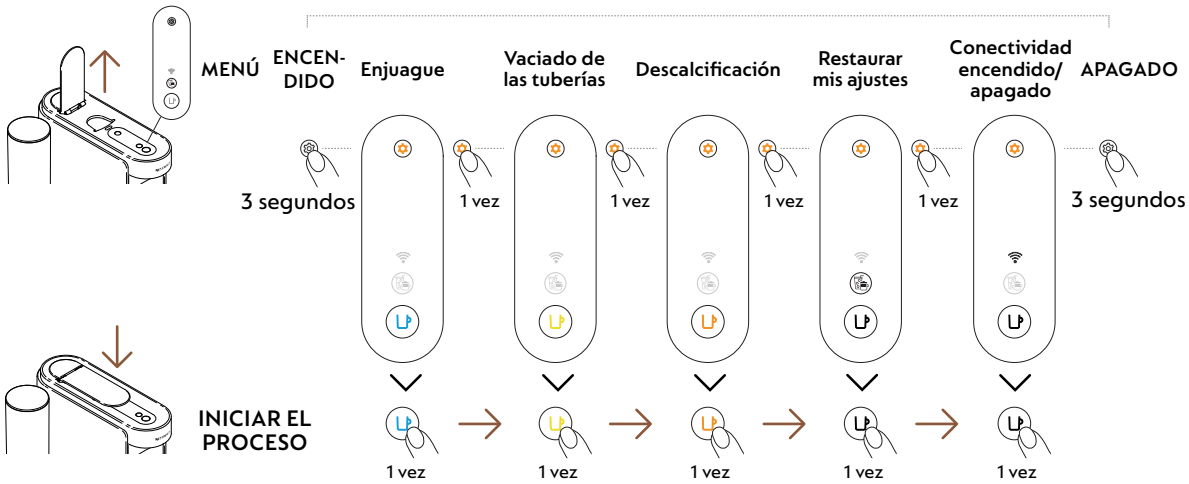

PRIMER USO

ENCENDIDO / APAGADO

ENCENDIDO

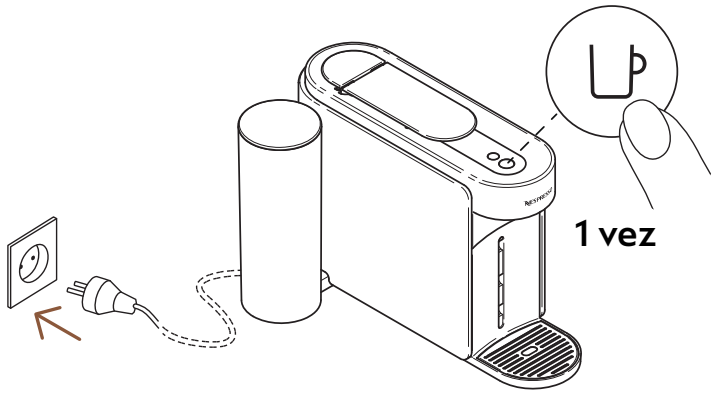

Una vez que la máquina esté conectada, prenda presionando el botón de café una vez.

El botón de café encenderá por 3 segundos mientras la máquina se está calentando. Una vez estable, la máquina está lista para usarse.

APAGADO

APAGADO Automático

APAGADO Manual

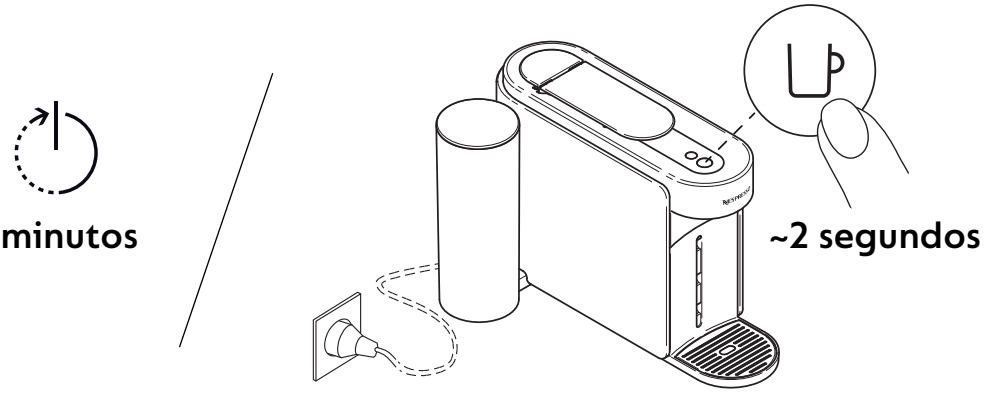

Para ahorrar energía, la máquina se apagará automáticamente después de 2 minutos sin uso.

La máquina se puede apagar manualmente en cualquier momento (mientras no esté en uso) presionando y manteniendo el botón por ~2 segundos. La máquina se apagará después de que todos los botones y LEDs se apaguen.

Si emparejaste tu máquina, toma en cuenta que una cantidad final de datos pueden ser enviados a la Smart App de **Nespresso** una vez que su máquina se apague. Puede tomar unos segundos.

CONECTE SU MÁQUINA

¿POR QUÉ DEBERÍA CONECTAR SU MÁQUINA?

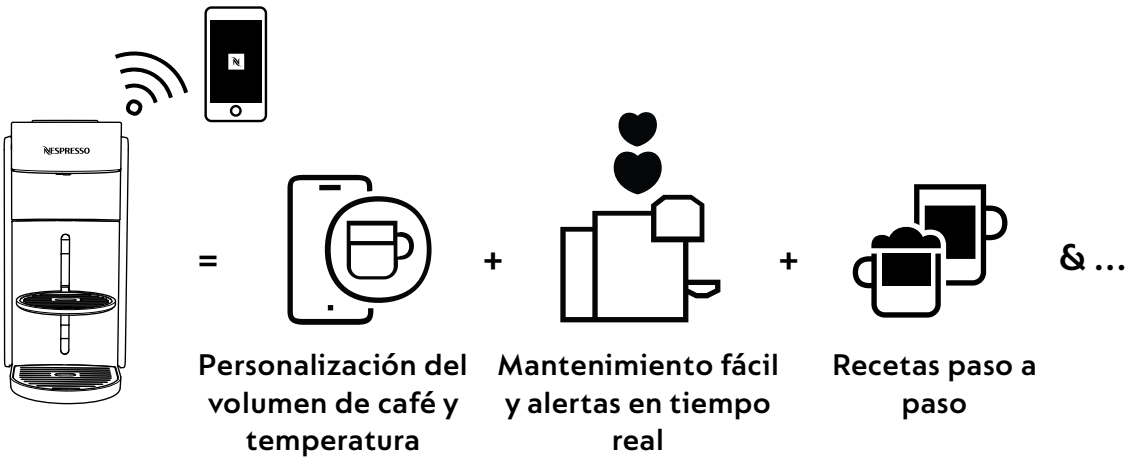

- **Personalización del volumen de café y temperatura:** Ajuste el largo de la taza y personalice la temperatura de su café, con un control exclusivo de temperatura disponible a través de la App.
- **Mantenimiento fácil y alertas en tiempo real:** Experimente una limpieza sin esfuerzo y descalcifique directamente a través de la App. Disfrute los beneficios de actualizar su máquina con las últimas características para una experiencia fluida.
- **Recetas paso a paso:** Descubra recetas clásicas de café para las creaciones de moda.

¿CÓMO CONECTAR TU MÁQUINA?

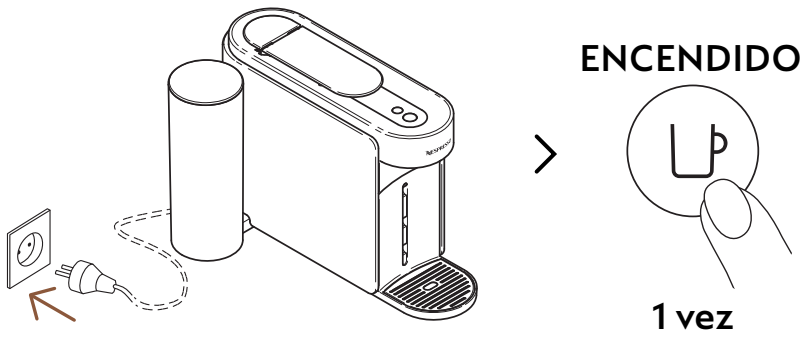

1 Para conectar tu máquina, enchúfala, enciéndela presionando el botón de café una vez.

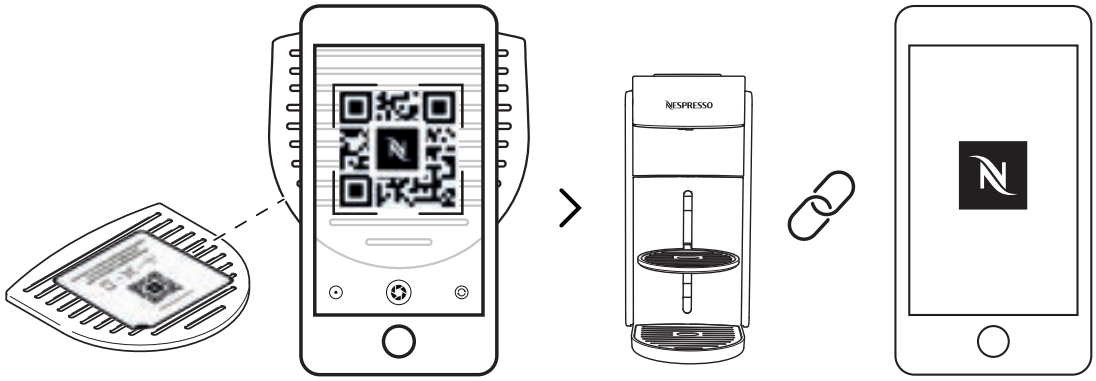

2 Escanea el código QR disponible en la bandeja de goteo de tu máquina o abre la Smart App **Nespresso** para emparejar tu máquina.

- Si ya descargaste la Smart App **Nespresso**, se encontrará abierta. Si no tienes la Smart App **Nespresso**, puedes descargarla.
- Si no conecta su máquina, el LED de conectividad parpadeará cada vez que encienda la máquina.
- Si desea desactivar el módulo de conectividad o si su país no soporta la conección a la Smart App **Nespresso**, por favor diríjase a la sección «**Desactivar / Re-activar el módulo de conectividad**».

DESACTIVAR / RE-ACTIVAR EL MÓDULO DE CONECTIVIDAD

La máquina viene con un módulo de conectividad activado por defecto. Le da acceso a características adicionales, mejorando su experiencia de café. Para desactivar el módulo de conectividad siga los siguientes pasos.

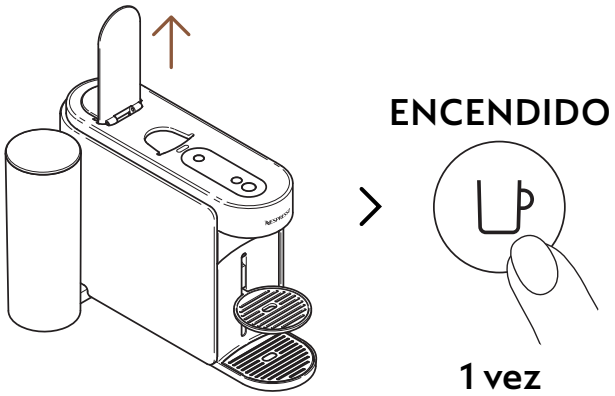

1 Abra la palanca y encienda la máquina presionando el botón de café una vez.

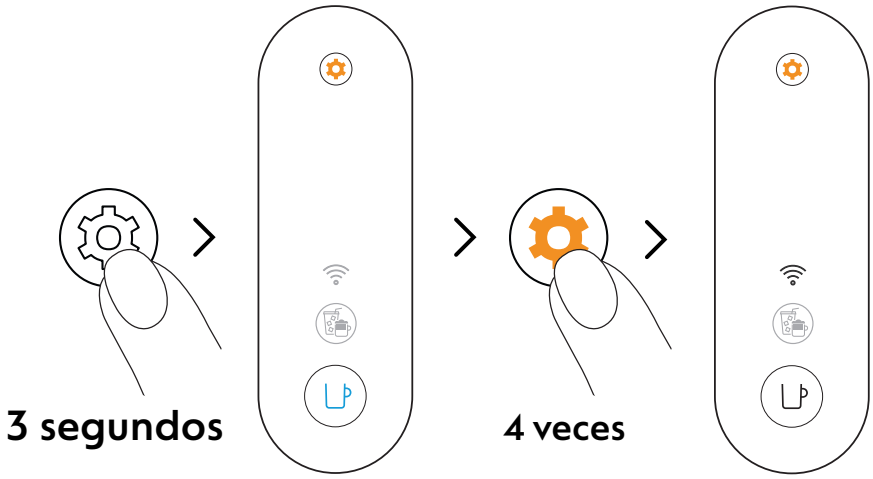

2 Mantenga presionado el botón de mantenimiento por lo menos 3 segundos. Una vez que el botón se mantenga en azul suéltelo y presione el botón de mantenimiento de nuevo 4 veces. El botón de café y el LED de conectividad debe mantenerse en blanco.

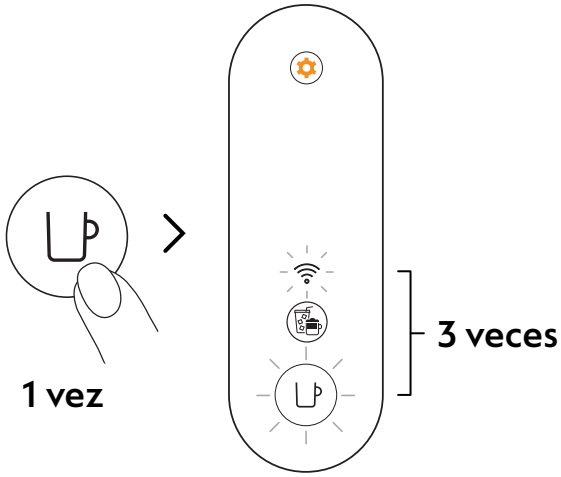

3 Presione el botón de café una vez para confirmar. El botón de café y el LED de conectividad parpadearán 3 veces para confirmar que el módulo de conectividad se ha desactivado. Una vez que el procedimiento se complete, la máquina se apagará.

Si quiere re-activar el módulo de conectividad, puede seguir los siguientes pasos.

PRIMER ENJUAGUE / LIMPIEZA

Le recomendamos limpiar su máquina antes de su primer uso. Todos los procedimientos pueden guiarse fácilmente a través de la Smart App **Nespresso** una vez que su máquina se conecte.

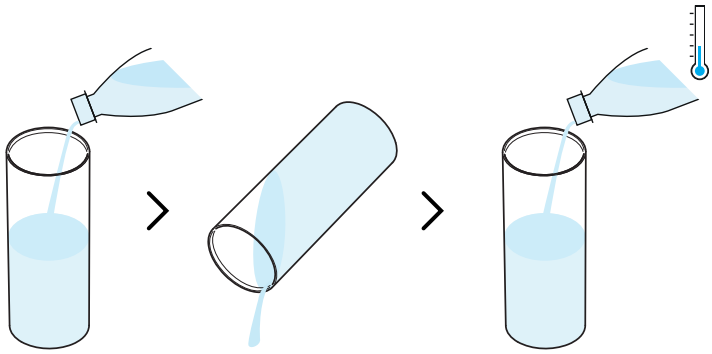

1 Enjuague el tanque de agua antes de llenarlo con agua potable solamente (0.5 L / 17 fl oz)

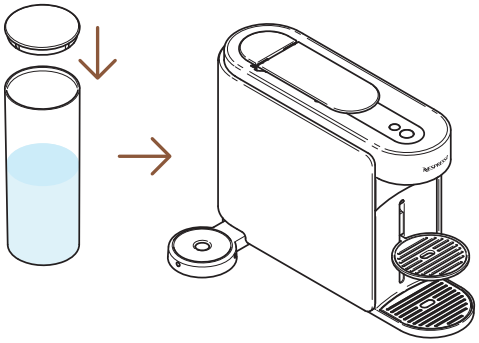

2 Cierre el tanque de agua con la tapa y póngala de regreso en su posición en la máquina.

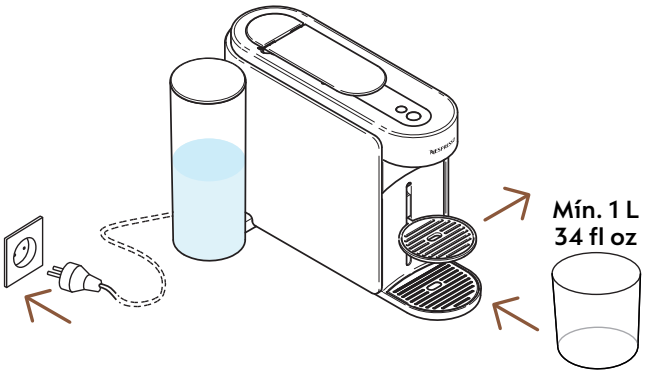

3 Conecte la máquina, retire el soporte para tazas y coloque un contenedor vacío (al menos 1 L / 34 fl oz) debajo de la salida de café.

ENCENDIDO

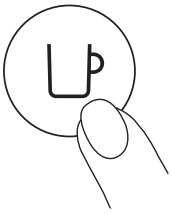

1 vez

4 Encienda la máquina presionando el botón de café una vez.

---

5 Abra la palanca de la máquina. Mantenga presionado el botón de mantenimiento por lo menos 3 segundos. Suéltelo cuando el botón de café se mantenga **azul.**

Para salir del modo de mantenimiento antes de empezar cualquier procedimiento, por favor mantenga presionado el botón de mantenimiento por lo menos 3 segundos

---

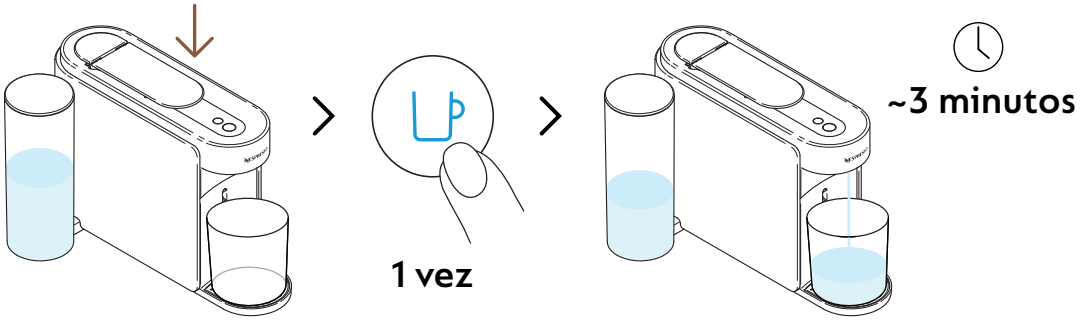

6 Cierre la palanca y presione el botón azul de café una vez para iniciar el primer proceso de enjuague.

La máquina empezará el enjuague y el proceso podrá durar hasta 3 minutos

Agua puede acumularse en el módulo de mantenimiento durante el enjuague.

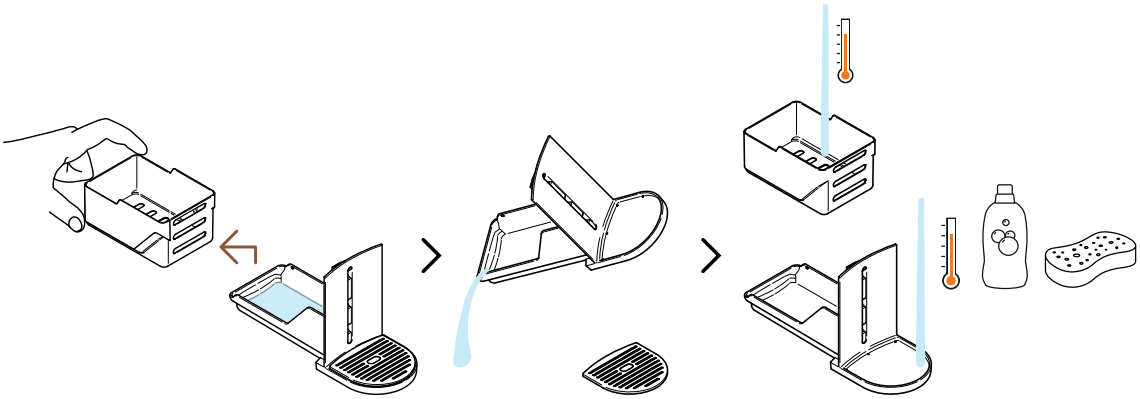

7 Separe la bandeja de cápsulas del resto y vacíe el agua restante. Lave el módulo de mantenimiento con agua caliente y detergente suave sin olor.

PRECAUCIÓN: No use ningún limpiador fuerte, abrasivo o solvente. No coloque la máquina en el lavavajillas. Nunca sumerja el aparato o una parte del aparato en agua.

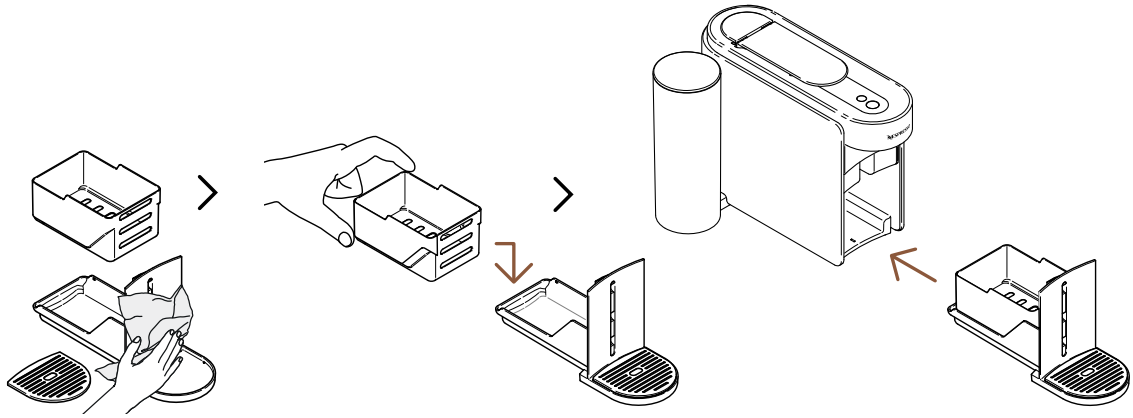

8 Seque el módulo de mantenimiento con un paño limpio y fresco y vuelva a colocarlo en la máquina.

La máquina volverá al modo disponible cuando se complete el procedimiento (botón de café blanco fijo).

PRECAUCIÓN: Siempre use un paño suave para limpiar la máquina.

EL SISTEMA VERTUO

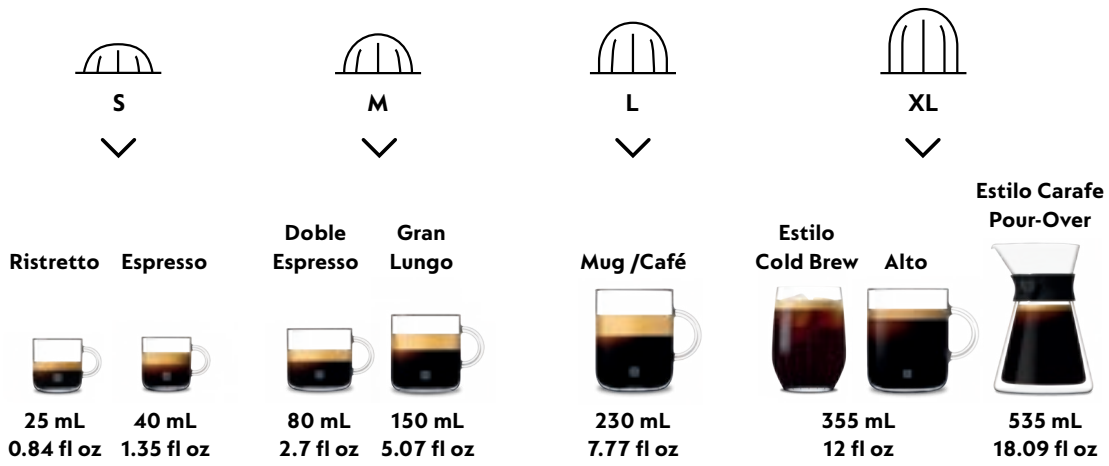

Descubra toda nuestra colección de accesorios en
www.nespresso.com

PREPARE UN CAFÉ VERTUO

Vertuo: Experiencias de café incomparables. Explore un mundo de estilos de café con el toque de un botón descubriendo los 12 cafés más vendidos disponibles con su máquina.

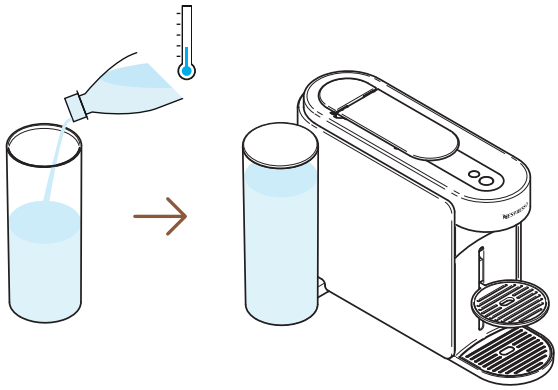

1 Llene el tanque de agua con agua potable fresca, cierre con la tapa y colóquelo de nuevo en su posición

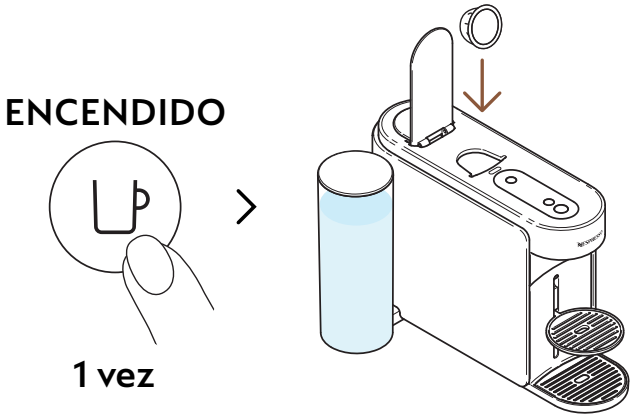

2 Encienda la máquina presionando el botón de café una vez. Abra la palanca de la máquina e inserte una cápsula Vertuo

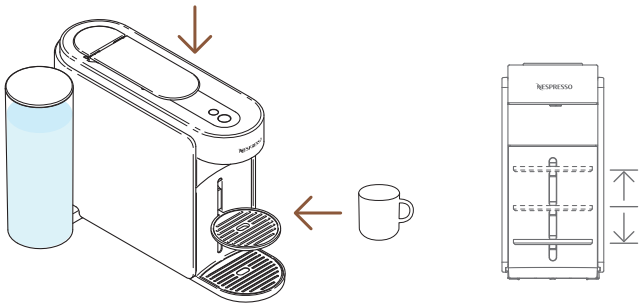

3 Cierre la palanca de la máquina y coloque una taza.

Para evitar un derrame, por favor adapte el tamaño de la taza de acuerdo al volumen elegido para la cápsula (pre-seleccionado o personalizado). El soporte de la taza puede ser ajustado para ajustarse a su tamaño de taza.

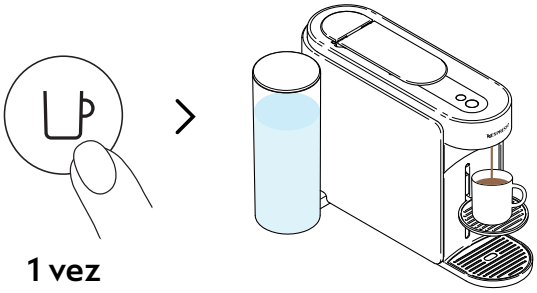

4 Comience la extracción presionando el botón de café una vez.

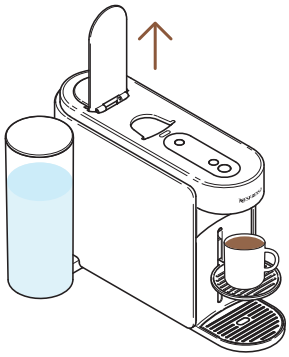

5 Cuando finalice la extracción de café, abra la palanca de la máquina para sacar la cápsula y disfrutar de su café.

Puede detener la extracción de café en cualquier momento presionando el botón de café una vez.
Para el uso apropiado de su máquina, le recomendamos abrir la palanca una vez que la extracción se completó (el botón de café se mantiene color blanco). Abriendo la palanca removerá cualquier cápsula después de la extracción.
Café/agua puede quedar en el módulo de mantenimiento. Vacíe el contenedor de cápsulas si es necesario, junto con cualquier residuo de café/agua remanente.

PERSONALIZA TUS MOMENTOS DE CAFÉ

MODO DE CREACIONES DE CAFÉ

Prepara sin esfuerzo tu café concentrado, ajustando la temperatura de tu café para tus recetas con hielo y leche.

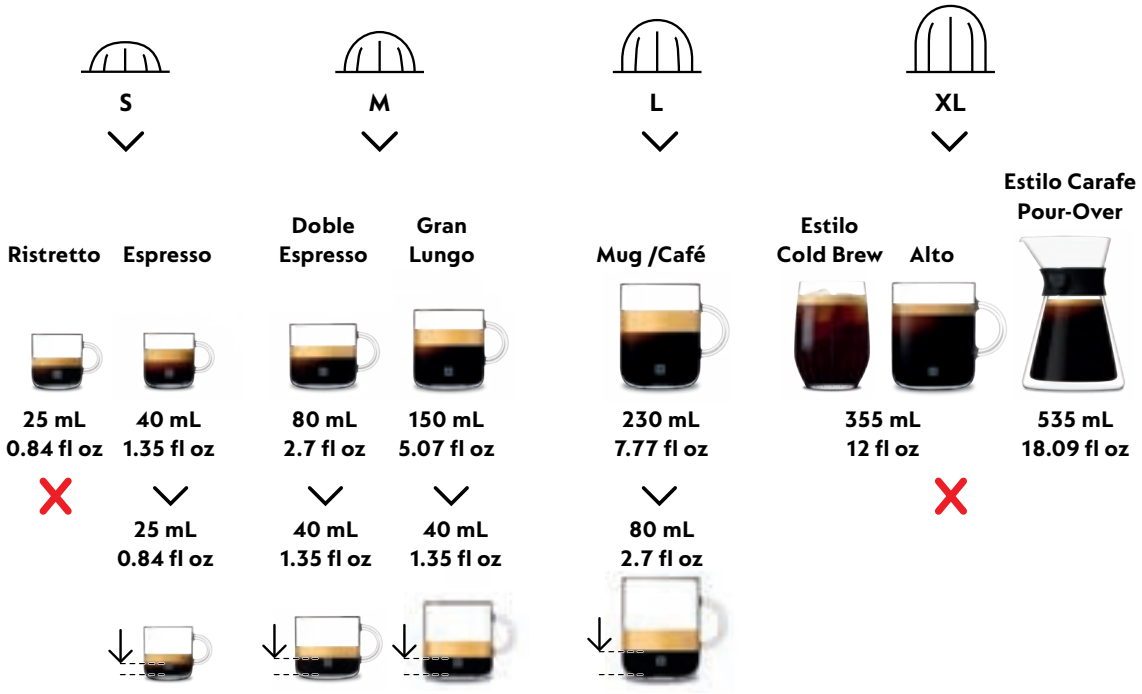

Para disfrutar totalmente los beneficios, le recomendamos la extracción de nuestra gama de Café+ usando solamente los tamaños de taza oficiales. Para los mejores resultados en su taza no le recomendamos extraer nuestros Ristretto, XL (Alto Ambrato, Alto Onice), Cold Brew Style y Carafe pour Over Style con este modo.

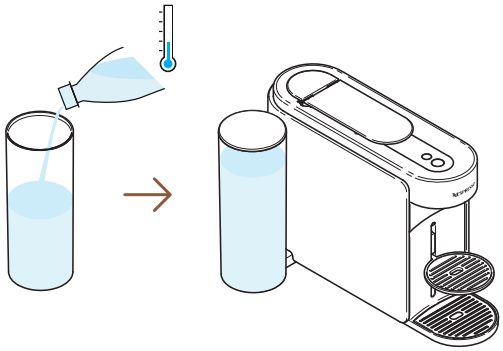

1 Llene el tanque de agua con agua potable fresca, cierre con la tapa y colóquelo de nuevo en su posición

ENCENDIDO

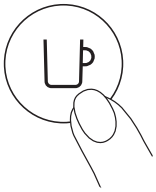

1 vez

2 Encienda la máquina presionando el botón de café una vez.

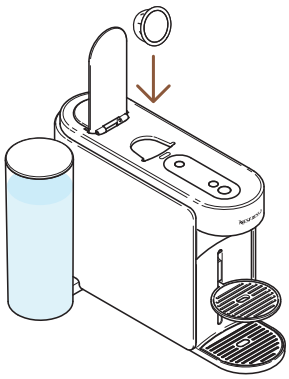

3 Abra la palanca de la máquina e inserte una cápsula Vertuo compatible con esta característica.

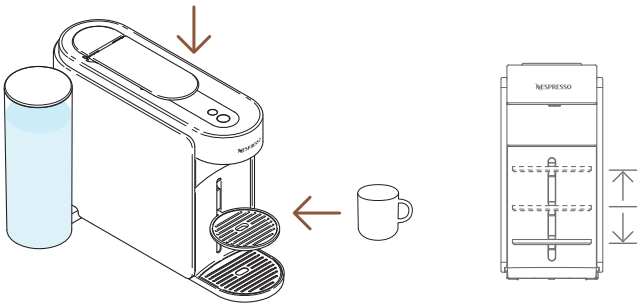

4 Cierre la palanca de la máquina y coloque una taza.

Para evitar un derrame, por favor adapte el tamaño de la taza de acuerdo al volumen elegido para la cápsula (pre-seleccionado o personalizado). El soporte de la taza puede ser ajustado para ajustarse a su tamaño de taza.

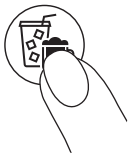

1 vez

5 Para empezar con la extracción, presione el botón de Creaciones de Café una vez.

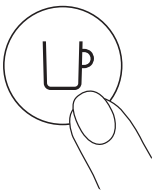

1 vez

6 Comience la extracción presionando el botón de café una vez.

El botón de Creaciones de Café se apagará si la cápsula no puede ser extraída en este modo y su máquina extraerá el café en el tamaño de taza pre-programado.

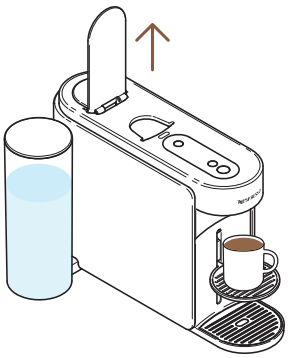

7 Cuando el café termine su extracción, abra la palanca de la máquina para expulsar la cápsula.

Puedes detener la extracción de café en cualquier momento presionando el botón de café una vez.
Para el uso apropiado de su máquina le recomendamos abrir la palanca una vez que la extracción se complete (El botón de café se mantiene blanco). Abrir la palanca removerá cualquier cápsula después de la extracción.

8 Esta característica le trae una extracción de café concentrada y con una temperatura ajustada como un primer paso para hacer todas tus recetas de café con hielo y leche.

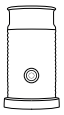

Descubra como mejorar su máquina con nuestra gama de Aeroccinos en **www.nespresso.com**

TAMAÑO DEL CAFÉ Y PERSONALIZACIÓN DE LA TEMPERATURA (NESPRESSO SMART APP)

A través de la Smart App **Nespresso**, podrá personalizar 2 parámetros principales de la extracción de café: la temperatura y el largo de la taza.

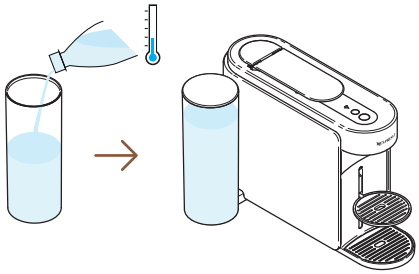

1 Con la máquina emparejada, llene el tanque de agua con agua potable fresca, cierre con la tapa y colóquelo de nuevo en su posición.

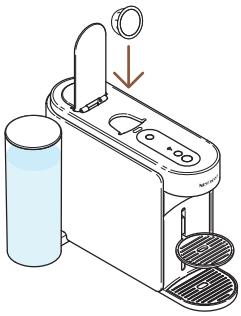

2 Abra la palanca de la máquina e inserte una cápsula Vertuo

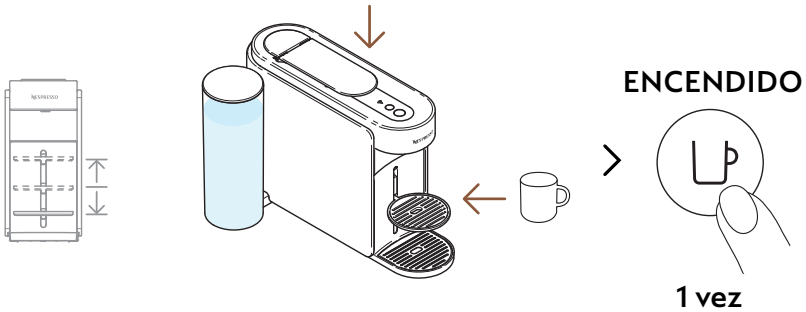

3 Cierre la palanca de la máquina, coloque una taza y encienda la máquina presionando el botón de café una vez.

Para evitar el desbordamiento, adapte el tamaño de la taza de acuerdo con el volumen de la taza de la cápsula elegida (preestablecida o personalizada). El soporte de la taza se puede ajustar para adaptarse a su tamaño de taza.

> «Volumen y temperatura del café»

4 Abra su aplicación **Nespresso** (dentro de los 2 minutos posteriores a la activación de su máquina) y haga clic en «**Volumen y temperatura del café**».

---

5 Personaliza la temperatura y/o el volumen según tu gusto y guarda esta configuración.

Los parámetros actualizados se programan en la máquina según el tamaño de la taza. Una vez que se programa una configuración específica del cliente, cada vez que se inserte el tamaño de la taza en la máquina, la preparación se detendrá en el tamaño de taza programada por el usuario. Para volver a los parámetros predeterminados, consulta la sección «**Configuraciones**» en la aplicación **Nespresso** Smart o en la sección «**Restablecer mis configuraciones**».

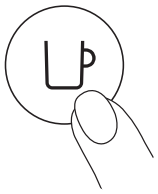

1 vez

6 Comience a preparar su café personalizado presionando el botón de café una vez.

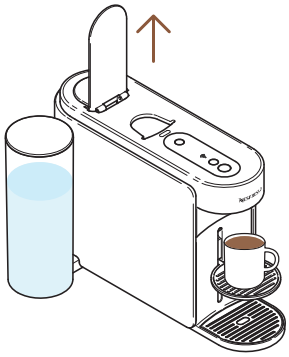

7 Cuando finalice la extracción de café, abra la palanca de la máquina para sacar la cápsula y disfrutar de su café.

Para el uso adecuado de su máquina, recomendamos abrir la palanca una vez que la preparación esté completamente finalizada (botón de café blanco fijo). Al abrir la palanca, se eliminará cualquier cápsula después de la extracción. Puede detener su extracción de café en cualquier momento presionando el botón de café una vez.

ADAPTE SUS VOLÚMENES DE CAFÉ (EN LA MÁQUINA)

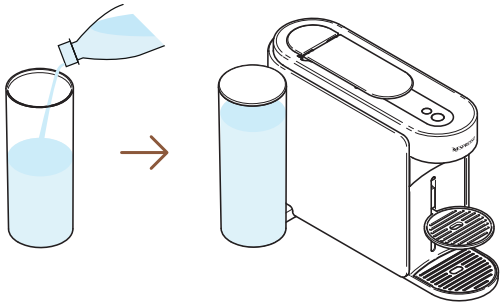

1 Llene el tanque de agua con agua potable fresca, cierre con la tapa y colóquelo de nuevo en su posición

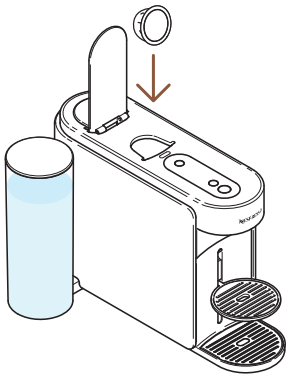

2 Abra la palanca de la máquina e inserte una cápsula Vertuo.

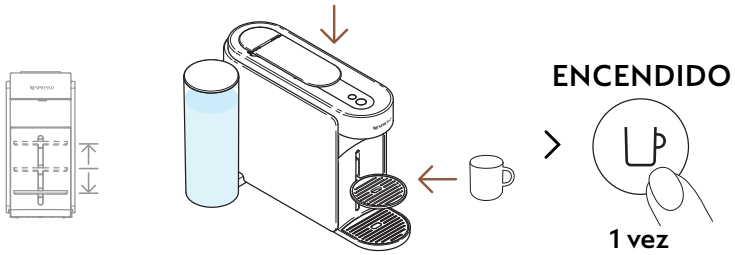

3 Cierre la palanca de la máquina, coloque una taza y encienda la máquina presionando el botón de café una vez.

Para evitar un derrame, por favor adapte el tamaño de la taza de acuerdo al volumen elegido para la cápsula (pre-seleccionado o personalizado). El soporte de la taza puede ser ajustado para ajustarse a su tamaño de taza.

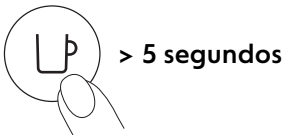

4 Comience la prepararacion presionando y manteniendo presionado el botón de café durante al menos 5 segundos.

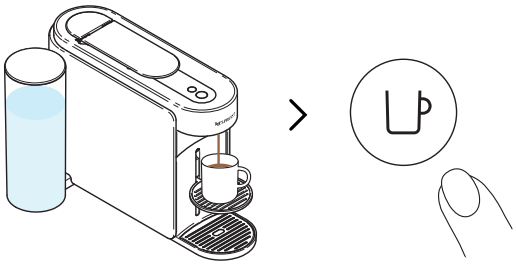

5 Una vez alcanzado el volumen deseado, suelte el botón de café. Algunas gotas de café pueden seguir fluyendo durante unos segundos.

Para el uso adecuado de su máquina, recomendamos abrir la palanca una vez que la preparación esté completamente fianlzada (botón de café blanco fijo). Al abrir la palanca, se eliminará cualquier cápsula después de la extracción.

La programación es específica para cada tamaño de taza. Los tamaños de taza se pueden programar desde 20 ml (0,7 onzas líquidas) hasta 500 ml (17 onzas líquidas, excepto el estilo de vertido de café, donde puede llegar hasta 1 L (34 onzas líquidas). Una vez que se programa una configuración específica del cliente, cada vez que se inserta el tamaño de la taza en la máquina, la preparación se detendrá en el mismo tamaño de taza programado por el usuario. Para volver a los parámetros predeterminados, consulte la sección «**Configuración de la máquina**».

MANTENIMIENTO

ENJUAGUE CORTO

¿Quieres precalentar tu taza o enjuagar rápidamente tu cafetera después de un café aromatizado? Su máquina Vertuo Up ofrece una opción de enjuague corto.

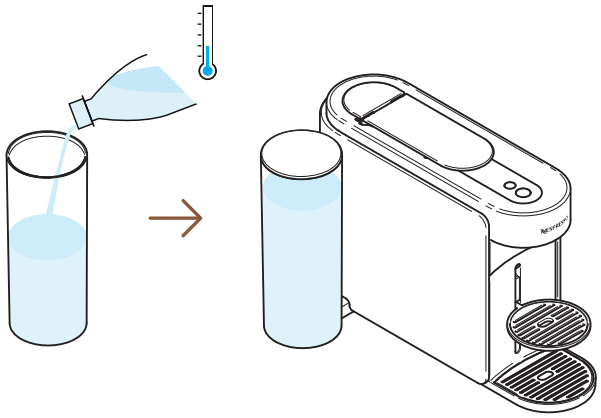

1 Llene el tanque de agua con agua potable fresca, cierre con la tapa y colóquelo de nuevo en su posición

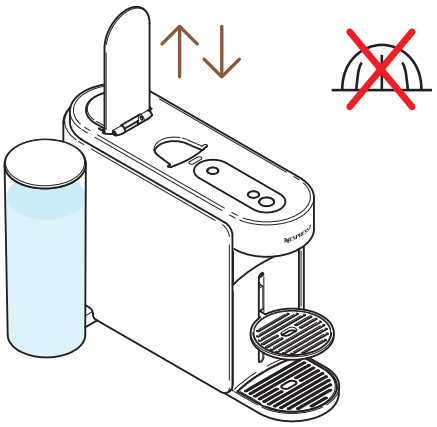

2 Abra y cierre la palanca de la máquina para expulsar la cápsula anterior y no coloque ninguna cápsula nueva.

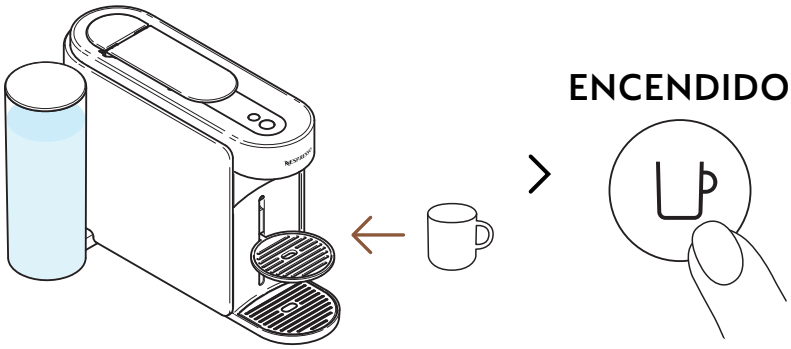

3 Coloque una taza y encienda la máquina presionando el botón de café una vez.

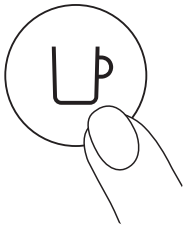

4 Comience a preparar presionando el botón de café una vez, sin ninguna cápsula.

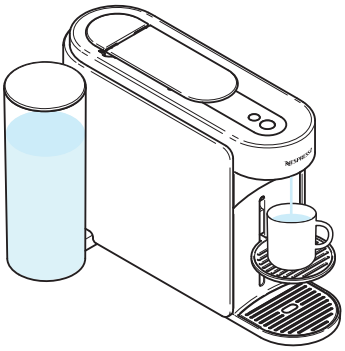

5 Se prepararán ~40 ml (~1,35 onzas líquidas) de agua caliente. Esta preparación no será potable.

Puede detener la preparación en cualquier momento presionando el botón de café una vez.
Para el uso adecuado de su máquina, recomendamos abrir la palanca una vez que la preparación esté completamente finalizada (botón de café blanco fijo).

Agua puede acumularse en el módulo de mantenimiento durante el proceso. Vacíe el módulo de mantenimiento cuando la bandeja de cápsulas esté llena o después de cualquier proceso de mantenimiento (limpieza, descalcificación, vaciado, etc.).

LIMPIEZA

Limpie su máquina mensualmente, cuando comience a tener residuos de café en su taza o después de un largo período de inactividad.
Este procedimiento se puede realizar fácilmente a través de la aplicación **Nespresso** Smart una vez que la máquina está conectada.

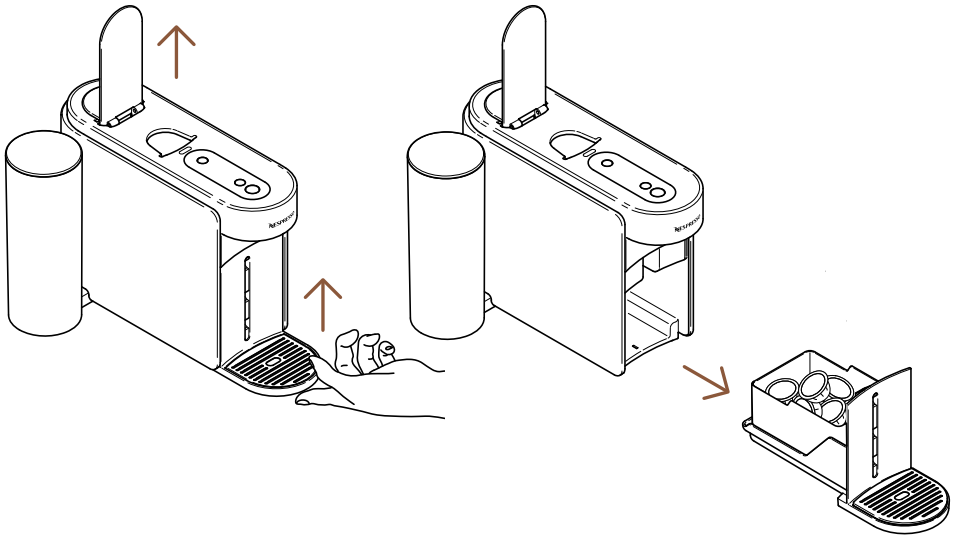

1 Abra la palanca de la máquina para expulsar la cápsula y retire el módulo de mantenimiento.

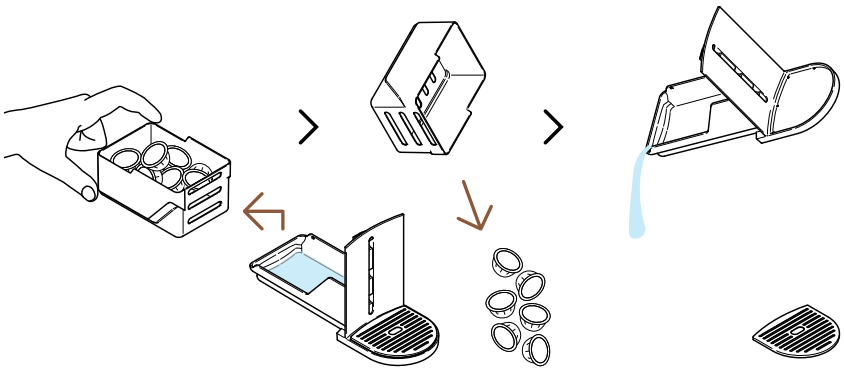

2 Vacíe la bandeja de cápsulas si es necesario, junto con cualquier residuo de café / agua restante.

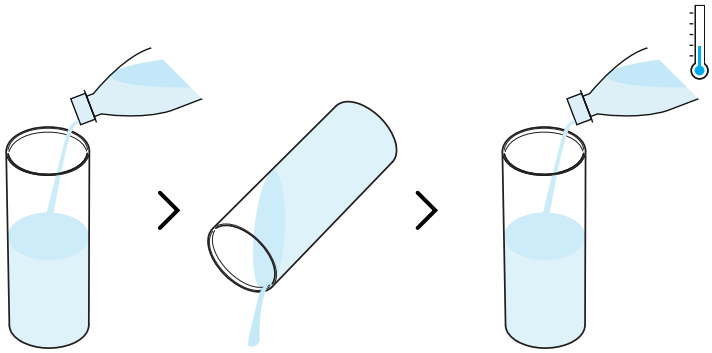

3 Enjuague el tanque de agua antes de llenarlo solo con agua potable fresca (0.5 L / 17 fl oz).

Por favor asegúrese que el tanque de agua se llene solo una vez durante este procedimiento.

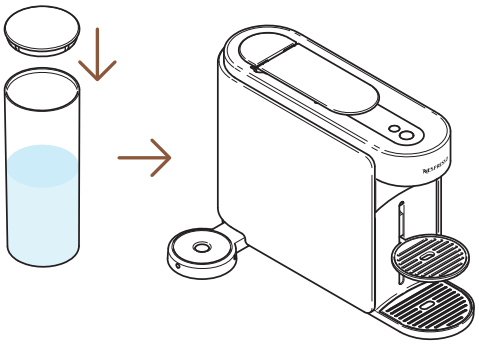

4 Cierre el tanque de agua con la tapa y póngala de regreso en su posición en la máquina.

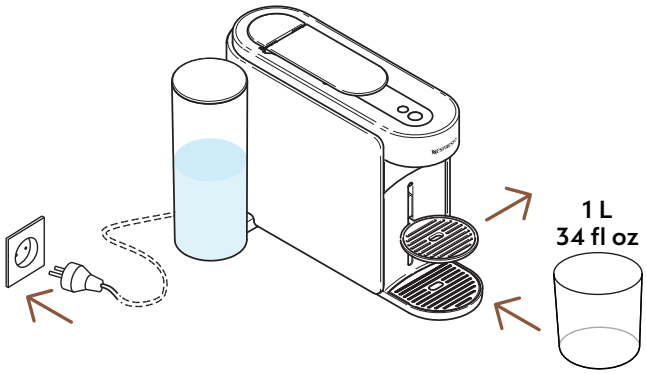

5 Con la máquina enchufada, retire el soporte de la taza y coloque un recipiente vacío (al menos 1 L / 34 fl oz) debajo de la salida de café.

ENCENDIDO

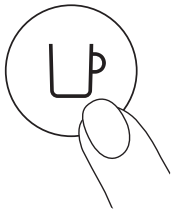

1 vez

6 Encienda la máquina presionando el botón de café una vez.

---

7 Abra la palanca de la máquina. Mantenga presionado el botón de mantenimiento por lo menos 3 segundos. Suéltelo cuando el botón de café se mantenga **azul**.

Para salir del modo de mantenimiento antes de empezar cualquier procedimiento, por favor mantenga presionado el botón de mantenimiento por lo menos 3 segundos

---

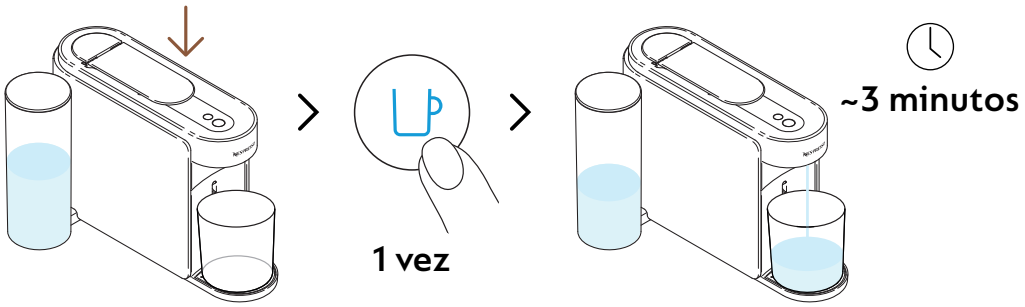

8 Cierre la palanca y presione el botón azul de café una vez para iniciar el proceso.

La máquina empezará el enjuague y el proceso podrá durar hasta 3 minutos.

Agua puede acumularse en el módulo de mantenimiento durante el enjuague.

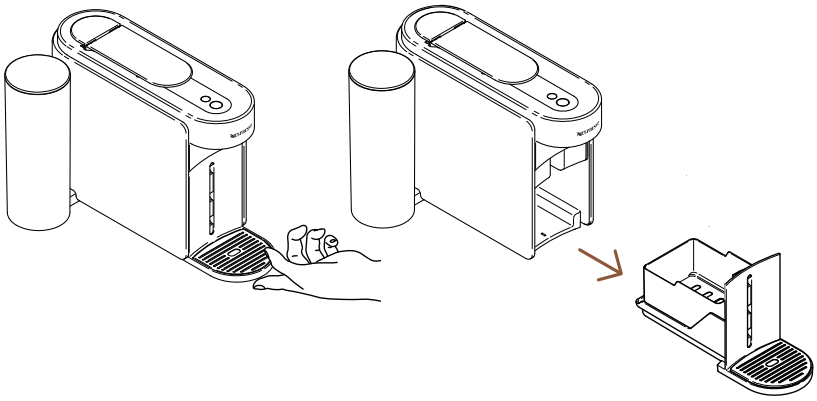

9 Retire el módulo de mantenimiento de la máquina.

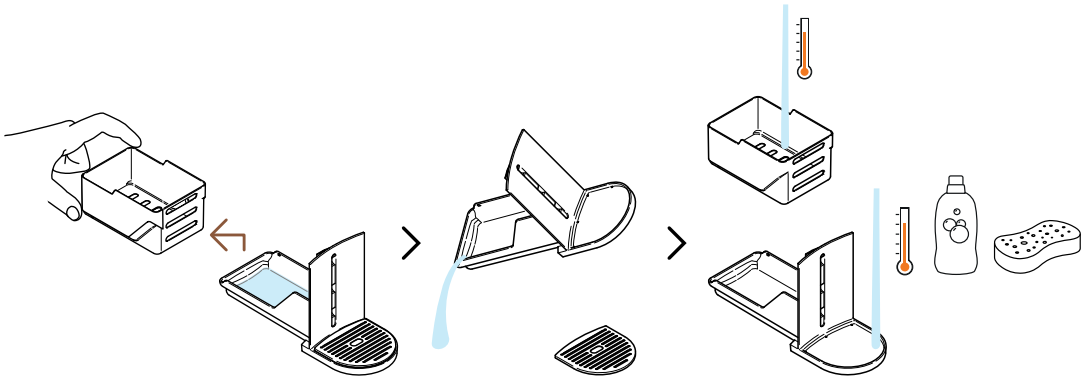

10 Separe la bandeja de cápsulas del resto y vacíe el agua restante. Lave el módulo de mantenimiento con agua caliente y detergente suave sin olor.

PRECAUCIÓN: No use ningún limpiador fuerte, abrasivo o solvente. No coloque la máquina en el lavavajillas. Nunca sumerja el aparato o una parte del aparato en agua.

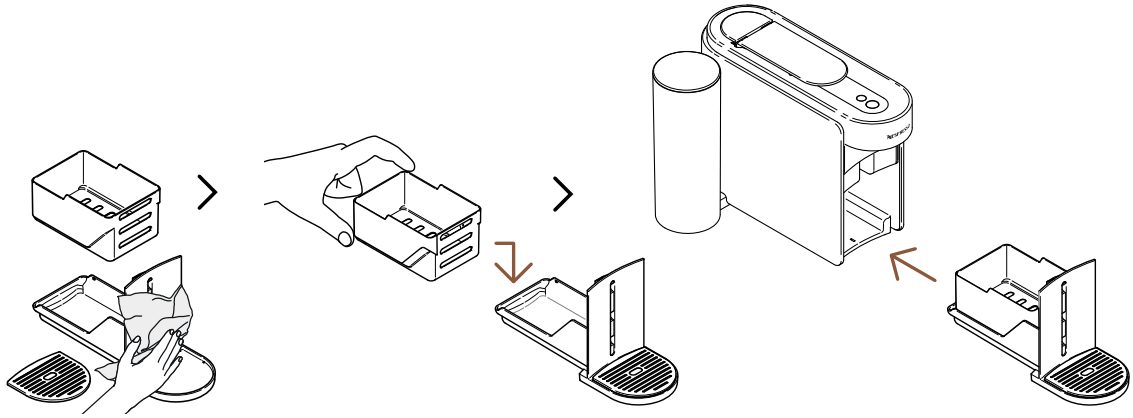

11 Seque el módulo de mantenimiento con un paño limpio y fresco y vuelva a colocarlo en la máquina.

La máquina volverá al modo disponible cuando se complete el procedimiento (botón de café blanco fijo).

PRECAUCIÓN: Limpie la salida de café regularmente con un paño limpio y húmedo. Utilice siempre paños suaves para limpiar la máquina.

DESCALCIFICACIÓN

Descalcificar su máquina asegurará que funcione correctamente durante toda su vida útil y hará que su experiencia de café sea tan incomparable como lo fue el primer día. Su máquina indicará cuándo se necesita la descalcificación cuando el **botón de mantenimiento sea naranja fijo**.
Este procedimiento se puede realizar fácilmente a través de la aplicación **Nespresso** Smart una vez que la máquina está conectada.

El proceso de descalcificación tarda ~15 minutos y **no se puede interrumpir** una vez iniciado.

Necesitarás:

- Un kit de descalcificación disponible en www.nespresso.com
- Un recipiente vacío (1.5 L / 51 fl oz)

1ER CICLO: DESCALCIFICACIÓN

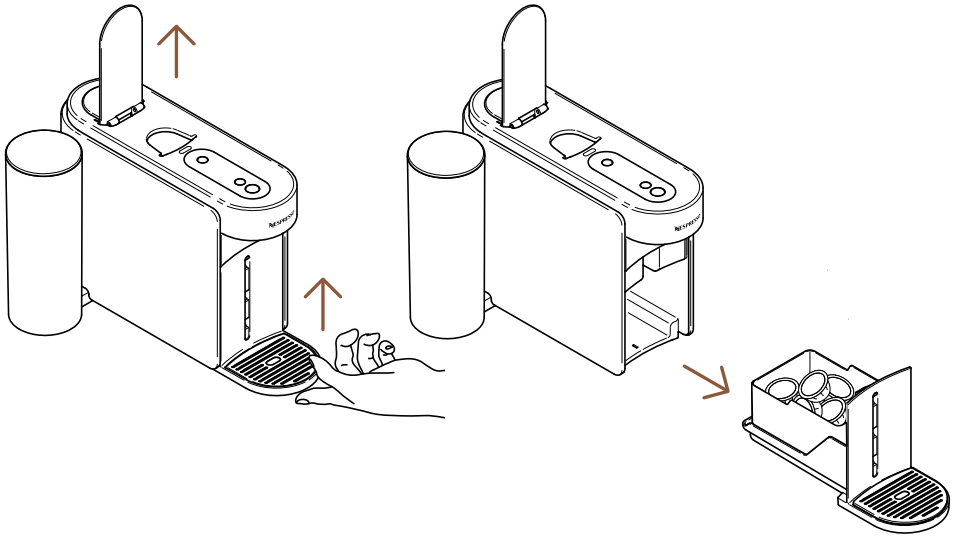

1 Abra la palanca de la máquina para expulsar la cápsula usada. Retire el módulo de mantenimiento de la máquina.

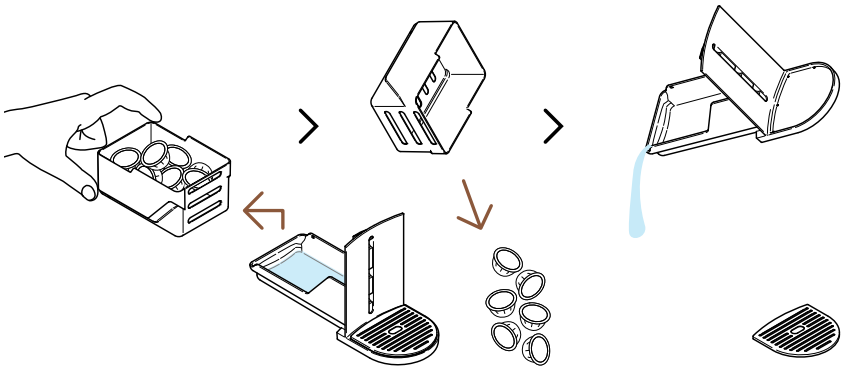

2 Separe la bandeja de cápsulas del resto y vacíe cualquier residuo de café / agua restante.

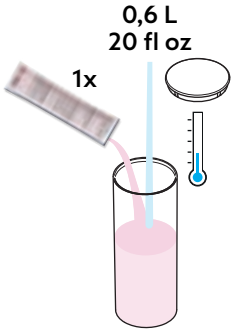

3 Llene el tanque de agua con 0.6 L / 20 fl oz de agua, agregue 1 unidad de líquido descalcificador **Nespresso** y cierre el tanque de agua con la tapa.

PRECAUCIÓN: Tenga en cuenta que el líquido descalcificador puede ser dañino. Evite el contacto con los ojos, la piel y las superficies.

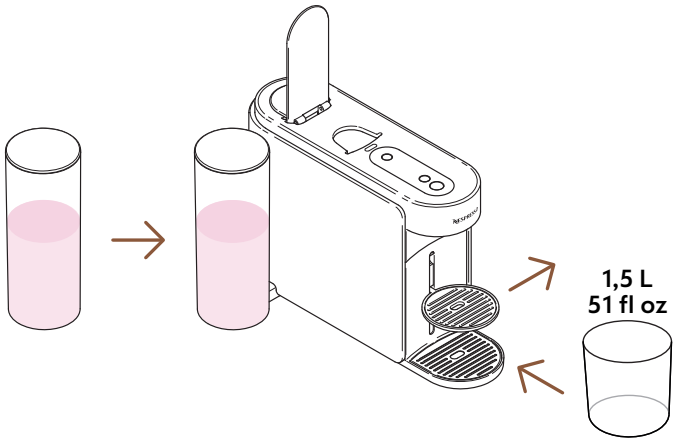

4 Vuelva a colocar el depósito de agua en la máquina. Retire el soporte de la taza y coloque un recipiente vacío (al menos 1.5 L / 51 fl oz) debajo de la salida de café.

ENCENDIDO

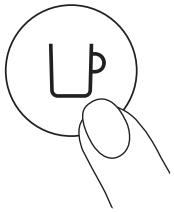

1 vez

5 Encienda la máquina presionando el botón de café una vez.

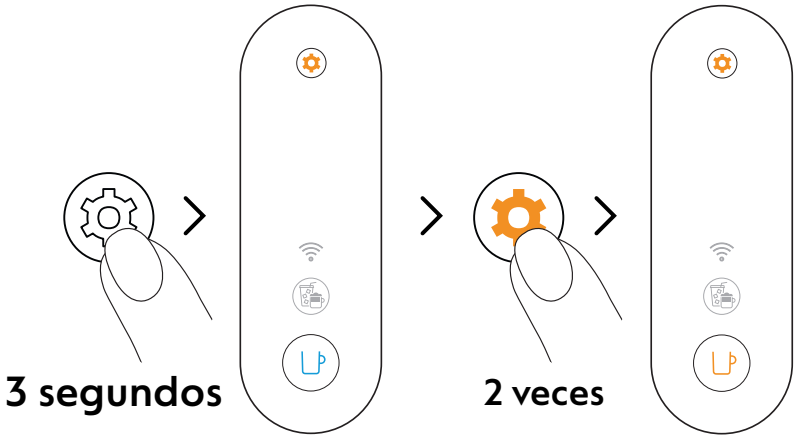

6 Mantenga presionado el botón de mantenimiento durante al menos 3 segundos. Una vez que el botón de café esté fijo en azul, suéltelo y presione dos veces el botón de mantenimiento. El botón de café debe aparecer de color **naranja** fijo.

Para salir del modo de mantenimiento antes de empezar cualquier procedimiento, por favor mantenga presionado el botón de mantenimiento por lo menos 3 segundos

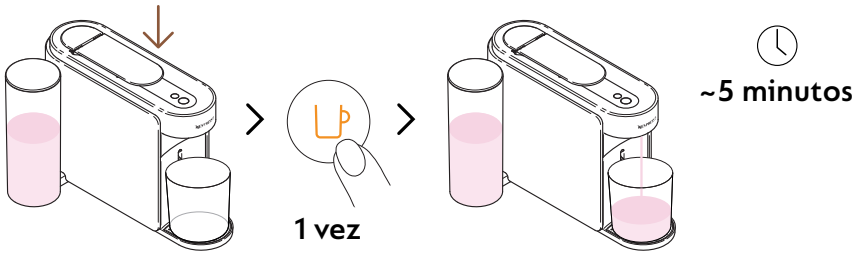

7 Cierre la palanca y presione el botón de café naranja una vez para iniciar el primer ciclo de descalcificación.

La máquina iniciará el primer ciclo de descalcificación; El procedimiento puede demorar hasta 5 minutos y la máquina se detendrá automáticamente cuando se complete.

2º CICLO: ENJUAGUE

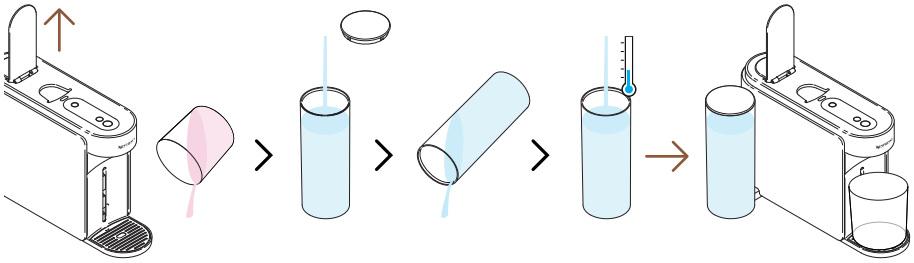

8 Una vez finalizado el primer ciclo de descalcificación, es el momento de enjuagar la máquina. Abra la palanca de la máquina, vacíe el recipiente, enjuague el depósito de agua y llénelo **completamente** con agua potable fresca. Vuelva a colocarlo en su lugar.

Por favor asegúrese que el tanque de agua se llene solo una vez durante este procedimiento.

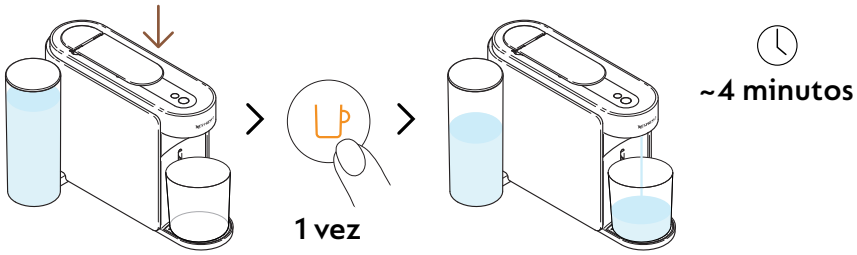

9 Cierre la palanca y presione el botón de café naranja una vez más para iniciar la fase de enjuague del proceso de descalcificación.

El procedimiento de enjuague puede demorar hasta 4 minutos y la máquina se detendrá automáticamente cuando se complete.

Agua puede acumularse en el módulo de mantenimiento durante el proceso.

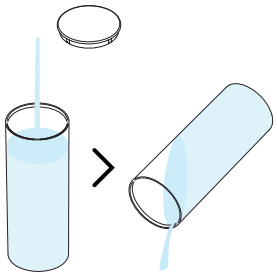

10 Enjuague el tanque de agua.

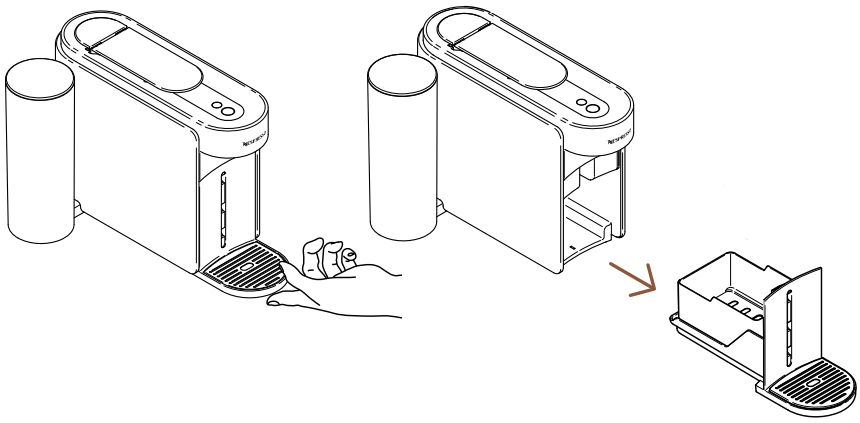

11 Retire el módulo de mantenimiento de la máquina.

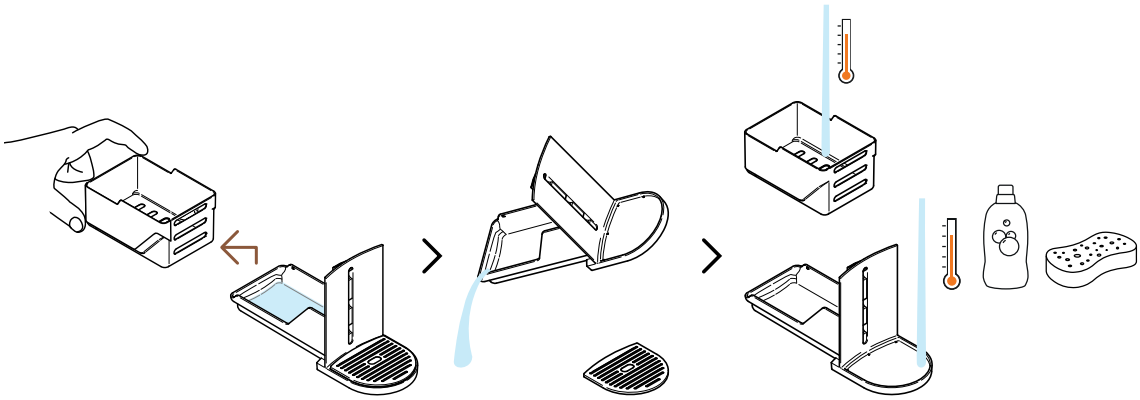

12 Separe la bandeja de cápsulas del resto y vacíe el agua restante. Lave el módulo de mantenimiento con agua caliente y detergente suave sin olor.

PRECAUCIÓN: No use ningún limpiador fuerte, abrasivo o solvente. No coloque la máquina en el lavavajillas. Nunca sumerja el aparato o una parte del aparato en agua.

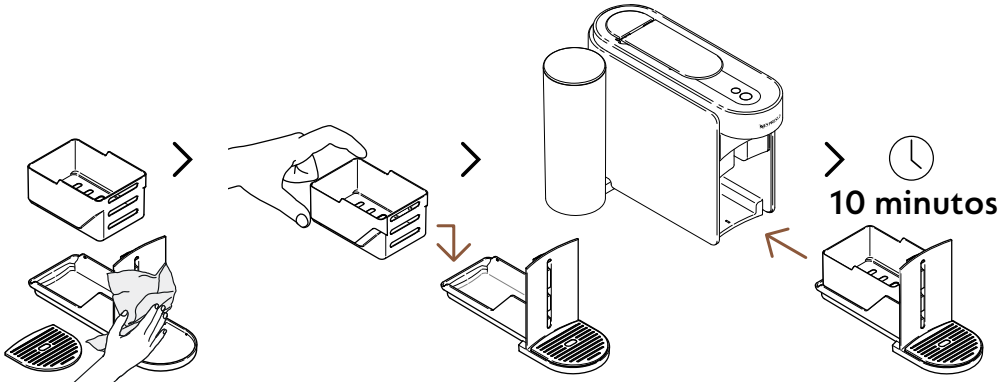

13 Seque el módulo de mantenimiento con un paño limpio y fresco y vuelva a colocarlo en la máquina. Deje reposar la máquina durante 10 minutos antes de usarla.

La máquina se detendrá y se apagará automáticamente una vez que se complete el procedimiento.

PRECAUCIÓN: Limpie la salida de café regularmente con un paño limpio y húmedo. Utilice siempre paños suaves para limpiar la máquina.

VACIADO DE LAS TUBERÍAS

El vaciado de las tuberías es un proceso que podría realizarse antes de un período de inactividad, para protegerse de las heladas o antes de enviar la máquina a reparar. Este procedimiento se puede realizar fácilmente a través de la aplicación **Nespresso** Smart una vez que la máquina está conectada.

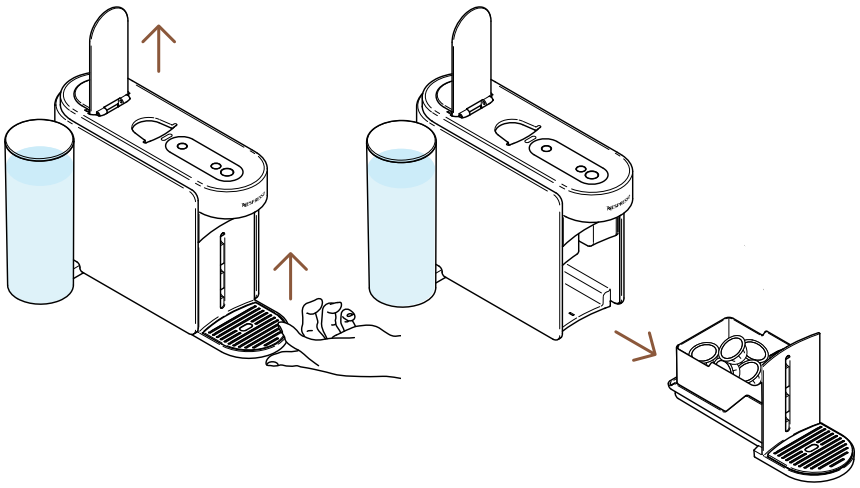

1 Abra la palanca de la máquina para expulsar la cápsula usada. Retire el módulo de mantenimiento de la máquina.

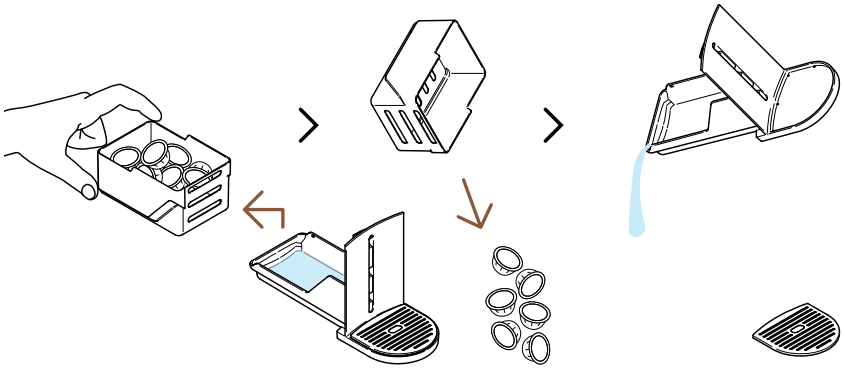

2 Separe la bandeja de cápsulas del resto y vacíe cualquier residuo de café / agua restante.

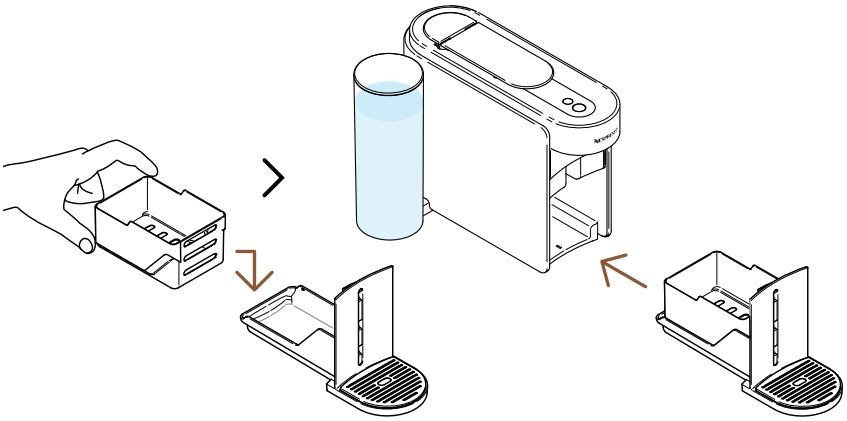

3 Vuelva a colocar el módulo de mantenimiento en la máquina.

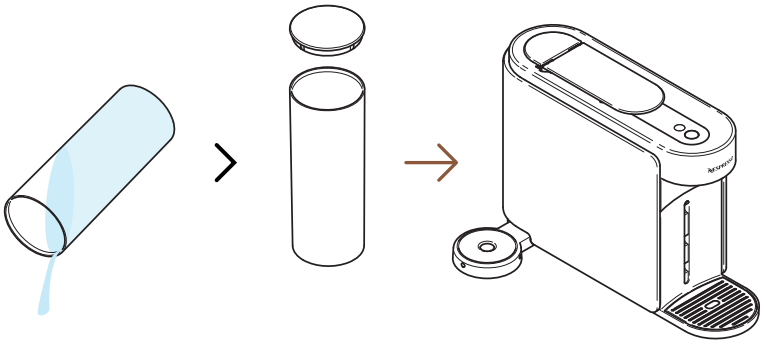

4 Vacíe el depósito de agua y vuelva a colocarlo sin agua en la máquina.

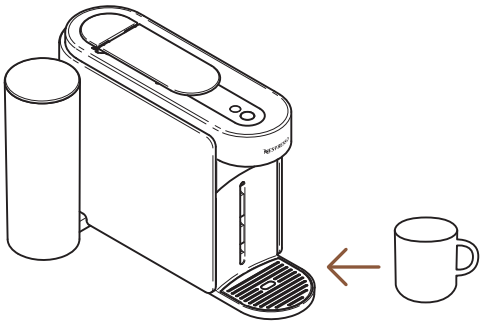

5 Coloque una taza vacía debajo de la salida de café.

ENCENDIDO

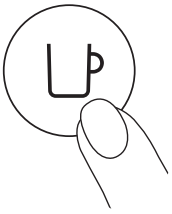

1 vez

6 Encienda la máquina presionando el botón de café una vez.

7 Abra la palanca de la máquina. Mantenga presionado el botón de mantenimiento durante al menos 3 segundos. Una vez que el botón de café esté fijo en azul, suéltelo y presione el botón de mantenimiento una vez más. El botón de café debe aparecer en **amarillo** fijo.

Para salir del modo de mantenimiento antes de empezar cualquier procedimiento, por favor mantenga presionado el botón de mantenimiento por lo menos 3 segundos

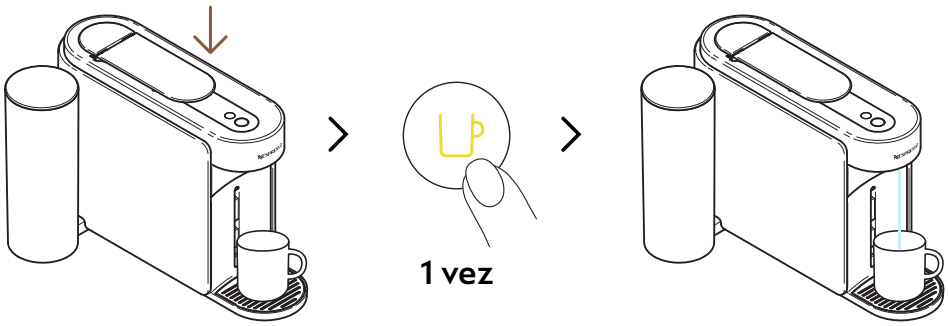

8 Cierre la palanca y presione el botón amarillo de café una vez para iniciar el proceso de vaciado.

El botón de café parpadeará en amarillo durante el proceso y se apagará una vez que se complete el procedimiento.

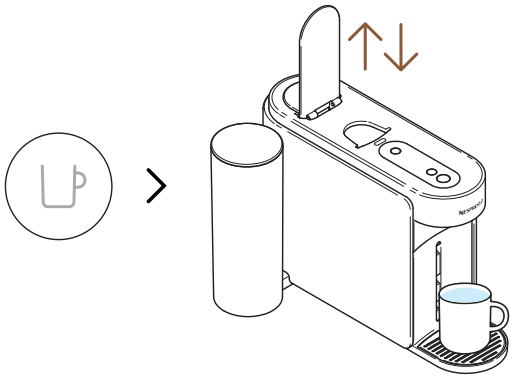

9 Una vez completado el procedimiento (el botón de café está apagado), abra y cierre la palanca de la máquina.

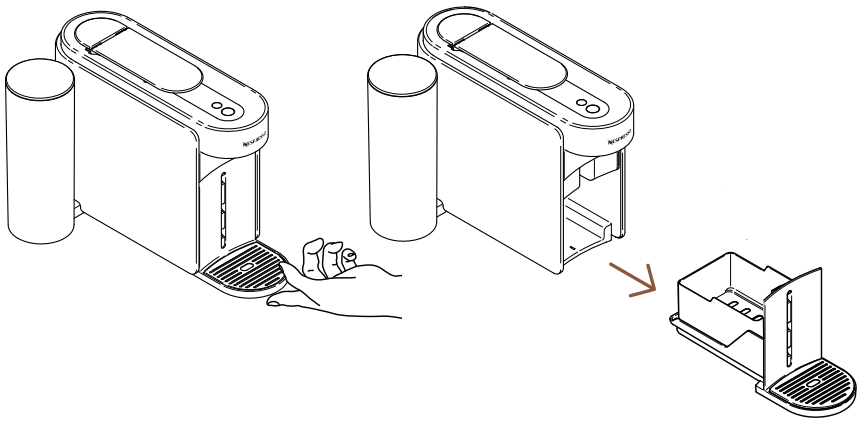

10 Retire el módulo de mantenimiento de la máquina.

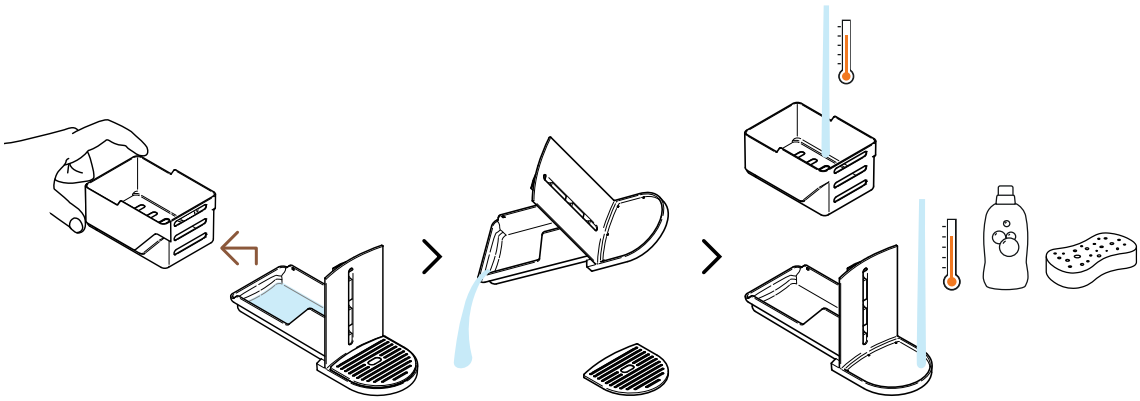

11 Separe la bandeja de cápsulas del resto y vacíe el agua restante. Lave el módulo de mantenimiento con agua caliente y detergente suave sin olor.

PRECAUCIÓN: No use ningún limpiador fuerte, abrasivo o solvente. No coloque la máquina en el lavavajillas. Nunca sumerja el aparato o una parte del aparato en agua.

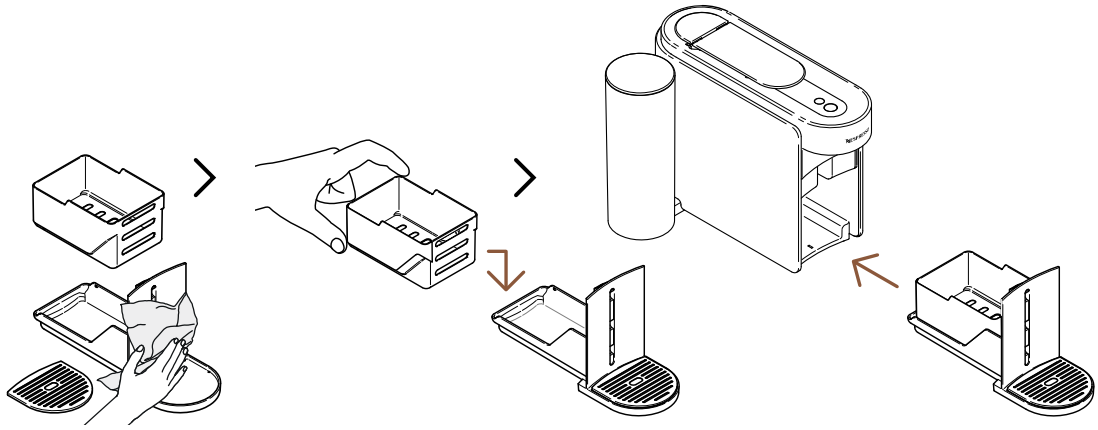

12 Seque el módulo de mantenimiento con un paño limpio y fresco y vuelva a colocarlo en la máquina.

AJUSTES DE LA MÁQUINA

RESTAURAR MIS AJUSTES

Este procedimiento le permite reprogramar su máquina y la aplicación **Nespresso** Smart a la configuración de fábrica, eliminando **solo** los parámetros de personalización.

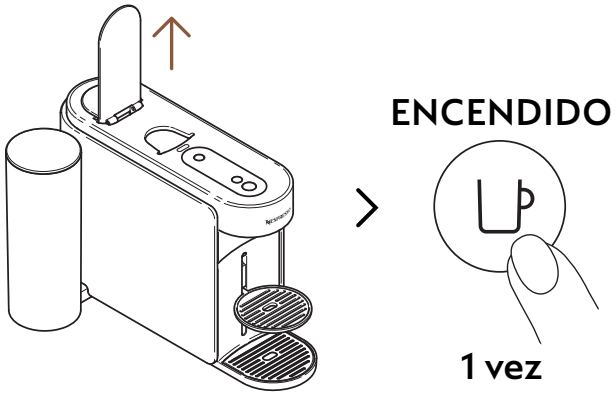

1 Abra la palanca y encienda la máquina presionando el botón de café una vez.

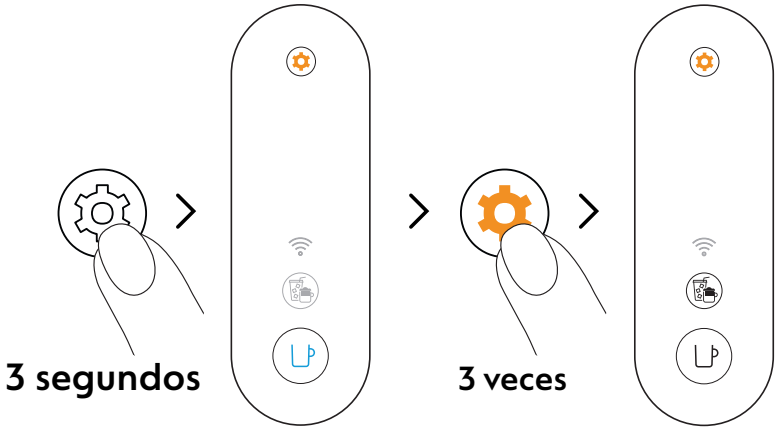

2 Mantenga presionado el botón de mantenimiento durante al menos 3 segundos. Una vez que el botón de café esté fijo en azul, suéltelo y presione el botón de mantenimiento 3 veces más. El botón de café y el botón de Creaciones de café deben aparecer en blanco fijo.

Para salir del modo de mantenimiento antes de empezar cualquier procedimiento, por favor mantenga presionado el botón de mantenimiento por lo menos 3 segundos

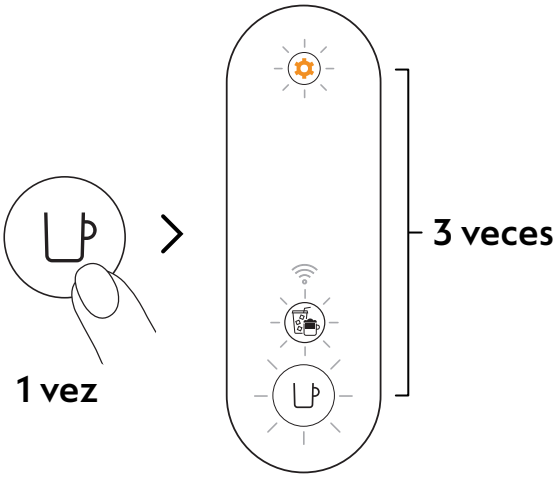

3 Presione el botón de café una vez para confirmar. Los 3 botones parpadearán 3 veces para confirmar que la máquina ahora está reprogramada con la configuración de fábrica.

La máquina volverá al modo disponible cuando se complete el procedimiento (botón de café blanco fijo).

RETIRE Y REINICIE LA MÁQUINA

Este procedimiento reprogramará completamente su máquina a la configuración de fábrica, eliminando todos sus parámetros de personalización y su máquina de la aplicación **Nespresso** Smart.

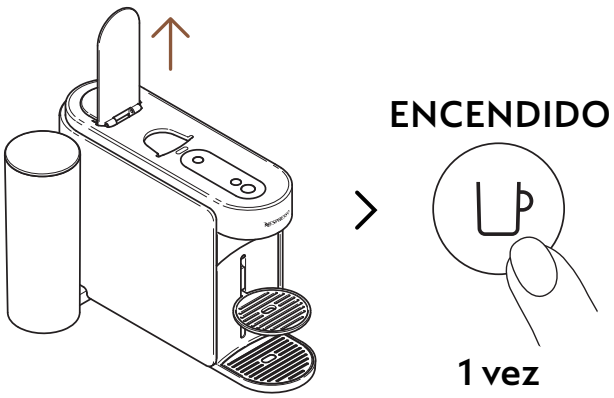

1 Abra la palanca y encienda la máquina presionando el botón de café una vez.

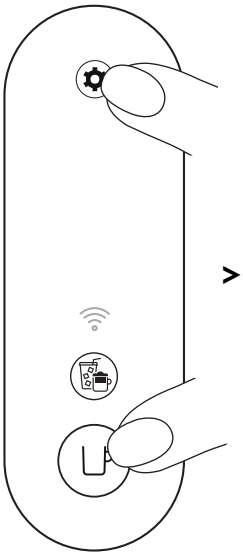

> 10 segundos

2 Mantenga presionado el botón de café y el botón de mantenimiento durante al menos 10 segundos.

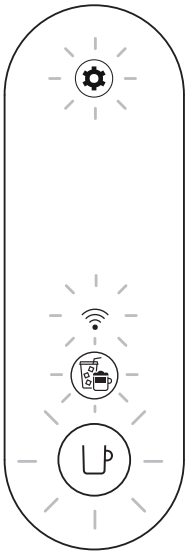

5 veces

3 Todos los botones y el LED de conectividad parpadearán 5 veces para confirmar que la máquina ahora se **restablece completamente** a la configuración de fábrica.

La máquina se apagará cuando se complete el procedimiento. Ahora su máquina se elimina de su aplicación **Nespresso** Smart.

ENTENDIENDO EL PARPADEO DE MI MÁQUINA

¿Quieres saber más sobre los intermitentes Vertuo Up?
Mira el siguiente video:

SOLUCIÓN DE PROBLEMAS

El botón de café está apagado.

- La máquina se apagó automáticamente después de 2 minutos de inactividad. Presione el botón de café una vez para encenderlo.
- Verifique la conexión del enchufe y el voltaje de acuerdo con la etiqueta de la máquina.

No sale agua ni café de la salida de la máquina.

- Verifique que el tanque de agua esté lleno de agua potable fresca y colocado correctamente.
- Asegúrese de que una cápsula Vertuo nueva esté insertada en la posición correcta, que la palanca esté bien cerrada y presione el botón de café una vez para preparar su café.
- Abra la palanca de la máquina para expulsar la cápsula, luego realice una limpieza siguiendo las instrucciones de la sección «**Limpieza**».
- Descalcifique la máquina, especialmente si el botón de mantenimiento es naranja fijo, siguiendo las instrucciones de la sección «**Descalcificación**».

El café no está lo suficientemente caliente.

- Las primeras infusiones podrían verse más afectadas por una temperatura más baja en la taza, específicamente los tamaños de taza Ristretto y Espresso.
- Sigue la sección «**Conecta tu máquina**» para personalizar la temperatura de tu café a través de la aplicación **Nespresso** Smart.
- Con esta máquina, puede precalentar su taza utilizando la función de enjuague corto (siga la sección «**Enjuague corto**»). Se prepararán aproximadamente 40 ml (1,35 onzas líquidas) de agua caliente. Esta preparación no será potable.
- Descalcifique la máquina, especialmente si el botón de mantenimiento es naranja fijo, siguiendo las instrucciones de la sección «**Descalcificación**».

Puedo ver demasiado café / agua líquida en mi bandeja de goteo

- Es posible que encuentres algo de líquido/ café / agua en la bandeja de goteo después de cada preparación (unos pocos ml por café), como resultado de la tecnología y el diseño de la máquina. Es importante retirar el líquido de café/agua del contenedor de aguas residuales cada vez que vacíe la cesta de cápsulas de residuos y limpiar las piezas con un detergente suave inodoro y secarlas antes de volver a colocarlas en su posición en la máquina.
- Si presiona el botón de café sin insertar una cápsula, ha iniciado la función de enjuague corto. Se prepararán aproximadamente 40 ml (1,35 onzas líquidas) de agua caliente. Esta preparación no será potable y los 20 ml se redirigirán a su bandeja de goteo.

La máquina parece tener fugas.

- Es posible que encuentres algo de líquido/ café / agua en la bandeja de goteo después de cada preparación (unos pocos ml por café), como resultado de la tecnología y el diseño de la máquina. Es importante retirar el líquido de café/agua del contenedor de aguas residuales cada vez que vacíe la cesta de cápsulas de residuos y limpiar las piezas con un detergente suave inodoro y secarlas antes de volver a colocarlas en su posición en la máquina.
- Si presiona el botón de café sin insertar una cápsula, ha iniciado la función de enjuague corto. Se prepararán aproximadamente 40 ml (1,35 onzas líquidas) de agua caliente. Esta preparación no será potable y los 20 ml se redirigirán a su bandeja de goteo.
- Compruebe que el depósito de agua y el módulo de mantenimiento estén bien colocados.
- Compruebe que la bandeja de cápsulas no esté llena, vacíe el contenedor de aguas residuales y asegúrese de que no haya ninguna cápsula atascada en la máquina.

La máquina está preparando un flujo de café inusual.

- En primer lugar, la velocidad del flujo de café depende de la variedad de café.
- Asegúrese de que una cápsula Vertuo nueva esté insertada en la posición correcta, que la palanca esté bien cerrada y presione el botón de café una vez para preparar su café.
- Compruebe que el depósito de agua esté bien colocado en la máquina.
- Descalcifique la máquina, especialmente si el botón de mantenimiento es naranja fijo, siguiendo las instrucciones de la sección «**Descalcificación**».

La máquina solo está preparando «agua».

- Si la máquina no puede leer el código de la cápsula impresa, la máquina dispensará 40 ml (1,35 onzas líquidas) de agua no potable (enjuague corto).
  - Asegúrese de que la cápsula no esté dañada (incluido el código). No use la misma cápsula más de una vez.
  - Vuelva a intentarlo con una cápsula Vertuo nueva, insertada en la posición correcta.
- Si el problema persiste, comuníquese con el servicio de atención al cliente de **Nespresso**.

La máquina se apaga.

- La máquina se apagó automáticamente después de 2 minutos de inactividad. Presione el botón de café una vez para encenderlo. Su máquina permanecerá encendida si está navegando en la aplicación **Nespresso** Smart. Consulte la sección «**ENCENDIDO / APAGADO**» si es necesario.
- La máquina se puede apagar manualmente en cualquier momento (cuando no está en uso) presionando y manteniendo presionado el botón de café durante ~ 1 segundo. Todos los botones y LED parpadearán por última vez antes de apagarse.
- Verifique la conexión del enchufe y el voltaje de acuerdo con la etiqueta de la máquina.
- Desenchufe, espere unos segundos y vuelva a enchufar la máquina.

Hay algunos residuos de café en mi taza

- Asegúrese de que una cápsula Vertuo nueva esté insertada en la posición correcta, que la palanca esté bien cerrada y presione el botón de café una vez para preparar su café. No use la misma cápsula más de una vez.
- Limpie la máquina cuando comience a tener residuos de café en su taza o después de un largo período de inactividad siguiendo las instrucciones de la sección «**Limpieza**».
- Descalcifique la máquina, especialmente si el botón de mantenimiento es naranja fijo, siguiendo las instrucciones de la sección «**Descalcificación**».

La máquina no está iniciando la preparación, pero el botón de café muestra una luz blanca fija.

- Compruebe que la palanca esté bien cerrada
- Asegúrese de que una cápsula Vertuo nueva esté insertada en la posición correcta, cierre la palanca correctamente y presione el botón una vez para preparar.
- Si la máquina está conectada, es posible que esté realizando una actualización automática de software. Abra la aplicación **Nespresso** Smart para verificar el estado de la máquina y / o espere aproximadamente 5 minutos.

La máquina no está iniciando la preparación y el botón de café muestra una luz naranja fija.

- Llene el tanque de agua con agua potable fresca, verifique que esté bien colocado en la máquina y presione el botón de café una vez para comenzar la preparación.
- Descalcifique la máquina, especialmente si el botón de mantenimiento es naranja fijo, siguiendo las instrucciones de la sección «**Descalcificación**».

Mi máquina se ha quedado sin agua. ¿Cómo puedo reanudar la preparación de mi café?

- Llene el tanque de agua con agua potable fresca y presione el botón de café una vez para reiniciar la preparación. A continuación, su taza se llenará con el volumen que falta si ya se ha iniciado la extracción.

El botón de café parpadea en blanco mientras la máquina se está preparando.

- Si el café fluye normalmente, esto indica que la máquina está funcionando correctamente.
- Si sale agua limpia (no café) de la máquina de café, iniciaste un breve enjuague. Siga las instrucciones de la sección «**Enjuague corto**».

El botón «Creaciones de café» aparece en blanco fijo

- Presionaste el botón de Creaciones de Café una vez, activando un modo que te ayuda a elaborar tus recetas de café.
- Al hacer clic en el botón dedicado, esta función le brindará una extracción de café concentrada; El primer paso para preparar todas las bebidas de café heladas y a base de leche que desee.
- Para desactivar este botón, presione nuevamente haciendo clic una vez antes de iniciar la preparación

El botón de Creaciones de Café se apaga antes de que comience la preparación y el café sale a un volumen predefinido.

- Debido al tamaño de la taza, algunas cápsulas no se pueden extraer con este modo (Ristrettos, Cold Brew Style, Jarfe Pour-Over Style / Bianco Piccolo y Bianco Leggero, ya optimizadas para recetas de café). Tampoco recomendamos utilizar este modo para extraer cápsulas Alto o la gama Coffee+.
- Para evitar la pérdida de su cápsula, su máquina ha preparado el café en el tamaño de taza preprogramado.

Mi volumen en taza no está alineado con el volumen predefinido establecido por Nespresso.

- Es probable que el volumen de su taza haya sido personalizado.
- Puede reprogramar manualmente el volumen de su taza presionando y manteniendo presionado el botón de café hasta alcanzar el volumen deseado, luego suelte el botón de café.
- Si su máquina está conectada, también puede ajustar el volumen de la taza a través de la sección «**Volumen y temperatura del café**» en la aplicación **Nespresso** Smart.
- Si desea volver a los volúmenes de café predefinidos de **Nespresso**, puede restablecer la configuración de su máquina siguiendo las instrucciones de la sección «**Restablecer mi configuración**».
- Si el problema persiste incluso después de realizar un restablecimiento de fábrica, comuníquese con el centro de atención al cliente de **Nespresso**.

Una vez que se completa mi preparación, ¿cómo puedo agregar más café a mi taza?

- Puede recargar su café presionando el botón de café una vez más sin expulsar la cápsula usada. Se volverá a preparar el mismo volumen. Si desea detener el proceso de preparación antes de que se complete la extracción, simplemente presione el botón de café una vez más.
- Si quieres aumentar los volúmenes de todo tu café:
  - Puede reprogramar manualmente el volumen de su taza presionando y manteniendo presionado el botón de café hasta alcanzar el volumen deseado, luego suelte el botón de café.
  - Si su máquina está conectada, también puede ajustar el volumen de la taza a través de la sección «**Volumen y temperatura del café**» en la aplicación **Nespresso** Smart.

El botón de mantenimiento es naranja fijo.

- Descalcifique la máquina siguiendo las instrucciones de la sección «**Descalcificación**».
- Recomendamos utilizar el kit de descalcificación **Nespresso** disponible para evitar daños a su máquina. Para cualquier pregunta adicional que pueda tener sobre la descalcificación, comuníquese con el servicio de atención al cliente de **Nespresso**.

El botón de mantenimiento se ilumina en naranja.

- Ha entrado en el modo de mantenimiento, un bucle diseñado para facilitar su interacción con el mantenimiento de la máquina.
- En este modo, cada combinación de color/pictograma está asociada a una función específica:
  - Botón de café azul fijo: Limpieza
  - Botón de café amarillo fijo: vaciado de las tuberías
  - Botón de café naranja fijo: Descalcificación
  - Botones de Café y Creaciones de Café blancos fijos: restablecer la configuración de mi máquina a los parámetros de fábrica (solo parámetros de personalización).
  - Botón de Café blanco fijo y LED WiFi encendido: Encienda / apague el módulo de conectividad.

- Para entrar o salir de este modo, mantenga presionado el botón de mantenimiento durante al menos 3 segundos (para ingresar, hasta que el botón de café se vuelva azul, y para salir, hasta que el botón de café se vuelva blanco).
- Para iniciar cada función de mantenimiento, basta con pulsar el botón de café una vez, asegurándose de que su color se corresponde con la acción deseada. El botón parpadeará hasta que se complete el proceso.
- Todos estos procedimientos de mantenimiento se pueden guiar fácilmente a través de la aplicación **Nespresso** Smart una vez que su máquina esté conectada.

El botón de café parpadea en azul, naranja o amarillo.

- Su máquina se encuentra actualmente en proceso de mantenimiento.
- Absténgase de operar la máquina hasta que se complete el procedimiento.
  - Botón de café azul fijo: Limpieza
  - Botón de café amarillo fijo: vaciado de las tuberías
  - Botón de café naranja fijo: Descalcificación

El botón de café se ilumina 5 veces en naranja cuando intento iniciar un procedimiento de mantenimiento (limpiar, descalcificar o vaciar las tuberías) y la máquina no inicia el proceso.

- Abra y cierre la palanca de la máquina para comprobar que no hay ninguna cápsula insertada antes de volver a pulsar el botón de café.

El botón de café parpadea en naranja una vez cuando intento iniciar un procedimiento de mantenimiento (limpiar, descalcificar o vaciar las tuberías) y la máquina no inicia el proceso.

- Llene el tanque de agua con agua potable fresca, verifique que esté bien colocado en la máquina y presione el botón de café una vez para iniciar el procedimiento de mantenimiento.
- Importante: Una vez iniciado, asegúrese de completar el procedimiento de descalcificación utilizando los volúmenes especificados para evitar que se bloquee.

Cuando encendí mi máquina, el LED WiFi se iluminaba.

- Su máquina se puede conectar a la aplicación **Nespresso** Smart para mejorar la experiencia completa de Vertuo.
- Gracias a la aplicación **Nespresso** Smart, podrás:
  - Personaliza el tamaño y temperatura de tu taza de café
  - Simplifique el mantenimiento de su máquina
  - Descubre un mundo de recetas de café
- El LED WiFi parpadea cuando su máquina aún no está emparejada con la aplicación **Nespresso** Smart o ha perdido la conexión.
- Puede emparejar su máquina sin problemas escaneando el código QR, disponible en la rejilla de goteo de su máquina, o emparejarlo manualmente abriendo, actualizando o descargando la aplicación **Nespresso** Smart.
- Si no conecta su máquina, el LED WiFi parpadeará cada vez que encienda la máquina.
- Si desea deshabilitar el módulo de conectividad o si su país no admite la conexión a la aplicación **Nespresso** Smart, siga las instrucciones en la sección «**Deshabilitar / Volver a habilitar el módulo de conectividad**».

Cuando encendí mi máquina, el LED WiFi permanece apagado.

- Su módulo de conectividad ha sido desactivado.
- Si desea conectar su máquina a la aplicación **Nespresso** Smart y mejorar la experiencia completa de Vertuo, siga las instrucciones en la sección «**Deshabilitar / Volver a habilitar el módulo de conectividad**».

Cuando encendí mi máquina, el LED WiFi está fijo en blanco.

- Su máquina está conectada a la aplicación **Nespresso** Smart para mejorar la experiencia completa de Vertuo.
- Gracias a la aplicación **Nespresso** Smart, podrás:
  - Personaliza el tamaño y temperatura de tu taza de café
  - Simplifique el mantenimiento de su máquina
  - Descubre un mundo de recetas de café

¿Cómo puedo realizar un restablecimiento completo de fábrica?	• Este procedimiento reprogramará completamente su máquina a la configuración de fábrica, eliminando todos sus parámetros personalizados y desconectando su máquina de la aplicación **Nespresso** Smart. • Presione el botón de mantenimiento y el botón de café al mismo tiempo durante al menos 10 segundos. • Si desea eliminar solo los parámetros de personalización, siga el procedimiento de luz disponible en el modo de mantenimiento.
Mi botón de café parpadea en rojo (2 veces parpadeando rápidamente, luego 1 descanso largo, repetido continuamente).	• La máquina muestra un error. – Espere unos segundos antes de volver a utilizar la máquina. – Desenchufe su máquina, espere unos segundos y vuelva a enchufarla. – Si el problema continúa, comuníquese con el servicio de atención al cliente de **Nespresso**.
Mi botón de café parpadeó en rojo rápidamente; el botón Coffee Creations y el LED WiFi parpadearon rápidamente y luego la máquina se apagó.	• La máquina se apaga después de un error o después de enfriarse.
El botón de café parpadea en naranja (2 veces parpadeando rápidamente, luego 1 descanso largo, solo una vez).	• La máquina muestra una parada de emergencia después de un mal uso (por ejemplo, si abrió la palanca mientras se preparaba el café). Para evitar dañar la máquina, recomendamos no abrir la palanca de la máquina durante la preparación.
El botón de café parpadea en rojo durante 2 segundos.	• La máquina se está enfriando después de una situación de sobrecalentamiento. Manténgala enchufada y espere aproximadamente 10 minutos antes de volver a usarla.
El botón de café muestra un color púrpura.	• Su máquina está en modo de servicio. Póngase en contacto con el servicio de atención al cliente de **Nespresso**.

ESPECIFICACIONES TÉCNICAS

Alimentacion	**CH: 230 V, 50/60 Hz, 1020 W** **EU/AU/ME/KR/ZA:** 220–240 V, 50/60 Hz, 940–1100 W **BR3:** 220 V, 60 Hz, 940 W **MX, BR:** 127 V, 60 Hz, 1 130 W **CL:** 220 V, 50/60 Hz, 940 W **CN:** 220 V, 50 Hz, 940 W **JP:** 100 V, 50/60 Hz, 990 W **TW:** 110 V, 60 Hz, 1130 W
Frecuencia	Bluetooth® (LE) 2.402–2.480 GHz Wi-Fi® 2.412 – 2.472 GHz • BR3/MX/TW: 2.412 – 2.462 GHz • CN: 2.400 – 2.4835 GHz • JP: 2.412 – 2.484 GHz
Potencia de salida de RF (EIRP)	Bluetooth® 7.82 dBm max (EIRP) and Wi-Fi® <20 dBm (EIRP)
Modo de espera	0.099 W/h
Modo APAGADO	Después de 2 minutos de inactividad
Tiempo de calentamiento	3 segundos
Soporte de tazas móvil	3 posiciones
Longitud del cable	**MX:** 100 cm (+/- 2 cm) / 39.3 in (+/- 0.8 in) **Otros:** 80 cm (+/- 2 cm) / 31 in (+/- 0.8 in)
Peso de la máquina	~4 Kg / 8.8 lbs
Capacidad del tanque de agua	1.4 L / 47.3 fl oz
Dimensiones (Ancho x Profundidad x Altura)	12 x 49.4 x 25.7 cm / 4.7 x 19.45 x 10.12 in
Capacidad de la canasta para cápsulas	18 espressos o 13 cápsulas mug

CÓDIGOS DE LA MÁQUINA

Nespresso	MC1, MD1
Breville	BNV620/BNV650
Delonghi	ENV200
Krups	XN940, XN941
Sage	SNV620, SNV650

FI

TURVALLISUUS

TUNNISTA LAITTEENI

ENSIMMÄINEN KÄYTTÖKERTA

MUKAUTA KAHVIHETKENI

HUOLTO

KONEEN ASETUKSET

KONEENI VILKKUMISEN YMMÄRTÄMINEN

VIANMÄÄRITYS

TEKNISET TIEDOT

TURVALLISUUS

VARO: Ennen kahvikoneen käyttöä, tutustu **turvallisuusohjeisiin** välttääksesi vahingot.
Lue ensin turvallisuusvarotoimet välttääksesi hengenvaaralliset sähköiskut ja tulipalot. Varmista maadoitus kytkiessäsi koneen pistorasiaan.

Myyntipakkausta purkaessa, poista laitteen peittävät muovikelmut.

HÄVITYS JA YMPÄRISTÖNSUOJELU

Tämä laite on EU-direktiivin 2012/19/EY mukainen.
Pakkausmateriaalit ja laite sisältävät kierrätettäviä materiaaleja.
Laitteesi sisältää arvokkaita materiaaleja, jotka voidaan ottaa talteen tai kierrättää. Jäljelle jäävien jäteaineiden lajittelu eri tyyppeihin helpottaa arvokkaiden raaka-aineiden kierrätystä.
Toimita laite keräyspisteeseen. Voit saada lisätietoa hävittämisestä paikallisilta viranomaisilta.

TUNNISTA LAITTEENI

KONEEN YLEISKATSAUS

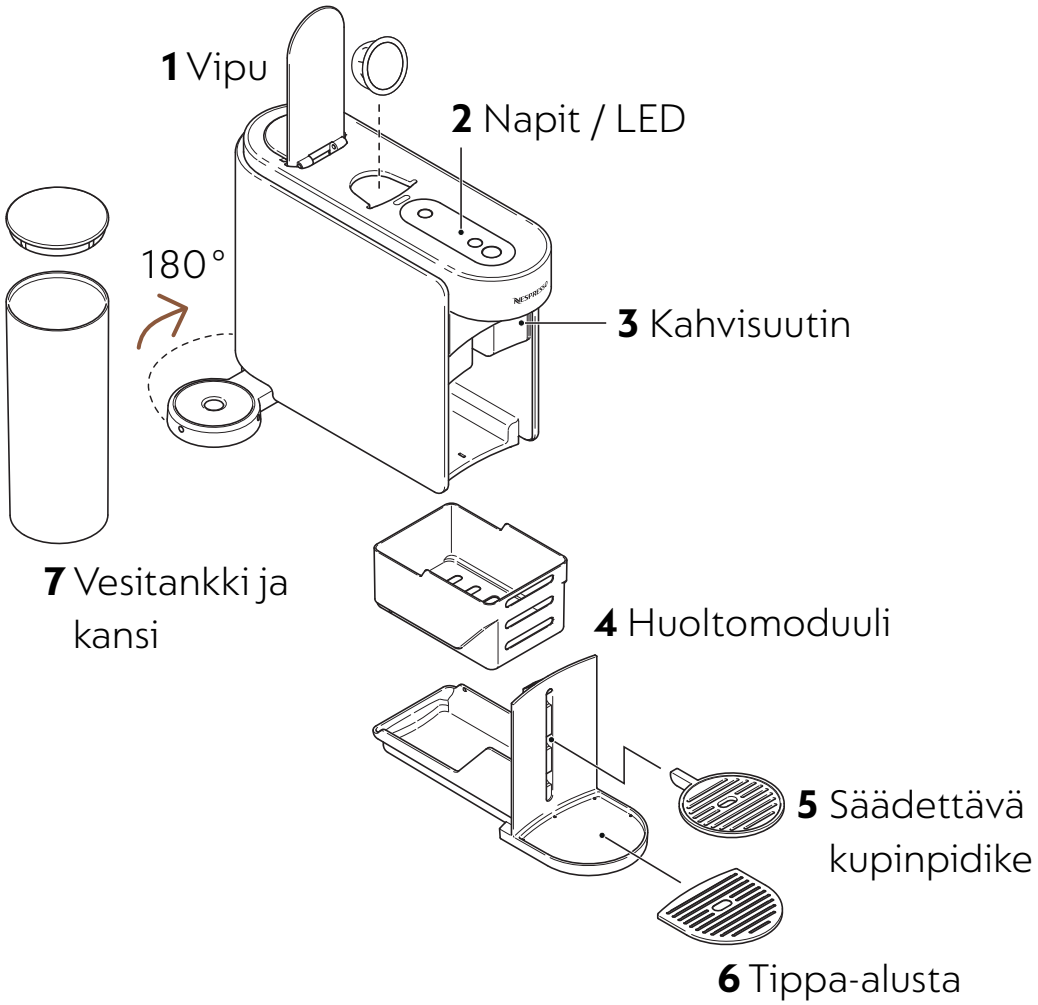

Älä laita irrotettavia osia astianpesukoneeseen.

NAPIT / LED

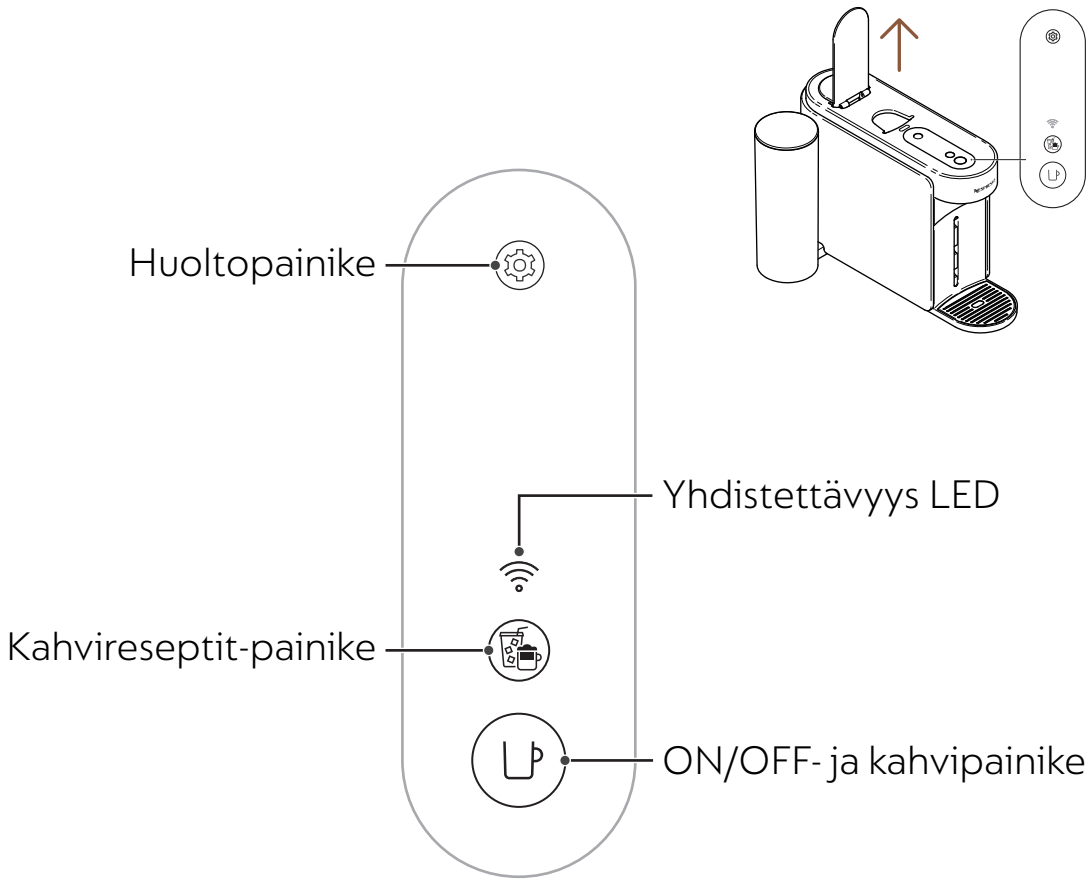

PAKKAUKSEN SISÄLTÖ

1 Vertuo Up -kahvikone
2 **Nespresso** -kapselipaketti (12 kapselia)
3 Pikakäynnistysohje
4 Turvallisuusohjeet ja Takuu
5 Yhdistettävyystarra
6 Huuhtelutarra

Myyntipakkauksen purkaminen: Laitteen pinnalla saattaa esiintyä pölyä johtuen pakkausmateriaalissa käytetystä kierrätetystä materiaalista. Tämä ei aiheuta vaaraa, pyyhi pehmeällä liinalla.

AVAA / SULJE

AVAA
Avaa vipu

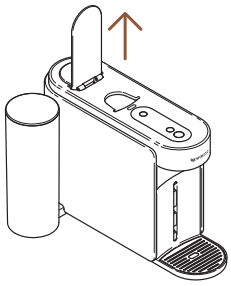

SULJE
Sulje vipu

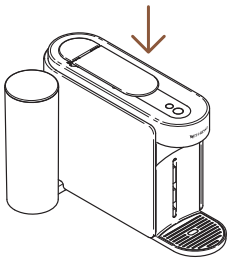

Vivun avaaminen tai sulkeminen ei käynnistä laitetta. Kahvin valmistaminen ei onnistu ilman, että suljet vivun oikein. Koneesi oikeaoppiseen käyttämiseen suositellaan avaamaan vipu kahvin valmistamisen jälkeen (LED tasainen valkoinen). Vivun avaaminen poistaa kapselin valmistuksen päätteeksi.

HUOLTOMODUULIN POISTAMINEN JA SIIVOAMINEN

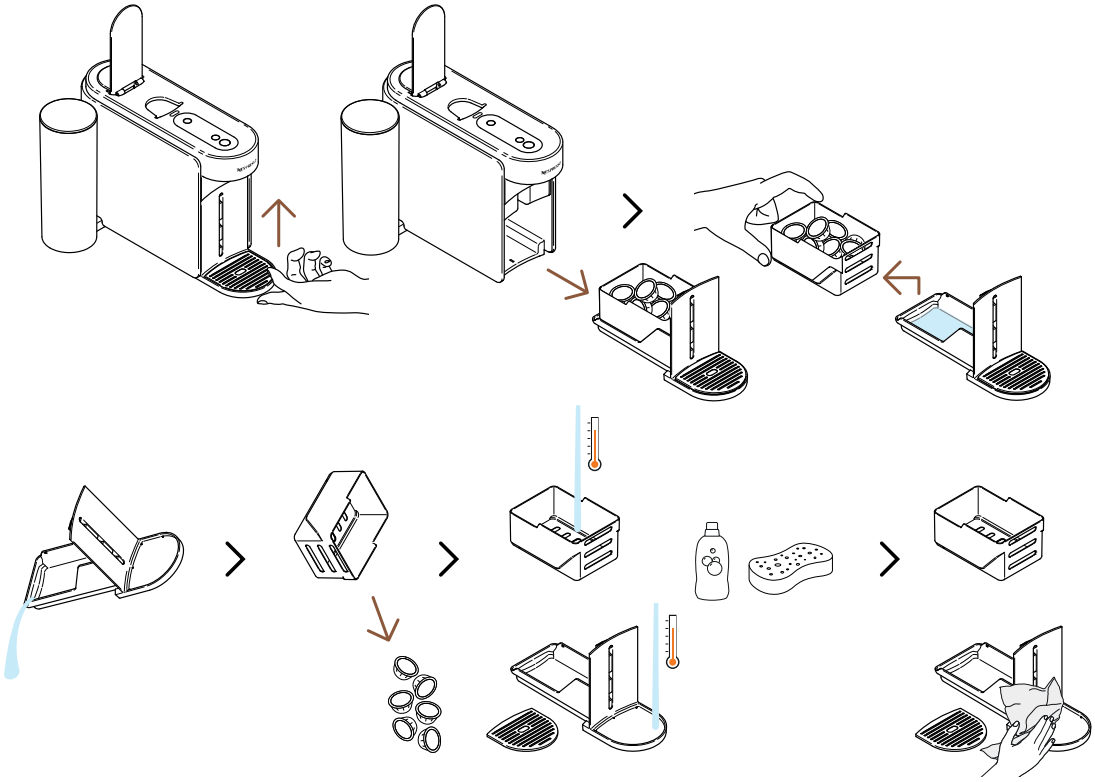

Poistaaksesi huoltomoduulin nosta se hellävaraisesti. Erota varovasti käytettyjen kapselien laatikko muista, kierrätä kapselit ja hävitä mahdolliset kahvi-/vesijäämät. Pese osat kuumalla vedellä ja miedolla hajusteettomalla pesuaineella, kuivaa ne, ja lopulta kasaa osat takaisin koneeseen.

HUOLTOASETUSKIERTO

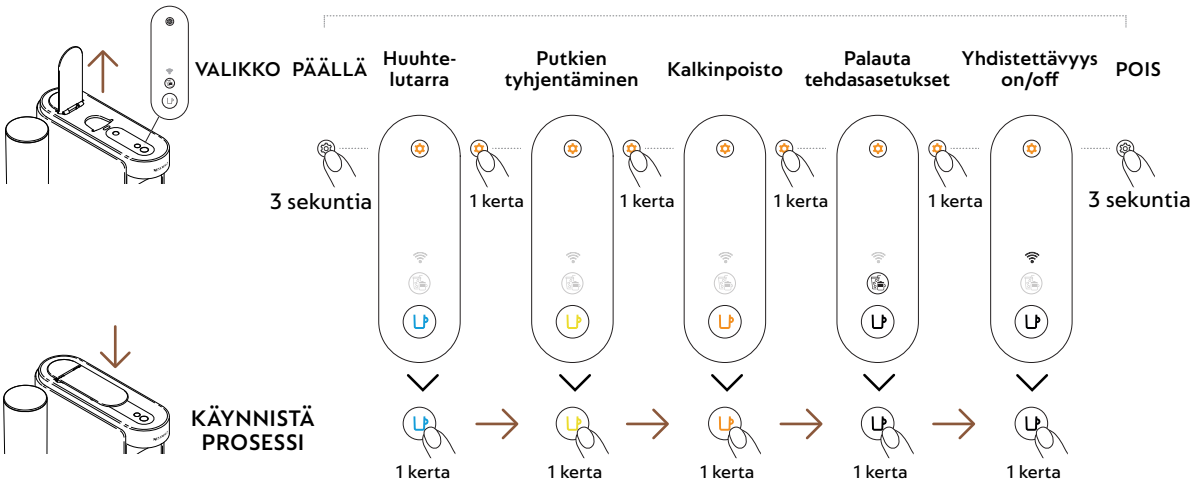

ENSIMMÄINEN KÄYTTÖKERTA

ON / OFF

PÄÄLLÄ

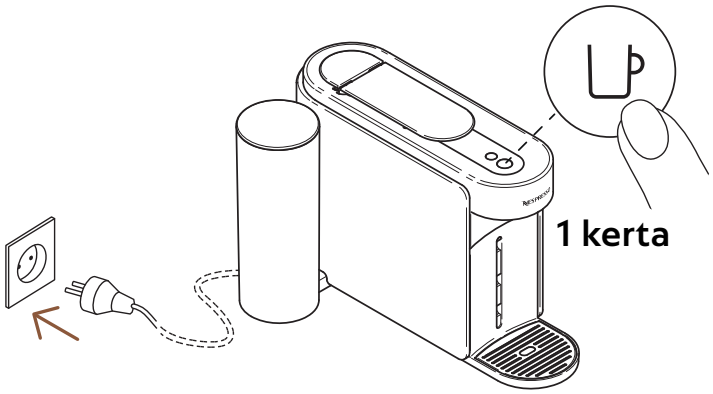

Kun kone on kytketty pistorasiaan, käynnistä se painamalla kahvinvalmistusnappia kerran.

Kahvinvalmistusnappi hohtaa 3 sekuntia, kun kone lämpenee. Kun valo on tasainen, kone on käyttövalmis.

POIS

Automaattinen OFF

2 minuuttia

Manuaalinen OFF

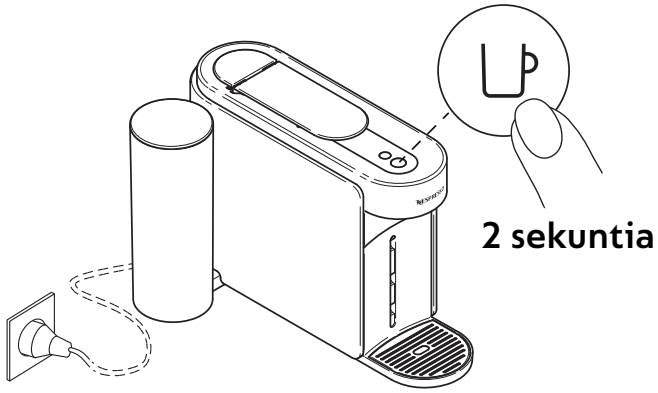

Säästääkseen energiaa, laite sammuu automaattisesti noin 2 minuutin kuluttua edellisestä käytöstä.

Laitteen voi sammuttaa koska vain (kun ei käytössä) painamalla kahvinvalmistuspainiketta painettune noin 2 sekunnin ajan. Kone sammuu ja kaikki painikkeet sekä LED:it himmenevät.

Jos olet yhdistänyt koneesi, huomioithan, että viimeinen erä tietoja voidaan lähettää **Nespresso** Smart App:iin, kun koneesi on sammutettu. Tämä voi kestää muutaman sekunnin.

YHDISTÄ KONEESI

YHDISTÄMISEN HYÖDYT

- **Kahvinmäärä ja lämpötilan säätö:** Säädä kupin kokoa ja kahvisi lämpötilaa. Lämpötilan säätö vain sovelluksen kautta.
- **Koneen helppo huolto ja reaaliaikaiset hälytykset:** Koe vaivaton puhdistus ja kalkinpoisto suoraan sovelluksen kautta. Nauti viimeisimmistä kahvikoneen ominaisuuksista ja saumattomasta kokemuksesta.
- **Reseptit askel-askeleelta:** Löydä klassiset kahvireseptit ja trendikkäimmät luomukset.

MITEN YHDISTÄT KONEESI?

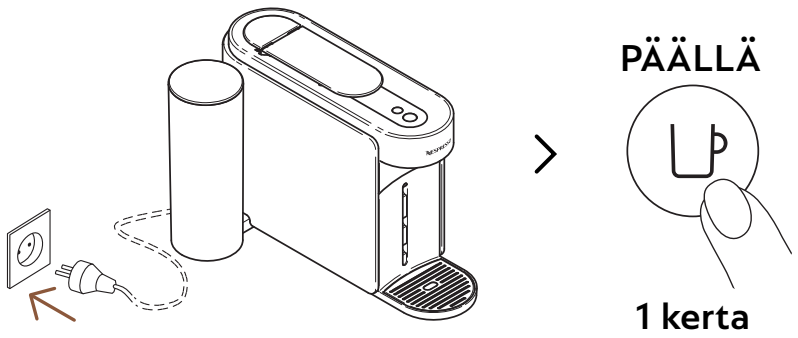

1 Yhdistääksesi koneesi, kytke se pistorasiaan ja käynnistä se painamalla kahvinvalmistuspainiketta kerran.

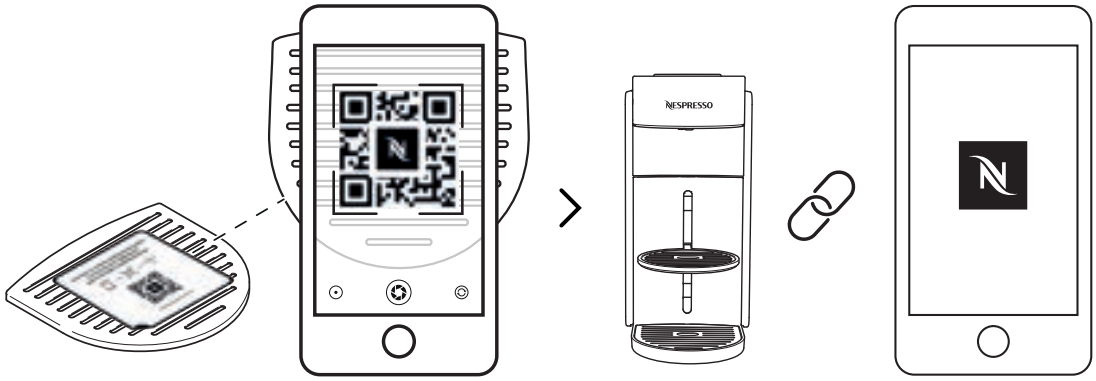

2 Skannaa koneesi tippa-alustan QR-koodi tai avaa **Nespresso** Smart App yhdistääksesi koneesi.

- Jos olet jo ladannut **Nespresso** Smart App:in, se avautuu. Jos et ole vielä ladannut **Nespresso** Smart App:iä, pystyt lataamaan sen.
- Jos et yhdistä konettasi, yhdistettävyys LED vilkkuu joka kerta kun käynnistät koneesi.
- Jos haluat kytkeä yhdistettävyysmoduulin pois käytöstä tai jos maasi ei tue yhdistettävyyttä **Nespresso** Smart App:iin, katso kohta: ”**Yhdistettävyysmoduulin kytkentä Pois / Päälle**”.

YHDISTETTÄVYYSMODUULIN KYTKENTÄ POIS / PÄÄLLE

Kone sisältää yhdistettävyysmoduulin, kytkettynä päälle vakiona. Se antaa pääsyn lisäominaisuuksiin, kohottaen kahvikokemustasi. Kytkeäksesi ominaisuuden pois, seuraa näitä askelia:

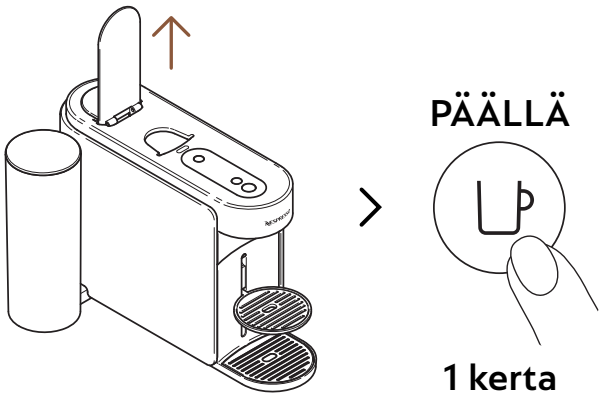

1 Avaa vipu ja käynnistä kone painamalla kahvinvalmistuspainiketta kerran.

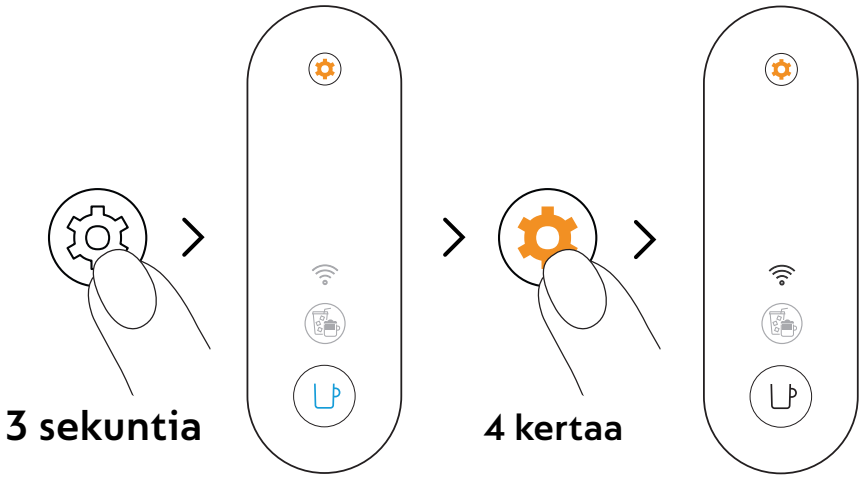

2 Paina ja pidä huoltonappi painettuna vähintään 3 sekunnin ajan. Kun kahvinvalmistuspainiko on tasainen sininen, päästä ja paina uudelleen huoltonappia 4 kertaa nopeasti. Kahvinvalmistusnappi ja yhdistyneisyys LED muuttuvat tasaisen valkoisiksi.

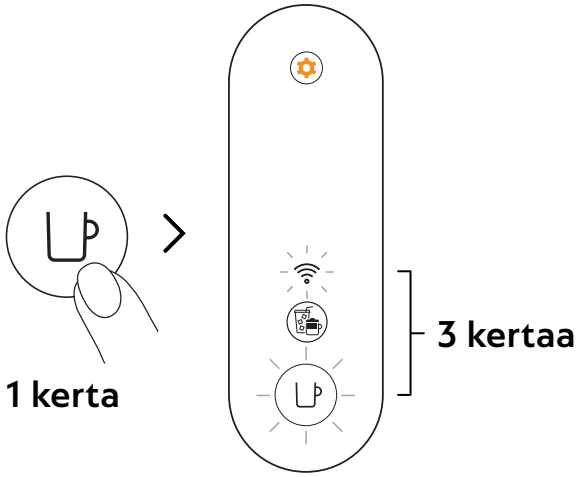

3 Paina kahvinvalmistuspainiketta kerran vahvistaaksesi. Kahvinvalmistuspainike ja yhdistettävyys LED vilkkuvat 3 kertaa vahvistaakseen yhdistettävyysmoduulin poiskytkennän. Kun toimenpide on suoritettu, laitteen virta kytkeentyy pois.

Jos haluat kytkeä yhdistettävyysmoduulin uudestaan päällä, voit seurata samoja ohjeita.

ENSIHUUHTELU / PUHDISTUS

Suosittelemme koneen siivoamista ennen ensimmäistä käyttöä. Kaikki toimenpiteet löytyvät **Nespresso** Smart App:istä koneen yhdistämisen jälkeen.

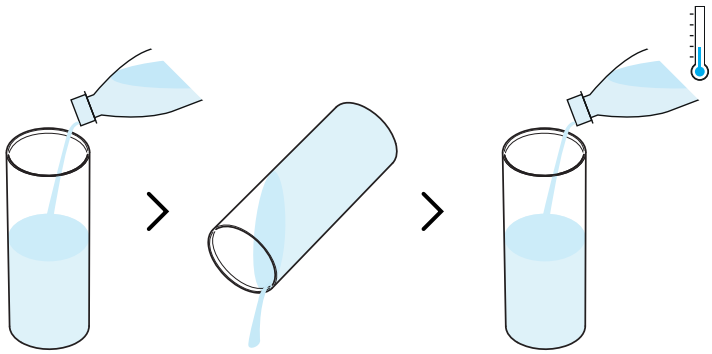

1 Huuhtele vesitankki ennen sen täyttämistä tuoreella juomavedellä (0,5 L / 17 fl oz).

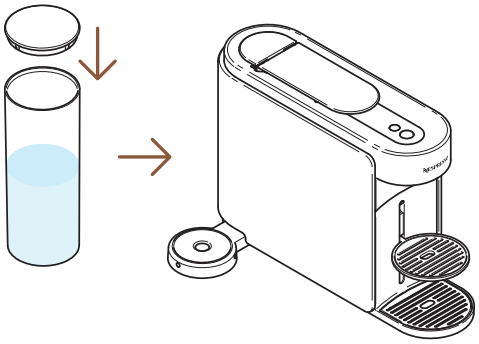

2 Sulje vesitankki kannella ja laita se takaisin paikoilleen koneeseen.

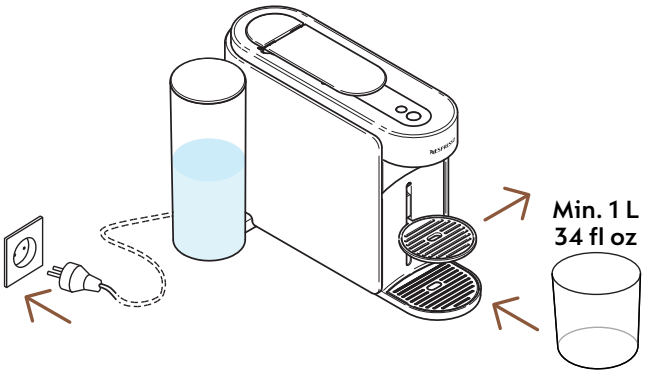

3 Kytke kone pistorasiaan, poista kupinpidike ja sijoita tyhjä astia (vähintään 1 L /34 fl oz) kahvisuuttimen alle.

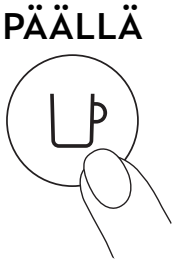

4 Käynnistä kone painamalla kahvinvalmistuspainiketta kerran.

5 Avaa koneen vipu. Paina ja pidä painettune huoltopainiketta vähintään 3 sekunnin ajan. Päästä painike, kun kahvinvalmistuspainikkeen valo on tasaisen sininen.

Poistuaksesi huoltotilasta ennen kahvinvalmistusta, pidä huoltopainiketta painettuna vähintään 3 sekunnin ajan.

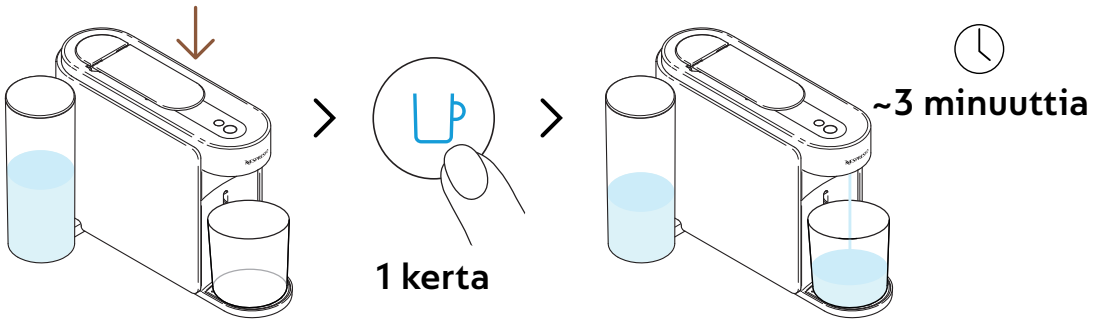

6 Sulje vipu ja paina sinistä kahvinvalmistuspainiketta kerran käynnistääksesi ensihuuhtelutoimenpiteen.

Kone aloittaa huuhtelun ja toimenpide kestää enintään 3 minuuttia.

Vettä saattaa kertyä huoltomoduuliin huuhtelun aikana.

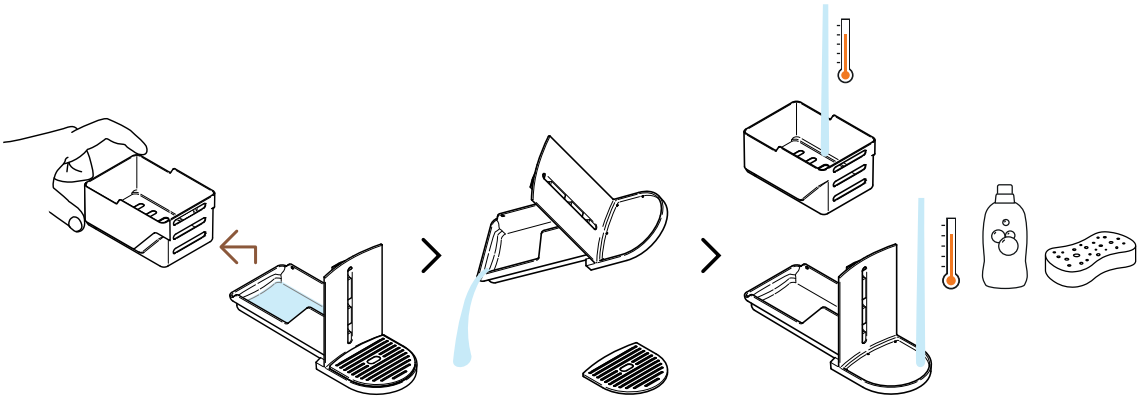

7 Irrota kapselikori muista osista ja tyhjennä jäljellä oleva vesi. Pese huoltomoduuli kuumalla vedellä ja miedolla hajuttomalla pesuaineella.

VARO: Älä käytä vahvaa tai syövyttävää siivousainetta tai liuotinta siivoukseen. Älä laita konetta astianpesukoneeseen. Älä koskaan upota konetta tai osaa siitä veteen.

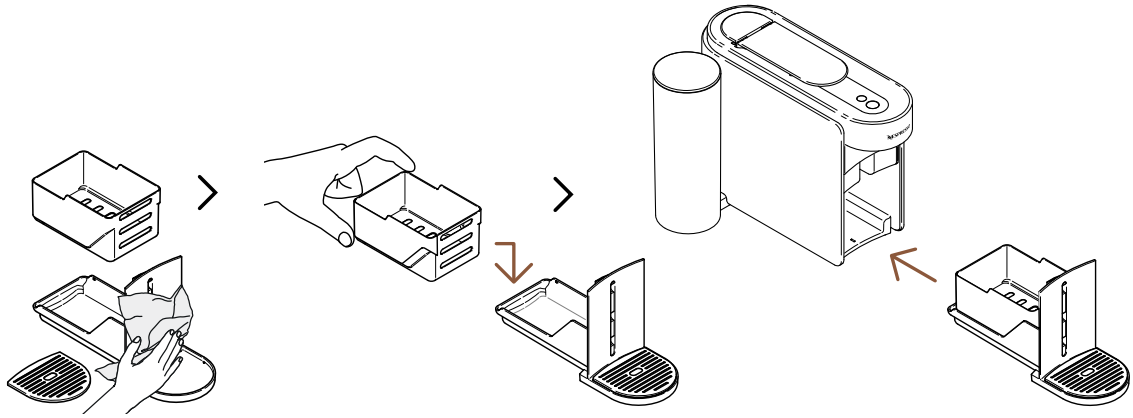

8 Kuivaa huoltomoduuli puhtaalla liinalla ja aseta se takaisin koneeseen.

Kone palaa valmiustilaan, kun toimenpide on valmis (kahvinvalmistuspainike tasainen valkoinen).

VARO: Käytä aina pehmeitä liinoja koneen puhdistuksessa.

VERTUO SYSTEEMI

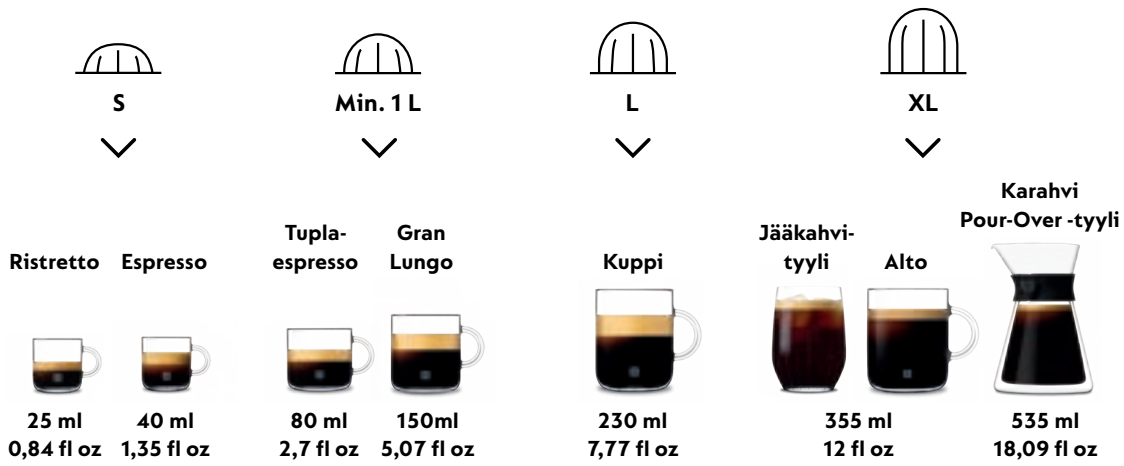

Löydä koko valikoimamme oheistuotteita osoitteesta
www.nespresso.fi

VALMISTA VERTUO KAHVI

Vertuo: Verraton kahvikokemus. Tutki kokoelma kahvityyleja napin painalluksella löytämällä 12 myydyintä kahviamme koneesi yhteydessä.

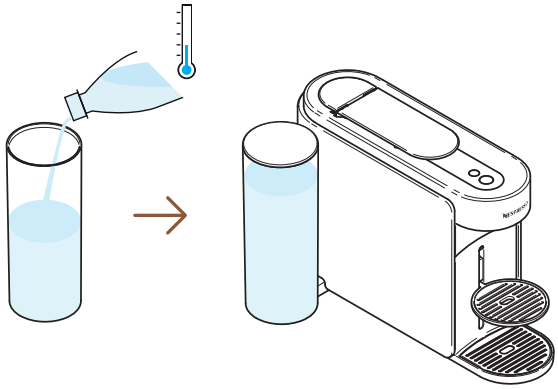

1 Täytä vesisäiliö tuoreella juomavedellä, sulje kansi ja laita säiliö takaisin paikoilleen.

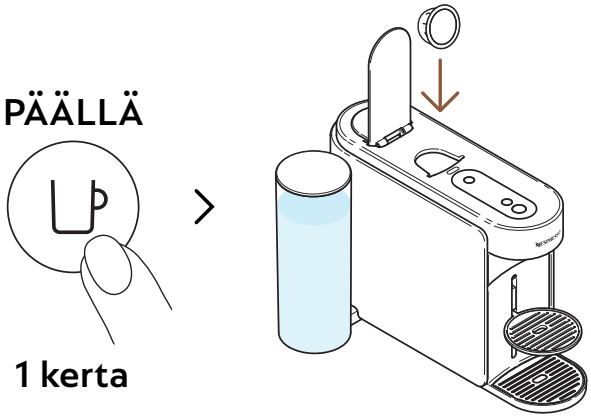

2 Käynnistä kone painamalla kahvinvalmistuspainiketta kerran. Avaa koneen vipu ja lisää Vertuo kapseli.

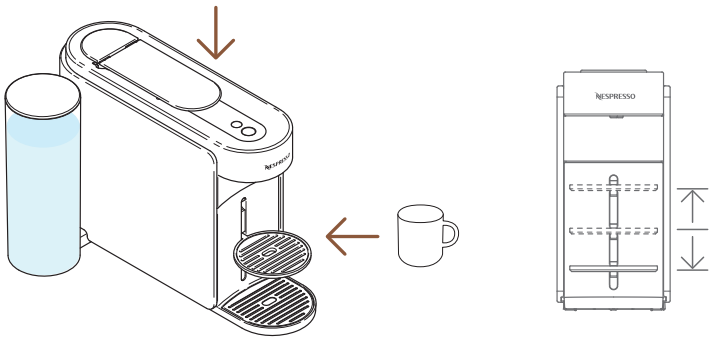

3 Sulje koneen vipu ja sijoita kuppi.

Ylivuodon välttämiseksi, valitse kuppisi koko valitun kapselin mukaan (esiasetus tai räätälöity). Kupinpidikettä voi säätää kuppikoon mukaan.

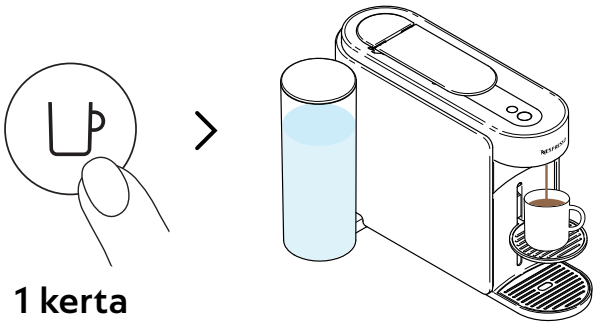

1 kerta

4 Aloita uuttaminen painamalla kahvinvalmistuspainiketta.

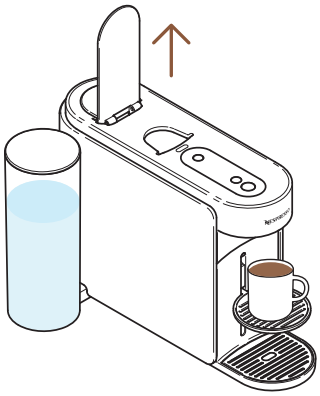

5 Kun kahvin uuttaminen loppuu, avaa koneen vipu poistaaksesi kapselin, ja nauti kahvistasi.

Voit lopettaa kahvin uuttamisen koska vain painamalla kahvinvalmistuspainiketta kerran. Koneen oikeaoppiseen käyttämiseen suosittelemme avaamaan vivun, kun kahvin uuttaminen on päättynyt (kahvinvalmistuspainike tasainen valkoinen). Vivun avaaminen poistaa kapselin uuttamisen jälkeen. Kahvia/vettä saattaa kerääntyä huoltomoduuliin. Tyhjennä kapselikori tarvittaessa ja hävitä jäljelle jäävä kahvi/vesi.

MUKAUTA KAHVIHETKENI

KAHVIRESEPTIT

Valmista vaivattomasti lämpötilasäädetty kahvitiivisteesi kaikille jää- ja maitokahviresepteille.

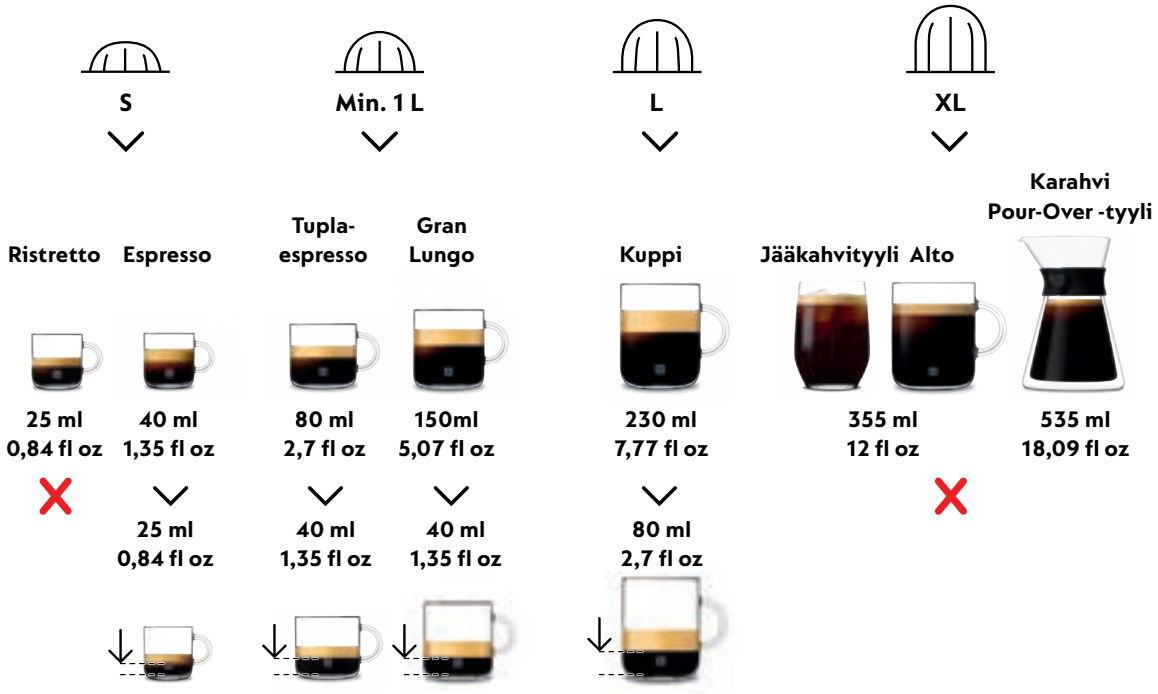

Saadaksesi täyden nautinnon, suosittelemme valmistamaan Coffee+ tuotevalikoimamme ainoastaan virallisiin kuppikokoihin. Saavuttaaksesi parhaan lopputuloksen, emme suosittele valmistamaan Ristretto, XL (ALto Abrato, Alto Onice), Cold Brew Style & Carafe Pour Over Style -kahveja tällä asetuksella.

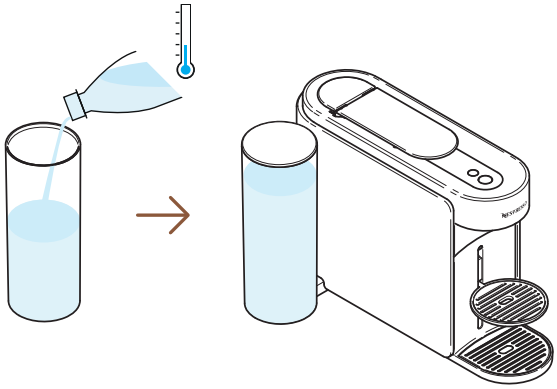

1 Täytä vesisäiliö tuoreella juomavedellä, sulje kansi ja laita säiliö takaisin paikoilleen.

PÄÄLLÄ

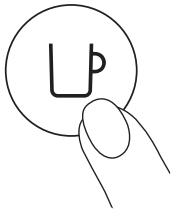

1 kerta

2 Käynnistä kone painamalla kahvinvalmistuspainiketta kerran.

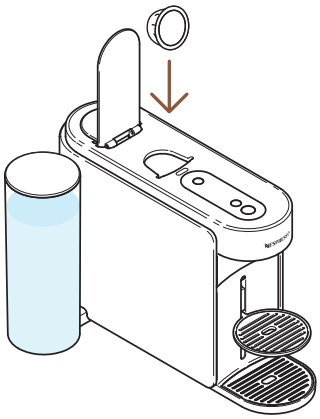

3 Avaa koneen vipu ja sijoita ominaisuuteen soveltuva Vertuo kapseli.

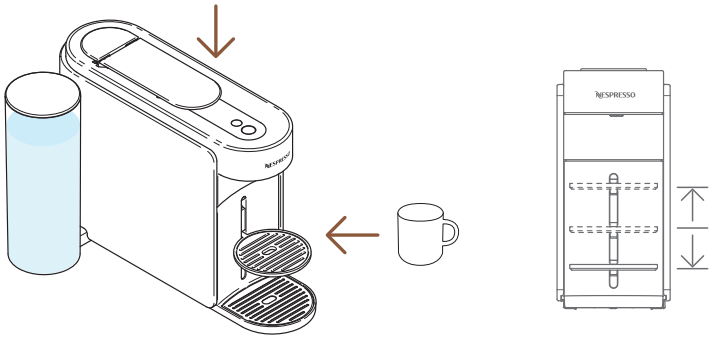

4 Sulje koneen vipu ja sijoita kuppi.

Ylivuodon välttämiseksi, valitse kuppisi koko valitun kapselin mukaan (esiasetus tai räätälöity). Kupinpidikettä voi säätää kuppikoon mukaan.

1 kerta

5 Valmistaaksesi kahvitiivisteen, paina Kahvireseptit -painiketta kerran.

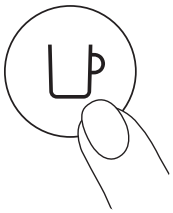

1 kerta

6 Aloita uuttaminen painamalla kahvinvalmistuspainiketta.

Kahvireseptit -painike sammuu, jos kapselia ei voi uuttaa valitun tilan kautta ja kone uuttaa kahvin ennalta ohjelmoidun kuppikoon mukaan.

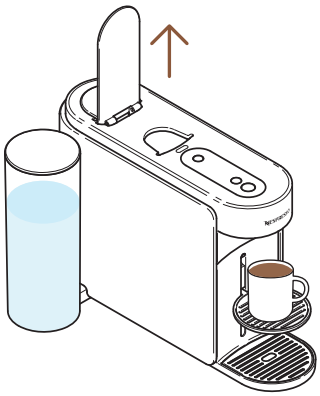

7 Kun kahvin uuttaminen loppuu, avaa koneen vipu poistaaksesi kapselin.

Voit lopettaa kahvin valmistumisen koska vain painamalla kahvinvalmistuspainiketta kerran. Koneen oikeaoppiseen käyttämiseen suosittelemme avaamaan vivun, kun kahvin uuttaminen on päättynyt (kahvinvalmistuspainike tasainen valkoinen). Vivun avaaminen poistaa kapselin valmistuksen jälkeen.

---

8 Tämä ominaisuus tuo sinulle lämpötilasäädetyn ja tiivistetyn kahvin ensiaskeleena kaikkiin jää- ja maitokahviresepteihin.

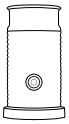

Löydä tavat päivittää koneesi meidän Aeroccino -tuotesarjallamme osoitteessa **www.nespresso.fi**

KAHVIN TILAVUUDEN & LÄMPÖTILAN SÄÄTÖ (NESPRESSO SMART APP)

Nespresso Smart App:in kautta voit mukauttaa kahta pääasetusta: lämpötilaa ja kupin kokoa.

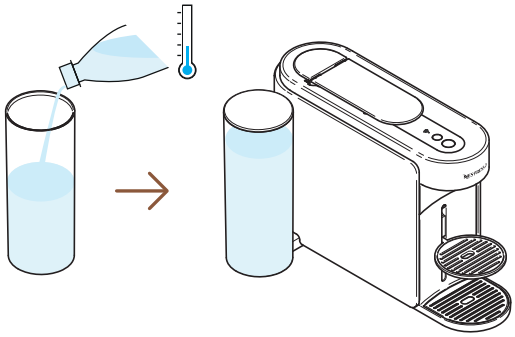

1 Kun kone on yhdistetty, täytä vesitankki tuoreella juomavedellä, sulje kansi ja laita tankki takaisin paikoilleen.

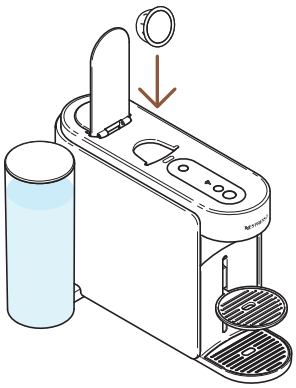

2 Avaa koneen vipu ja lisää Vertuo kapseli.

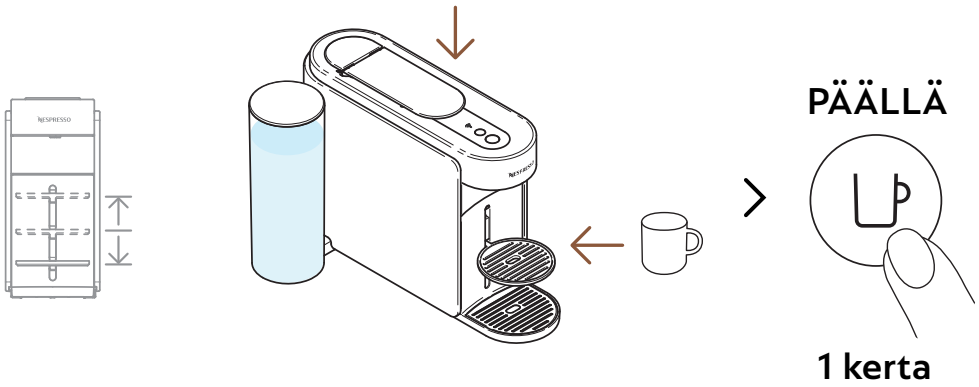

3 Sulje koneen vipu, sijoita kuppi ja käynnistä kone painamalla kahvinvalmistuspainiketta kerran.

Välttääksesi ylivuodon, valitse kuppisi kapselin juoman koon mukaan (esiohjelmoitu tai kustomoitu). Kupinpidikettä voi säätää kuppisi mukaan.

> ”Kahvin tilavuus & lämpötila”

4 Avaa **Nespresso** Smart App (2 minuutin sisään koneen käynnistämisestä) ja paina ”**Kahvin määrä ja lämpötila**”.

---

5 Mukauta lämpötila ja/tai tilavuus makusi mukaan ja tallenna valinta.

Päivitetyt asetukset ohjelmoidaan koneeseen kuppikoon mukaan. Kun asiakaskohtaiset asetukset ovat ohjelmoitu, jokainen saman kuppikoon kapseli uutetaan asiakaskohtaiseen kokoon. Palauttaaksesi tehdasasetukseet katso: ”**Asetukset**” osio **Nespresso** Smart App:issä tai ”**Resetoi asetukseni**” -osio.

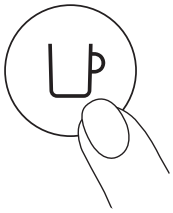

1 kerta

6 Aloita personoidun kahvisi uuttaminen painamalla kahvinvalmistuspainiketta kerran.

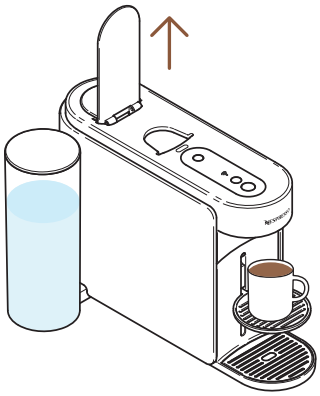

7 Kun kahvin uuttaminen loppuu, avaa koneen vipu poistaaksesi kapselin, ja nauti kahvistasi.

Koneesi oikeaoppiseen käyttämiseen, suosittelemme avaamaan vivun, kun kahvin valmistus on täysin päättynyt. (kahvinvalmistuspainike tasainen valkoinen". Vivun avaaminen poistaa käytetyn kapselin. Voit lopettaa kahvin valmistuksen koska tahansa painamalla kahvinvalmistuspainiketta kerran.

SÄÄDÄ KAHVIESI KOKOA (KONEESSA)

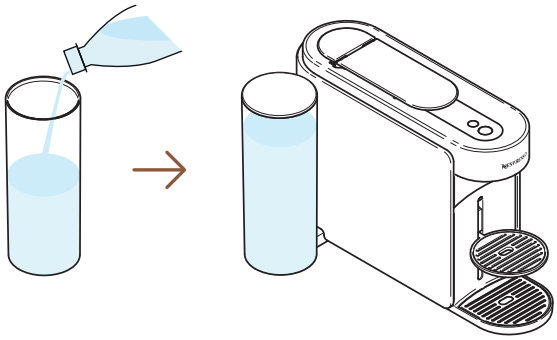

1 Täytä vesisäiliö tuoreella juomavedellä, sulje kansi ja laita säiliö takaisin paikoilleen.

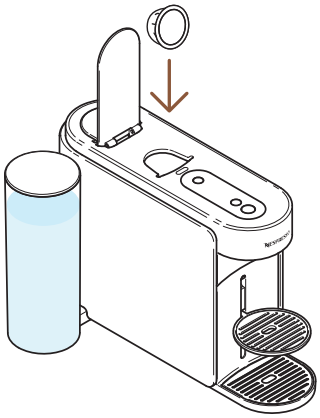

2 Avaa koneen vipu ja lisää Vertuo kapseli.

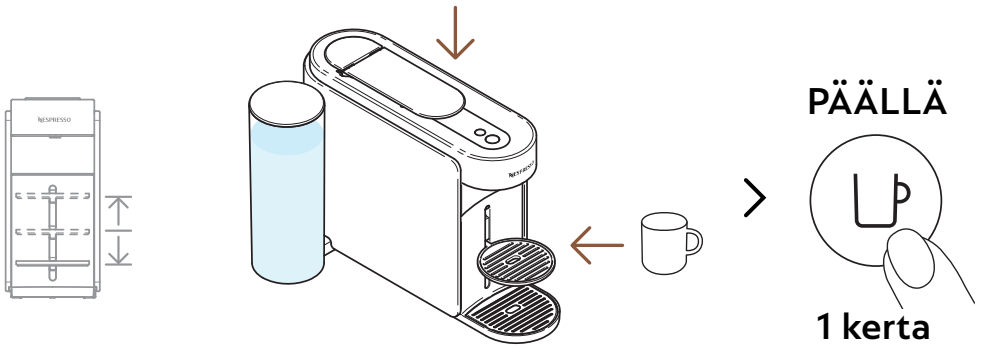

3 Sulje koneen vipu, sijoita kuppi ja käynnistä kone painamalla kahvinvalmistuspainiketta kerran.

Ylivuodon välttämiseksi, valitse kuppisi koko valitun kapselin mukaan (esiasetus tai räätälöity). Kupinpidikettä voi säätää kuppikoon mukaan.

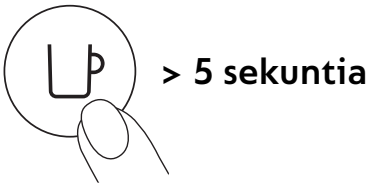

4 Aloita uuttaminen painamalla ja pitämällä painettuna kahvipainiketta vähintään 5 sekunnin ajan.

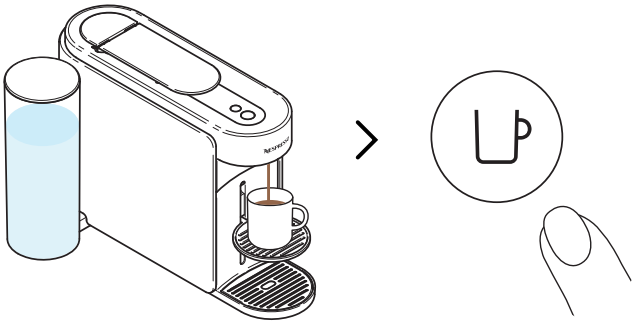

5 Kun haluttu tilavuus on saavutettu, lopeta kahvinvalmistuspainikkeen painaminen. Joitain kahvitippoja saattaa virrata muutaman sekunnin ajan.

Koneesi oikeaoppiseen käyttämiseen, suosittelemme avaamaan vivunm kun kahvin valmistus on täysin päättynyt. (kahvinvalmistuspainike tasainen valkoinen". Vivun avaaminen poistaa käytetyn kapselin.

Ohjelmointi on eri jokaiselle kuppikoolle. Kuppikoot voidaan ohjelmoida 20 ml (0,7 fl oz) – 500 ml (17 fl oz), poislukien Pour-Over Style -kahvi, joka voi mennä jopa 1 L (34 fl oz). Kun asiakaskohtainen asetus on ohjelmoitu, jokainen saman kuppikoon kahvi joka uutetaan, uutetaan asiakaskohtaiseen kuppikokoon. Palauttaaksesi tehdasasetukset, katso kohta "**Koneen asetukset**".

HUOLTO

LYHYT HUUHTELU

Haluatko esilämmittää kuppisi tai nopeasti huuhdella koneesi makukahvin jälkeen? Vertuo Up -koneesi tarjoaa lyhyen huuhteluohjelman.

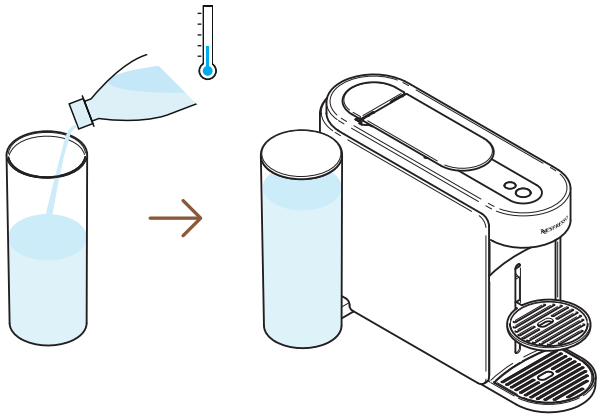

1 Täytä vesisäiliö tuoreella juomavedellä, sulje kansi ja laita säiliö takaisin paikoilleen.

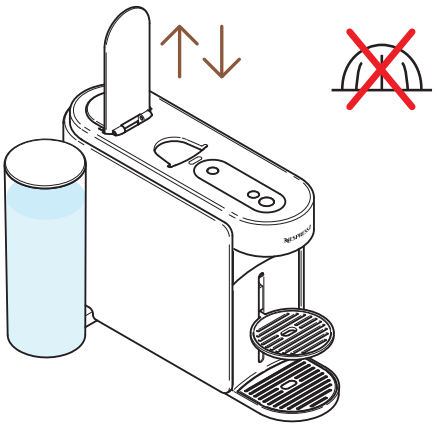

2 Avaa ja sulje koneen vipu poistaaksesi käytetyn kapselin ja lisäämättä uutta kapselia.

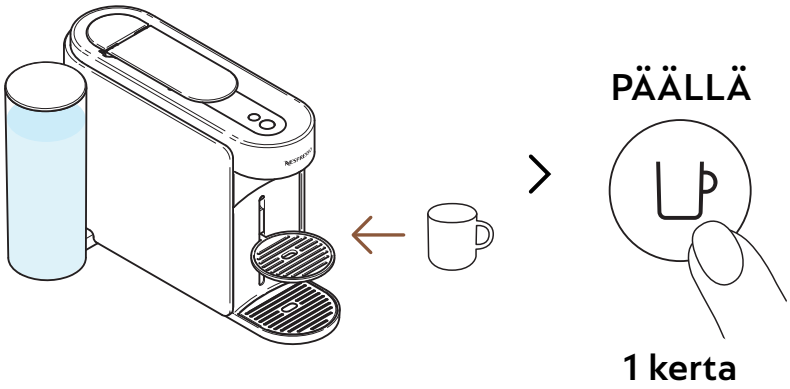

3 Laita kuppi suuttimen alle ja käynnistä kone painamalla kahvinvalmistuspainiketta kerran.

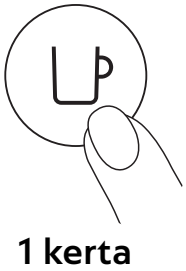

4 Aloita uuttaminen kahvinvalmistuspainiketta kerran, ilman kapselia.

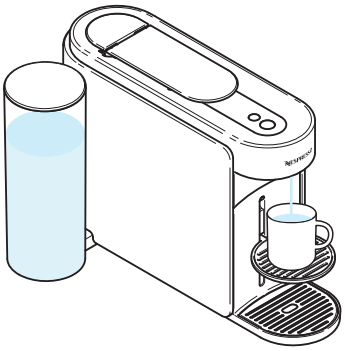

5 n. 40 ml (1,35 fl oz) kuumaa vettä uutetaan. Uutettu vesi ei ole juomakelpoista.

Voit lopettaa uuttamisen koska tahansa painamalla kahvinvalmistuspainiketta kerran. Koneesi oikeaoppiseen käyttämiseen suosittelemme avaamaan vivun, kun uuttaminen on täysin valmis (kahvinvalmistuspainike tasainen valkoinen).

Vettä saattaa kerääntyä huoltomoduuliin toimenpiteen aikana. Poista huoltomoduuli, kun kapselikori on täynnä sekä jokaisen huoltotoimenpiteen jälkeen (puhdistus, kalkinpoisto, tyhjennys, jne.).

PUHDISTUS

Puhdista koneesi kuukausittain, kun kupissasi alkaa olla kahvijäämiä tai pitkän käyttötauon jälkeen.
Tämä toimenpide voidaan helposti suorittaa **Nespresso** Smart App:in kautta, kun kone on yhdistetty.

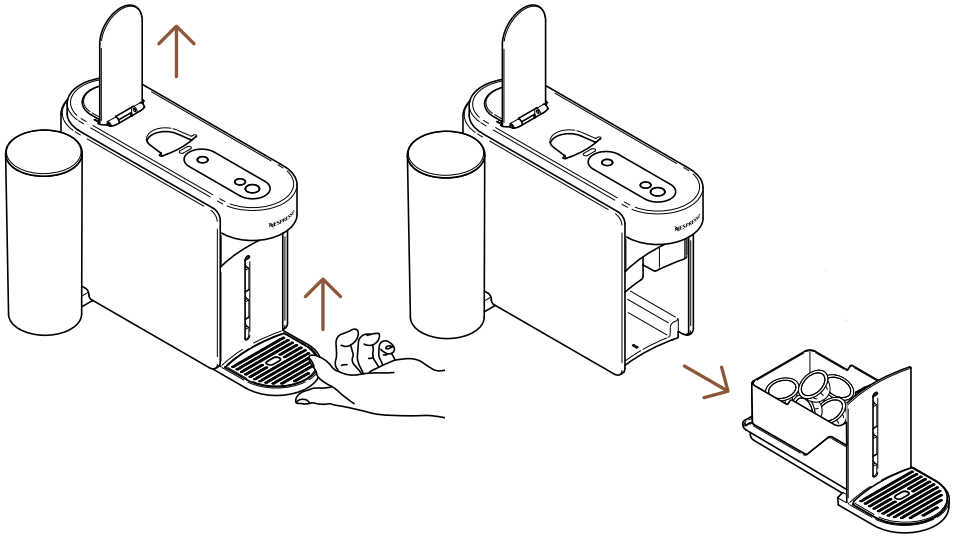

1 Avaa koneen vipu kapselin poistamiseksi ja poista huoltomoduuli.

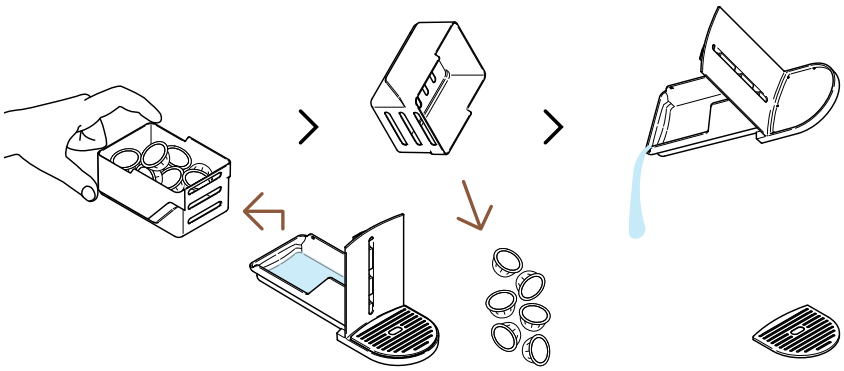

2 Tyhjennä kapselikori tarvittaessa sekä mahdolliset kahvi-/vesijäämät.

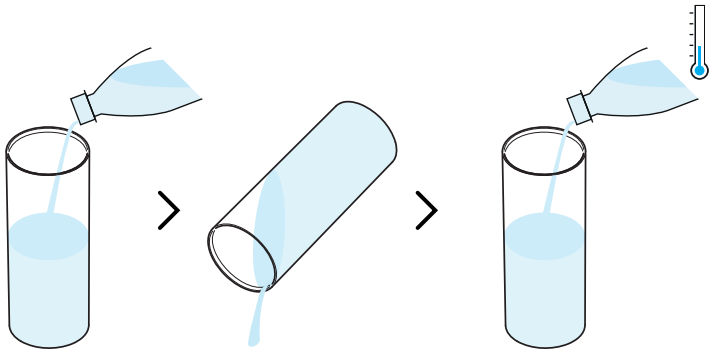

3 Huuhtele vesisäiliö ennen sen täyttämistä vain tuoreella juomavedellä (0,5 L / 17 fl oz).

Varmista, että vesisäiliö täytetään tämän toimenpiteen aikana vain kerran.

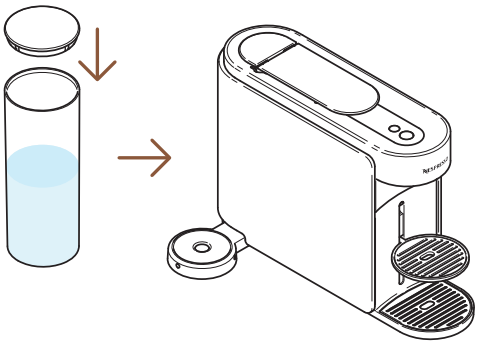

4 Sulje vesitankki kannella ja laita se takaisin paikoilleen koneeseen.

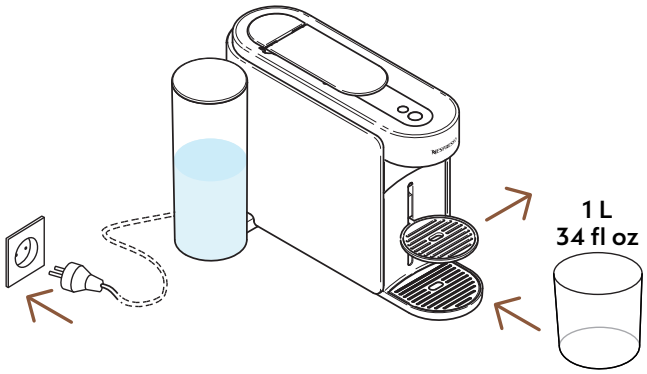

5 Kun kone on kytketty, poista kuppiteline ja aseta tyhjä astia (vähintään 1 L / 34 fl oz) kahvin ulostulon alle.

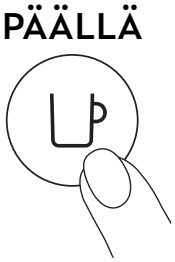

6 Käynnistä kone painamalla kahvinvalmistuspainiketta kerran.

7 Avaa koneen vipu. Paina ja pidä painettune huoltopainiketta vähintään 3 sekunnin ajan. Päästä painike, kun kahvinvalmistuspainikkeen valo on tasaisen sininen.

Poistuaksesi huoltotilasta ennen kahvinvalmistusta, pidä huoltopainiketta painettuna vähintään 3 sekunnin ajan.

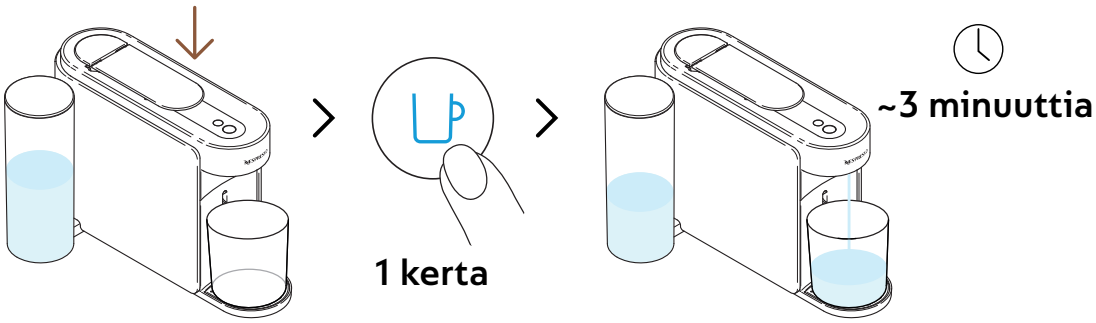

8 Sulje vipu ja paina sinistä kahvinvalmistuspainiketta kerran käynnistääksesi prosessin.

Kone aloittaa huuhtelun ja toimenpide kestää enintään 3 minuuttia.

Vettä saattaa kertyä huoltomoduuliin huuhtelun aikana.

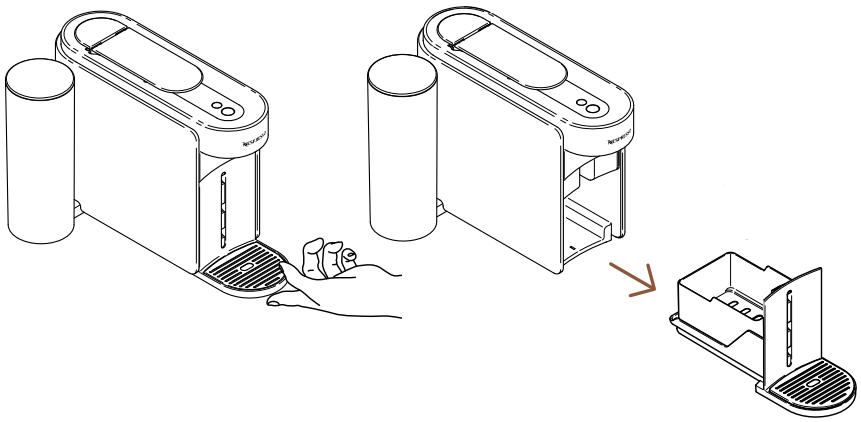

9 Poista huoltomoduuli koneesta.

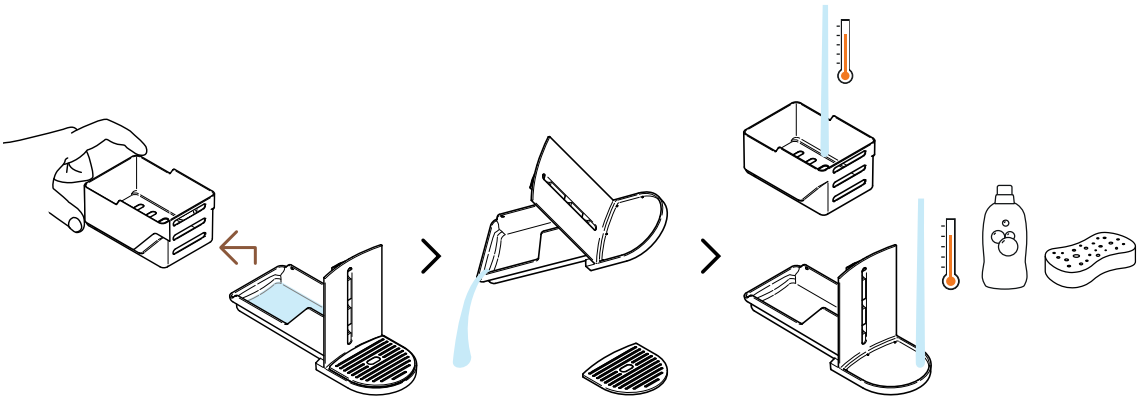

10 Irrota kapselikori muista osista ja tyhjennä jäljellä oleva vesi. Pese huoltomoduuli kuumalla vedellä ja miedolla hajuttomalla pesuaineella.

VARO: Älä käytä vahvaa tai syövyttävää siivousainetta tai liuotinta siivoukseen. Älä laita konetta astianpesukoneeseen. Älä koskaan upota konetta tai osaa siitä veteen.

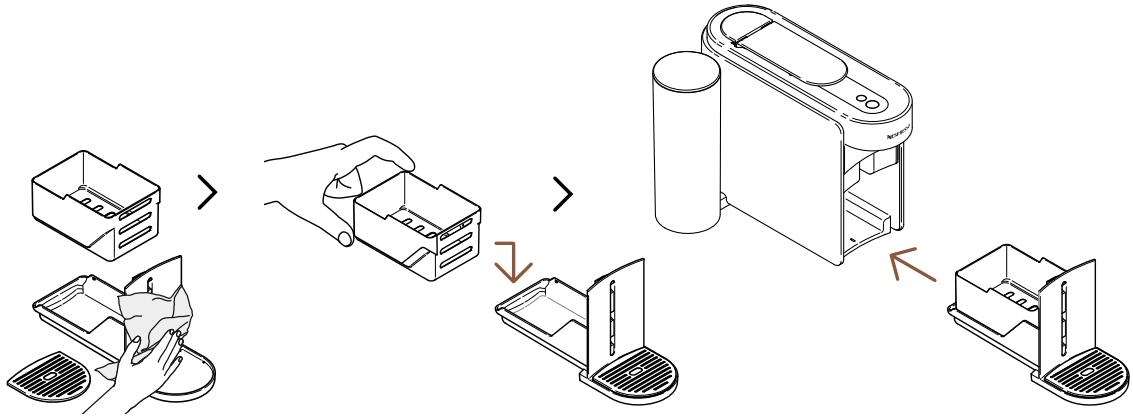

11 Kuivaa huoltomoduuli puhtaalla liinalla ja aseta se takaisin koneeseen.

Kone palaa valmiustilaan, kun toimenpide on valmis (kahvinvalmistuspainike tasainen valkoinen).

VARO: Puhdista kahvin ulostulo säännöllisesti puhtaalla kostealla liinalla. Käytä aina pehmeitä liinoja koneen puhdistamiseen.

KALKINPOISTO

Kalkinpoisto varmistaa, että kone toimii kunnolla koko sen käyttöiän ajan ja tekee kahvikokemuksestasi yhtä ainutlaatuisen kuin ensimmäisellä käyttökerralla. Kone ilmoittaa, milloin kalkinpoisto tarvitaan, kun huoltopainikkeen valo palaa jatkuvasti oranssina.
Tämä toimenpide voidaan helposti suorittaa **Nespresso** Smart App:in kautta, kun kone on yhdistetty.

Kalkinpoistoprosessi kestää noin 15 minuuttia eikä sitä voi keskeyttää, kun se on käynnistetty.

Tarvitset:

- Kalkinpoistosetin, joka on saatavilla osoitteessa www.nespresso.fi
- Tyhjän astian (1,5 L / 51 fl oz)

1. KIERTO: KALKINPOISTO

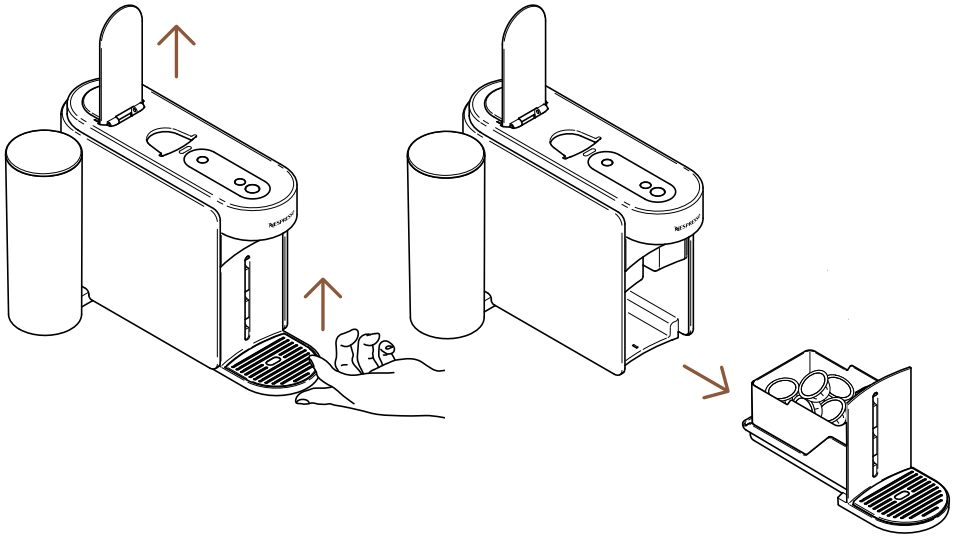

1 Avaa koneen vipu käytetyn kapselin poistamiseksi. Poista huoltomoduuli koneesta.

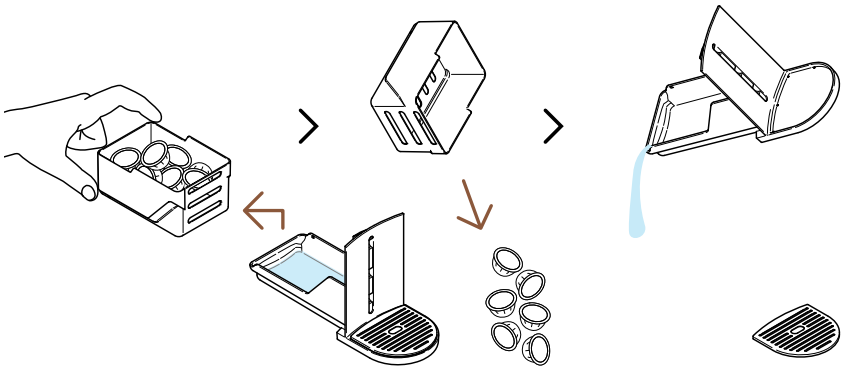

2 Irrota kapselikori muista osista ja tyhjennä jäljellä olevat kahvi-/vesijäänteet.

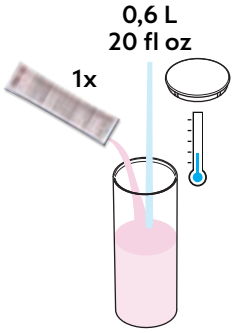

3 Täytä vesisäiliö 0,6 L / 20 fl oz vedellä, lisää 1 annos **Nespresso**-kalkinpoistonestettä ja sulje vesisäiliön kansi.

VARO: Huomaa, että kalkinpoistoneste voi olla haitallista. Vältä kosketusta silmiin, ihoon ja pinnoille.

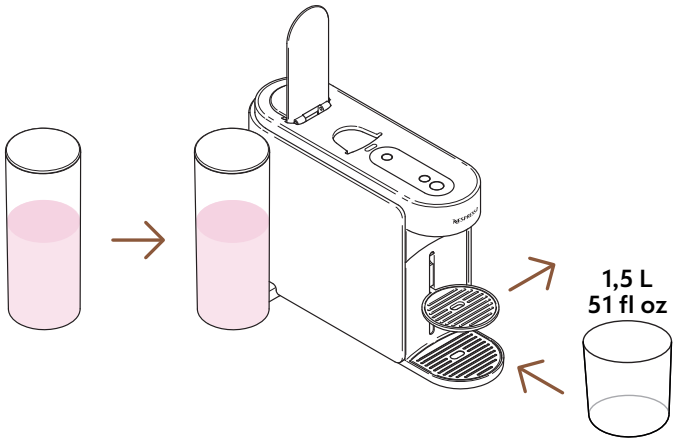

4 Aseta vesisäiliö takaisin koneeseen. Poista kuppiteline ja aseta tyhjä astia (vähintään 1,5 L / 51 fl oz) kahvin ulostulon alle.

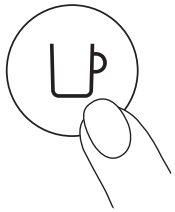

5 Käynnistä kone painamalla kahvinvalmistuspainiketta kerran.

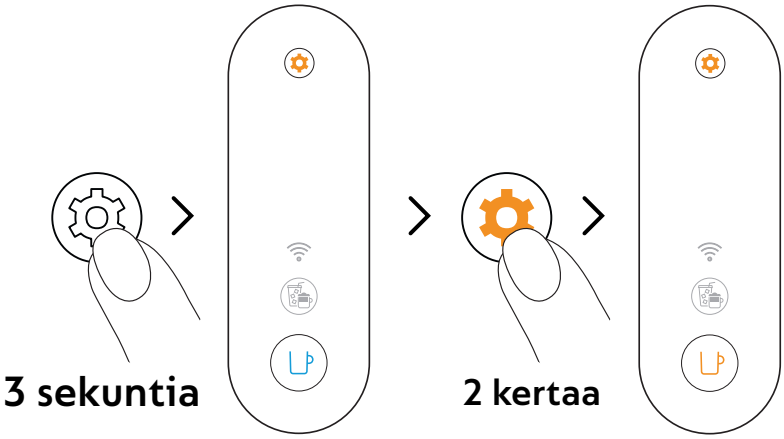

6 Paina ja pidä huoltopainiketta painettuna vähintään 3 sekuntia. Kun kahvinvalmistuspainikkeen valo on tasaisesti sininen, vapauta se ja paina huoltopainiketta kahdesti. Kahvinvalmistuspainikkeen pitäisi palaa tasaisesti **oranssina**.

Poistuaksesi huoltotilasta ennen kahvinvalmistusta, pidä huoltopainiketta painettuna vähintään 3 sekunnin ajan.

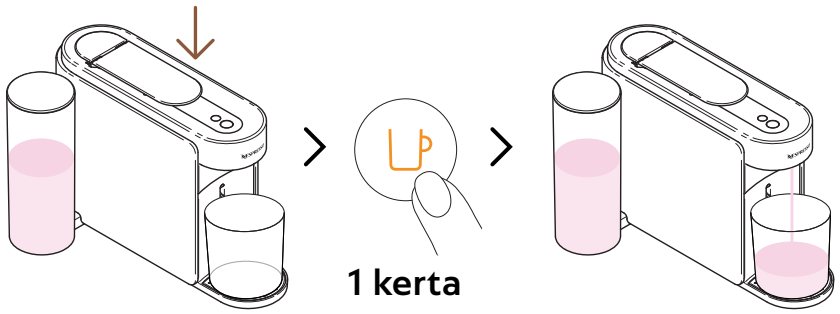

~5 minuuttia

7 Sulje vipu ja paina oranssia kahvinvalmistuspainiketta kerran käynnistääksesi ensimmäisen kalkinpoistovaiheen.

Kone aloittaa ensimmäisen kalkinpoistokierroksen; toimenpide voi kestää jopa 5 minuuttia ja kone pysähtyy automaattisesti, kun se on valmis.

2· VAIHE: HUUHTELU

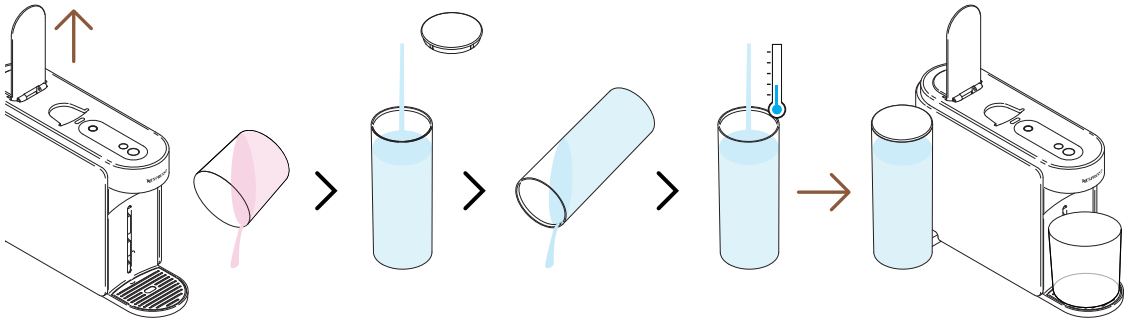

8 Kun ensimmäinen kalkinpoistokierros on valmis, on aika huuhdella kone. Avaa koneen vipu, tyhjennä astia, huuhtele vesisäiliö ja täytä se kokonaan tuoreella juomavedellä. Aseta se takaisin paikalleen.

Varmista, että vesisäiliö täytetään tämän toimenpiteen aikana vain kerran.

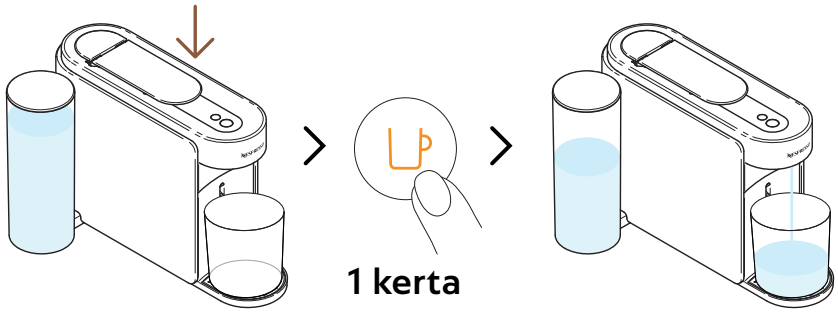

~4 minuuttia

9 Sulje vipu ja paina uudelleen oranssia kahvinvalmistuspainiketta käynnistääksesi kalkinpoistoprosessin huuhteluvaiheen.

Huuhteluvaihe voi kestää jopa 4 minuuttia ja kone pysähtyy automaattisesti, kun se on valmis.

Vettä saattaa kerääntyä huoltomoduuliin toimenpiteen aikana.

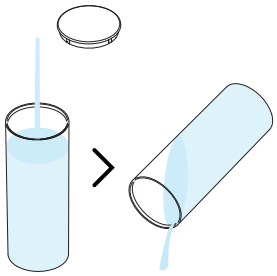

10 Huuhtele vesisäiliö.

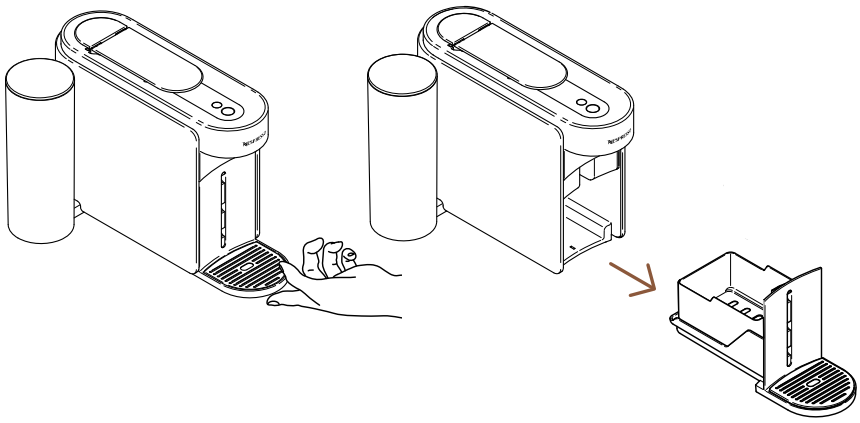

11 Poista huoltomoduuli koneesta.

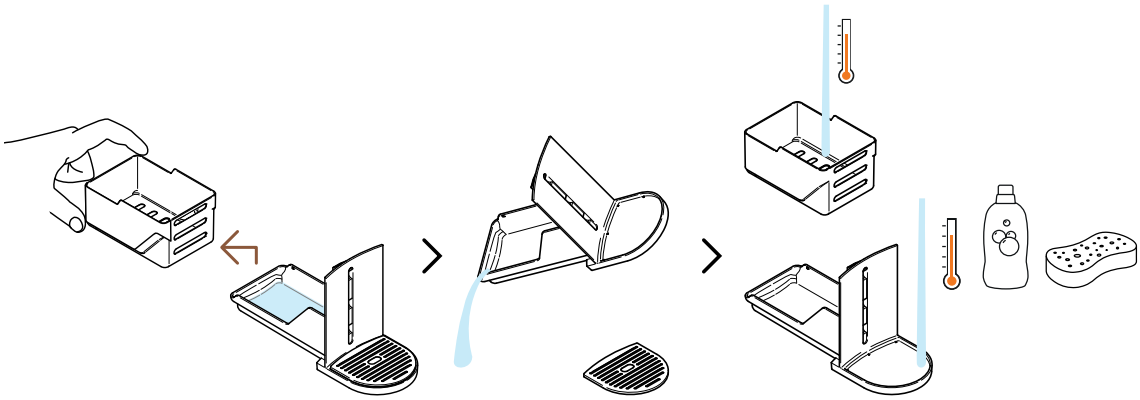

12 Irrota kapselikori muista osista ja tyhjennä jäljellä oleva vesi. Pese huoltomoduuli kuumalla vedellä ja miedolla hajuttomalla pesuaineella.

VARO: Älä käytä vahvaa tai syövyttävää siivousainetta tai liuotinta siivoukseen. Älä laita konetta astianpesukoneeseen. Älä koskaan upota konetta tai osaa siitä veteen.

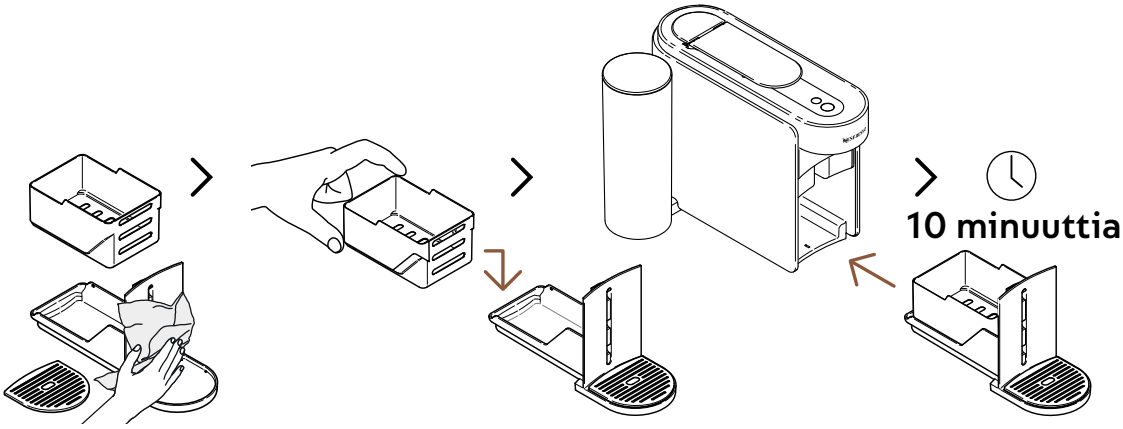

13 Kuivaa huoltomoduuli puhtaalla liinalla ja aseta se takaisin koneeseen. Anna koneen levätä 10 minuuttia ennen sen käyttöä.

Kone pysähtyy ja sammuu automaattisesti, kun toimenpide on valmis.

VARO: Puhdista kahvin ulostulo säännöllisesti puhtaalla kostealla liinalla. Käytä aina pehmeitä liinoja koneen puhdistamiseen.

PUTKIEN TYHJENTÄMINEN

Putkien tyhjennys on prosessi, joka voidaan tehdä ennen pidempää käyttötaukoa, pakkassuojauksen vuoksi tai ennen kuin kone lähetetään huoltoon. Tämä toimenpide voidaan helposti suorittaa **Nespresso** Smart App:in kautta, kun kone on yhdistetty.

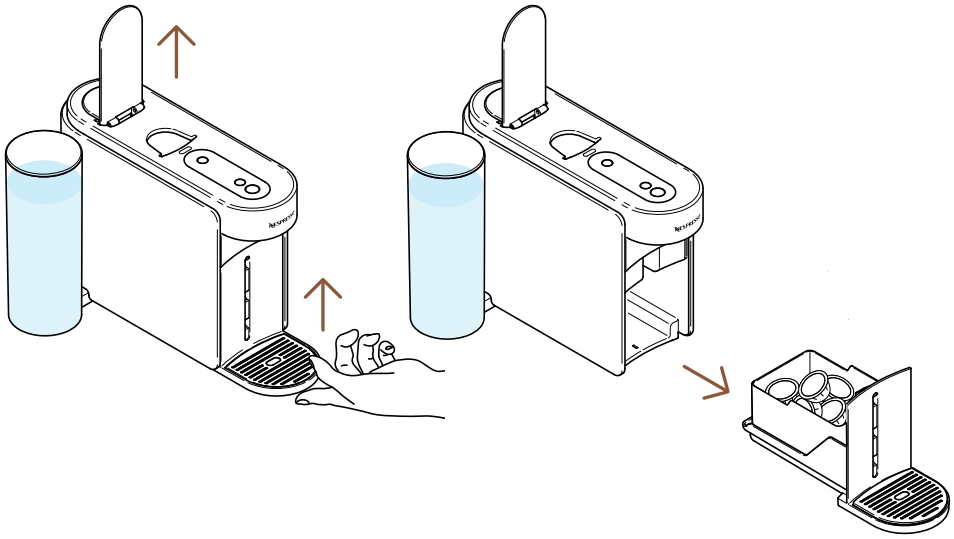

1 Avaa koneen vipu käytetyn kapselin poistamiseksi. Poista huoltomoduuli koneesta.

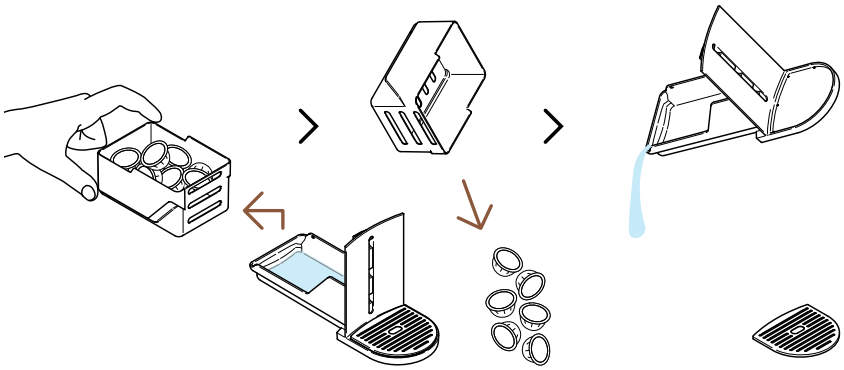

2 Irrota kapselikori muista osista ja tyhjennä jäljellä olevat kahvi-/vesijäänteet.

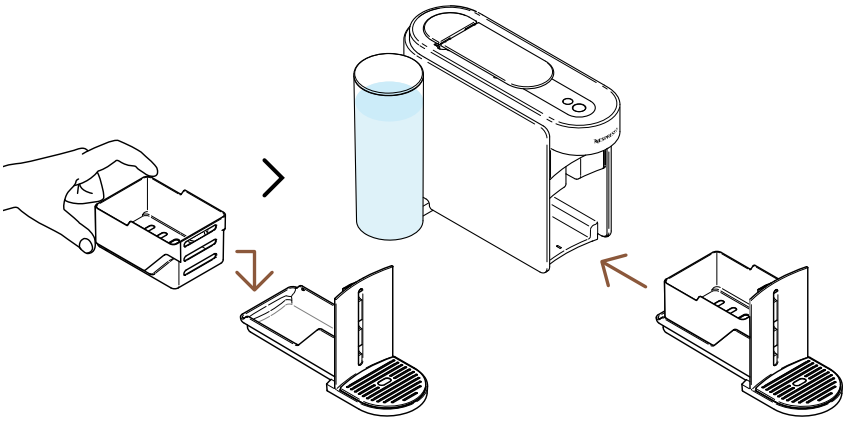

3 Aseta huoltomoduuli takaisin koneeseen.

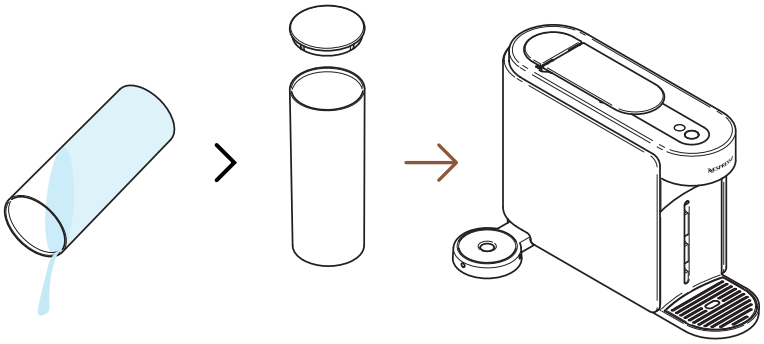

4 Tyhjennä vesisäiliö ja aseta se takaisin koneeseen ilman vettä.

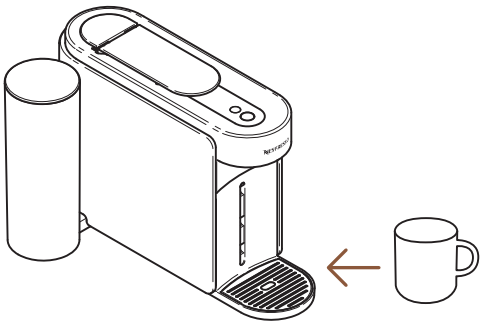

5 Aseta tyhjä kuppi kahvin ulostulon alle.

PÄÄLLÄ

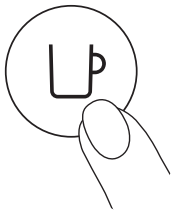

1 kerta

6 Käynnistä kone painamalla kahvinvalmistuspainiketta kerran.

7 Avaa koneen vipu. Paina ja pidä huoltopainiketta painettuna vähintään 3 sekuntia. Kun kahvinvalmistuspainikkeen valo on tasaisesti sininen, vapauta se ja paina huoltopainiketta uudelleen. Kahvipainikkeen pitäisi palaa tasaisesti keltaisena.

Poistuaksesi huoltotilasta ennen kahvinvalmistusta, pidä huoltopainiketta painettuna vähintään 3 sekunnin ajan.

8 Sulje vipu ja paina kerran keltaista kahvinvalmistuspainiketta käynnistääksesi tyhjennysprosessin.

Kahvinvalmistuspainike vilkkuu keltaisena prosessin aikana ja sammuu, kun toimenpide on valmis.

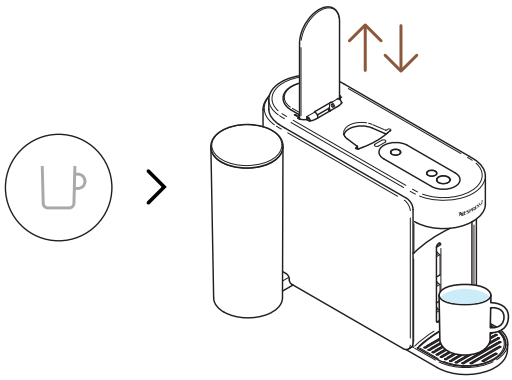

9 Kun toimenpide on valmis (kahvinvalmistuspainike on pois päältä), avaa ja sulje koneen vipu.

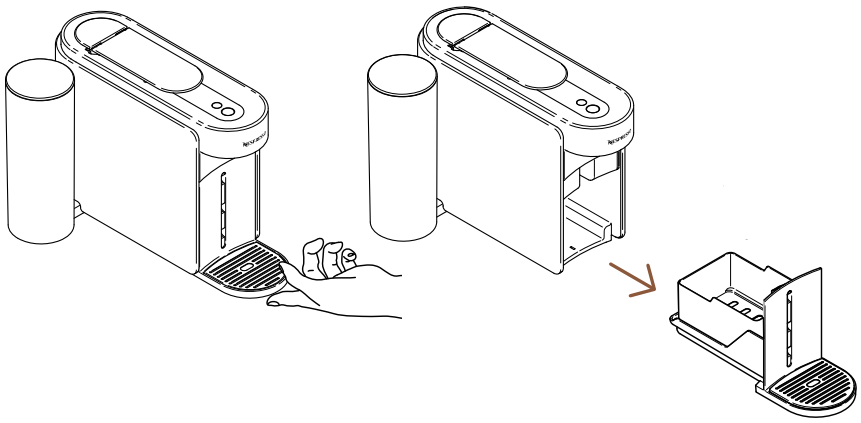

10 Poista huoltomoduuli koneesta.

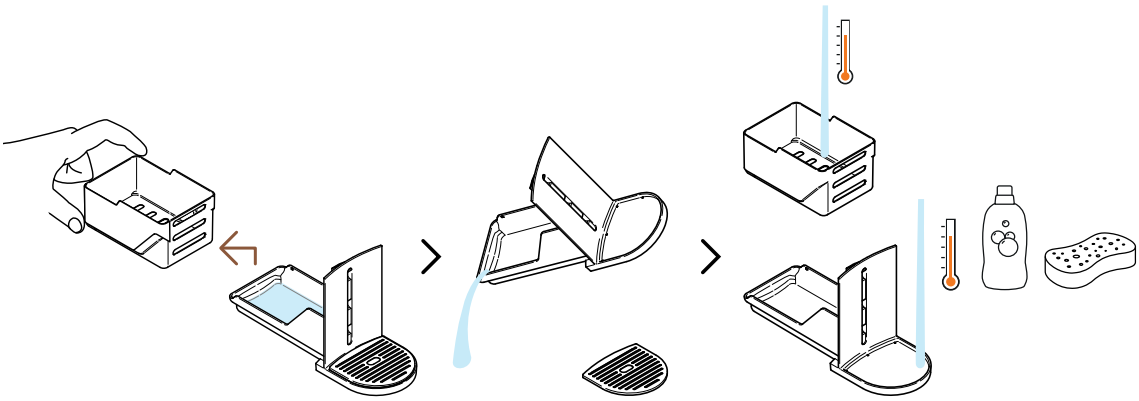

11 Irrota kapselikori muista osista ja tyhjennä jäljellä oleva vesi. Pese huoltomoduuli kuumalla vedellä ja miedolla hajuttomalla pesuaineella.

VARO: Älä käytä vahvaa tai syövyttävää siivousainetta tai liuotinta siivoukseen. Älä laita konetta astianpesukoneeseen. Älä koskaan upota konetta tai osaa siitä veteen.

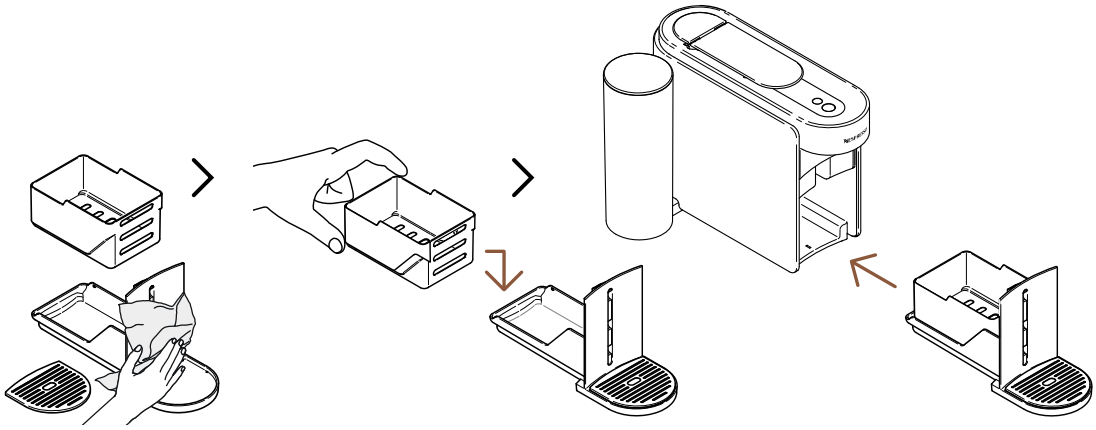

12 Kuivaa huoltomoduuli puhtaalla liinalla ja aseta se takaisin koneeseen.

KONEEN ASETUKSET

PALAUTA TEHDASASETUKSET

Tämä toimenpide mahdollistaa koneesi ja **Nespresso** Smart App:in palauttamisen tehdasasetuksiin poistamalla vain mukautusparametrit.

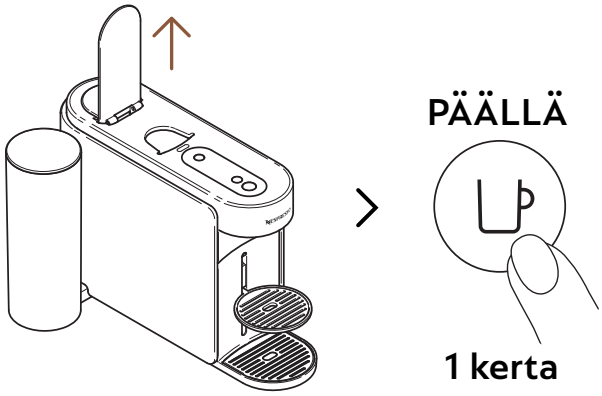

1 Avaa vipu ja käynnistä kone painamalla kahvinvalmistuspainiketta kerran.

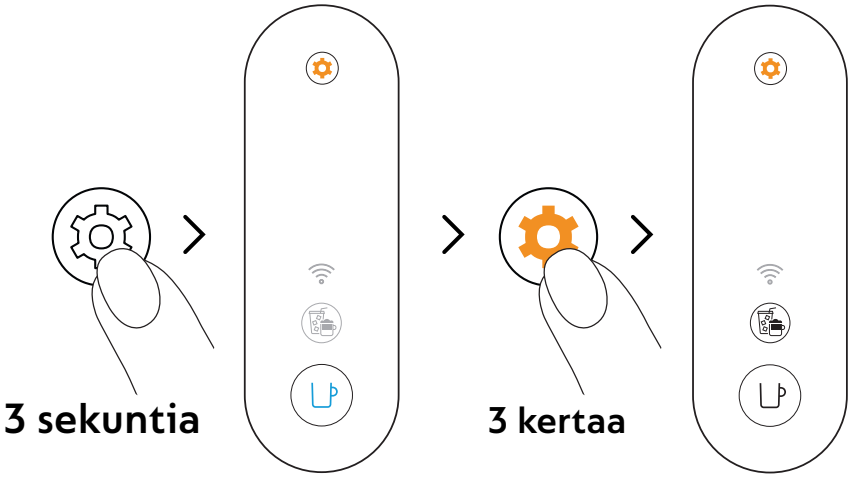

2 Paina ja pidä huoltopainiketta painettuna vähintään 3 sekuntia. Kun kahvinvalmistuspainikkeen valo on tasaisesti sininen, vapauta se ja paina huoltopainiketta vielä 3 kertaa. Kahvinvalmistuspainikkeen ja Kahvireseptit -painikkeen tulisi palaa tasaisesti valkoisena.

Poistuaksesi huoltotilasta ennen kahvinvalmistusta, pidä huoltopainiketta painettuna vähintään 3 sekunnin ajan.

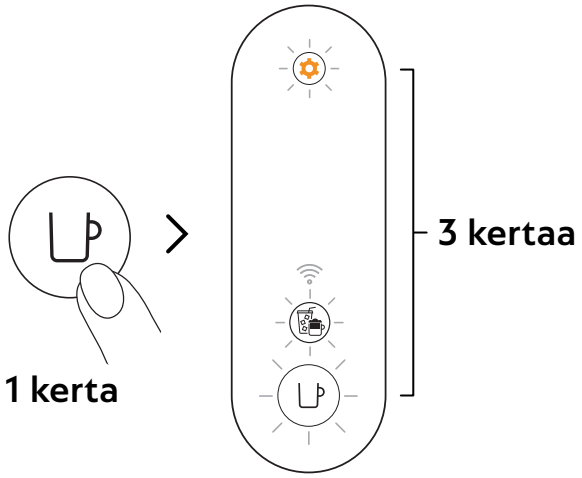

3 Paina kahvinvalmistuspainiketta kerran vahvistaaksesi. Kaikki 3 painiketta vilkkuvat 3 kertaa vahvistuksena, että kone on nyt palautettu tehdasasetuksiin.

Kone palaa valmiustilaan, kun toimenpide on valmis (kahvinvalmistuspainike tasainen valkoinen).

POISTA JA NOLLAA KONE.

Tämä toimenpide palauttaa koneesi täysin tehdasasetuksiin, poistamalla kaikki mukautusparametrit ja koneesi **Nespresso** Smart App:istä.

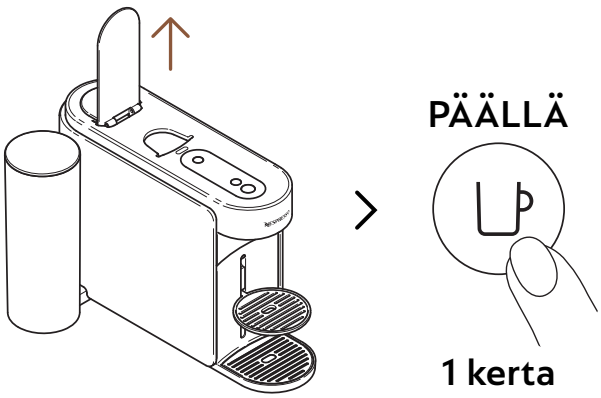

1 Avaa vipu ja käynnistä kone painamalla kahvinvalmistuspainiketta kerran.

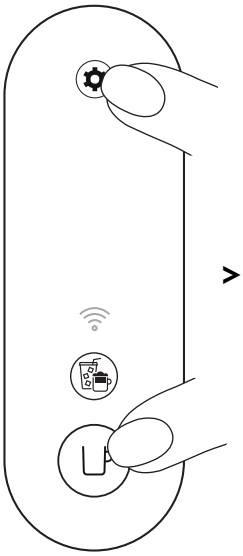

> 10 sekuntia

2 Paina ja pidä kahvinvalmistuspainiketta sekä huoltopainiketta painettuna vähintään 10 sekuntia.

---

5 kertaa

3 Kaikki painikkeet ja yhteys-LED vilkkuvat 5 kertaa vahvistaakseen, että kone on nyt täysin palautettu tehdasasetuksiin.

Kone sammuu, kun toimenpide on valmis**.** Nyt koneesi on poistettu **Nespresso** Smart App:istä.

KONEENI VILKKUMISEN YMMÄRTÄMINEN

Haluatko oppia lisää Vertuo Up -painikkeiden vilkkumisesta?
Katso seuraava video:

VIANMÄÄRITYS

Kahvinvalmistuspainike on pois päältä.

- Kone sammuu automaattisesti 2 minuutin käyttämättömyyden jälkeen. Paina kahvinvalmistuspainiketta uudelleen käynnistääksesi sen.
- Tarkista pistokkeen liitäntä ja jännite koneen tarrasta.

Koneesta ei tule vettä/ kahvia ulos.

- Tarkista, että vesisäiliö on täytetty tuoreella juomavedellä ja asetettu oikein paikalleen.
- Varmista, että tuore Vertuo-kapseli on asetettu oikein, vipu on kunnolla suljettu ja paina kahvinvalmistuspainiketta valmistaksesi kahvia.
- Avaa koneen vipu kapselin poistamiseksi, suorita puhdistustoimenpide noudattamalla ohjeita kohdasta ”**Puhdistus**”.
- Suorita kalkinpoisto erityisesti, jos huoltopainike palaa tasaisesti oranssina, noudattamalla ohjeita kohdasta ”**Kalkinpoisto**”.

Kahvi ei ole tarpeeksi kuumaa.

- Ensimmäiset kahvit voivat olla enemmän alttiita alhaisemmalle kupin lämpötilalle, erityisesti Ristretto- ja Espresso-kokoluokissa.
- Noudata ”**Yhdistä koneesi**” -osion ohjeita mukauttaaksesi kahvin lämpötilaa **Nespresso** Smart App:in kautta.
- Tällä koneella voit esilämmittää kuppisi käyttämällä lyhyttä huuhtelutoimintoa (katso kohta ”**Lyhyt huuhtelu**”). Noin 40 ml (1,35 fl oz) kuumaa vettä valmistuu. Tätä vettä ei tule juoda.
- Suorita kalkinpoisto erityisesti, jos huoltopainike palaa tasaisesti oranssina, noudattamalla ohjeita kohdasta ”**Kalkinpoisto**”.

Näen liikaa kahvi-/vesinestettä jätevesisäiliössäni.

- Saatat löytää hieman kahvi-/vesinestettä tippakaukalosta jokaisen valmistuksen jälkeen (muutama ml per kahvi), mikä johtuu koneen teknologiasta ja rakenteesta. On tärkeää tyhjentää kahvi-/vesineste jätevesisäiliöstä aina, kun tyhjennät käytettyjen kapseleiden säiliön, sekä puhdistaa osat miedolla hajuttomalla pesuaineella ja kuivata ne ennen kuin asetat ne takaisin koneeseen.
- Jos painat kahvinvalmistuspainiketta ilman kapselia, olet käynnistänyt lyhyen huuhtelutoiminnon. Noin 40 ml (1,35 fl oz) kuumaa vettä valmistuu. Tätä vettä ei tule juoda, ja 20 ml ohjautuu jätevesisäiliöön.

Kone vaikuttaa vuotavan.

- Saatat löytää hieman kahvi-/vesinestettä tippakaukalosta jokaisen valmistuksen jälkeen (muutama ml per kahvi), mikä johtuu koneen teknologiasta ja rakenteesta. On tärkeää tyhjentää kahvi-/vesineste jätevesisäiliöstä aina, kun tyhjennät käytettyjen kapseleiden säiliön, sekä puhdistaa osat miedolla hajuttomalla pesuaineella ja kuivata ne ennen kuin asetat ne takaisin koneeseen.
- Jos painat kahvinvalmistuspainiketta ilman kapselia, olet käynnistänyt lyhyen huuhtelutoiminnon. Noin 40 ml (1,35 fl oz) kuumaa vettä valmistuu. Tätä vettä ei tule juoda, ja 20 ml ohjautuu jätevesisäiliöön.
- Tarkista, että vesisäiliö ja huoltomoduuli on asetettu oikein.
- Tarkista, ettei kapselikori ole täynnä, tyhjennä jätevesisäiliö ja varmista, ettei kapseli ole juuttunut koneeseen.

Kahvi virtaa epätavallisesti.

- Ensinnäkin kahvivirran nopeus riippuu kahvin lajista.
- Varmista, että tuore Vertuo-kapseli on asetettu oikein, vipu on kunnolla suljettu ja paina kahvinvalmistuspainiketta valmistaksesi kahvia.
- Tarkista, että vesisäiliö on oikein asetettu koneeseen.
- Suorita kalkinpoisto erityisesti, jos huoltopainike palaa tasaisesti oranssina, noudattamalla ohjeita kohdasta ”Kalkinpoisto”.

Kone valmistaa vain ”vettä”.

- Jos kone ei pysty lukemaan kapselikoodia, se annostelee 40 ml (1,35 fl oz) vettä, jota ei ole tarkoitettu juotavaksi (lyhyt huuhtelu).
  - Varmista, ettei kapseli ole vahingoittunut (mukaan lukien koodi). Älä käytä samaa kapselia useammin kuin kerran.
  - Yritä uudelleen toisella Vertuo-kapselilla, joka on asetettu oikeaan asentoon.
- Jos ongelma jatkuu, ota yhteyttä **Nespresso**-asiakaspalveluun.

Kone sammuu.

- Kone sammui automaattisesti 2 minuutin käyttämättömyyden jälkeen. Paina kahvipainiketta kerran käynnistääksesi sen uudelleen. Kone pysyy päällä, jos ohjaat sitä **Nespresso** Smart App:istä. Katso tarvittaessa kohta ”PÄÄLLE/POIS”.
- Koneen voi sammuttaa manuaalisesti milloin tahansa (kun sitä ei käytetä) painamalla ja pitämällä kahvinvalmistuspainiketta pohjassa noin 1 sekunnin ajan. Kaikki painikkeet ja LED vilkkuvat kerran ennen sammumista.
- Tarkista pistokkeen liitäntä ja jännite koneen tarrasta.
- Irrota pistoke, odota muutama sekunti ja kytke kone uudelleen.

Kupissani on kahvinpuruja.	• Varmista, että tuore Vertuo-kapseli on asetettu oikein, vipu on kunnolla suljettu ja paina kahvinvalmistuspainiketta valmistaksesi kahvia. Älä käytä samaa kapselia useammin kuin kerran. • Puhdista kone, kun alat huomata kahvijäämiä kupissasi tai pitkän käyttötauon jälkeen, noudattamalla ohjeita kohdasta ”Puhdistus”. • Suorita kalkinpoisto erityisesti, jos huoltopainike palaa tasaisesti oranssina, noudattamalla ohjeita kohdasta ”Kalkinpoisto”.
Kone ei käynnistä uuttoa, mutta kahvipainike palaa tasaisella valkoisella valolla.	• Tarkista, että vipu on kunnolla suljettu. • Varmista, että käyttämätön Vertuo-kapseli on asetettu oikeaan asentoon, sulje vipu kunnolla ja paina painiketta kerran aloittaaksesi uuton. • Jos kone on yhdistetty, se saattaa suorittaa automaattisen ohjelmistopäivityksen. Avaa **Nespresso** Smar App tarkistaaksesi koneen tilan ja/tai odota noin 5 minuuttia.
Kone ei käynnistä uuttoa ja kahvinvalmistuspainike palaa tasaisella oranssilla valolla.	• Täytä vesisäiliö tuoreella juomavedellä, varmista että se on kunnolla paikoillaan koneessa ja paina kahvinvalmistuspainiketta kerran käynnistääksesi uuton. • Suorita kalkinpoisto erityisesti, jos huoltopainike palaa tasaisesti oranssina, noudattamalla ohjeita kohdasta ”Kalkinpoisto”.
Koneestani on loppunut vesi. Miten voin jatkaa kahvinvalmistustani?	• Täytä vesisäiliö tuoreella juomavedellä ja paina kahvinvalmistuspainiketta kerran aloittaaksesi uuton uudelleen. Kupin tilavuus täyttyy loppuun, jos uutto oli jo aloitettu.
Kahvinvalmistuspainike vilkkuu valkoisena koneen keittäessä.	• Jos kahvi virtaa normaalisti, tämä tarkoittaa, että kone toimii oikein. • Jos kirkasta vettä (ei kahvia) virtaa koneesta, olet käynnistänyt lyhyen huuhtelun. Katso ohjeet kohdasta Lyhyt huuhtelu.

Kahvireseptit -painike palaa tasaisesti valkoisena.

- Olet painanut Kahvireseptit -painiketta kerran, jolloin aktivoit tilan, joka auttaa sinua valmistamaan kahvireseptejäsi.
- Kun painat tätä erillistä painiketta, toiminto käynnistää tiivistetyn kahviuuton; ensimmäinen askel jää- ja maitokahviresepteillesi.
- Sammuttaaksesi tämän painikkeen, paina sitä uudelleen kerran ennen kahvin valmistuksen käynnistämistä.

Kahviluomusten painike sammuu ennen kahvin valmistusta ja kahvi tulee ulos ennalta määritetyllä määrällä.

- Kupin koosta johtuen joitakin kapseleita ei voida käyttää tässä tilassa (Ristretto, Cold Brew Style, Carafe Pour-Over Style / Bianco Piccolo ja Bianco Leggero, jotka on jo optimoitu kahvireseptejä varten). Emme myöskään suosittele tämän tilan käyttöä Alto-kapseleille tai Coffee+-valikoimalle.
- Estääksesi kapselin menetyksen, koneesi on valmistanut kahvin ennalta ohjelmoidulle kupin koolle.

Kupissani oleva kahvin määrä ei vastaa Nespresso-järjestelmän ennalta määrittämää määrää.

- On todennäköistä, että kahvin määrä on mukautettu.
- Voit ohjelmoida kupin tilavuuden uudelleen pitämällä kahvinvalmistuspainiketta painettuna, kunnes haluttu määrä on saavutettu, ja vapauttamalla painikkeen sen jälkeen.
- Jos koneesi on yhdistetty, voit myös säätää kupin tilavuutta **Nespresso** Smart App:istä Coffee volume & temperature -osiosta.
- Jos haluat palauttaa **Nespresso**n ennalta määrittämät kahvimäärät, voit palauttaa koneesi asetukset seuraamalla ohjeita kohdasta ”**Palauta tehdasasetukset**”.
- Jos ongelma jatkuu myös tehdasasetusten palautuksen jälkeen, ota yhteyttä **Nespresso**-asiakaspalveluun.

Kun kahvin valmistus on valmis, miten voin lisätä kahvia kuppiini?

- Voit lisätä kahvia painamalla kahvinvalmistuspainiketta uudelleen ilman, että käytetty kapseli poistetaan. Sama määrä valmistuu uudelleen. Jos haluat pysäyttää valmistusprosessin ennen kuin uutto on valmis, paina kahvinvalmistuspainiketta uudelleen.
- Jos haluat lisätä kaikkien kahvien tilavuutta:
  - Voit ohjelmoida kupin tilavuuden uudelleen pitämällä kahvinvalmistuspainiketta painettuna, kunnes haluttu määrä on saavutettu, ja vapauttamalla painikkeen sen jälkeen.
  - Jos koneesi on yhdistetty, voit myös säätää kupin tilavuutta **Nespresso** Smart App:istä Coffee volume & temperature -osiosta.

Huoltopainike palaa tasaisena oranssina.

- Suorita kalkinpoisto seuraamalla ohjeita kohdassa "Kalkinpoisto".
- Suosittelemme käyttämään **Nespresso**-kalkinpoistosarjaa, jotta vältät vahingot koneellesi. Jos sinulla on lisäkysymyksiä kalkinpoistosta, ota yhteyttä **Nespresso**-asiakaspalveluun.

Huoltopainike hehkuu oranssina.

- Olet siirtynyt huoltotilaan, joka on suunniteltu helpottamaan koneen ylläpitoa.
- Tässä tilassa jokainen väri/piktogrammi yhdistelmä viittaa tiettyyn toimintaan:
  - Kahvinvalmistuspainike tasainen sininen: Puhdistus
  - Kahvinvalmistuspainike tasainen keltainen: Putkien tyhjennys
  - Kahvinvalmistuspainike tasainen oranssi: Kalkinpoisto
  - Kahvinvalmistuspainike ja Kahvireseptit -painike tasainen valkoinen: Koneen asetusten palautus tehdasasetuksiin (vain mukautusparametrit)
  - Kahvinvalmistuspainike tasainen valkoinen ja WiFi-valo päällä: Yhteysmoduulin päälle/pois kytkentä

- Tämän tilan käynnistämiseksi tai poistumiseksi pidä huoltopainiketta painettuna vähintään 3 sekunnin ajan (käynnistys: kunnes kahvinvalmistuspainike muuttuu siniseksi, poistuminen: kunnes kahvinvalmistuspainike muuttuu valkoiseksi).
- Kunkin huoltotoiminnon käynnistämiseksi paina kahvinvalmistuspainiketta kerran ja varmista, että sen väri vastaa haluttua toimintoa. Painike vilkkuu, kunnes toiminto on valmis.
- Kaikkia näitä huoltotoimenpiteitä voidaan ohjata helposti **Nespresso** Smart App:in kautta, kun laitteesi on yhdistetty.

Kahvinvalmistuspainike vilkkuu sinisenä, oranssina tai keltaisena.

- Koneesi suorittaa parhaillaan huoltotoimenpidettä.
- Älä käytä laitetta ennen kuin toimenpide on valmis.
  - Kahvinvalmistuspainike tasainen sininen: Puhdistus
  - Kahvinvalmistuspainike tasainen keltainen: Putkien tyhjennys
  - Kahvinvalmistuspainike tasainen oranssi: Kalkinpoisto

Kahvinvalmistuspainike vilkkuu 5 kertaa oranssina, kun yritän käynnistää huoltotoimenpiteen (puhdistus, kalkinpoisto tai putkien tyhjennys), eikä kone käynnistä toimenpidettä.

- Avaa ja sulje laitteen vipu tarkistaaksesi, ettei kapselia ole asetettuna, ennen kuin painat kahvinvalmistuspainiketta uudelleen.

Kahvinvalmistuspainike vilkkuu kerran oranssina, kun yritän käynnistää huoltotoimenpiteen (puhdistus, kalkinpoisto tai putkien tyhjennys), eikä kone käynnistä toimenpidettä.

- Täytä vesisäiliö raikkaalla juomavedellä ja varmista, että se on kunnolla asetettuna laitteeseen ja paina kahvinvalmistuspainiketta uudelleen käynnistääksesi huoltotoimenpiteen.
- Tärkeää: Suorita kalkinpoisto määritellyillä vesimäärillä, jotta tukoksia ei pääse syntymään.

Kun käynnistin koneeni, WiFi-LED palaa.

- Koneesi voidaan yhdistää **Nespresso** Smart App:iin, jotta saat täyden Vertuo-kokemuksen.
- **Nespresso** Smart App:in avulla voit:
  - Mukauttaa kahvin määrän ja lämpötilan
  - Yksinkertaistaa laitteen huoltoa
  - Löytää laajan valikoiman kahvireseptejä
- WiFi-LED vilkkuu, kun konetta ei ole vielä yhdistetty **Nespresso** Smart App:iin tai yhteys on katkennut.
- Voit yhdistää koneen helposti skannaamalla QR-koodin laitteen tippiritilästä tai yhdistää manuaalisesti avaamalla, päivittämällä tai lataamalla **Nespresso** Smart App:in.
- Jos et yhdistä konetta, WiFi-LED vilkkuu aina, kun käynnistät laitteen.
- Jos laite ei tue yhteyttä **Nespresso** Smart App:iin, seuraa ohjeita kohdasta ”**Ota käyttöön / poista käytöstä yhteysmoduuli**”.

Kun käynnistin koneeni, WiFi-LED ei syttynyt.

- Yhteysmoduuli on poistettu käytöstä.
- Jos haluat yhdistää koneen **Nespresso** Smart App:iin ja hyödyntää koko Vertuo-kokemuksen, seuraa ohjeita kohdasta ”**Ota käyttöön / poista käytöstä yhteysmoduuli**”.

Kun käynnistin koneeni, WiFi-LED palaa valkoisena.

- Koneesi on yhdistetty **Nespresso** Smart App:iin, jotta saat täyden Vertuo-kokemuksen.
- **Nespresso** Smart App:in avulla voit:
  - Mukauttaa kahvin määrän ja lämpötilan
  - Yksinkertaistaa laitteen huoltoa
  - Löytää laajan valikoiman kahvireseptejä

Kuinka voin suorittaa täydellisen tehdasasetusten palautuksen?

- Tämä toimenpide ohjelmoi koneesi uudelleen tehdasasetuksiin, poistaa kaikki mukautetut asetuksesi ja katkaisee yhteyden koneen ja **Nespresso** Smart App:in välillä.
- Paina samanaikaisesti Huoltopainiketta ja Kahvinvalmistuspainiketta vähintään 10 sekunnin ajan.
- Jos haluat poistaa vain mukautusasetukset, seuraa huoltotilassa saatavilla olevaa kevyempää palautusohjetta.

Kahvinvalmistuspainikkeeni vilkkuu punaisena (2 nopeaa vilkkua, sitten 1 pitkä tauko, toistuu jatkuvasti).	• Kone ilmoittaa virheestä. – Odota muutama sekunti ennen kuin käytät konetta uudelleen. – Irrota kone pistorasiasta, odota muutama sekunti ja kytke se takaisin. – Jos ongelma jatkuu, ota yhteyttä **Nespresso**-asiakaspalveluun.
Kahvinvalmistuspainikkeeni vilkkui nopeasti punaisena; Kahvireseptit -painike ja WiFi-LED vilkkuivat nopeasti valkoisena ja kone sammui.	• Kone sammuu virheen jälkeen tai jäähdyttyään.
Kahvipainike vilkkuu oranssina (2 nopeaa vilkkua, sitten 1 pitkä tauko, vain kerran).	• Kone tekee hätäseisauksen virheellisen käytön seurauksena (esimerkiksi jos avasit vivun kahvinvalmistuksen aikana). Vaurioiden välttämiseksi konetta ei saa avata kahvin valmistuksen aikana.
Kahvinvalmistuspainike vilkkuu punaista 2 sekunnin ajan.	• Kone viilenee seurauksena ylikuumenemisesta. Pidä kone kytkettynä pistokkeeseen jaodota noin 10 minuuttia ennen koneen käyttöä.
Kahvinvalmistuspainike näyttää violettia valoa.	• Koneesi on huoltotilassa. Ota yhteys **Nespresso** asiakaspalveluun.

TEKNISET TIEDOT

Teho	**CH:** 230 V, 50/60 Hz, 1020 W **EU/AU/ME/KR/ZA:** 220-240 V, 50/60 Hz, 940-1100 W **BR3:** 220 V, 60 Hz, 940 W **MX, BR:** 127 V, 60 Hz, 1130 W **CL:** 220 V, 50/60 Hz, 940 W **CN:** 220 V, 50 Hz, 940 W **JP:** 100 V, 50/60 Hz, 990 W **TW:** 110 V, 60 Hz, 1130 W
Taajuus	Bluetooth (LE) 2,402-2,480 GHz Wi-Fi 2,412-2,480 GHz • BR3/MX/TW: 2,412 - 2,480 GHz • CN: 2,400 - 2,4835 GHz • JP: 2,412 - 2,484 GHz
RF ulostulon teho (EIRP)	Bluetooth 7,82 dBm max (EIRP) ja Wi-Fi <20 dBm (EIRP)
Lepotila	0,099 W/h
POIS tila	2 minuutin käyttämättömyyden jälkeen
Lämmitysaika	3 sekuntia
Siirrettävä kupinpidike	3 sijaintia
Kaapelin pituus	**MX:** 100 cm (+/- 2 cm) / 39,3 in (+/- 0,8 in) **Muut**: 80 cm (+/- 2 cm) / 31 in (+/- 0,8 in)
Koneen paino	4 kg / 8,8 lbs
Vesitankin kapasiteetti	1,4 L / 47,3 fl oz
Mittasuhteet (L x S x K)	12 x 49,4 x 25,7 cm / 4,7 x 19,45 x 10,12 in
Kapselikorin kapasiteetti	18 espresso- tai 13 mukikapselia

KONEKOODIT

Nespresso	MC1, MD1
Breville	BNV620/BNV650
Delonghi	ENV200
Krups	XN940, XN941
Sage	SNV620, SNV650

FR

SÉCURITÉ

DÉCOUVRIR LA MACHINE

PREMIÈRE UTILISATION

PERSONNALISER MES INSTANTS CAFÉ

ENTRETIEN

PARAMÉTRAGE MACHINE

COMPRENDRE LES VOYANTS LUMINEUX

ERREUR

CARACTÉRISTIQUES TECHNIQUES

SÉCURITÉ

ATTENTION : Avant la première utilisation, lisez attentivement la **notice de sécurité** afin d'éviter tout risque de blessure
Lisez tout d'abord les consignes de sécurité pour éviter les risques de décharge électrique mortelle et d'incendie. Veuillez vérifier la continuité électrique de la terre lors du branchement de la machine sur la prise secteur.

Après avoir déballé la machine, retirez le film plastique qui l'entoure.

COLLECTE ET PROTECTION DE L'ENVIRONNEMENT

Cette machine est conforme à la directive européenne 2012/19/CE. Les éléments d'emballage et la machine contiennent des matériaux recyclables. Votre machine a été conçue à partir de matériaux de valeur pouvant être récupérés ou recyclés. Le tri des déchets restants en différentes catégories facilite le recyclage de ces matières premières. Déposez votre machine dans un point de collecte. Renseignez-vous auprès de vos autorités locales sur les modes de collecte.

DÉCOUVRIR LA MACHINE

PRÉSENTATION DE LA MACHINE

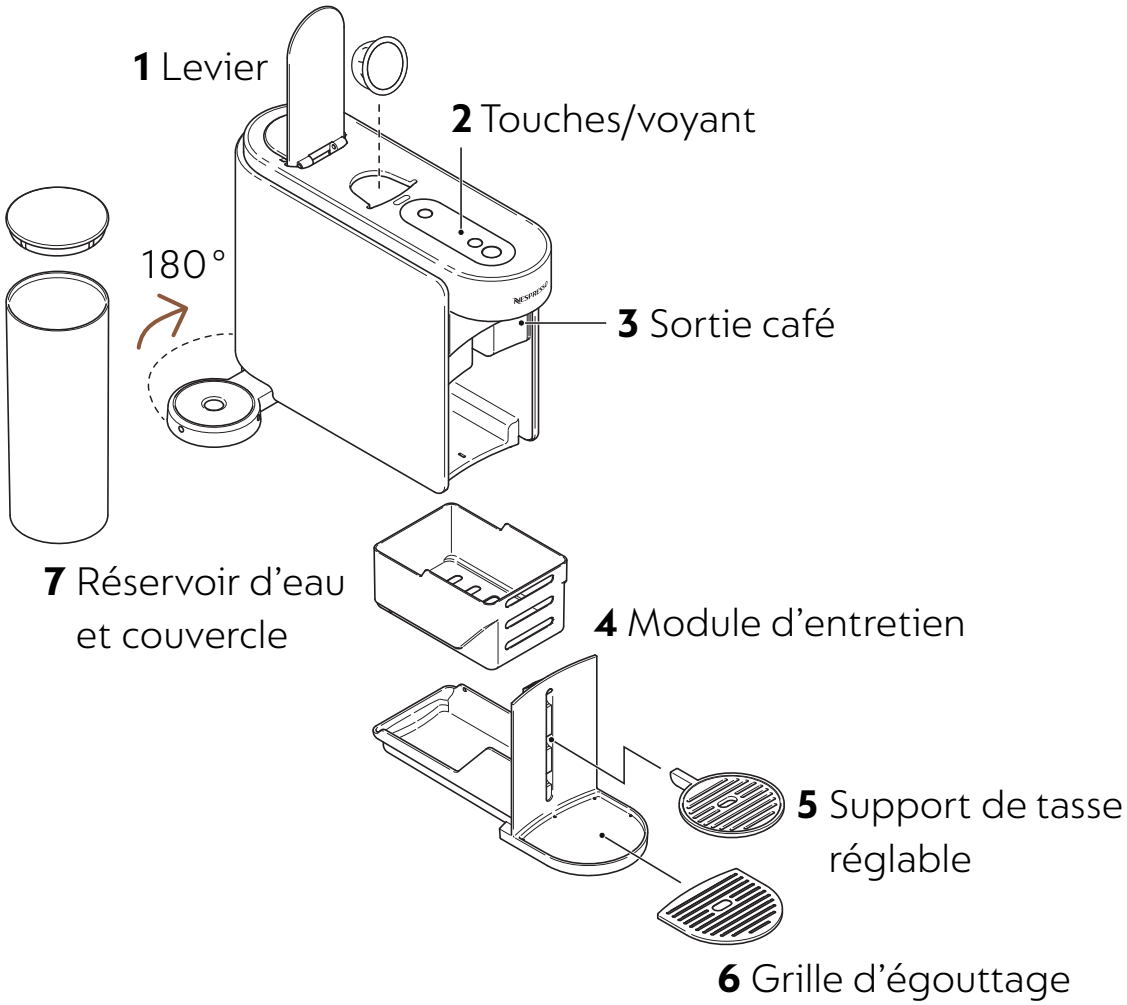

Ne mettez pas les pièces amovibles dans le lave-vaisselle.

TOUCHES/VOYANT

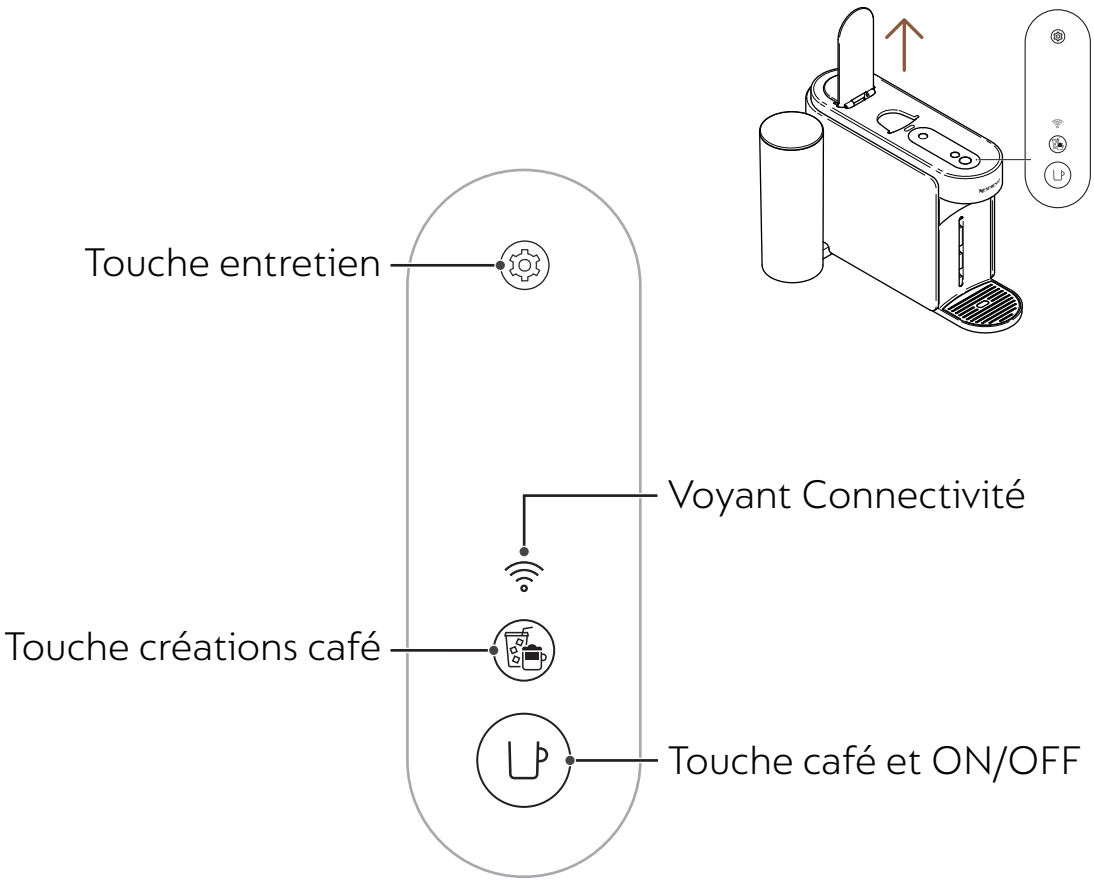

CONTENU DE L'EMBALLAGE

1 Machine à café Vertuo Up
2 Assortiment de capsules **Nespresso** (12 capsules)
3 Guide de démarrage rapide
4 Consignes de sécurité et garantie
5 Autocollant Connectivité
6 Autocollant Rinçage

Déballage : Il est possible qu'un peu de poussière soit présente sur la surface de la machine en raison des matériaux recyclés utilisés dans l'emballage. Cela n'est pas dangereux, il vous suffit de l'essuyer avec un chiffon doux.

OUVERTURE/FERMETURE

OUVERTURE
Relevez le levier

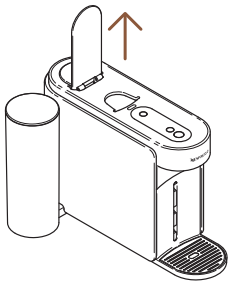

FERMETURE
Abaissez le levier

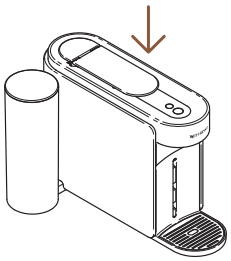

Le fait de relever ou d'abaisser le levier n'allume pas la machine. Vous ne pouvez pas préparer un café si vous n'abaissez pas correctement le levier. Pour une utilisation correcte de votre machine, nous vous recommandons de relever le levier une fois la préparation terminée (le voyant de la touche café doit être blanc fixe). Il convient de relever le levier pour retirer les capsules après la préparation.

RETRAIT ET NETTOYAGE DU MODULE D'ENTRETIEN

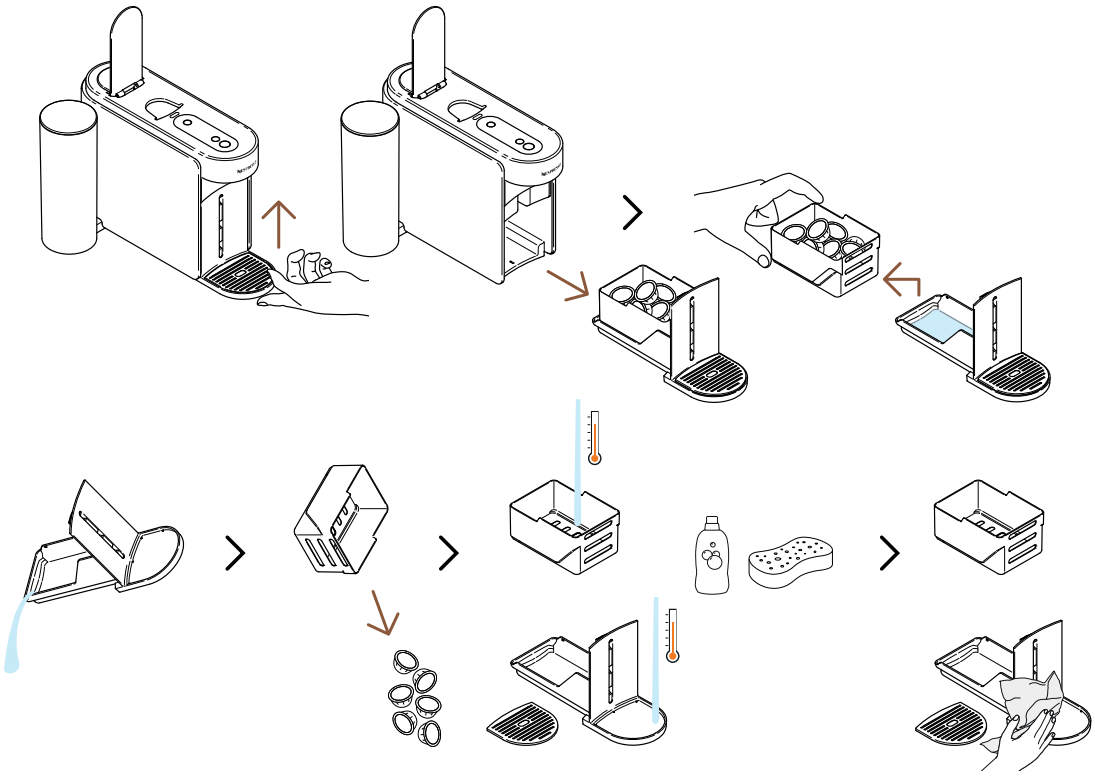

Pour retirer le module d'entretien, relevez-le doucement. Séparez délicatement le bac à capsules usagées du reste, recyclez les capsules et jetez l'eau/les résidus de café. Lavez les éléments à l'eau chaude et avec un détergent doux et sans odeur, puis faites-les sécher, assemblez-les délicatement et replacez-les dans la machine.

MODE D'ENTRETIEN EN BOUCLE

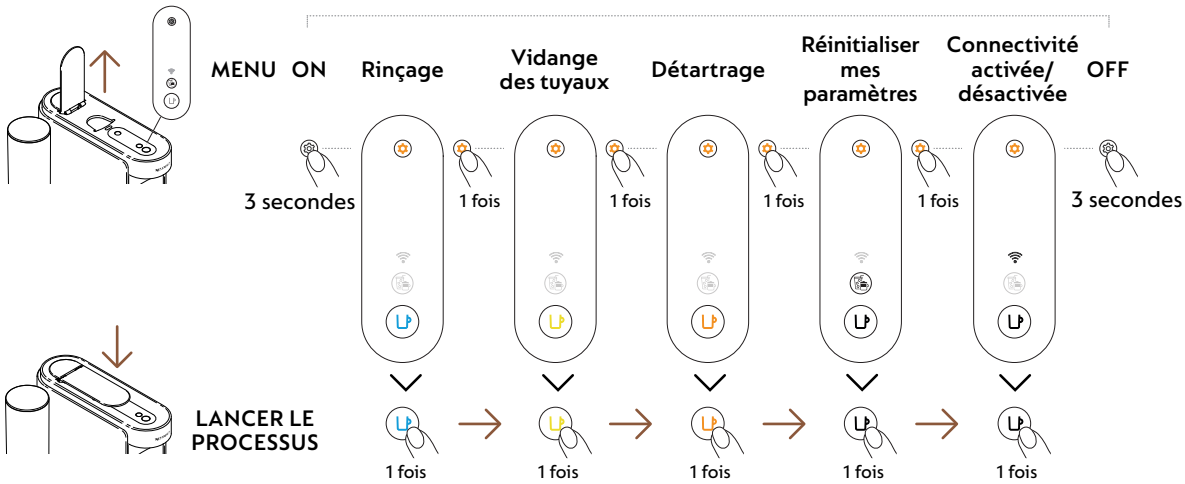

PREMIÈRE UTILISATION

MARCHE/ARRÊT

ON

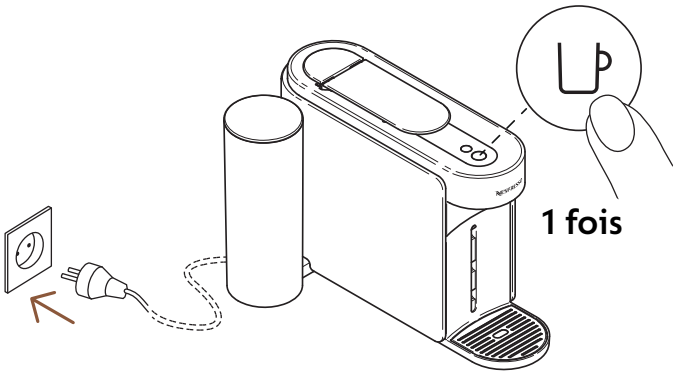

Une fois la machine branchée, allumez-la en appuyant une fois sur la touche café.

La touche café clignote pendant 3 secondes lorsque la machine est en phase de préchauffage. Lorsque le voyant devient fixe, la machine est opérationnelle.

OFF

Arrêt automatique

2 minutes

Arrêt manuel

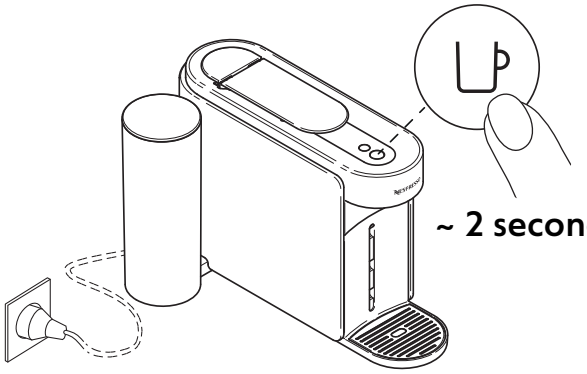

~ 2 secondes

Dans un souci d'économie d'énergie, la machine s'éteint automatiquement au bout de ~ 2 minutes de non-utilisation.

Pour éteindre la machine manuellement à tout moment (lorsqu'elle n'est pas en cours de fonctionnement), appuyez sur la touche pendant ~ 2 secondes. La machine est hors tension une fois que l'ensemble des touches et des voyants s'éteignent.

Si vous avez appairé votre machine, veuillez noter qu'il est possible qu'une dernière série de données soit envoyée à l'application **Nespresso** Smart une fois votre machine éteinte. Cela peut prendre quelques secondes.

CONNEXION DE VOTRE MACHINE

POURQUOI DEVEZ-VOUS APPAIRER VOTRE MACHINE ?

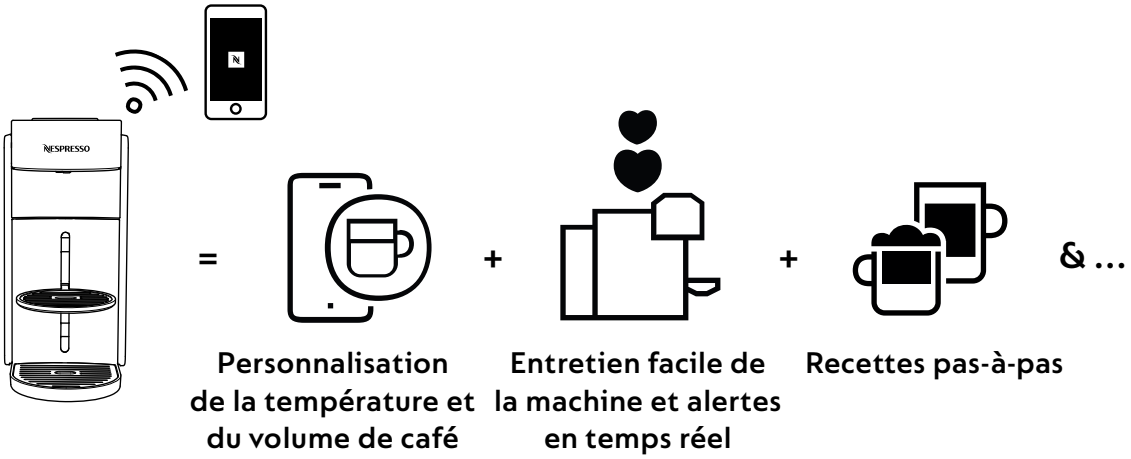

- **Personnalisation de la température et du volume de café :** Ajustez la longueur de tasse et personnalisez la température de votre café, grâce au contrôle exclusif de la température disponible uniquement sur l'application.
- **Entretien facile de la machine et alertes en temps réel :** Découvrez la simplicité du nettoyage et du détartrage directement sur l'application. Profitez des avantages de la mise à niveau de votre machine afin de bénéficier des toutes dernières fonctionnalités et d'une expérience fluide.
- **Recettes pas-à-pas :** Découvrez des recettes café, des classiques aux créations les plus tendance.

COMMENT CONNECTER VOTRE MACHINE ?

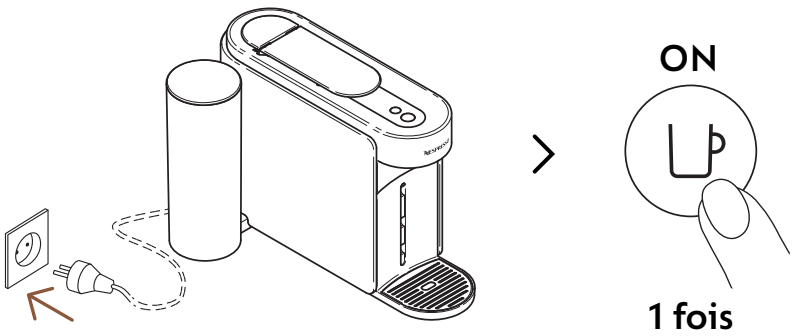

1 Pour connecter votre machine, branchez-la, puis allumez-la en appuyant une fois sur la touche café.

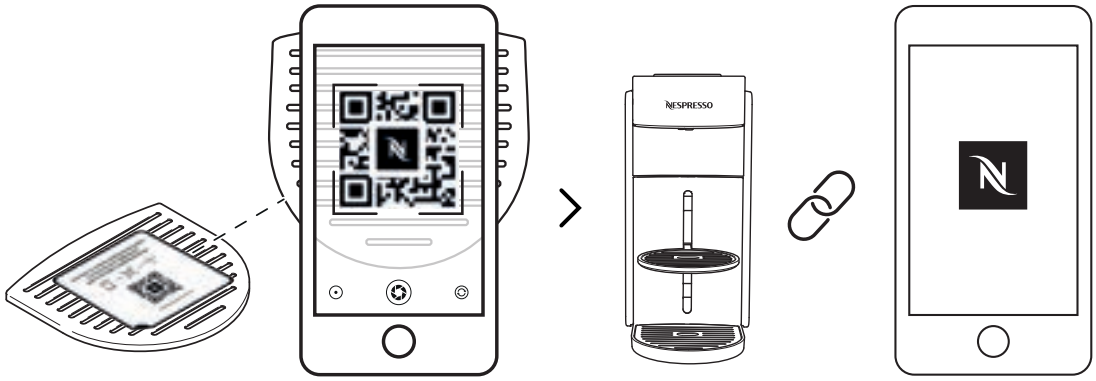

2 Scannez le code QR figurant sur la grille d'égouttage de votre machine ou ouvrez l'application **Nespresso** Smart pour appairer votre machine.

- Si vous avez déjà téléchargé l'application **Nespresso** Smart, elle s'ouvrira. Si vous n'avez pas l'application **Nespresso** Smart, vous pouvez la télécharger.
- Si vous ne connectez pas votre machine, le voyant Connectivité clignotera chaque fois que vous l'allumerez.
- Si vous souhaitez désactiver le module de connectivité ou si votre pays ne prend pas en charge la connexion avec l'application **Nespresso** Smart, veuillez vous reporter à la section suivante « **Désactiver/Réactiver le module de connectivité** ».

DÉSACTIVER/RÉACTIVER LE MODULE DE CONNECTIVITÉ

La machine est dotée d'un module de connectivité activé par défaut. Il permet d'accéder à des fonctionnalités supplémentaires qui optimisent votre expérience café.
Pour désactiver le module de connectivité, suivez les étapes ci-dessous :

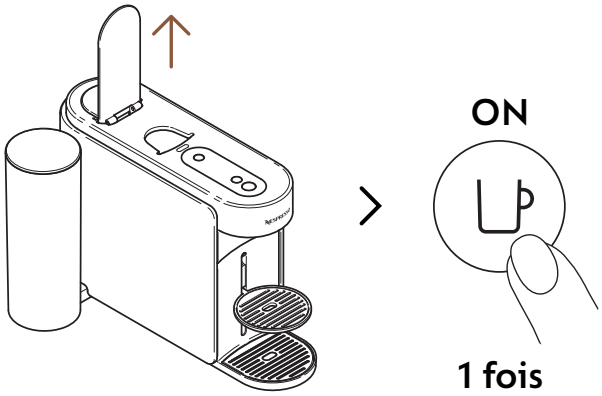

1 Relevez le levier et allumez la machine en appuyant une fois sur la touche café.

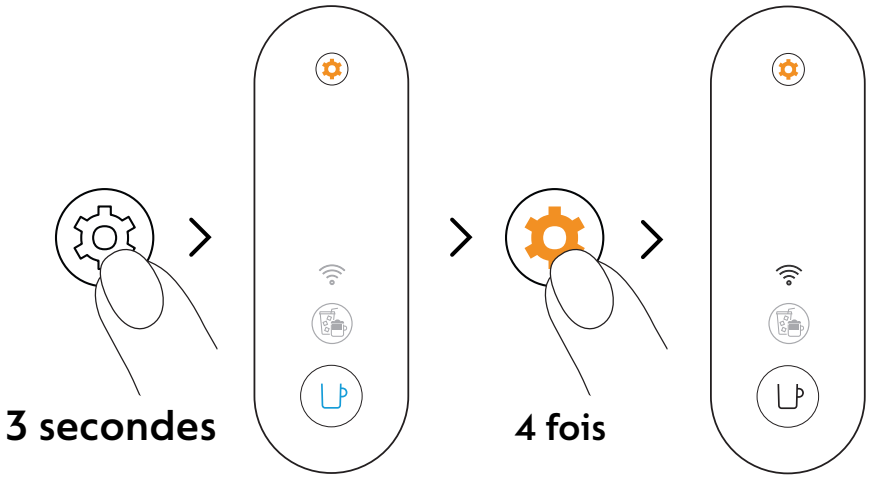

2 Appuyez sur la touche entretien pendant au moins 3 secondes. Une fois que le voyant de la touche café est bleu fixe, relâchez la touche entretien et appuyez encore quatre fois sur cette touche. Le voyant de la touche café et le voyant Connectivité doivent être blanc fixe.

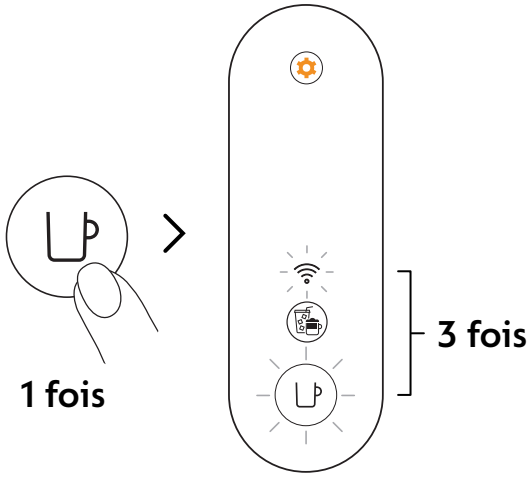

3 Appuyez une fois sur la touche café pour confirmer. Lorsque le voyant de la touche café et le voyant Connectivité clignotent 3 fois, le module de connectivité est désactivé. Une fois l'opération terminée, la machine s'éteint.

Si vous souhaitez réactiver le module de connectivité, vous pouvez suivre les mêmes étapes.

PREMIER RINÇAGE/NETTOYAGE

Avant d'utiliser votre machine pour la première fois, nous vous recommandons de la nettoyer. Une fois votre machine connectée, vous pouvez suivre aisément toutes les procédures sur l'application **Nespresso** Smart.

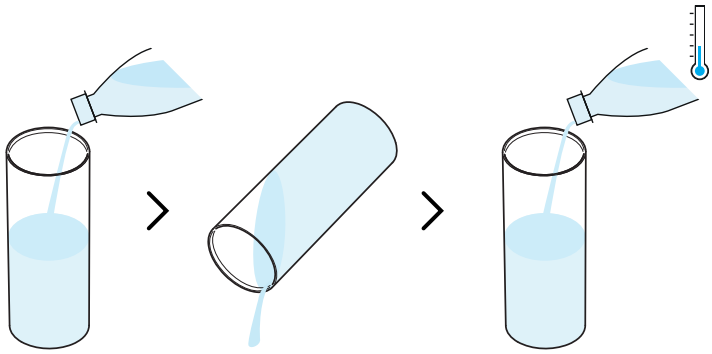

1 Rincez le réservoir d'eau avant de le remplir d'eau douce et potable uniquement (0,5 l).

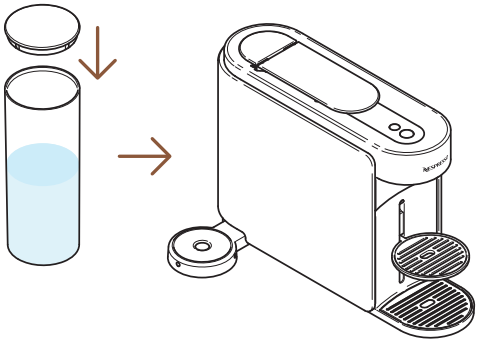

2 Fermez le réservoir d'eau avec le couvercle et replacez-le sur la machine.

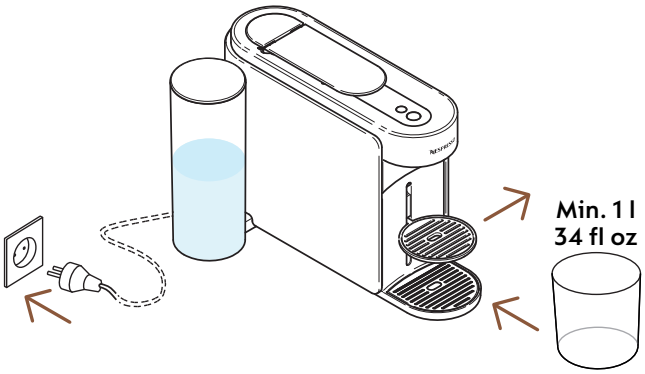

3 Branchez la machine, retirez le support de tasse et placez un récipient vide (d'au moins 1 l) sous la sortie café.

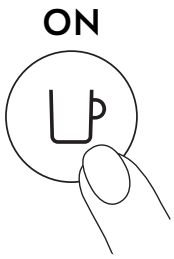

4 Allumez la machine en appuyant une fois sur la touche café.

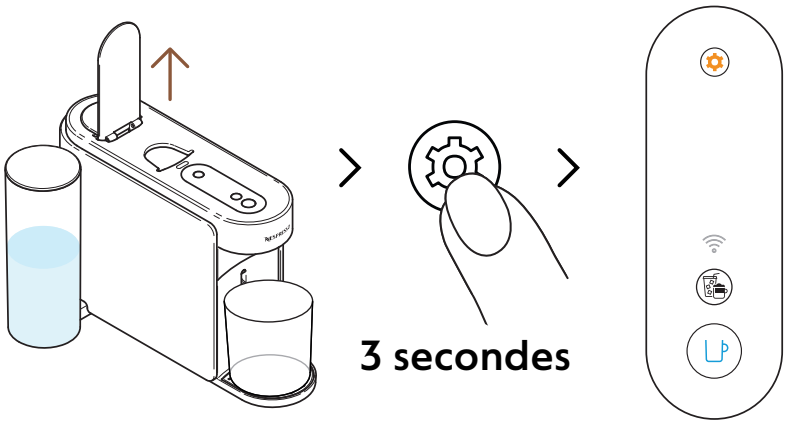

5 Relevez le levier de la machine. Appuyez sur la touche entretien pendant au moins 3 secondes. Relâchez-la lorsque le voyant de la touche café est **bleu** fixe.

Pour quitter le mode entretien avant de lancer une procédure, appuyez de nouveau sur la touche entretien pendant au moins 3 secondes.

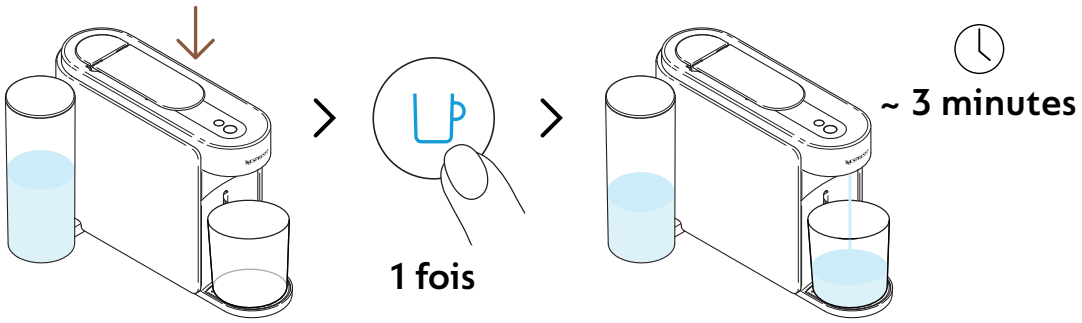

6 Abaissez le levier et appuyez une fois sur la touche café bleue pour lancer le premier rinçage.

La machine lance le rinçage ; cette opération peut durer jusqu'à 3 minutes.

Pendant le rinçage, de l'eau peut s'accumuler dans le module d'entretien.

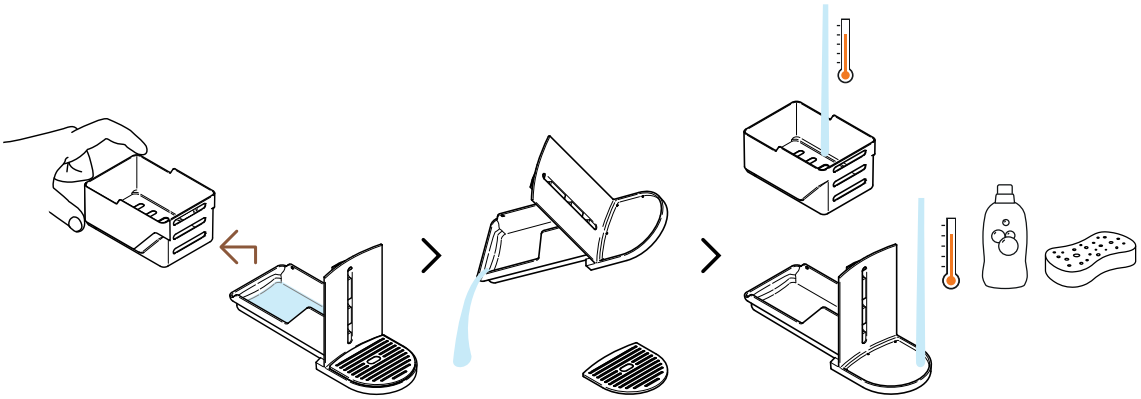

7 Séparez le bac à capsules du reste et jetez l'eau. Lavez le module d'entretien avec de l'eau chaude et du détergent doux et sans odeur.

ATTENTION : Ne nettoyez jamais votre machine avec des solvants ou produits nettoyants puissants ou abrasifs. Ne placez pas la machine au lave-vaisselle. Ne plongez jamais la machine, entièrement ou en partie, dans l'eau.

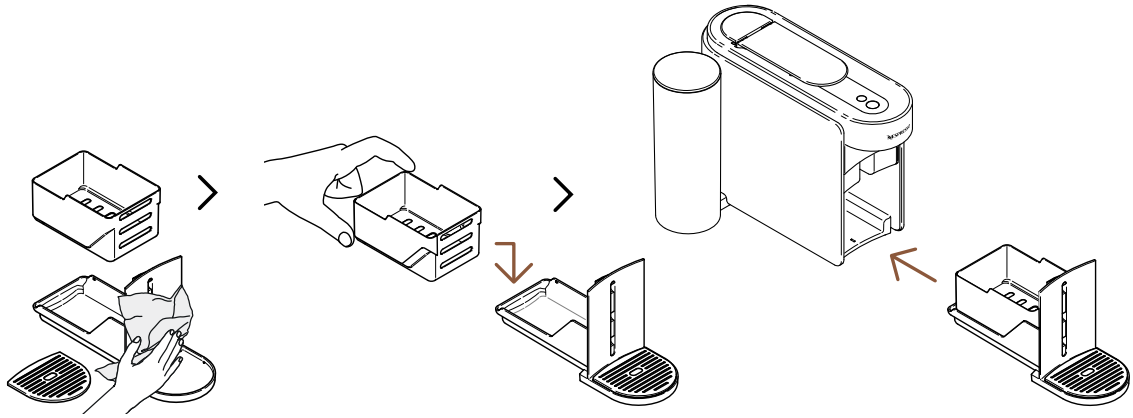

8 Séchez le module d'entretien avec un chiffon propre et doux, et remettez-le en place sur la machine.

Une fois l'opération terminée (le voyant de la touche café doit être blanc fixe), la machine redevient opérationnelle.

ATTENTION : Utilisez toujours des chiffons doux pour nettoyer la machine.

LE SYSTÈME VERTUO

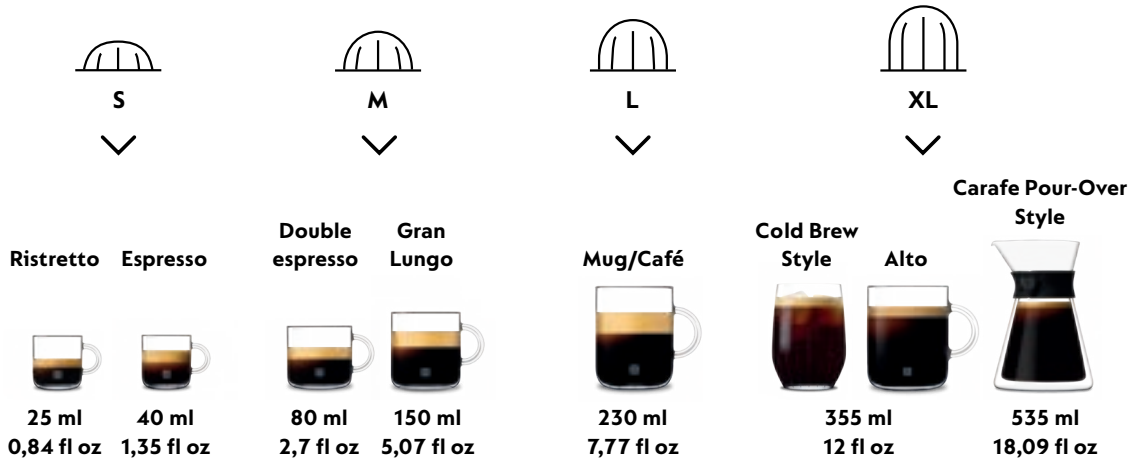

Découvrez notre gamme complète d'accessoires sur **www.nespresso.com**

PRÉPARATION D'UN CAFÉ VERTUO

Vertuo : Des expériences café incomparables. Découvrez tout un univers de styles de café, sur simple pression d'une touche, en dégustant les 12 cafés bestsellers disponibles avec votre machine.

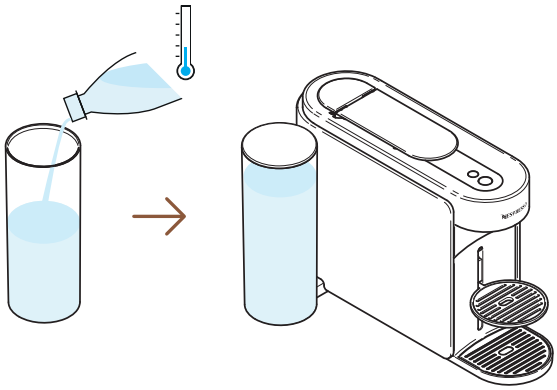

1 Remplissez le réservoir avec de l'eau douce et potable, fermez-le avec le couvercle, puis replacez-le sur sa base.

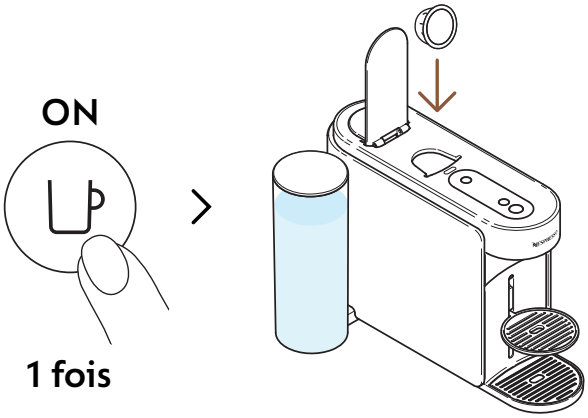

2 Allumez la machine en appuyant une fois sur la touche café. Relevez le levier de la machine et insérez une capsule Vertuo.

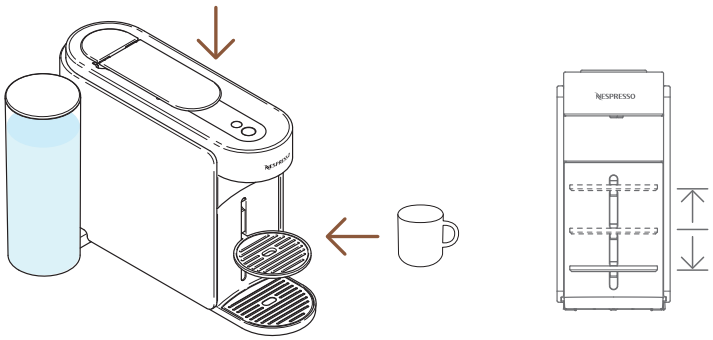

3 Abaissez le levier de la machine et placez une tasse.

Pour éviter tout débordement, adaptez la taille de la tasse en fonction du volume de la capsule choisie (préprogrammée ou personnalisée). Il est possible de régler le support de tasse en fonction de votre taille de tasse.

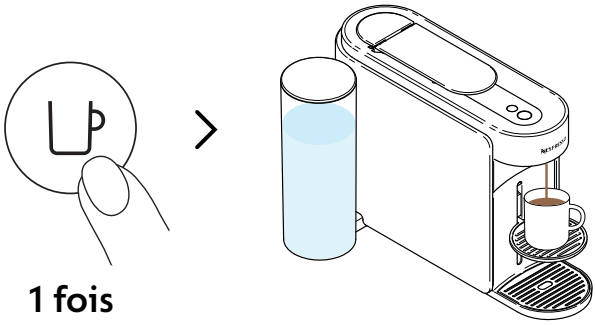

4 Lancez la préparation en appuyant une fois sur la touche café.

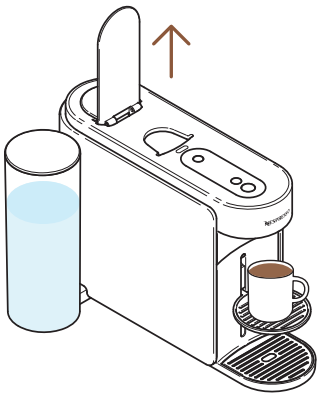

5 Lorsque le café cesse de couler, relevez le levier de la machine pour éjecter la capsule et savourez votre café.

Vous pouvez arrêter la préparation du café à tout moment en appuyant une fois sur la touche café. Pour une utilisation correcte de votre machine, nous vous recommandons de relever le levier une fois la préparation terminée (le voyant de la touche café doit être blanc fixe). Il convient de relever le levier pour retirer les capsules après la préparation. Il est possible qu'il reste du café/de l'eau dans le module d'entretien. Videz le bac à capsules si nécessaire, et jetez l'eau/les résidus de café.

PERSONNALISER MES INSTANTS CAFÉ

MODE CRÉATIONS CAFÉ

Préparez en toute simplicité votre café concentré, à température ajustée pour toutes vos recettes glacées et à base de lait.

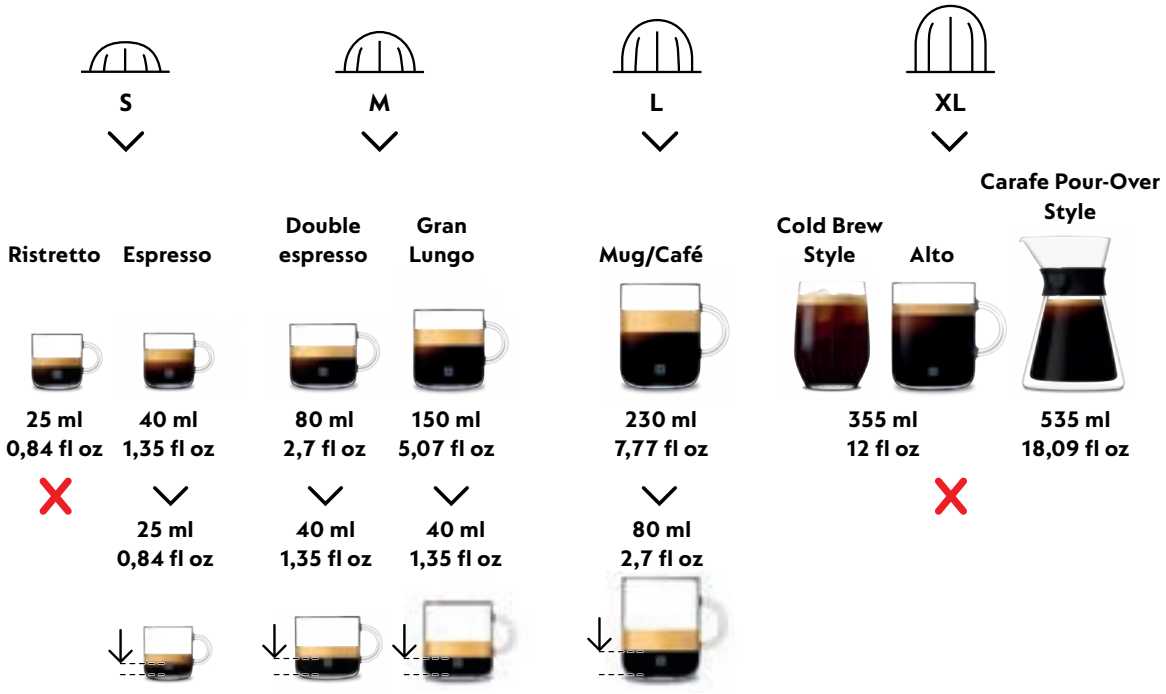

Pour profiter pleinement de ses avantages, nous vous recommandons de préparer les cafés de notre gamme Coffee+ uniquement avec les longueurs de tasse officielles. Pour obtenir le meilleur café en tasse, nous vous déconseillons de préparer nos cafés Ristretto, XL (Alto Ambrato, Alto Onice), Cold Brew Style et Carafe Pour Over Style dans ce mode.

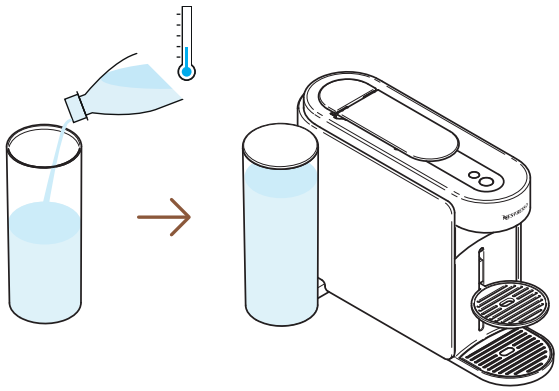

1 Remplissez le réservoir avec de l'eau douce et potable, fermez-le avec le couvercle, puis replacez-le sur sa base.

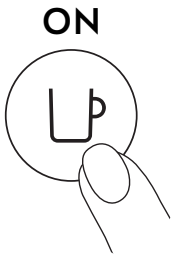

2 Allumez la machine en appuyant une fois sur la touche café.

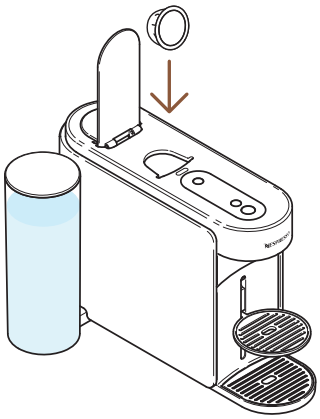

3 Relevez le levier de la machine et insérez une capsule Vertuo compatible avec cette fonctionnalité.

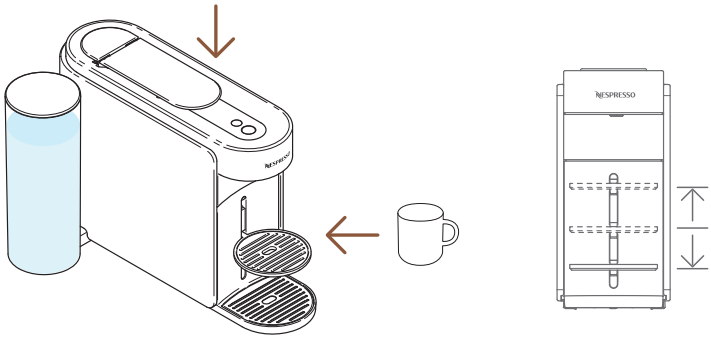

4 Abaissez le levier de la machine et placez une tasse.

Pour éviter tout débordement, adaptez la taille de la tasse en fonction du volume de la capsule choisie (préprogrammée ou personnalisée). Il est possible de régler le support de tasse en fonction de votre taille de tasse.

---

1 fois

5 Pour lancer la préparation de ce café concentré, appuyez une fois sur la touche créations café.

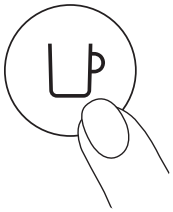

1 fois

6 Lancez la préparation en appuyant une fois sur la touche café.

La touche créations café est désactivée si la capsule ne peut pas être extraite dans ce mode. Votre machine prépare ainsi le café à la longueur de tasse préprogrammée.

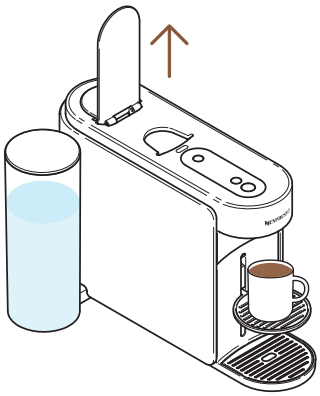

7 Lorsque le café cesse de couler, relevez le levier de la machine pour éjecter la capsule.

Vous pouvez arrêter la préparation du café à tout moment en appuyant une fois sur la touche café.
Pour une utilisation correcte de votre machine, nous vous recommandons de relever le levier une fois la préparation terminée (le voyant de la touche café doit être blanc fixe). Il convient de relever le levier pour retirer les capsules après la préparation.

---

8 Cette fonctionnalité vous permet de préparer un café concentré à température ajustée, première étape de toutes vos recettes glacées et à base de lait.

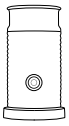

Découvrez comment mettre à niveau votre machine avec notre gamme Aeroccino sur **www.nespresso.com**

PERSONNALISATION DE LA TEMPÉRATURE ET DU VOLUME DE CAFÉ (APPLICATION NESPRESSO SMART)

Grâce à l'application **Nespresso** Smart, vous pourrez personnaliser 2 paramètres principaux de préparation du café : la température et la longueur de tasse.

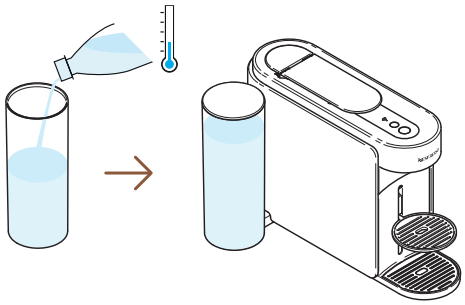

1 Une fois la machine appairée, remplissez le réservoir d'eau avec de l'eau douce et potable, fermez-le avec le couvercle, puis replacez-le sur sa base.

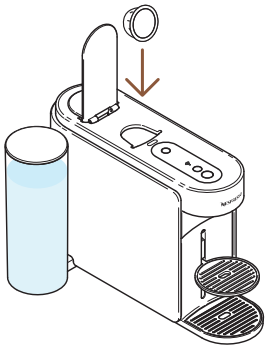

2 Relevez le levier de la machine et insérez une capsule Vertuo.

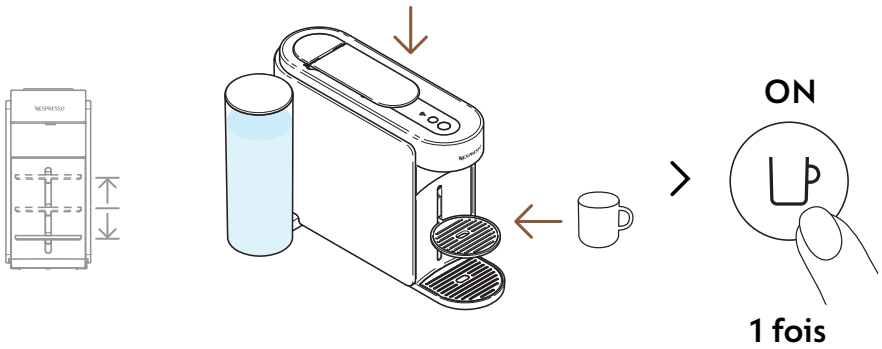

3 Abaissez le levier de la machine, placez une tasse et allumez la machine en appuyant une fois sur la touche café.

Pour éviter tout débordement, adaptez la taille de tasse à la taille recommandée pour la capsule choisie (préprogrammée ou personnalisée). Il est possible de régler le support de tasse en fonction de votre taille de tasse.

> « Température et volume de café »

4 Ouvrez l'application **Nespresso** Smart (dans les 2 minutes suivant la mise sous tension de votre machine) et cliquez sur « **Température et volume de café** ».

---

5 Personnalisez la température et/ou le volume selon vos goûts et enregistrez cette configuration.

Les paramètres mis à jour sont configurés sur la machine en fonction de la taille de tasse. Lorsque l'utilisateur programme un réglage spécifique, la préparation de la boisson s'arrête automatiquement lorsque la taille de tasse sélectionnée est atteinte. Pour revenir aux paramètres par défaut, reportez-vous à la section « **Réglages** » sur l'application **Nespresso** Smart ou à la section « **Réinitialiser mes réglages** ».

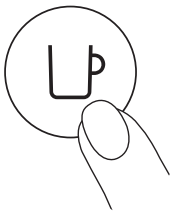

1 fois

6 Lancez la préparation de votre café personnalisé en appuyant une fois sur la touche café.

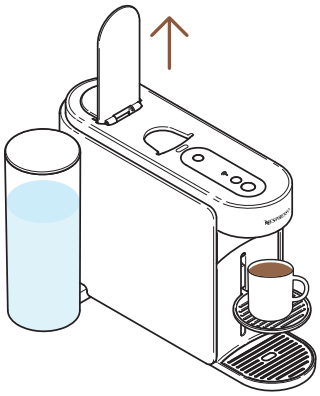

7 Lorsque le café cesse de couler, relevez le levier de la machine pour éjecter la capsule et savourez votre café.

Pour une utilisation correcte de votre machine, nous vous recommandons de relever le levier une fois la préparation terminée (le voyant de la touche café doit être blanc fixe). Il convient de relever le levier pour retirer les capsules après la préparation. Vous pouvez arrêter la préparation du café à tout moment en appuyant une fois sur la touche café.

RÉGLAGE DU VOLUME DE VOS CAFÉS (SUR LA MACHINE)

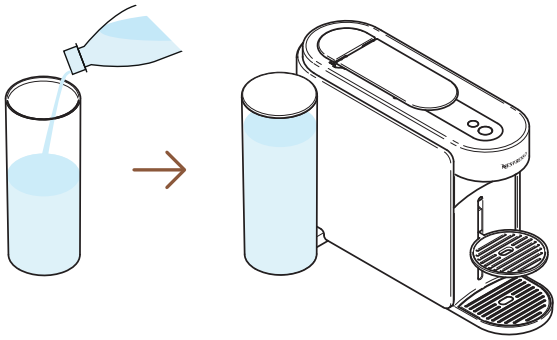

1 Remplissez le réservoir avec de l'eau douce et potable, fermez-le avec le couvercle, puis replacez-le sur sa base.

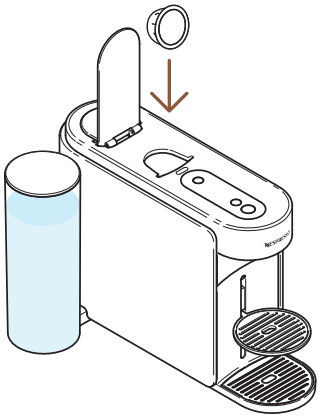

2 Relevez le levier de la machine et insérez une capsule Vertuo.

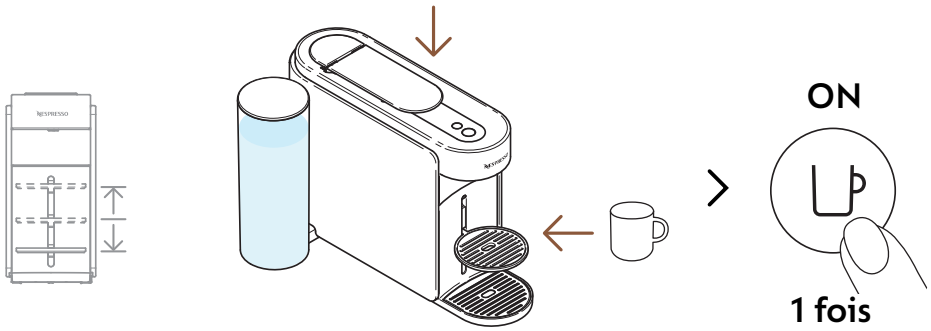

3 Abaissez le levier de la machine, placez une tasse et allumez la machine en appuyant une fois sur la touche café.

Pour éviter tout débordement, adaptez la taille de la tasse en fonction du volume de la capsule choisie (préprogrammée ou personnalisée). Il est possible de régler le support de tasse en fonction de votre taille de tasse.

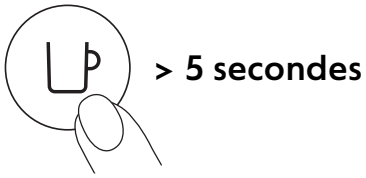

4 Lancez la préparation en appuyant sur la touche café pendant au moins 5 secondes.

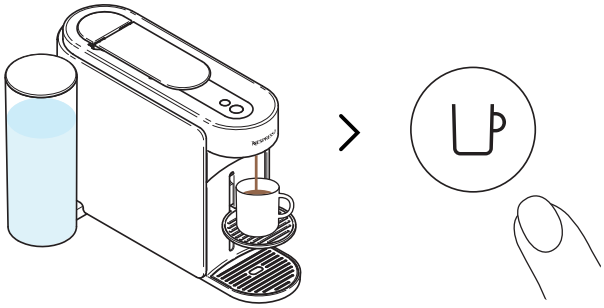

5 Relâchez la touche café une fois le volume souhaité obtenu. Il est possible que quelques gouttes de café continuent de couler pendant quelques secondes.

Pour une utilisation correcte de votre machine, nous vous recommandons de relever le levier une fois la préparation terminée (le voyant de la touche café doit être blanc fixe). Il convient de relever le levier pour retirer les capsules après la préparation.

La programmation dépend de la taille de tasse. Les tailles de tasses varient de 20 ml à 500 ml (à l'exception de la taille pour Carafe Pour-Over Style, qui peut atteindre 1 l). Lorsque l'utilisateur programme un réglage spécifique, la préparation de la boisson s'arrête automatiquement lorsque la taille de tasse sélectionnée est atteinte Pour revenir aux paramètres par défaut, reportez-vous à la section « **Réglages de la machine** ».

ENTRETIEN

RINÇAGE RAPIDE

Vous souhaitez préchauffer votre tasse ou rincer rapidement votre machine après un café aromatisé ? Votre machine Vertuo Up propose une option de rinçage rapide.

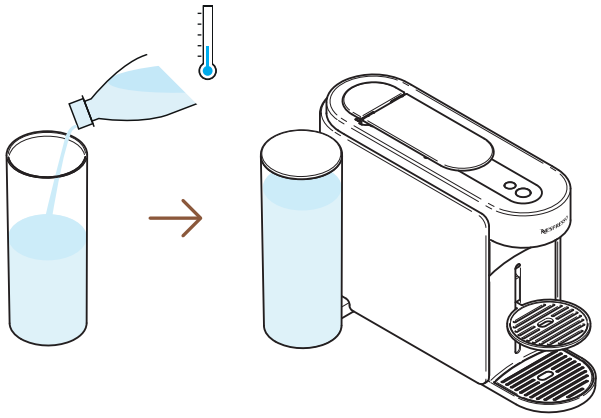

1 Remplissez le réservoir avec de l'eau douce et potable, fermez-le avec le couvercle, puis replacez-le sur sa base.

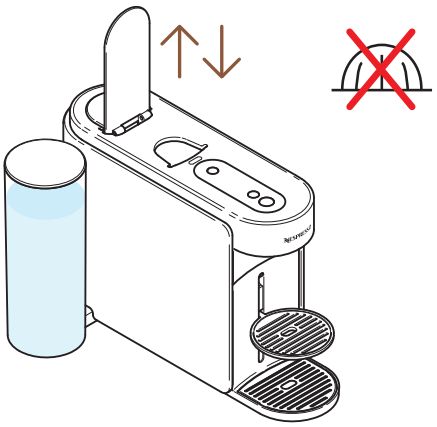

2 Relevez et abaissez le levier de la machine pour éjecter la capsule et n'insérez pas de capsule neuve.

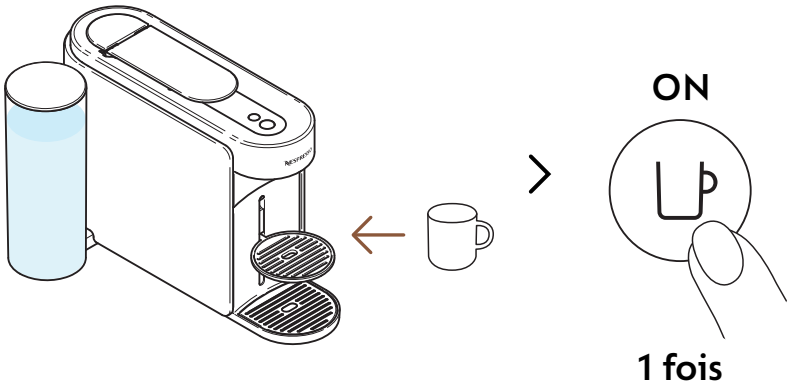

3 Placez une tasse et allumez la machine en appuyant une fois sur la touche café.

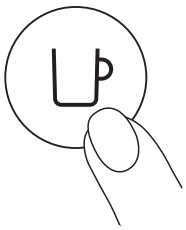

4 Lancez la préparation en appuyant une fois sur la touche café, sans capsule.

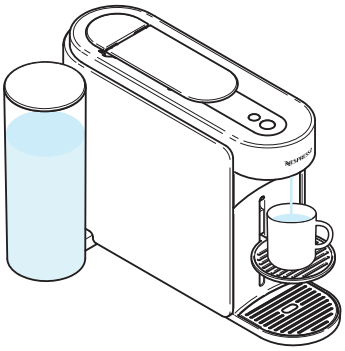

5 La machine prépare alors ~ 40 ml d'eau chaude. Ne buvez pas cette préparation.

Vous pouvez arrêter la préparation à tout moment en appuyant une fois sur la touche café. Pour une utilisation correcte de votre machine, nous vous recommandons de relever le levier une fois la préparation terminée (le voyant de la touche café doit être blanc fixe).

Pendant le processus, de l'eau peut s'accumuler dans le module d'entretien. Videz le module d'entretien lorsque le bac à capsules est plein ou après toute opération d'entretien (nettoyage, détartrage, vidange, etc.).

NETTOYAGE

Nettoyez votre machine une fois par mois, lorsque vous commencez à avoir des résidus de café dans votre tasse ou après une longue période de non-utilisation. Une fois votre machine connectée, vous pouvez facilement effectuer cette opération avec l'application **Nespresso** Smart.

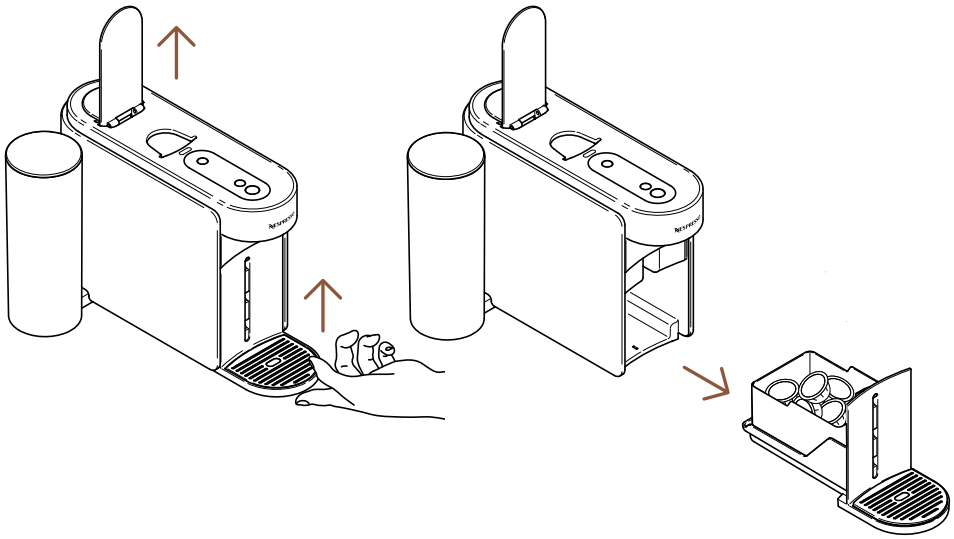

1 Relevez le levier de la machine pour éjecter la capsule et retirer le module d'entretien.

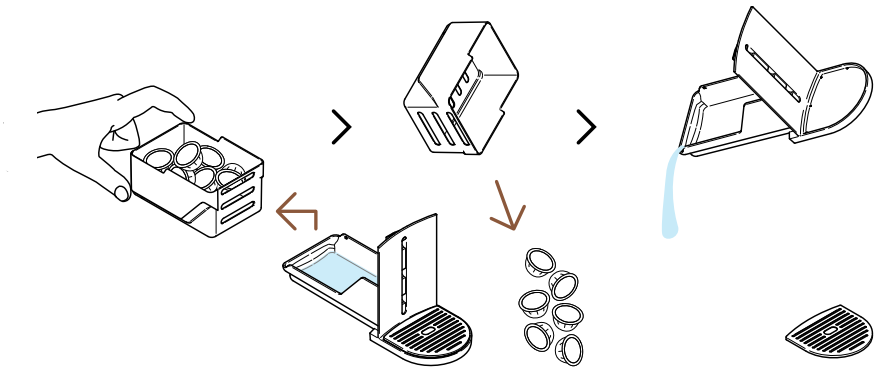

2 Videz le bac à capsules si nécessaire, et jetez l'eau/les résidus de café.

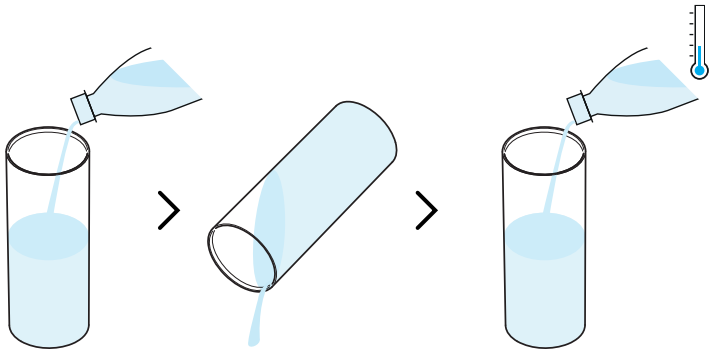

3 Rincez le réservoir d'eau avant de le remplir d'eau douce et potable uniquement (0,5 l).

Assurez-vous que le réservoir d'eau ne soit rempli qu'une seule fois durant la procédure.

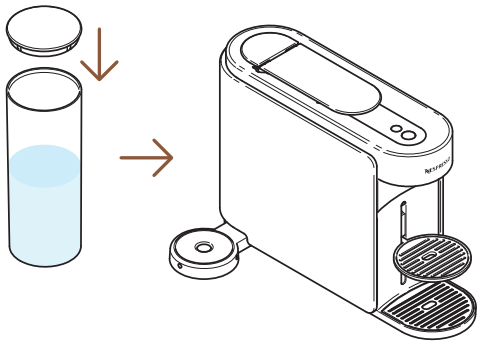

4 Fermez le réservoir d'eau avec le couvercle et replacez-le sur la machine.

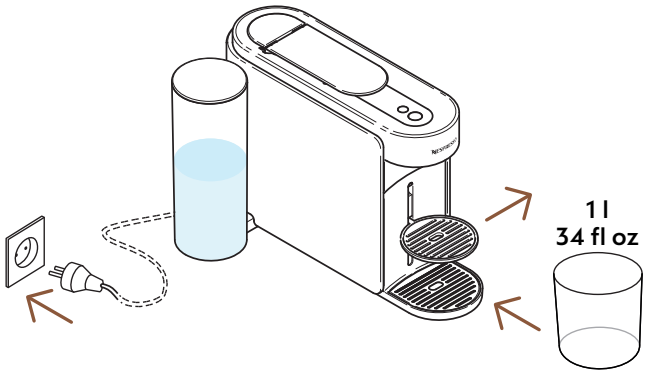

5 Après avoir branché la machine, retirez le support de tasse et placez un récipient vide (d'au moins 1 l) sous la sortie café.

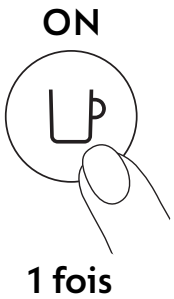

6 Allumez la machine en appuyant une fois sur la touche café.

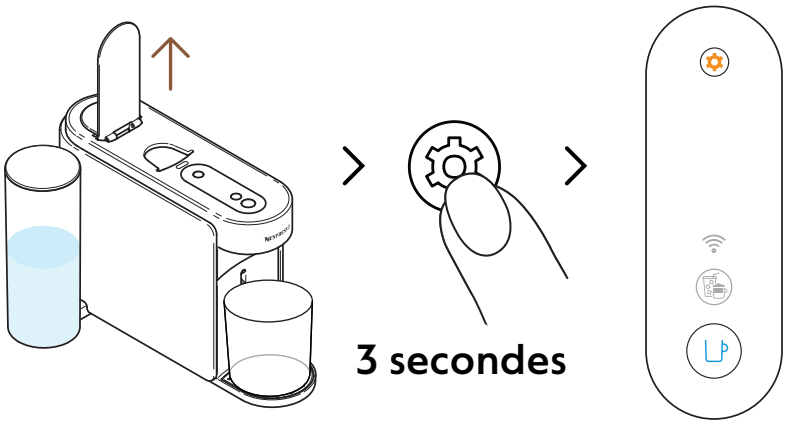

7 Relevez le levier de la machine. Appuyez sur la touche entretien pendant au moins 3 secondes. Relâchez-la lorsque le voyant de la touche café est **bleu** fixe.

Pour quitter le mode entretien avant de lancer une procédure, appuyez de nouveau sur la touche entretien pendant au moins 3 secondes.

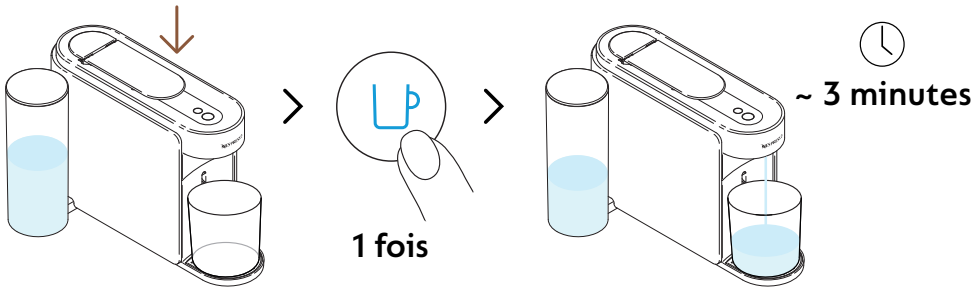

8 Abaissez le levier et appuyez une fois sur la touche café bleue pour lancer le processus.

La machine lance le rinçage ; cette opération peut durer jusqu'à 3 minutes.

Pendant le rinçage, de l'eau peut s'accumuler dans le module d'entretien.

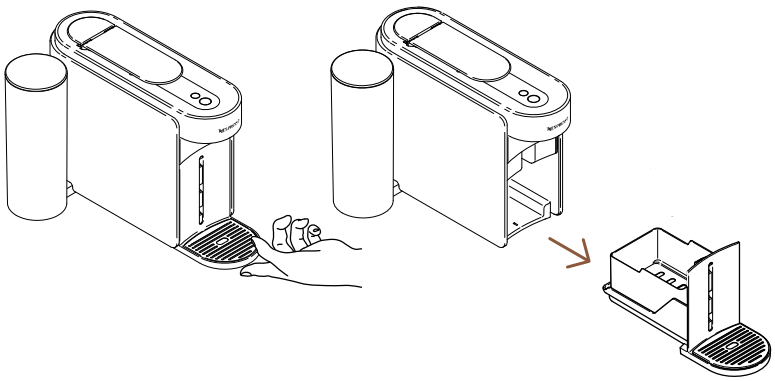

9 Retirez le module d'entretien de la machine.

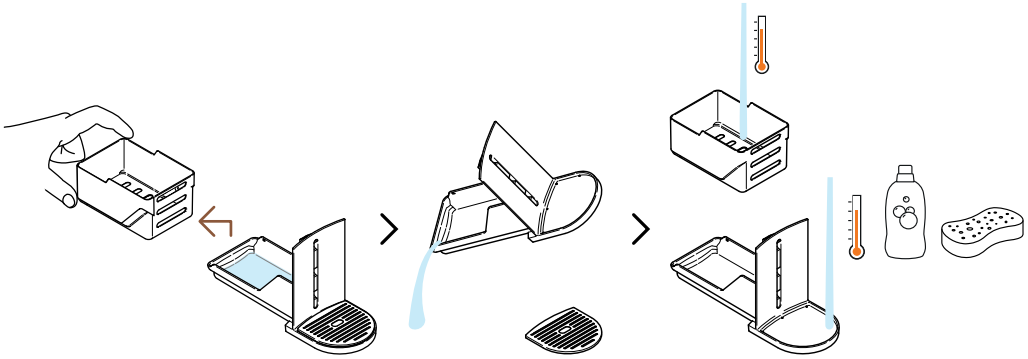

10 Séparez le bac à capsules du reste et jetez l'eau. Lavez le module d'entretien avec de l'eau chaude et du détergent doux et sans odeur.

ATTENTION : Ne nettoyez jamais votre machine avec des solvants ou produits nettoyants puissants ou abrasifs. Ne placez pas la machine au lave-vaisselle. Ne plongez jamais la machine, entièrement ou en partie, dans l'eau.

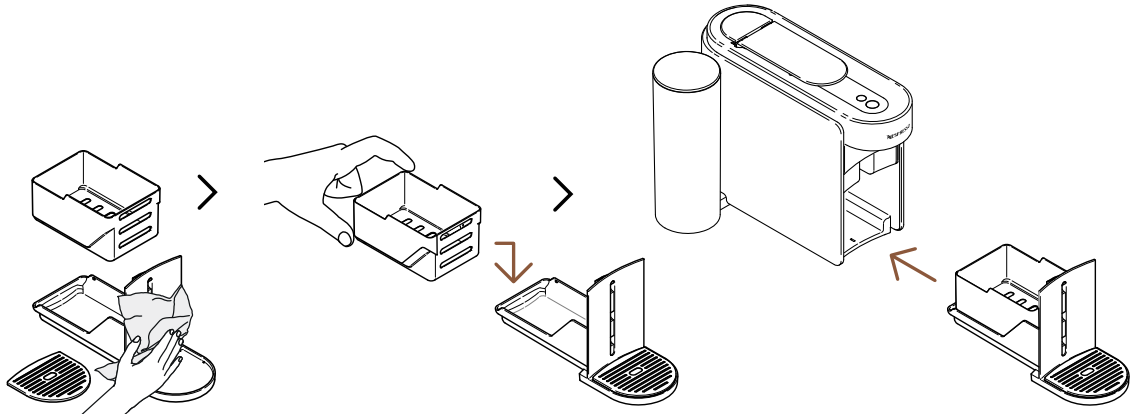

11 Séchez le module d'entretien avec un chiffon propre et doux, et remettez-le en place sur la machine.

Une fois l'opération terminée (le voyant de la touche café doit être blanc fixe), la machine redevient opérationnelle.

ATTENTION : Nettoyez régulièrement la sortie café avec un chiffon propre et humide. Utilisez toujours des chiffons doux pour nettoyer la machine.

DÉTARTRAGE

Le détartrage de la machine en garantit le fonctionnement durable, tout au long de son cycle de vie, et vous permet de profiter d'une expérience café incomparable, comme au premier jour. Lorsque **le voyant de la touche entretien est orange fixe**, la machine indique qu'un détartrage est nécessaire.
Une fois votre machine connectée, vous pouvez facilement effectuer cette opération avec l'application **Nespresso** Smart.

Le détartrage dure ~ 15 minutes et **ne peut pas être interrompu** une fois lancé.

Vous aurez besoin de :

- un kit de détartrage disponible sur www.nespresso.com
- un récipient vide (1,5 l)

1ER CYCLE : DÉTARTRAGE

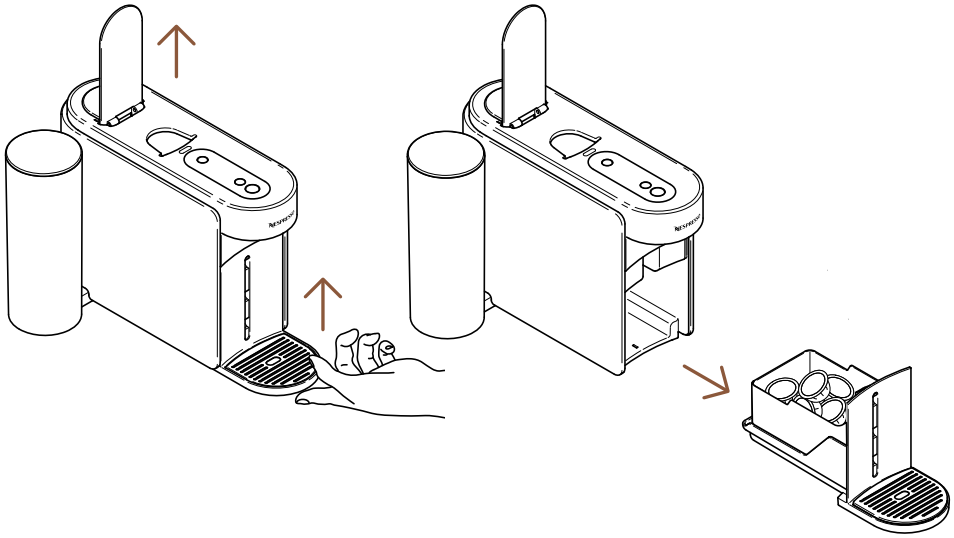

1 Relevez le levier de la machine pour éjecter la capsule usagée. Retirez le module d'entretien de la machine.

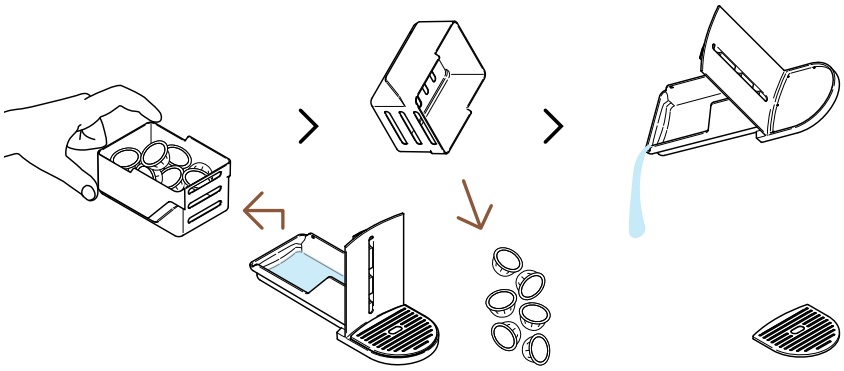

2 Séparez le bac à capsules du reste et jetez l'eau/les résidus de café.

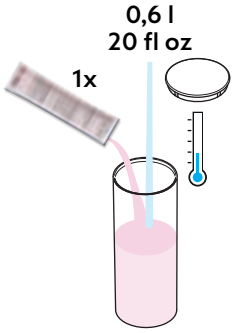

3 Remplissez le réservoir de 0,6 l d'eau, ajoutez un sachet de détartrant liquide **Nespresso** et fermez le réservoir d'eau avec le couvercle.

ATTENTION : Veuillez noter que le détartrant liquide peut être dangereux. Évitez tout contact avec les yeux, la peau et les surfaces.

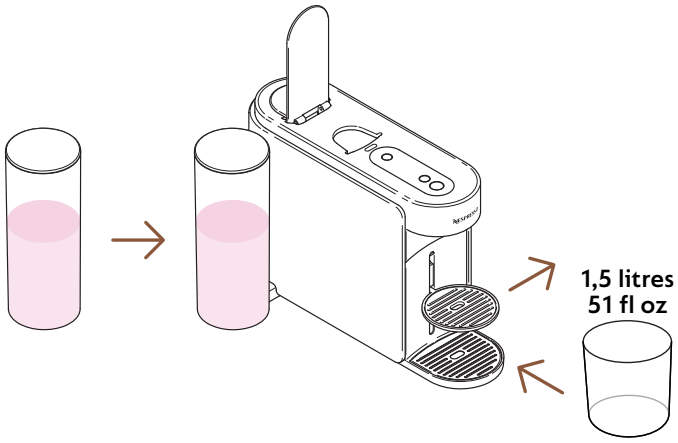

4 Replacez le réservoir d'eau sur la machine. Retirez le support de tasse et placez un récipient vide (d'au moins 1,5 l) sous la sortie café.

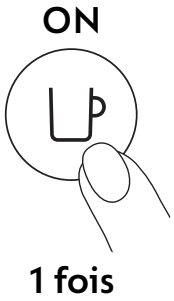

5 Allumez la machine en appuyant une fois sur la touche café.

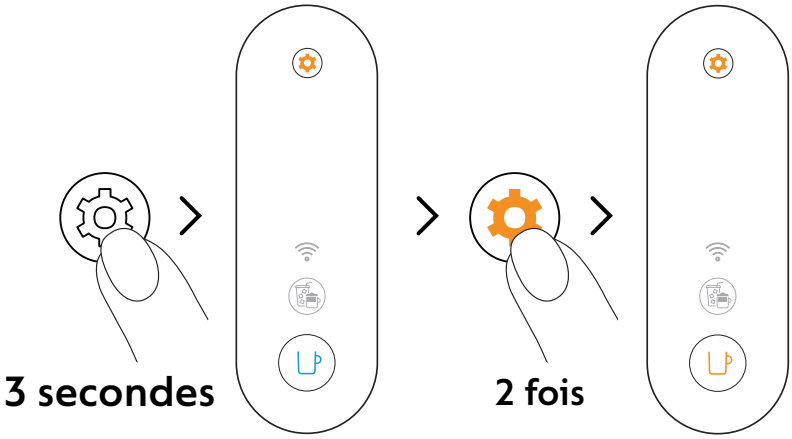

6 Appuyez sur la touche entretien pendant au moins 3 secondes. Une fois que le voyant de la touche café est bleu fixe, relâchez-la et appuyez deux fois sur la touche entretien. Le voyant de la touche café doit être **orange** fixe.

Pour quitter le mode entretien avant de lancer une procédure, appuyez de nouveau sur la touche entretien pendant au moins 3 secondes.

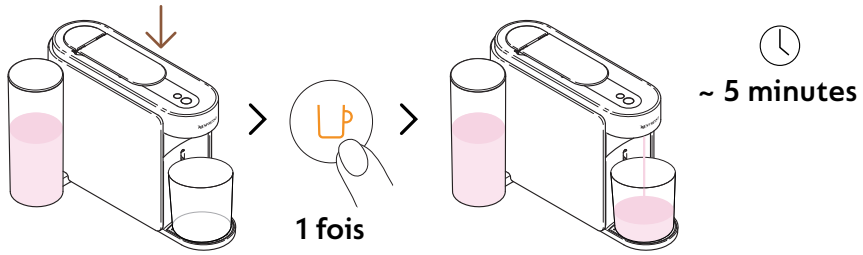

7 Abaissez le levier et appuyez une fois sur la touche café orange pour lancer le premier cycle de détartrage.

La machine lance le premier cycle de détartrage ; l'opération peut durer jusqu'à 5 minutes et la machine s'arrête automatiquement une fois le cycle terminé.

2E CYCLE : RINÇAGE

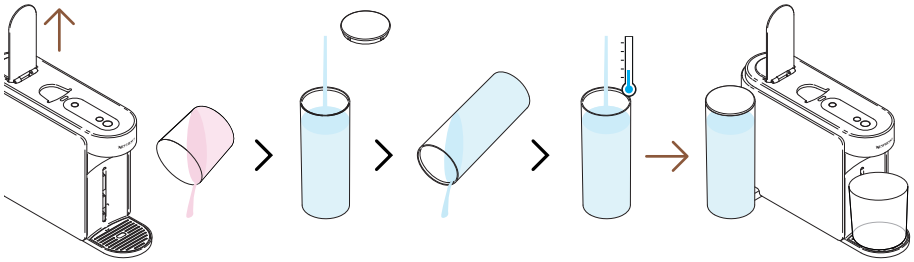

8 Une fois le premier cycle de détartrage effectué, il est temps de rincer la machine. Relevez le levier de la machine, videz le récipient, rincez le réservoir d'eau et remplissez-le **entièrement** avec de l'eau douce et potable. Remettez-le en place.

Assurez-vous que le réservoir d'eau ne soit rempli qu'une seule fois durant la procédure.

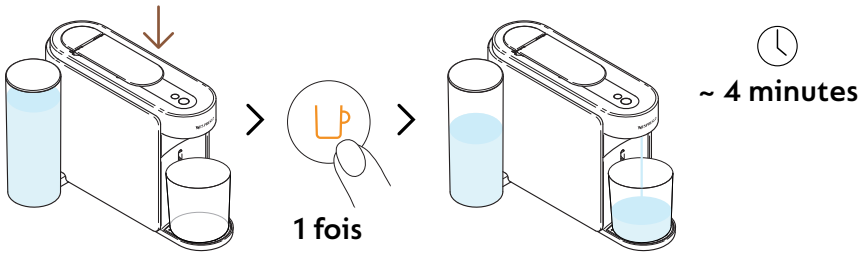

9 Abaissez le levier et appuyez une fois encore sur la touche café orange pour lancer la phase de rinçage du processus de détartrage.

L'opération de rinçage peut durer jusqu'à 4 minutes et la machine s'arrête automatiquement une fois le cycle terminé.

De l'eau peut s'accumuler dans le module de maintenance pendant le processus.

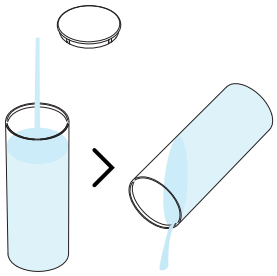

10 Rincez le réservoir d'eau.

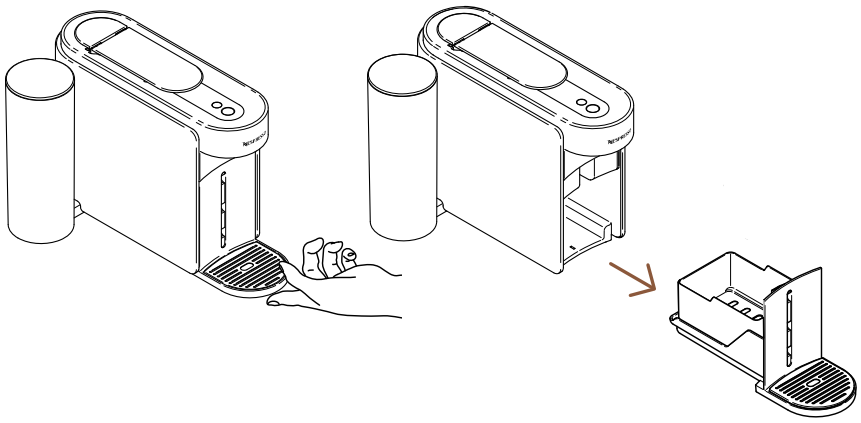

11 Retirez le module d'entretien de la machine.

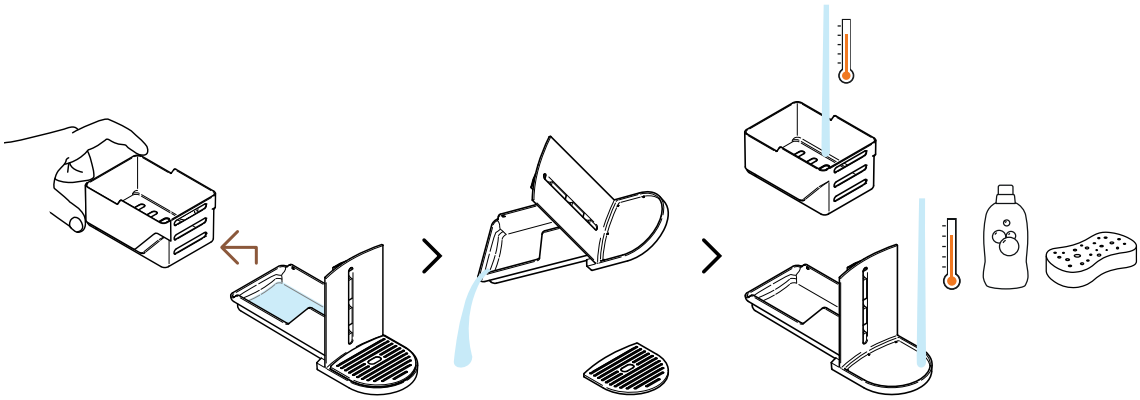

12 Séparez le bac à capsules du reste et jetez l'eau. Lavez le module d'entretien avec de l'eau chaude et du détergent doux et sans odeur.

ATTENTION : Ne nettoyez jamais votre machine avec des solvants ou produits nettoyants puissants ou abrasifs. Ne placez pas la machine au lave-vaisselle. Ne plongez jamais la machine, entièrement ou en partie, dans l'eau.

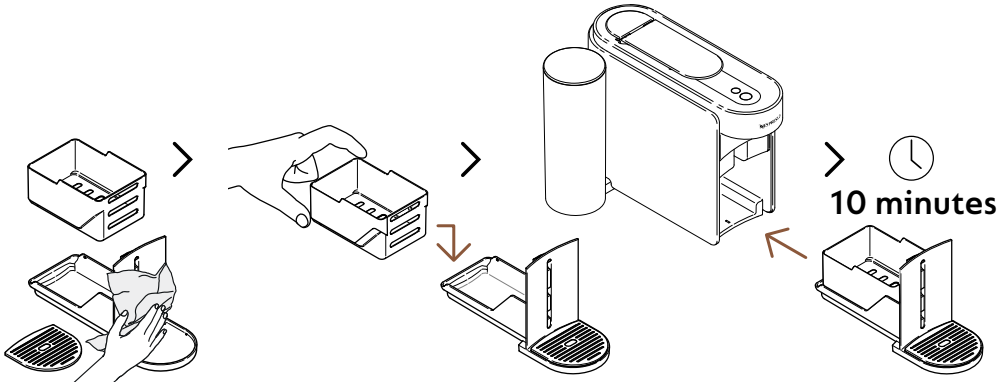

13 Séchez le module d'entretien avec un chiffon propre et doux, et remettez-le en place sur la machine. Laissez la machine au repos pendant 10 minutes avant de l'utiliser.

La machine s'arrête et s'éteint automatiquement une fois l'opération terminée.

ATTENTION : Nettoyez régulièrement la sortie café avec un chiffon propre et humide. Utilisez toujours des chiffons doux pour nettoyer la machine.

VIDANGE DES TUYAUX

Vous pouvez vidanger les embouts avant une période de non-utilisation, en guise de protection contre le gel ou avant l'envoi de la machine en réparation. Une fois votre machine connectée, vous pouvez facilement effectuer cette opération avec l'application **Nespresso** Smart.

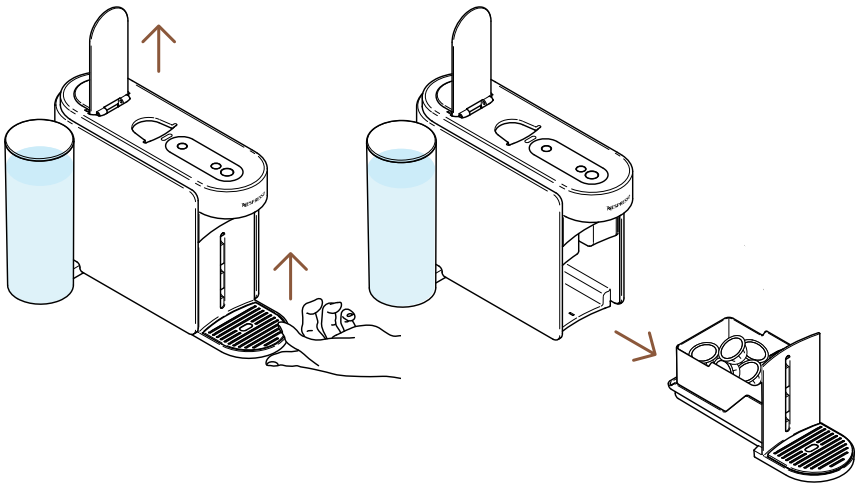

1 Relevez le levier de la machine pour éjecter la capsule usagée. Retirez le module d'entretien de la machine.

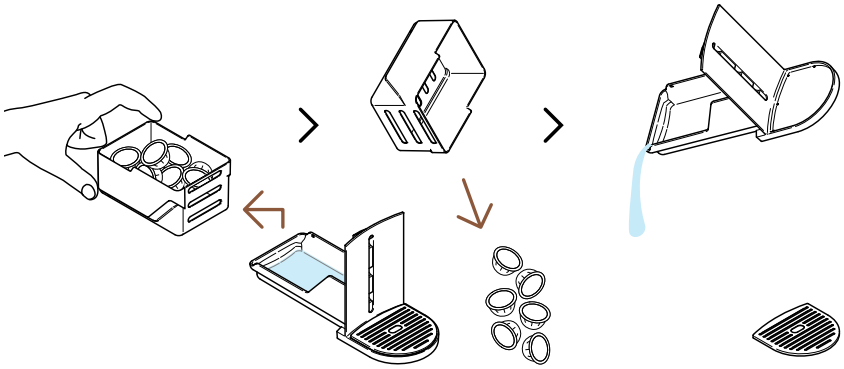

2 Séparez le bac à capsules du reste et jetez l'eau/les résidus de café.

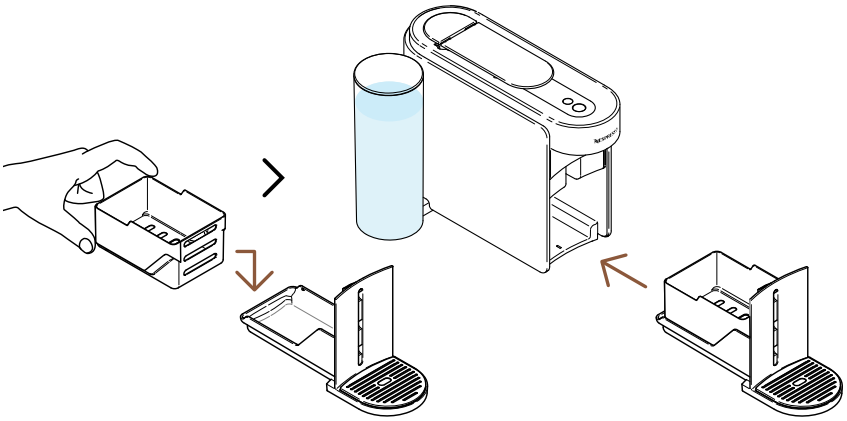

3 Replacez le module d'entretien sur la machine.

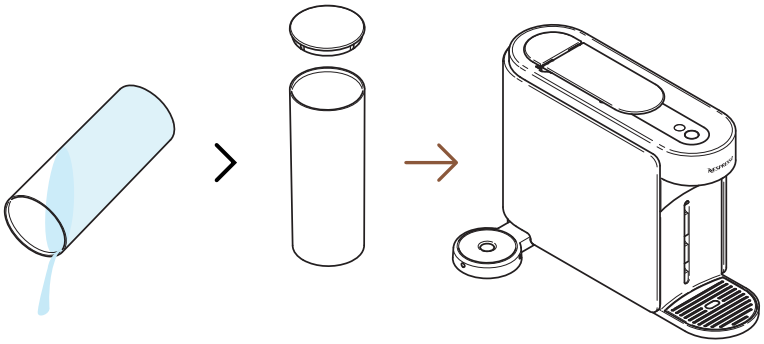

4 Videz le réservoir d'eau et replacez-le **sans** eau sur la machine.

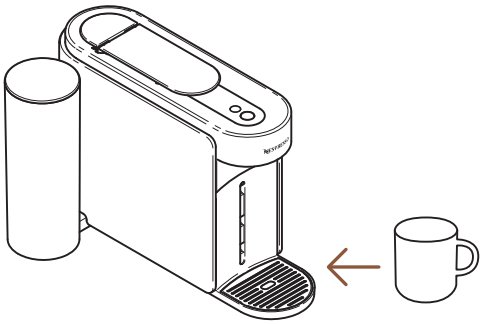

5 Placez une tasse vide sous la sortie café.

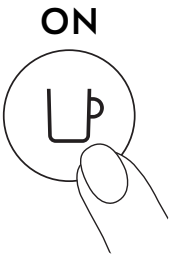

6 Allumez la machine en appuyant une fois sur la touche café.

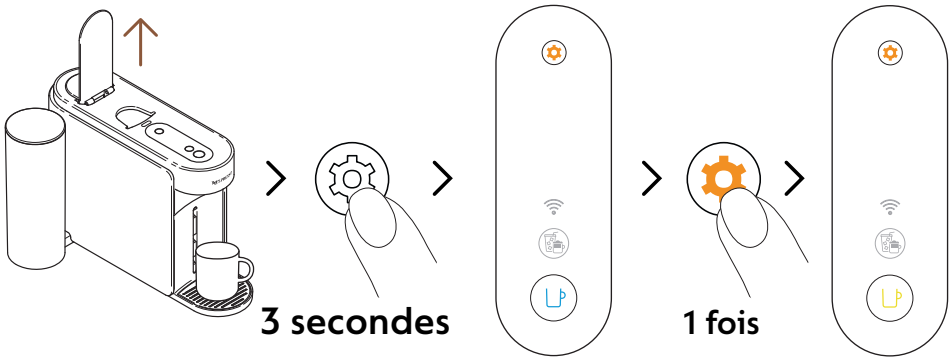

7 Relevez le levier de la machine. Appuyez sur la touche entretien pendant au moins 3 secondes. Une fois que le voyant de la touche café est bleu fixe, relâchez-la et appuyez une fois sur la touche entretien. Le voyant de la touche café doit être **jaune** fixe.

Pour quitter le mode entretien avant de lancer une procédure, appuyez de nouveau sur la touche entretien pendant au moins 3 secondes.

8 Abaissez le levier et appuyez une fois sur la touche café jaune pour lancer la vidange.

Le voyant de la touche café clignote en jaune pendant l'opération et s'éteint une fois l'opération terminée.

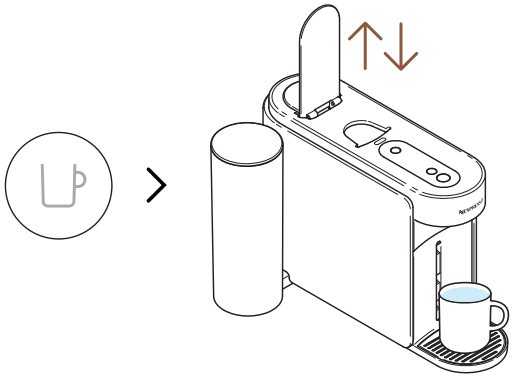

9 Une fois l'opération terminée (touche café éteinte), relevez et abaissez le levier de la machine.

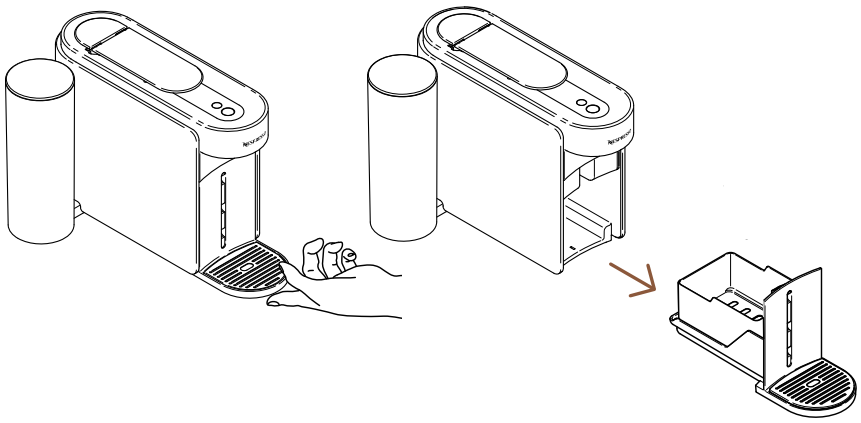

10 Retirez le module d'entretien de la machine.

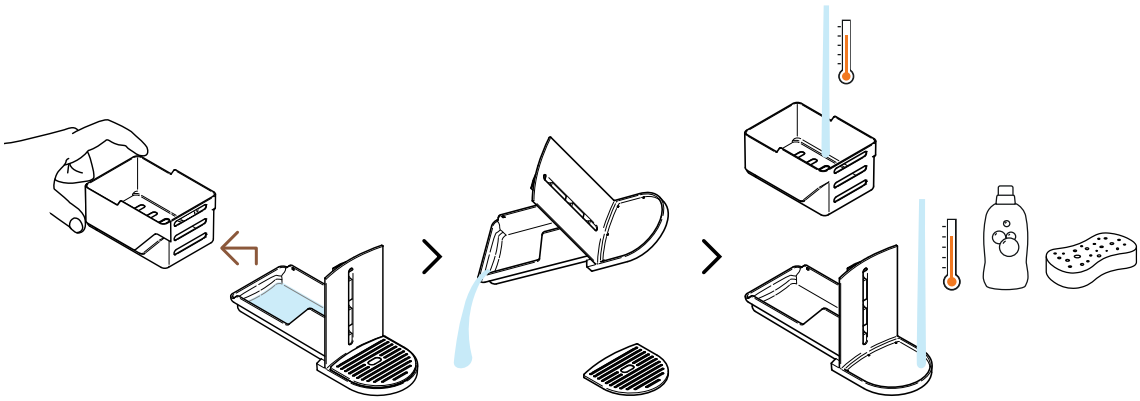

11 Séparez le bac à capsules du reste et jetez l'eau. Lavez le module d'entretien avec de l'eau chaude et du détergent doux et sans odeur.

ATTENTION : Ne nettoyez jamais votre machine avec des solvants ou produits nettoyants puissants ou abrasifs. Ne placez pas la machine au lave-vaisselle. Ne plongez jamais la machine, entièrement ou en partie, dans l'eau.

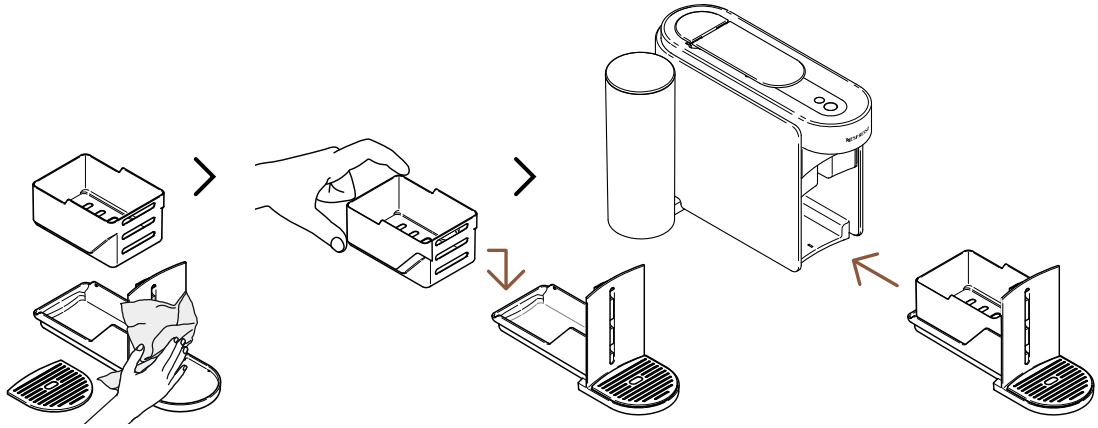

12 Séchez le module d'entretien avec un chiffon propre et doux, et remettez-le en place sur la machine.

PARAMÉTRAGE MACHINE

RÉINITIALISER MES PARAMÈTRES

Cette opération vous permet de reprogrammer votre machine, ainsi que l'application **Nespresso** Smart afin de rétablir les réglages d'usine et de supprimer **uniquement** les paramètres personnalisés.

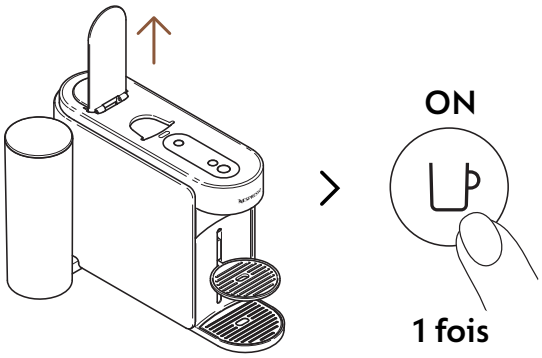

1 Relevez le levier et allumez la machine en appuyant une fois sur la touche café.

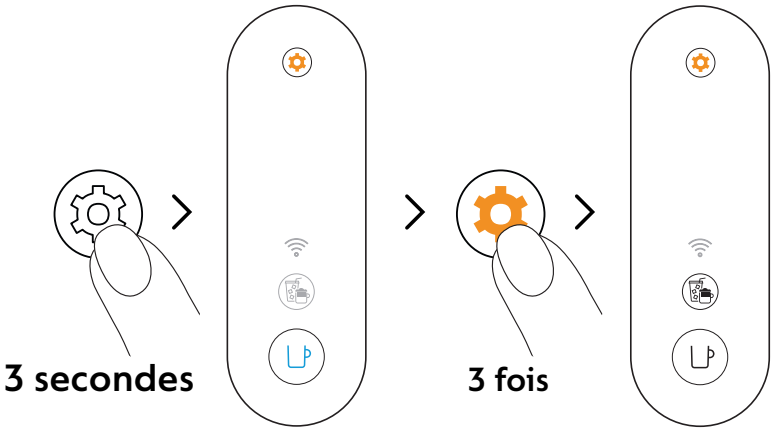

2 Appuyez sur la touche entretien pendant au moins 3 secondes. Une fois que le voyant de la touche café est bleu fixe, relâchez-la et appuyez trois fois sur la touche entretien. Les voyants de la touche café et de la touche Créations café doivent être blanc fixe.

Pour quitter le mode entretien avant de lancer une procédure, appuyez de nouveau sur la touche entretien pendant au moins 3 secondes.

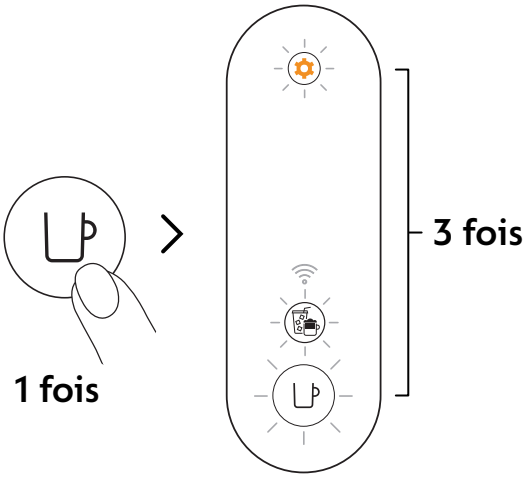

3 Appuyez une fois sur la touche café pour confirmer. Lorsque les trois touches clignotent trois fois, cela signifie que la machine est reprogrammée et que les réglages d'usine sont rétablis.

Une fois l'opération terminée (le voyant de la touche café doit être blanc fixe), la machine redevient opérationnelle.

SUPPRESSION DES PARAMÈTRES ET RÉINITIALISATION DE LA MACHINE

Cette opération permet de reprogrammer complètement votre machine en rétablissant les réglages d'usine, et en supprimant tous les paramètres personnalisés et votre machine de l'application **Nespresso** Smart.

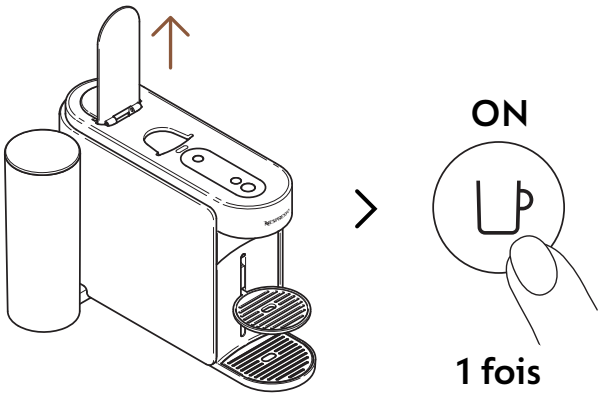

1 Relevez le levier et allumez la machine en appuyant une fois sur la touche café.

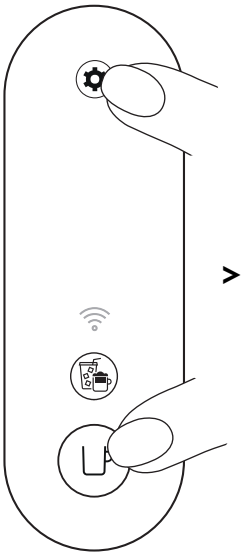

> 10 secondes

2 Appuyez sur la touche café et la touche entretien pendant au moins 10 secondes.

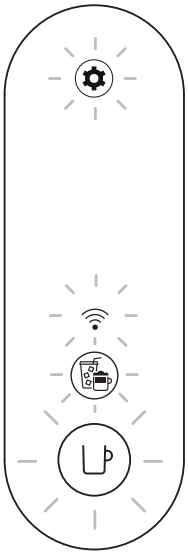

5 fois

3 Lorsque toutes les touches et le voyant Connectivité clignotent 5 fois, cela signifie que la machine est **complètement réinitialisée** et que les réglages d'usine sont rétablis.

La machine s'éteint lorsque l'opération est terminée. Votre machine est maintenant supprimée de votre application **Nespresso** Smart.

COMPRENDRE LES VOYANTS LUMINEUX

Vous souhaitez en savoir plus sur les situations dans lesquelles les voyants et les touches de la machine Vertuo Up clignotent ? Visionnez la vidéo suivante :

ERREUR

La touche café est éteinte.	• La machine s'éteint automatiquement au bout de 2 minutes de non-utilisation. Appuyez une fois sur la touche café pour l'allumer. • Vérifiez le branchement et la tension d'alimentation, et veillez à ce qu'ils soient conformes aux indications figurant sur l'étiquette de la machine.
L'eau/le café ne s'écoule pas de la sortie café de la machine.	• Vérifiez que le réservoir d'eau est rempli d'eau douce et potable et qu'il est correctement positionné. • Vérifiez qu'une capsule Vertuo neuve est correctement insérée, que le levier est correctement abaissé, puis appuyez une fois sur la touche café pour préparer votre café. • Relevez le levier de la machine pour éjecter la capsule, puis nettoyez la machine en suivant les instructions de la section « **Nettoyage** ». • Détartrez la machine, en particulier si le voyant de la touche entretien est orange fixe, en suivant les instructions de la section « **Détartrage** ».
Le café n'est pas assez chaud.	• Il est possible que la température en tasse des premières préparations soit moins élevée, en particulier pour les tailles de tasse ristretto et espresso. • Suivez les instructions de la section « **Connexion de votre machine** » pour personnaliser la température de votre café sur l'application **Nespresso** Smart. • Avec cette machine, vous pouvez préchauffer votre tasse à l'aide de la fonction de rinçage rapide (reportez-vous à la section « **Rinçage rapide** »). La machine prépare alors environ 40 ml d'eau chaude. Ne buvez pas cette préparation. • Détartrez la machine, en particulier si le voyant de la touche entretien est orange fixe, en suivant les instructions de la section « **Détartrage** ».

Mon bac de récupération d'eau contient trop d'eau/de café liquide.

- Il est possible que vous remarquiez la présence d'une faible quantité d'eau/de café liquide dans le bac d'égouttage après chaque préparation (quelques millilitres par café), du fait de la conception et de la technologie de la machine. Il est important de retirer l'eau/le café liquide du bac de récupération de l'eau chaque fois que vous videz le bac à capsules usagées et de nettoyer les différents éléments avec un détergent doux et sans odeur, puis de les sécher avant de les replacer sur la machine.
- Si vous appuyez sur la touche café sans insérer une capsule, vous lancez la fonction de rinçage rapide. La machine prépare alors environ 40 ml d'eau chaude. Ne buvez pas cette préparation, les 20 ml s'écouleront dans le bac de récupération de l'eau.

Il semble que la machine ait une fuite.

- Il est possible que vous remarquiez la présence d'une faible quantité d'eau/de café liquide dans le bac d'égouttage après chaque préparation (quelques millilitres par café), du fait de la conception et de la technologie de la machine. Il est important de retirer l'eau/le café liquide du bac de récupération de l'eau chaque fois que vous videz le bac à capsules usagées et de nettoyer les différents éléments avec un détergent doux et sans odeur, puis de les sécher avant de les replacer sur la machine.
- Si vous appuyez sur la touche café sans insérer une capsule, vous lancez la fonction de rinçage rapide. La machine prépare alors environ 40 ml d'eau chaude. Ne buvez pas cette préparation, les 20 ml s'écouleront dans le bac de récupération de l'eau.
- Vérifiez que le réservoir d'eau et le module d'entretien sont correctement positionnés.
- Vérifiez que le bac à capsules n'est pas plein, videz le bac de récupération de l'eau et vérifiez qu'aucune capsule n'est coincée à l'intérieur de la machine.

Le café s'écoule de façon inhabituelle.

- Tout d'abord, la vitesse d'écoulement du café dépend de la variété du café.
- Vérifiez qu'une capsule Vertuo neuve est correctement insérée, que le levier est correctement abaissé, puis appuyez une fois sur la touche café pour préparer votre café.
- Vérifiez que le réservoir d'eau est correctement positionné sur la machine.
- Détartrez la machine, en particulier si le voyant de la touche entretien est orange fixe, en suivant les instructions de la section « **Détartrage** ».

La préparation qui s'écoule de la machine ne contient que de l'eau.

- Si la machine ne peut pas scanner le code-barres de la capsule, elle distribue 40 ml d'eau non buvable (rinçage rapide).
  - Vérifiez que la capsule n'est pas endommagée (ainsi que le code-barres). N'utilisez pas plusieurs fois la même capsule.
  - Réessayez avec une capsule Vertuo neuve, en veillant à l'insérer correctement.
- Si le problème persiste, veuillez contacter le service client **Nespresso**.

La machine s'éteint.

- La machine s'éteint automatiquement au bout de 2 minutes de non-utilisation. Appuyez une fois sur la touche café pour l'allumer. Votre machine reste allumée si vous naviguez dans l'application **Nespresso** Smart. Si nécessaire, reportez-vous à la section « **ON/OFF** ».
- Pour éteindre la machine manuellement à tout moment (lorsqu'elle n'est pas en cours de fonctionnement), appuyez sur la touche café pendant ~ 1 seconde. L'ensemble des touches et des voyants clignotent une dernière fois avant que la machine s'éteigne.
- Vérifiez le branchement et la tension d'alimentation, et veillez à ce qu'ils soient conformes aux indications figurant sur l'étiquette de la machine.
- Débranchez la machine, patientez quelques secondes et branchez de nouveau la machine.

Ma tasse contient du marc de café.	• Vérifiez qu'une capsule Vertuo neuve est correctement insérée, que le levier est correctement abaissé, puis appuyez une fois sur la touche café pour préparer votre café. N'utilisez pas plusieurs fois la même capsule. • Lorsque vous commencez à avoir des résidus de café dans votre tasse ou après une longue période de non-utilisation, nettoyez la machine en suivant les instructions de la section « **Nettoyage** ». • Détartrez la machine, en particulier si le voyant de la touche entretien est orange fixe, en suivant les instructions de la section « **Détartrage** ».
La machine ne lance pas la préparation, mais le voyant de la touche café est blanc fixe.	• Vérifiez que le levier est correctement abaissé. • Vérifiez qu'une capsule Vertuo neuve est correctement insérée, abaissez correctement le levier, puis appuyez une fois sur la touche pour lancer la préparation. • Si la machine est connectée, il est possible qu'elle effectue une mise à jour logicielle automatique. Ouvrez l'application **Nespresso** Smart pour vérifier l'état de la machine et/ou patientez environ 5 minutes.
La machine ne lance pas la préparation et le voyant de la touche café est orange fixe.	• Remplissez le réservoir d'eau douce et potable, vérifiez qu'il est bien positionné sur la machine et appuyez une fois sur la touche café pour lancer la préparation. • Détartrez la machine, en particulier si le voyant de la touche entretien est orange fixe, en suivant les instructions de la section « **Détartrage** ».
Le réservoir de ma machine n'a plus d'eau. Comment puis-je reprendre la préparation de mon café ?	• Remplissez le réservoir d'eau douce et potable et appuyez une fois sur la touche café pour relancer la préparation. Votre tasse finira de se remplir, avec le volume manquant, si l'extraction avait déjà commencé.
Le voyant de la touche café clignote en blanc pendant la préparation du café.	• Si le café coule normalement, cela signifie que la machine fonctionne correctement. • Si de l'eau claire (pas du café) s'écoule de la machine à café, cela signifie que vous avez lancé un rinçage rapide. Veuillez suivre les instructions de la section « **Rinçage rapide** ».

Le voyant de la touche créations café est blanc fixe.

- Vous avez appuyé une fois sur la touche créations café, ce qui a activé un mode qui vous permet d'élaborer vos recettes café.
- Lorsque vous cliquez sur cette touche, cette fonctionnalité vous permet d'obtenir un café concentré, la première étape pour élaborer toutes les recettes glacées et à base de lait que vous souhaitez.
- Pour désactiver cette touche, appuyez dessus une nouvelle fois avant de lancer la préparation.

La touche créations café s'éteint avant le début de la préparation et le café s'écoule à un volume prédéfini.

- En raison de la taille de tasse, certaines capsules ne peuvent pas être extraites dans ce mode (ristrettos, Cold Brew Style, Carafe Pour-Over Style/Bianco Piccolo et Bianco Leggero, déjà optimisés pour les recettes café). Nous déconseillons également l'utilisation de ce mode avec les capsules Alto ou la gamme Coffee+.
- Pour éviter la perte de votre capsule, votre machine a préparé le café à la taille de tasse préprogrammée.

Le volume en tasse ne correspond pas au volume prédéfini par Nespresso.

- Il est probable que le volume de votre tasse ait été personnalisé.
- Vous pouvez reprogrammer manuellement le volume de votre tasse en appuyant longuement sur la touche café jusqu'à ce que vous obteniez le volume souhaité, puis relâchez la touche café.
- Si votre machine est connectée, vous pouvez également ajuster le volume de la tasse en vous reportant à la section « **Température et volume de café** » dans l'application **Nespresso** Smart.
- Si vous souhaitez revenir aux volumes de café prédéfinis par **Nespresso**, vous pouvez réinitialiser les réglages de votre machine en suivant les instructions de la section « **Réinitialiser mes réglages** ».
- Si le problème persiste même après la réinitialisation des réglages d'usine, veuillez contacter le service client **Nespresso**.

Une fois ma préparation terminée, comment puis-je ajouter du café dans ma tasse ?

- Vous pouvez allonger votre café en appuyant une fois encore sur la touche café sans éjecter la capsule usagée. Le même volume est de nouveau préparé. Si vous souhaitez arrêter la préparation avant la fin de l'extraction, appuyez une fois encore sur la touche café.
- Si vous souhaitez augmenter le volume de tous vos cafés :
  - Vous pouvez reprogrammer manuellement le volume de votre tasse en appuyant longuement sur la touche café jusqu'à ce que vous obteniez le volume souhaité, puis relâchez la touche café.
  - Si votre machine est connectée, vous pouvez également ajuster le volume de la tasse en vous reportant à la section « **Température et volume de café** » dans l'application **Nespresso** Smart.

Le voyant de la touche entretien est orange fixe.

- Détartrez la machine en suivant les instructions de la section « **Détartrage** ».
- Nous vous recommandons d'utiliser le kit de détartrage **Nespresso** disponible pour éviter d'endommager votre machine. Pour toute question supplémentaire concernant le détartrage, veuillez contacter le service client **Nespresso**.

Le voyant de la touche entretien s'éclaire en orange.

- Vous avez accédé au mode entretien, une boucle conçue pour faciliter votre interaction avec l'entretien de la machine.
- Dans ce mode, chaque combinaison de couleur/pictogramme est associée à une fonction spécifique :
  - Voyant de la touche café bleu fixe : Nettoyage
  - Voyant de la touche café jaune fixe : Vidange des embouts
  - Voyant de la touche café orange fixe : Détartrage
  - Voyants de la touche café et de la touche créations café blanc fixe : Réinitialisez les réglages de la machine en rétablissant les paramètres d'usine (pour les paramètres personnalisés uniquement).
  - Voyant de la touche café blanc fixe et voyant Wi-Fi allumé : Activation/désactivation du module de connectivité.

- Pour accéder à ce mode ou le quitter, appuyez sur la touche entretien pendant au moins 3 secondes (pour y accéder, jusqu'à ce que le voyant de la touche café devienne bleu, et pour le quitter, jusqu'à ce que le voyant de la touche café devienne blanc).
- Pour lancer chaque fonction d'entretien, appuyez simplement sur la touche café une fois, en veillant à ce que sa couleur corresponde à l'action souhaitée. La touche clignote alors jusqu'à ce que le processus s'achève.
- Une fois votre machine connectée, vous pouvez suivre aisément toutes ces procédures d'entretien sur l'application **Nespresso** Smart.

Le voyant de la touche café clignote en bleu, orange ou jaune.

- Votre machine est actuellement en phase d'entretien.
- Veillez à ne pas utiliser la machine tant que la procédure n'est pas terminée.
  - Voyant de la touche café bleu fixe : Nettoyage
  - Voyant de la touche café jaune fixe : Vidange des embouts
  - Voyant de la touche café orange fixe : Détartrage

La touche café clignote 5 fois en orange lorsque je tente de lancer une procédure d'entretien (nettoyage, détartrage ou vidange des embouts) et la machine ne lance pas le processus.

- Relevez et abaissez le levier de la machine pour vous assurer qu'aucune capsule n'est insérée, puis appuyez de nouveau sur la touche café.

La touche café clignote une fois en orange lorsque je tente de lancer une procédure d'entretien (nettoyage, détartrage ou vidange des embouts) et la machine ne lance pas le processus.

- Remplissez le réservoir d'eau douce et potable, vérifiez qu'il est bien positionné sur la machine et appuyez une fois sur la touche café pour lancer l'entretien.
- Important : une fois la procédure de détartrage lancée, veillez à l'achever à l'aide des volumes indiqués pour éviter tout blocage.

Lorsque j'allume ma machine, le voyant Wi-Fi s'allume.

- Vous pouvez connecter votre machine à l'application **Nespresso** Smart pour améliorer l'intégralité de votre expérience Vertuo.
- Grâce à l'application **Nespresso** Smart, vous pouvez :
  - personnaliser la taille de tasse et la température de votre café ;
  - simplifier l'entretien de votre machine ;
  - découvrir un vaste éventail de recettes café.
- Le voyant Wi-Fi clignote lorsque votre machine n'est pas encore appairée à l'application **Nespresso** Smart ou lorsqu'elle a perdu la connexion.
- Vous pouvez appairer facilement votre machine en scannant le code QR figurant sur la grille d'égouttage de la machine, ou l'appairer manuellement en ouvrant, mettant à jour ou téléchargeant l'application **Nespresso** Smart.
- Si vous ne connectez pas votre machine, le voyant Wi-Fi clignotera chaque fois que vous l'allumerez.
- Si vous souhaitez désactiver le module de connectivité ou si votre pays ne prend pas en charge la connexion avec l'application **Nespresso** Smart, veuillez vous reporter aux instructions de la section « **Désactiver/Réactiver le module de connectivité** ».

Lorsque j'allume ma machine, le voyant Wi-Fi reste éteint.

- Votre module de connectivité a été désactivé.
- Si vous souhaitez connecter votre machine à l'application **Nespresso** Smart et améliorer l'intégralité de votre expérience Vertuo, suivez les instructions de la section « **Désactiver/Réactiver le module de connectivité** ».

Lorsque j'allume ma machine, le voyant Wi-Fi est blanc fixe.

- Votre machine est connectée à l'application **Nespresso** Smart, ce qui devrait améliorer l'intégralité de votre expérience Vertuo.
- Grâce à l'application **Nespresso** Smart, vous pouvez :
  - personnaliser la taille de tasse et la température de votre café ;
  - simplifier l'entretien de votre machine ;
  - découvrir un vaste éventail de recettes café.

Comment effectuer une réinitialisation complète et rétablir les réglages d'usine ?	• Cette opération reprogramme complètement votre machine en rétablissant les réglages d'usine, en supprimant tous les paramètres personnalisés et en déconnectant votre machine de l'application **Nespresso** Smart. • Appuyez sur la touche entretien et la touche café en même temps pendant au moins 10 secondes. • Si vous souhaitez supprimer uniquement les paramètres personnalisés, veuillez suivre la procédure allégée disponible dans le mode entretien.
Le voyant de la touche café clignote en rouge (deux clignotements rapides, suivis d'une longue pause, le tout répété de façon continue).	• La machine affiche une erreur. – Veuillez patienter quelques secondes avant d'utiliser de nouveau la machine. – Débranchez la machine, patientez quelques secondes et branchez-la de nouveau. – Si le problème persiste, veuillez contacter le service client **Nespresso**.
Le voyant de la touche café clignote rapidement en rouge ; le voyant de la touche créations café et le voyant Wi-Fi clignotent rapidement en blanc, puis la machine s'éteint.	• La machine s'arrête après une erreur ou après refroidissement.
Le voyant de la touche café clignote en orange (2 clignotements rapides, suivis d'une longue pause, une seule fois).	• La machine affiche un arrêt d'urgence après une utilisation inappropriée (par exemple, si vous avez relevé le levier alors que le café était en cours de préparation). Pour éviter d'endommager la machine, nous vous déconseillons de relever le levier pendant une préparation.
Le voyant de la touche café clignote en rouge pendant 2 secondes.	• La machine refroidit après une surchauffe. Laissez-la branchée et patientez environ 10 minutes avant de l'utiliser de nouveau.
Le voyant de la touche café est devenu violet.	• Votre machine est en mode service. Veuillez contacter le service client **Nespresso**.

CARACTÉRISTIQUES TECHNIQUES

Puissance	**CH :** 230 V, 50/60 Hz, 1020 W **EU/AU/ME/KR/ZA :** 220–240 V, 50/60 Hz, 940–1100 W **BR3 :** 220 V, 60 Hz, 940 W **MX, BR :** 127 V, 60 Hz, 1130 W **CL :** 220 V, 50/60 Hz, 940 W **CN :** 220 V, 50 Hz, 940 W **JP :** 100 V, 50/60 Hz, 990 W **TW :** 110 V, 60 Hz, 1130 W
Fréquence	Bluetooth® (LE) 2,402–2,480 GHz Wi-Fi® 2,412–2,472 GHz • BR3/MX/TW : 2,412–2,462 GHz • CN : 2,400–2,4835 GHz • JP : 2,412–2,484 GHz
Puissance de sortie RF (EIRP)	Bluetooth® 7,82 dBm max (EIRP) et Wi-Fi® < 20 dBm (EIRP)
Mode veille	0,099 W/h
Arrêt de la machine	Après 2 minutes de non-utilisation
Temps de chauffe	3 secondes
Support de tasse amovible	3 positions
Longueur de câble	**Autres :** 80 cm (+/– 2 cm) **Utilisez toujours** des chiffons doux pour nettoyer la machine.
Poids de la machine	~ 4 kg
Capacité du réservoir d'eau	1,4 l
Dimensions (L x P x H)	12 x 49,4 x 25,7 cm
18 capsules espresso ou 13 capsules mug	Codes des machines

80 CM

Nespresso	MC1, MD1
Breville	BNV620/BNV650
Delonghi	ENV200
Krups	XN940, XN941
Sage	SNV620, SNV650

HU

BIZTONSÁG

KÁVÉGÉPEM FELFEDEZÉSE

ELSŐ HASZNÁLAT

KÁVÉPILLANATAIM SZEMÉLYRE SZABÁSA

KARBANTARTÁS

KÉSZÜLÉK BEÁLLÍTÁSOK

A KÉSZÜLÉK JELZÉSEINEK MAGYARÁZATA

HIBAELHÁRÍTÁS

MŰSZAKI SPECIFIKÁCIÓK

BIZTONSÁG

FIGYELEM: A készülék használata előtt olvassa el a **biztonsági utasításokról** szóló füzetet, a sérülések illetve károk megelőzése érdekében.
Először olvassa el a biztonsági előírásokat, a halálos áramütés, illetve tűz kockázatának elkerülése érdekében. Kérjük, biztosítsa a földelés folytonosságát, amikor a készüléket csatlakoztatja a hálózati aljzatba.

A készülék kicsomagolásakor távolítsa el a gépet védő, műanyag fóliát.

ÁRTALMATLANÍTÁS ÉS KÖRNYEZETVÉDELEM

A készülék megfelel az EU 2012/19/EC direktívájának.
A csomagolás és a készülék újrahasznosítható anyagokat tartalmaznak. Az Ön készüléke értékes, újrahasználható vagy újrahasznosítható anyagokat tartalmaz. A megmaradó hulladékanyagok típus szerinti szétválasztása elősegíti az értékes nyersanyagok újrahasznosítását. Hagyja a készüléket egy gyűjtőponton. Az ártalmatlanítás módjáról a helyi hatóságoktól tud információt szerezni.

KÁVÉGÉPEM FELFEDEZÉSE

KÉSZÜLÉK ÁTTEKINTÉS

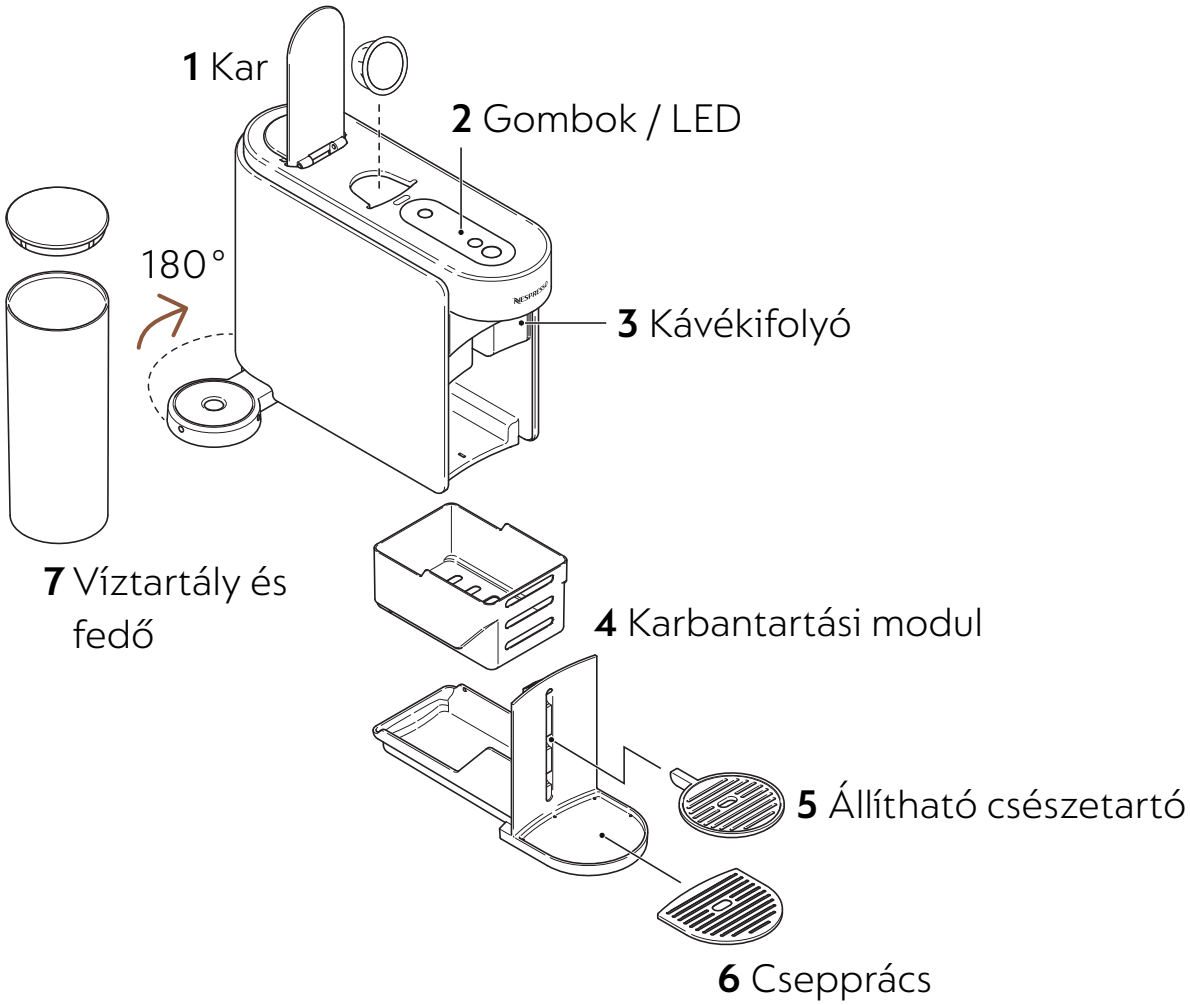

Kérjük, a kivehető alkatrészeket ne tegye be a mosogatógépbe.

GOMBOK / LED

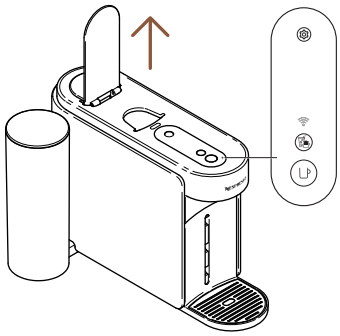

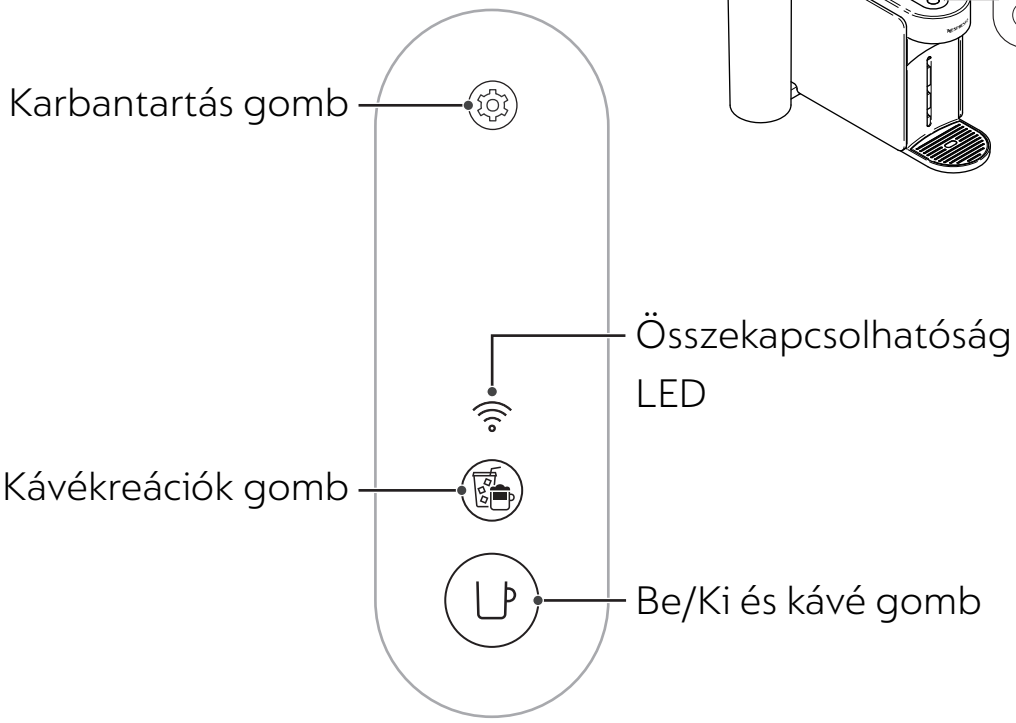

CSOMAG TARTALMA

1 Vertuo Up kávégép
2 **Nespresso** kapszulaszett (12 kapszula)
3 Gyors üzembehelyezési útmutató
4 Biztonsági utasítások és garancia
5 Összekapcsolhatóság matrica
6 Öblítés matrica

Kicsomagolás: A készülék külsején maradhat némi por, a csomagolásban használt újrahasznosított anyagok miatt. Ez nem veszélyes, csak törölje le egy puha ruhával.

NYIT / ZÁR

NYIT
Nyissa fel a kart

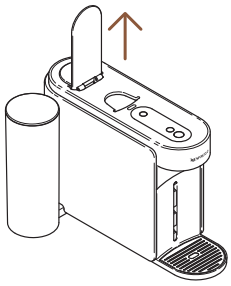

ZÁR
Zárja le a kart

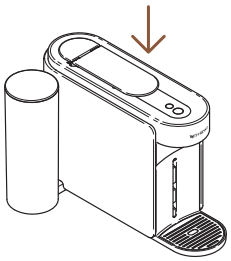

A kar felnyitása vagy lezására nem kapcsolja be a készüléket. A kar megfelelő lezárása nélkül nem lehet elindítani a kávéfőzést. A készülék megfelelő használatához javasoljuk, hogy nyissa fel a kart egyszer, amint a kávéfőzés teljesen lezajlott (a kávé gomb folyamatos fehéren világít). A kar felnyitása eltávolítja a kapszulát a főzés után.

A KARBANTARTÁSI MODUL ELTÁVOLÍTÁSA ÉS TISZTÍTÁSA

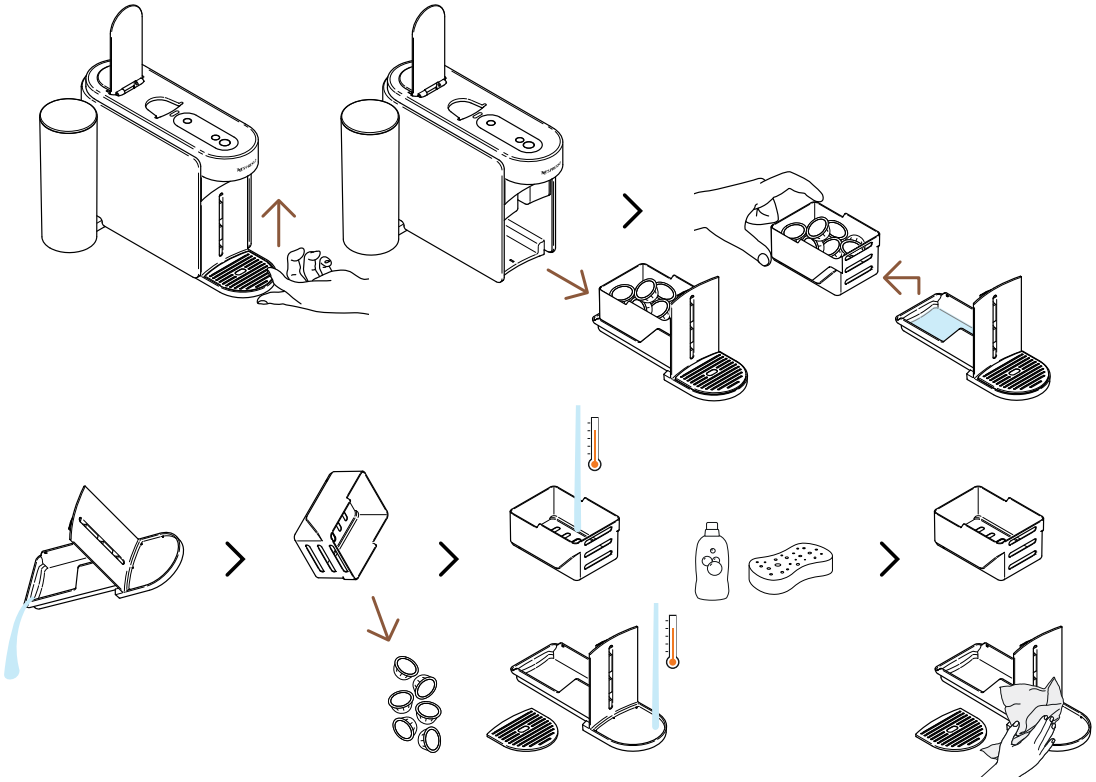

A karbantartási modul kivételéhez finoman emelje azt felfelé. Óvatosan szedje ki a használt-kapszula tárolót, szórja ki a kapszulákat és ürítse ki a kávé- / vízmaradékot. Mossa el az alkatrészeket forró vízzel, és kímélő, szagtalan mosogatószerrel; szárítsa meg, óvatosan rakja össze, és tegye vissza őket a kávégépbe.

KARBANTARTÁSI MÓD CIKLUS

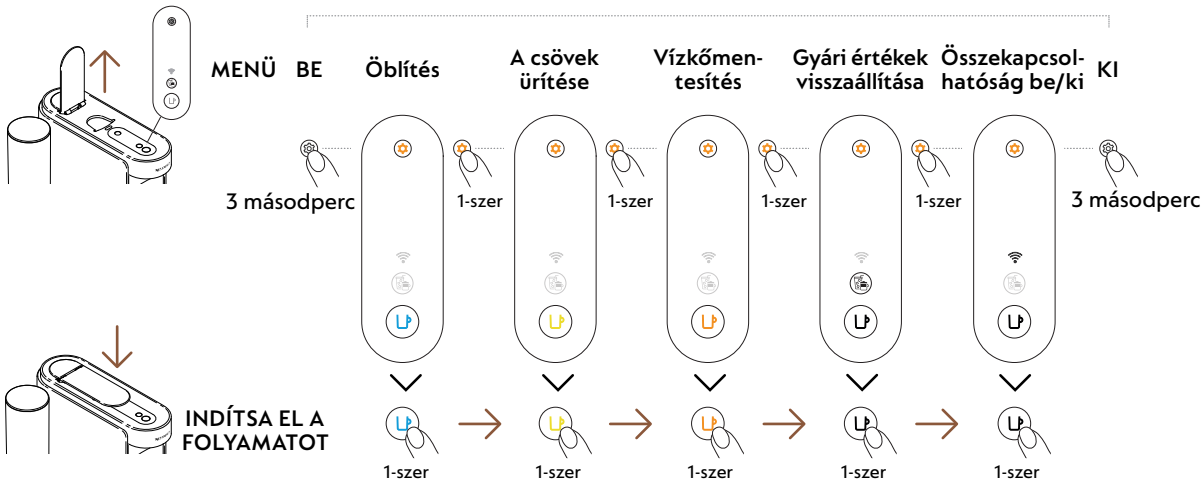

ELSŐ HASZNÁLAT

BE/KI

BE

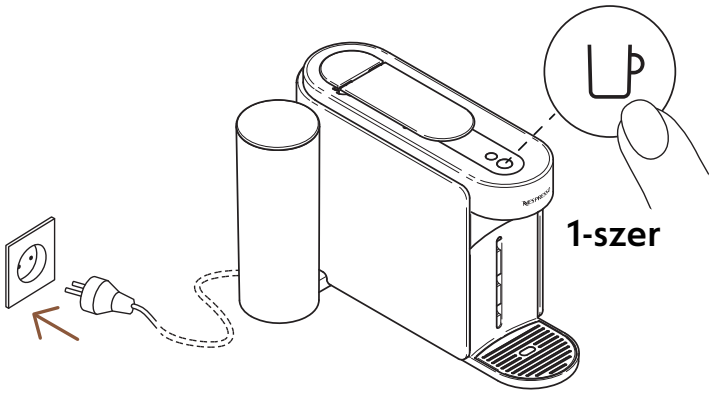

Amint a készüléket csatlakoztatta a hálózathoz, kapcsolja be a kávé gomb egyszeri megnyomásával

A kávégomb 3 másodpercre felizzik, amíg a készülék felfűt. Amint a gomb folyamatosan világít, a készülék használatra kész.

KI

Automatikus kikapcsolás

2 perc

Manuális kikapcsolás

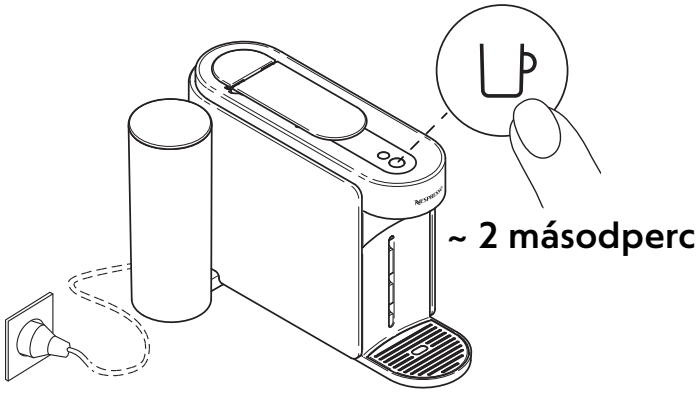

Azért, hogy energiát takarítson meg, a gép automatikusan kikapcsol ~ 2 perc használaton kívüliség után.

A készüléket manuálisan ki lehet kapcsolni bármikor (amikor épp nem használják), a gomb ~ 2 másodpercig történő nyomvatartásával. A készülék kikapcsol, amint az összes gomb és LED elhalványul.

Ha párosította készülékét, kérjük vegye figyelembe, hogy amint a készülék kikapcsolt, egy utolsó adatcsomagot még elküldhet a **Nespresso** Smart App-ba. Ez eltarthat pár másodpercig.

KAPCSOLJA ÖSSZE KÉSZÜLÉKÉS

MIÉRT ÉRDEMES PÁROSÍTANI A KÉSZÜLÉKÉT?

- **Kávémennyiség és hőmérséklet személyre szabása:** Állítsa be a csészeméretet, és szabja személyre a kávéjának hőmérsékletét, az App-ban elérhető hőfok állító funkcióval.
- **Egyszerű készülék karbantartás és valós idejű figyelmeztetések:** Tapasztalja meg a megerőltetés nélküli tisztítást és vízkőmentesítést, közvetlenül az App-on keresztül. Élvezze a készülék legújabb funkciókkal való frissítésének előnyeit, a zavartalan élmény érdekében.
- **Receptek lépésről lépésre:** Fedezze fel a klasszikus kávérecepteket és a legtrendibb kreációkat is.

HOGYAN CSATLAKOZTATHATJA KÉSZÜLÉKÉT?

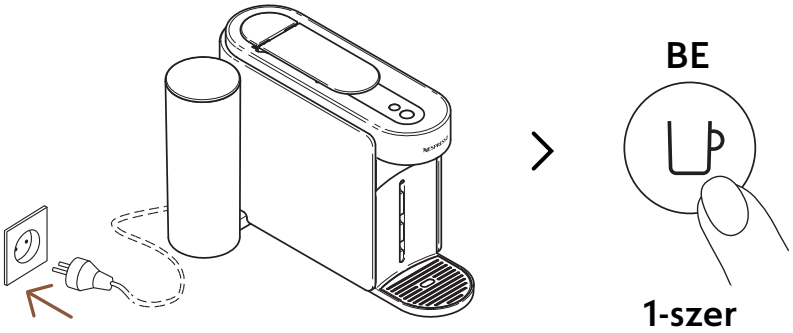

1 A készüléke csatlakoztatásához dugja be a hálózatba, majd kapcsolja be a kávé gomb egyszeri megnyomásával.

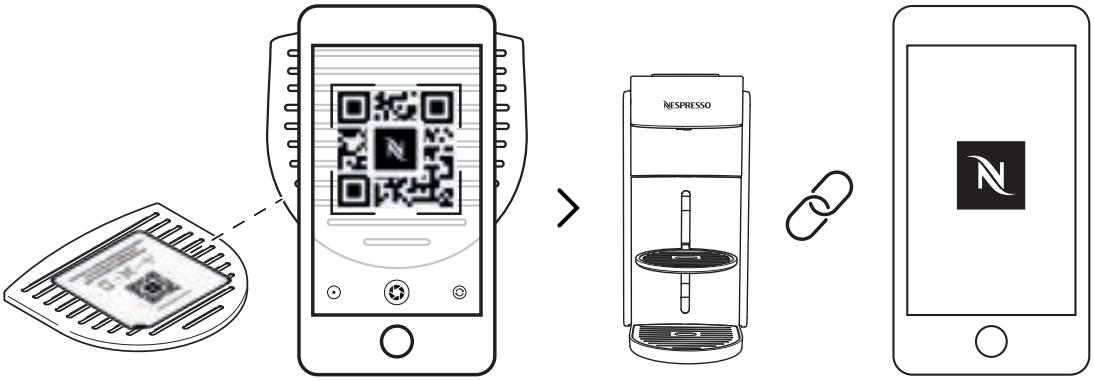

2 Szkennelje be a QR kódot, amit a készülékének csepptálcáján talál, vagy nyissa meg a **Nespresso** Smart App-et a készüléke párosításához.

- Ha már letöltötte a **Nespresso** Smart App-et, az megnyílik. Ha még nincs meg Önnek a **Nespresso** Smart App, innen le fogja tudni tölteni.
- Ha nem kapcsolja össze a készülékét, az összekapcsolhatóság LED villogni fog minden alkalommal, amikor bekapcsolja a készüléket.
- Ha szeretné kikapcsolni az összekapcsolhatóság modult, vagy az Ön országában nem elérhető a **Nespresso** Smart App-pal való kapcsolódás, kérjük olvassa el a következő, „**Az összekapcsolhatósági modul kikapcsolása / visszakapcsolása**” fejezetet.

AZ ÖSSZEKAPCSOLHATÓSÁGI MODUL KIKAPCSOLÁSA / VISSZAKAPCSOLÁSA

A készülék egy összekapcsolhatósági modullal rendelkezik, amely alap helyzetben be van kapcsolva. Ez további funkciókhoz biztosít hozzáférést, kiterjesztve az Ön kávé élményét. Az összekapcsolhatósági modul kikapcsolásához kövesse a következő lépéseket:

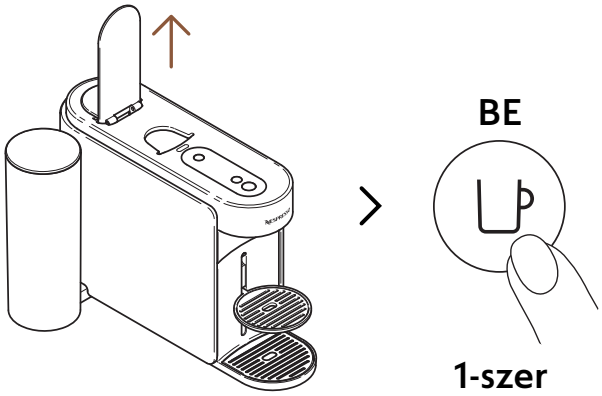

1 Nyissa fel a kart, és kapcsolja be a készüléket a kávé gomb egyszeri megnyomásával.

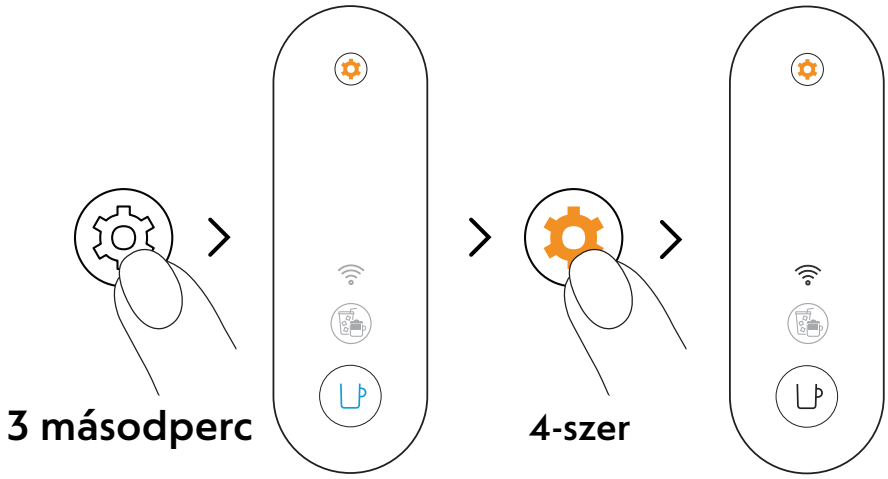

2 Nyomja meg, és tartsa lenyomva a karbantartás gombot legalább 3 másodpercig. Amint a kávé gomb folyamatos kék színnel világít, engedje el, és nyomja meg a karbantartás gombot 4-szer megint. A kávé gomb és az összekapcsolhatóság LED folyamatos fehérrel világít.

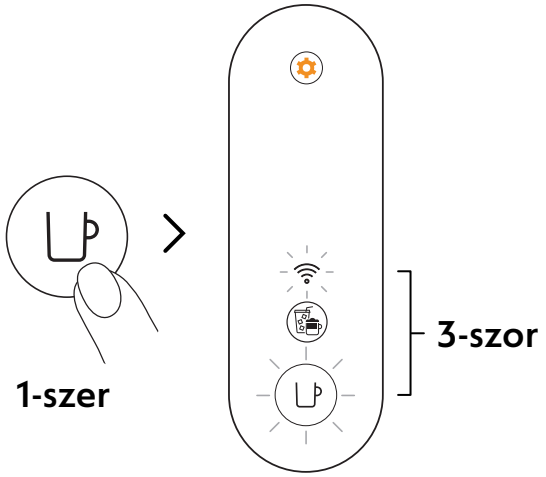

3 Nyomja meg a kávé gombot a jóváhagyáshoz. A kávé gomb és az összekapcsolhatóság LED 3-szor felvillan, megerősítve hogy az összekapcsolhatósági modul ki van kapcsolva. Amint a folyamat végigment, a készülék kikapcsol.

Ha újra be szeretné kapcsolni az összekapcsolhatósági modult, ugyanezeket a lépéseket kell követnie.

ELSŐ ÁTÖBLÍTÉS / TISZTÍTÁS

Javasoljuk, hogy első használat előtt tisztítsa meg a készülékét. Minden folyamaton könnyedén végig tudja vezetni Önt a **Nespresso** Smart App, amint a készülék párosítva lett.

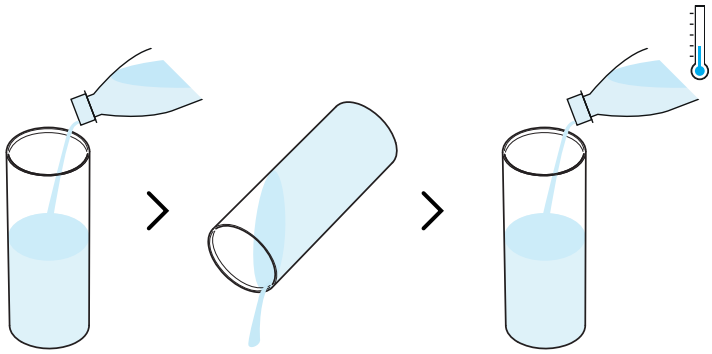

1 Öblítse ki a víztartályt, mielőtt feltöltené friss ivóvízzel (0,5 liter).

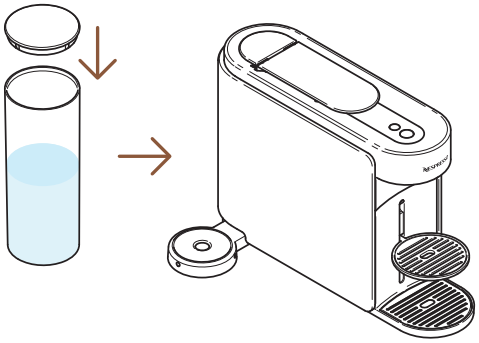

2 Tegye rá a víztartályra a fedőt, és tegye a helyére a készülékre.

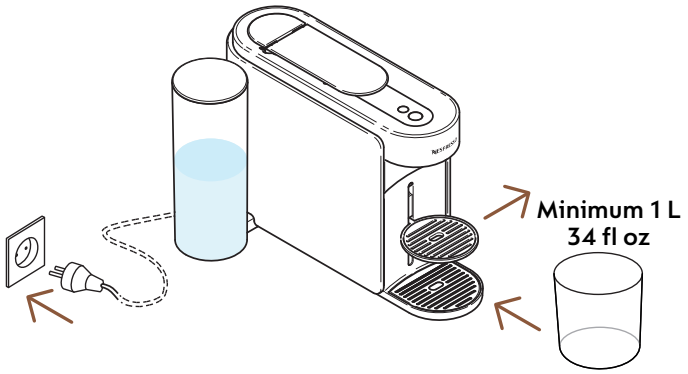

3 Dugja be a készüléket a hálózatba, vegye le a csészetartót és helyezzen egy legalább 1 literes edényt a kávékifolyó alá.

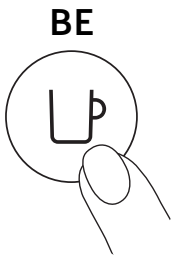

4 Kapcsolja be a készüléket a kávé gomb egyszeri megnyomásával.

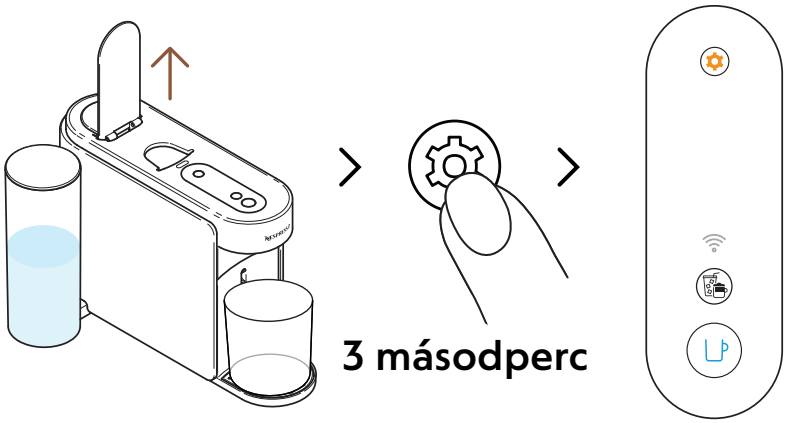

5 Nyissa fel a kart. Nyomja meg, és tartsa lenyomva a karbantartás gombot legalább 3 másodpercig. Engedje el, amint a kávé gomb folyamatos **kék** fénnyel világít.

A karbantartási módból való kilépéshez – mielőtt elindítana bármilyen folyamatot –, megint nyomja meg és tartsa lenyomva a karbantartás gombot legalább 3 másodpercre.

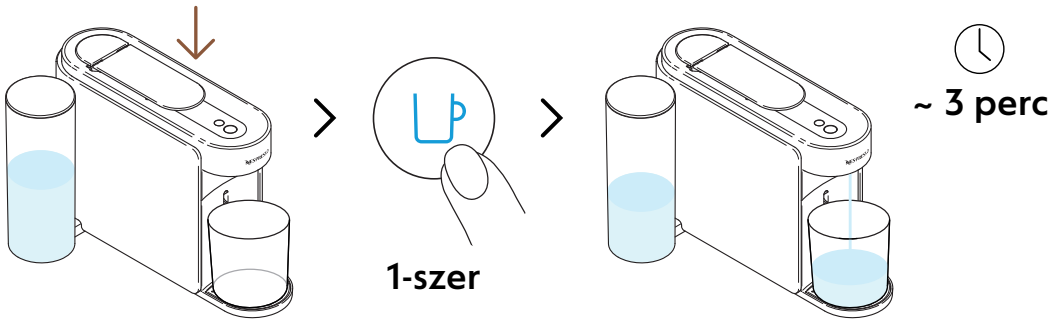

6 Zárja le a kart, és nyomja meg a kék kávé gombot az első öblítési folyamat elindításához.

A készülék elkezdi az öblítést, és a folyamat akár 3 percig is tarthat.

A karbantartási modulban víz gyűlhet össze az öblítés során.

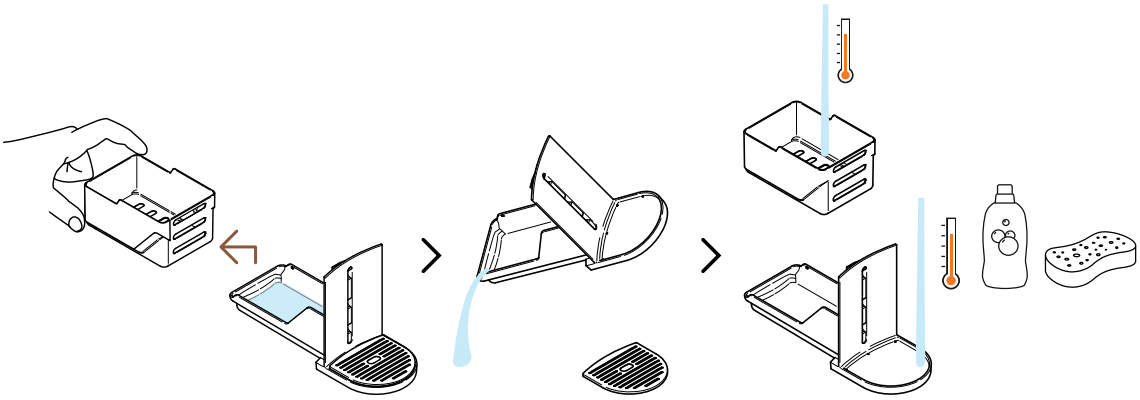

7 Szedje ki a használt-kapszula tárolót, szórja ki a kapszulákat és ürítse ki a vízmaradékot. Mossa el a karbantartási modult forró vízzel, és kímélő, szagtalan mosogatószerrel.

FIGYELEM: Ne használjon erős vagy dörzsölő hatású tisztító vagy oldószert. Ne tegye a készüléket a mosogatógépbe. Soha ne merítse a készüléket, vagy részeit vízbe.

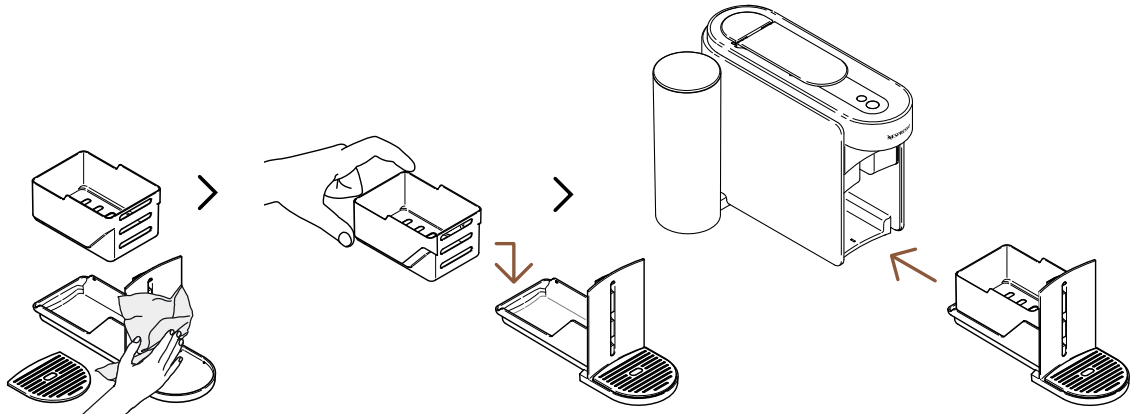

8 Szárítsa meg a karbantartási modult egy tiszta, friss ruhával, és tegye vissza a kávégépbe.

A készülék a folyamat végeztével visszatér a készenléti üzemmódba (a kávé gomb folyamatos fehér fénnyel világít).

FIGYELEM: Mindig puha ruhát használjon a készülék tisztításához

A VERTUO RENDSZER

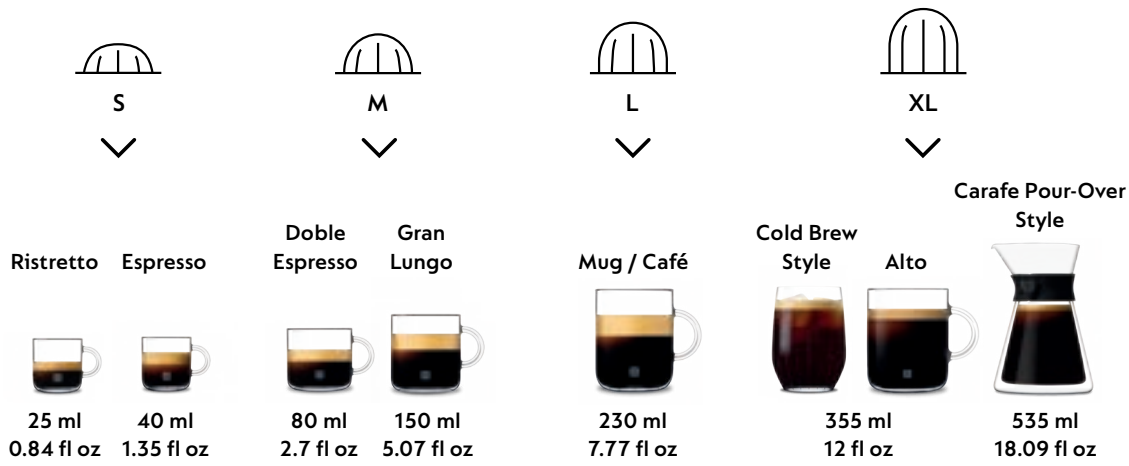

Fedezze fel a kiegészítők teljes kollekcióját a www.nespresso.com oldalon.

VERTUO KÁVÉ KÉSZÍTÉSE

Vertuo: Összehasonlíthatatlan kávéélmények Ismerje meg a kávéstílusok világát egy gombnyomásra, felfedezve a 12 legkedveltebb kávét, amelyek a készülékével érkeznek.

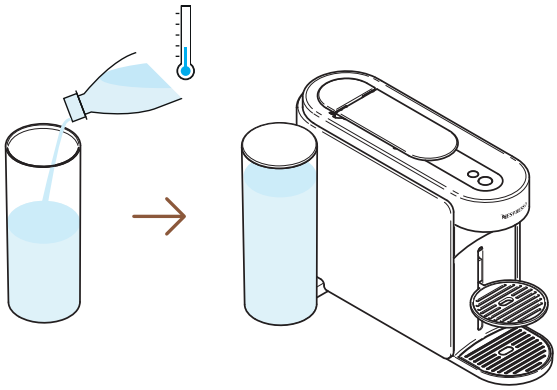

1 Töltse fel a víztartályt friss ivóvízzel, csukja le a fedőt, és tegye vissza a helyére.

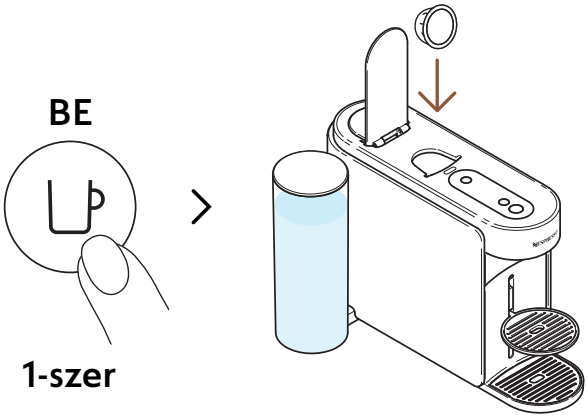

2 Kapcsolja be a készüléket a kávé gomb egyszeri megnyomásával. Nyissa ki a kart, és helyezzen be egy Vertuo kapszulát.

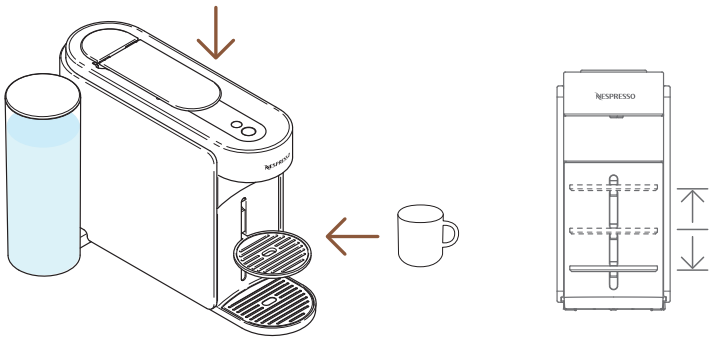

3 Zárja le a kart, és helyezzen a kifolyó alá egy csészét.

A túlcsordulás elkerülésére használjon a megfelelő csészeméretet, a választott kapszula (előre beállított vagy személyre szabott) alapján. A csészetartót lehet állítani a csészeméretnek megfelelően.

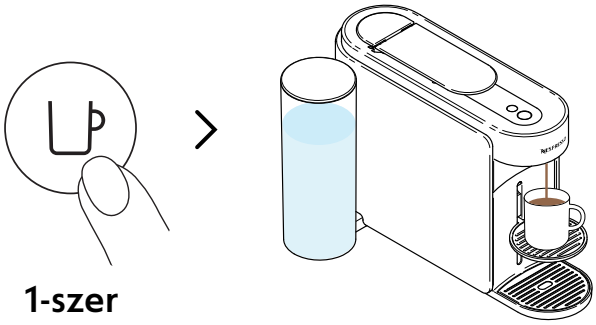

4 Indítsa el a főzést a kávé gomb egyszeri megnyomásával.

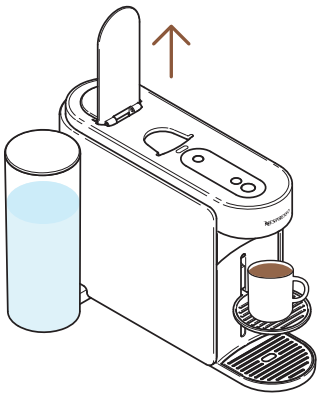

5 Amint a kávé folyása megáll, nyissa fel a kart, hogy kiejtse a kapszulát, majd élvezze a kávéját.

A kávéfőzést megállíthatja bármikor, a kávé gomb egyszeri megnyomásával. A készülék megfelelő használatához javasoljuk, hogy nyissa fel a kart egyszer, amint a kávéfőzés teljesen lezajlott (a kávé gomb folyamatos fehéren világít). A kar felnyitása eltávolítja a kapszulát a főzés után. A karbantartási modulban maradhat kávé / víz. Ürítse ki a használt-kapszula tárolót, illetve a kávé- / vízmaradványokat, ha szükséges.

KÁVÉPILLANATAIM SZEMÉLYRE SZABÁSA

KÁVÉ KREÁCIÓK MODUL

Erőfeszítés nélkül készítse el koncentrált, hőmérséklet-állított kávéit, minden jég vagy tej alapú receptjéhez.

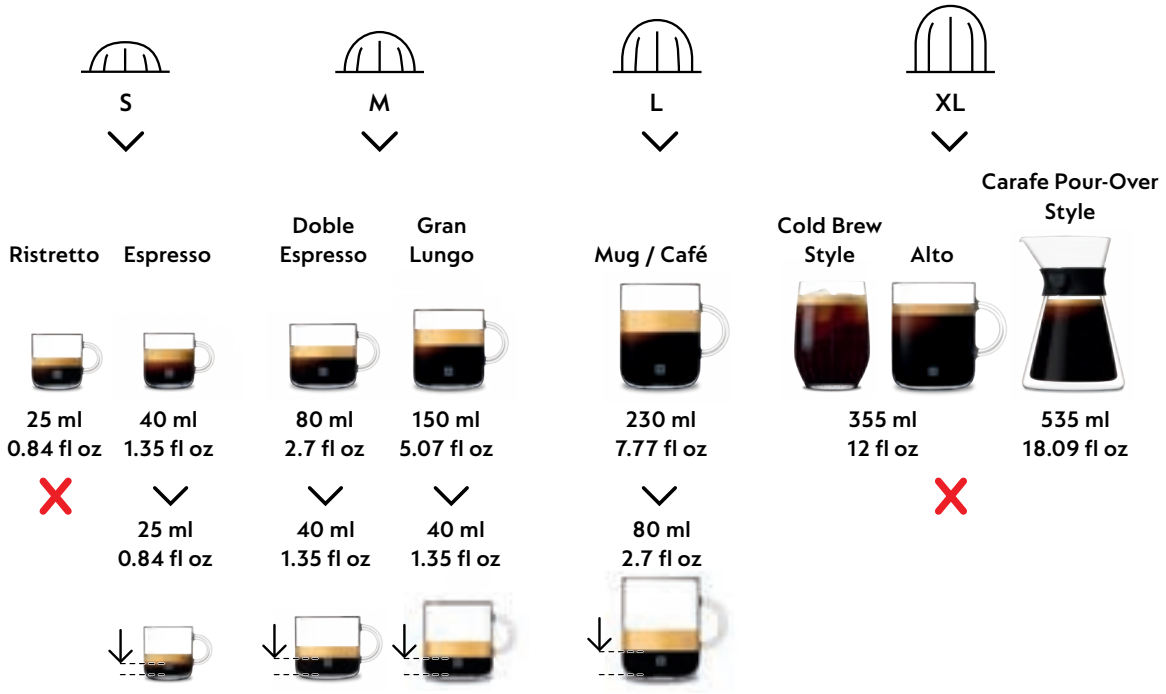

Azért, hogy igazán élvezhesse annak előnyeit, javasoljuk hogy a Coffee+ kínálatunkból főzve, mindig a hivatalos csészeméreteket használja. A legjobb minőség érdekében nem javasoljuk a Ristretto, XL (Alto Amrato, Alto Onice), Cold Brew Style & Carafe Pour Over Style kávéink ilyen módon történő lefőzését.

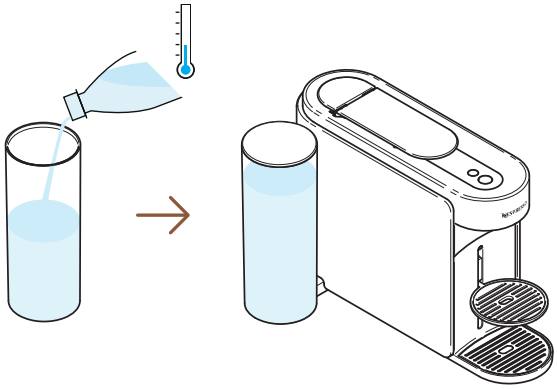

1 Töltse fel a víztartályt friss ivóvízzel, csukja le a fedőt, és tegye vissza a helyére.

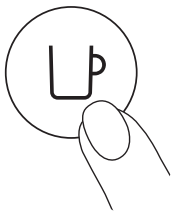

1-szer

2 Kapcsolja be a készüléket a kávé gomb egyszeri megnyomásával.

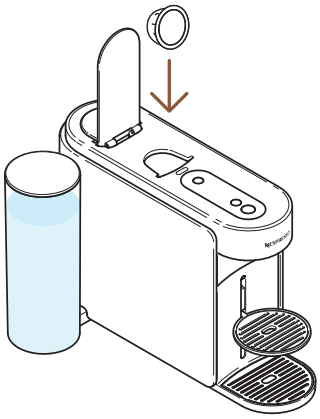

3 Nyissa fe a kart, és helyezzen be egy ezzel a funkcióval kompatibilis Vertuo kapszulát.

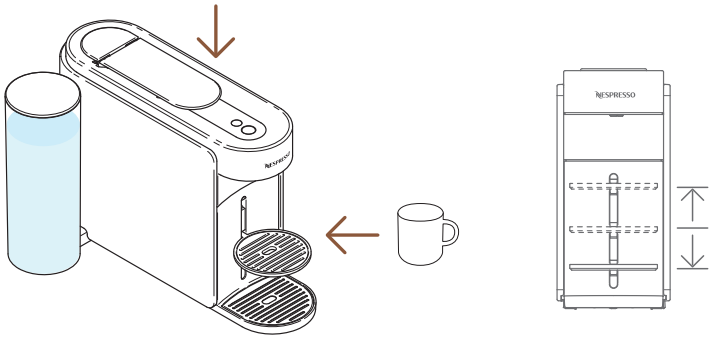

4 Zárja le a kart, és helyezzen a kifolyó alá egy csészét.

A túlcsordulás elkerülésére használjon a megfelelő csészeméretet, a választott kapszula (előre beállított vagy személyre szabott) alapján. A csészetartót lehet állítani a csészeméretnek megfelelően.

1-szer

5 A koncentrált főzés indításához nyomja meg a kávékreációk gombot egyszer.

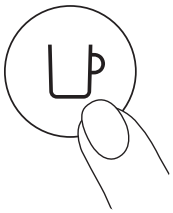

1-szer

6 Indítsa el a főzést a kávé gomb egyszeri megnyomásával.

A kávékreációk gomb kikapcsol, ha az adott kapszulát nem lehet ezen a módon lefőzni, és a gép az előre beállított méretben fogja azt elkészíteni.

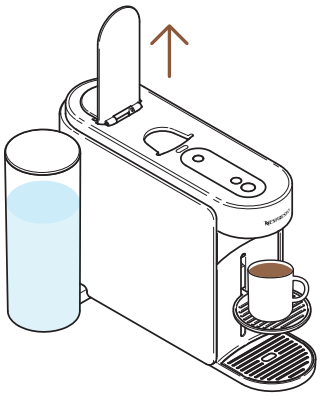

7 Amint a kávé folyása megáll, nyissa fel a kart, hogy kiejtse a kapszulát.

Megállíthatja a kávéfőzést bármikor, a kávé gomb egyszeri megnyomásával. A készülék megfelelő használatához javasoljuk, hogy nyissa fel a kart egyszer, amint a kávéfőzés teljesen lezajlott (a kávé gomb folyamatos fehéren világít). A kar felnyitása eltávolítja a kapszulát a főzés után.

---

8 Ennek a funkciónak a segítségével el tudja készíteni hőmérséklet-állított, koncentrált kávéit, első lépésként minden jég vagy tej alapú receptjéhez.

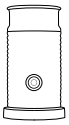

Ismerje meg, hogyan fejlesztheti tovább készülékét az Aeroccino kínálatunkkal, a **www.nespresso.com**-on.

KÁVÉMENNYISÉG ÉS HŐMÉRSÉKLET SZEMÉLYRE SZABÁSA (NESPRESSO SMART APP)

A **Nespresso** Smart App-on keresztül Ön képes lesz személyre szabni 2 fő kávéfőzési paramétert: hőmérséklet és csészeméret.

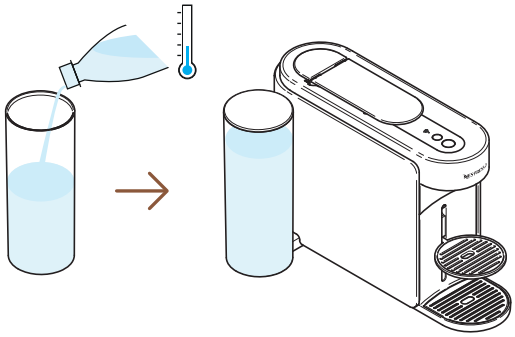

1 Párosított készüléken, töltse fel a víztartályt friss ivóvízzel, csukja le a fedőt, és helyezze vissza a helyére.

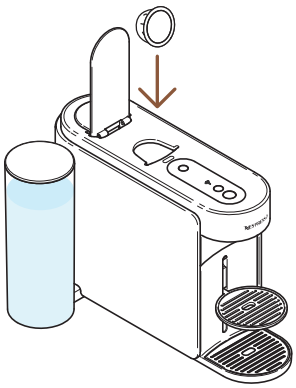

2 Nyissa ki a kart, és helyezzen be egy Vertuo kapszulát.

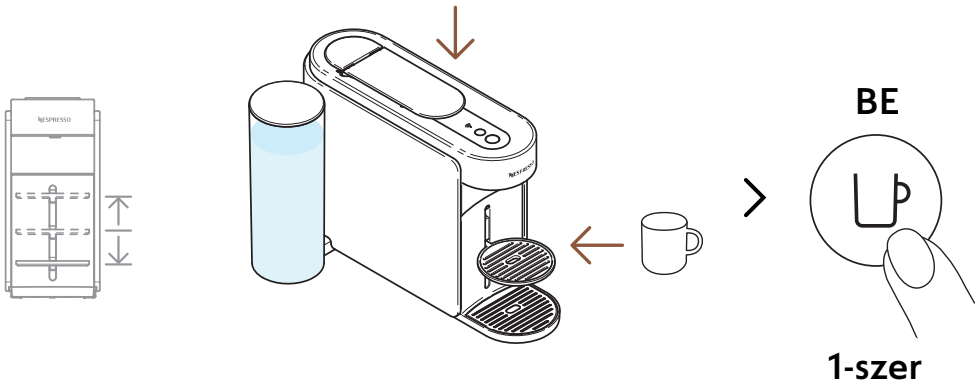

3 Zárja le a kart, helyezzen egy csészét a kifolyó alá, és kapcsolja be a készüléket a kávé gomb egyszeri megnyomásával.

A túlcsordulás elkerülésére használjon a megfelelő csészeméretet, a választott kapszula (előre beállított vagy személyre szabott) alapján. A csészetartót lehet állítani a csészeméretnek megfelelően.

> „Kávé mennyiség & hőmérséklet”

4 Nyissa meg a **Nespresso** Smart App-et (2 percen belül, hogy bekapcsolta a készülékét), és kattintson a „**Kávé mennyiség & hőmérséklet**”-re.

---

5 Állítsa be a hőmérsékletet és/vagy a mennyiséget egyéni ízlése szerint, és mentse el a beállítást.

i A módosított paraméterek beprogramozásra kerülnek a készülékben, a csészeméretthez kapcsolódva. Amint egy felhasználóhoz kötött beállítás beprogramozódik, minden alkalommal amikor az adott csészeméretet jelenő kapszulát behelyeznek a gépbe, a főzés a beállított mennyiségnél fog megállni. Az alapbeállításokhoz való visszatéréshez nézze meg a „**beállítások**” részt a **Nespresso** Smart App-ban, vagy a „**Beállítások visszaállítása**” fejezetben.

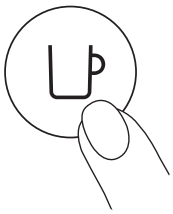

1-szer

6 Indítsa el a személyre szabott kávé főzését a kávé gomb egyszeri megnyomásával.

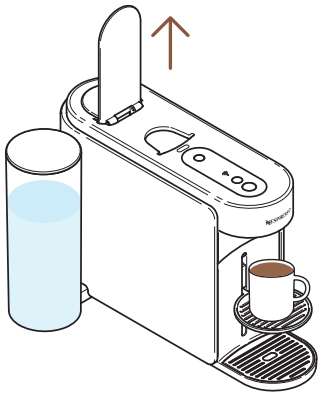

7 Amint a kávé folyása megáll, nyissa fel a kart, hogy kiejtse a kapszulát, majd élvezze a kávéját.

A készülék megfelelő használatához javasoljuk, hogy nyissa fel a kart egyszer, amint a kávéfőzés teljesen lezajlott (a kávé gomb folyamatos fehéren világít). A kar felnyitása eltávolítja a kapszulát a főzés után. Megállíthatja a kávéfőzést bármikor, a kávé gomb egyszeri megnyomásával.

A KÁVÉMENNYISÉGEK BEÁLLÍTÁSA (A KÉSZÜLÉKEN)

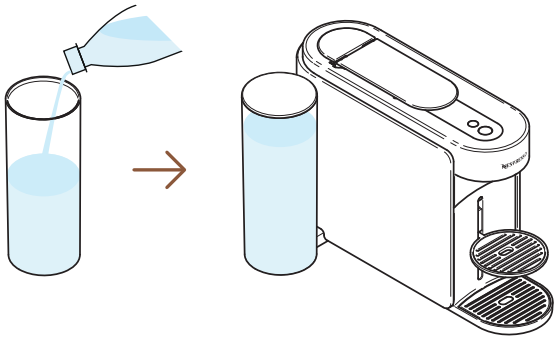

1 Töltse fel a víztartályt friss ivóvízzel, csukja le a fedőt, és tegye vissza a helyére.

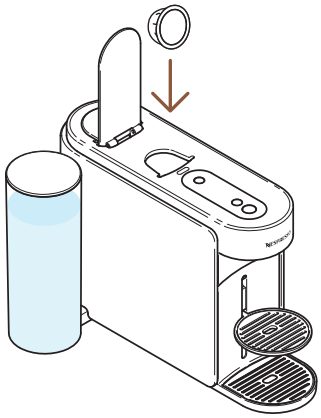

2 Nyissa ki a kart, és helyezzen be egy Vertuo kapszulát.

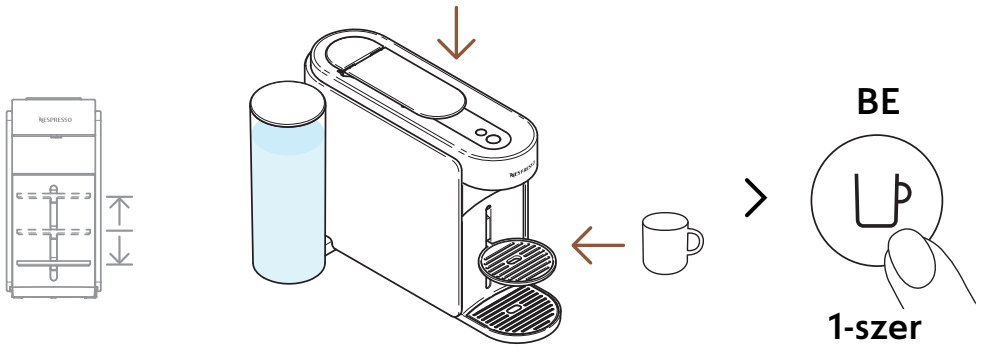

3 Zárja le a kart, helyezzen egy csészét a kifolyó alá, és kapcsolja be a készüléket a kávé gomb egyszeri megnyomásával.

A túlcsordulás elkerülésére használjon a megfelelő csészeméretet, a választott kapszula (előre beállított vagy személyre szabott) alapján. A csészetartót lehet állítani a csészeméretnek megfelelően.

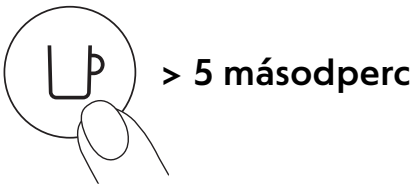

4 Indítsa el a főzést a kávé gomb megnyomásával, és legalább 5 másodpercig történő nyomvatartásával.

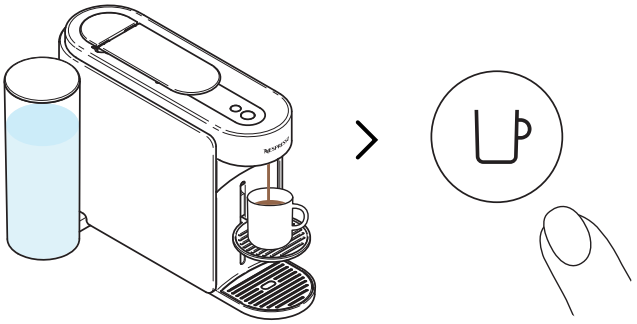

5 Amint a kívánatos mennyiség lefőtt, engedje el a kávé gombot. A főzést még pár csepp kávé követheti, néhány másodpercig.

A készülék megfelelő használatához javasoljuk, hogy nyissa fel a kart egyszer, amint a kávéfőzés teljesen lezajlott (a kávé gomb folyamatos fehéren világít). A kar felnyitása eltávolítja a kapszulát a főzés után.

A programozás minden csészeméretthez tartozóan egyedi. A csészeméreteket 20 ml és 500 ml között lehet beállítani, kivéve a Coffee Pour-Over Style esetén, ahol 1 liter a maximum. Amint egy felhasználóhoz kötött beállítás beprogramozódik, minden alkalommal amikor az adott csészeméretet jelenő kapszulát behelyeznek a gépbe, a főzés a beállított mennyiségnél fog megállni. Az alapbeállításokhoz való visszatéréshez nézze meg a „**Készülék beállítások**” fejezetet.

KARBANTARTÁS

RÖVID ÖBLÍTÉS

Elő szeretné melegíteni a csészéjét, vagy gyorsan átöblíteni a készüléket egy ízesített kávé után? Az Ön Vertuo Up készüléke lehetőséget ad egy gyors öblítésre.

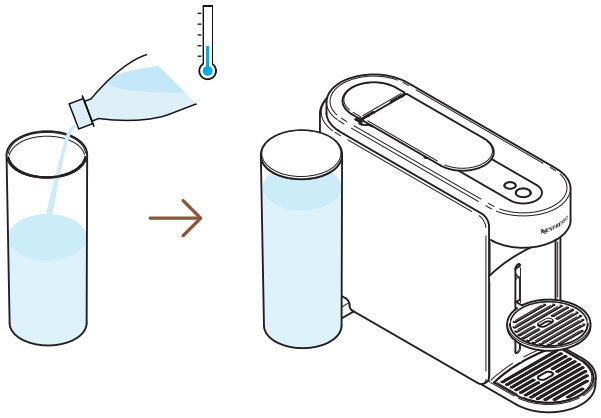

1 Töltse fel a víztartályt friss ivóvízzel, csukja le a fedőt, és tegye vissza a helyére.

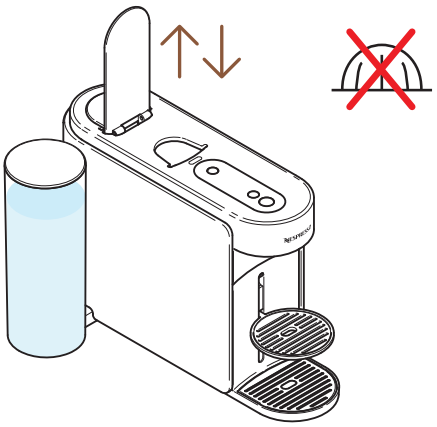

2 Nyissa fel, majd zárja le a kart az előző kapszula kiejtéséhez, és ne helyezzen be új kapszulát.

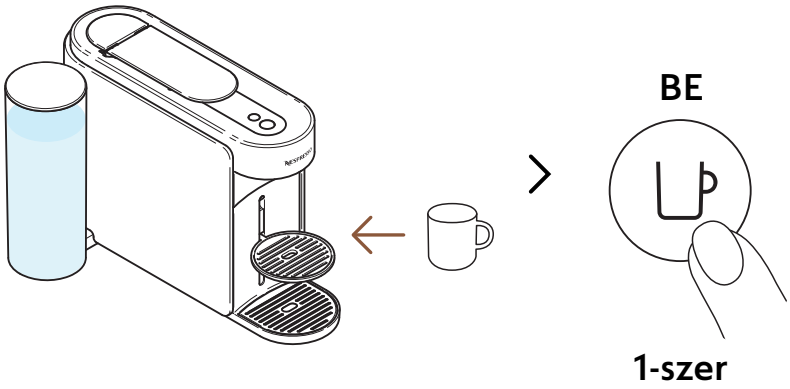

3 Helyezzen egy csészét a kifolyó alá, és kapcsolja be a készüléket a kávé gomb egyszeri megnyomásával.

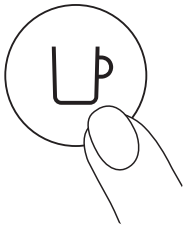

4 kapszula

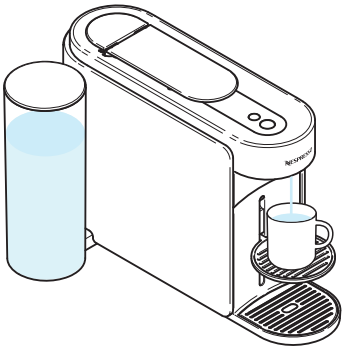

5 ~40 ml forró víz készül. Ez nem iható.

Bármikor megállíthatja a főzést a kávé gomb egyszeri megnyomásával. A készülék megfelelő használatához javasoljuk, hogy nyissa fel a kart egyszer, amint a kávéfőzés teljesen lezajlott (a kávé gomb folyamatos fehéren világít).

Víz gyűlhet fel a karbantartási modulban a folyamat során Kérjük, ürítse ki a karbantartási modult amikor a használt-kapszula tároló tele van, vagy bármelyik karbantartási folyamat után (tisztítás, vízkőmentesítés, ürítés, stb.)

TISZTÍTÁS

Tisztítsa ki a készülékét havonta, vagy ha kávé szemcsék kezdenek megjelenni a csészében, vagy egy hosszabb használaton kívüli időszak után. Ezt a folyamatot könnyedén végigcsinálhatja a **Nespresso** Smart App-en keresztül, ha a készülék párosítva van.

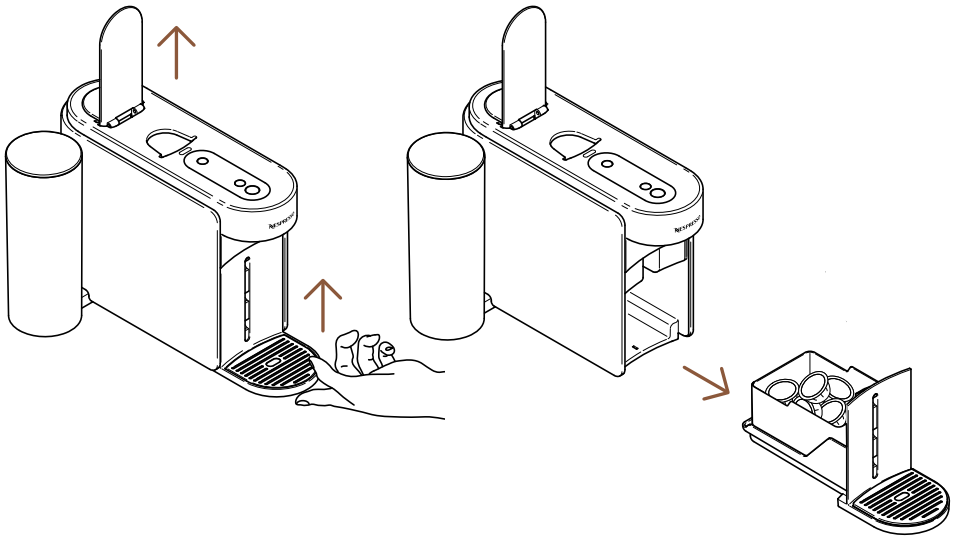

1 Nyissa fel a kart, hogy kiejtse a kapszulát és távolítsa el a karbantartási modult.

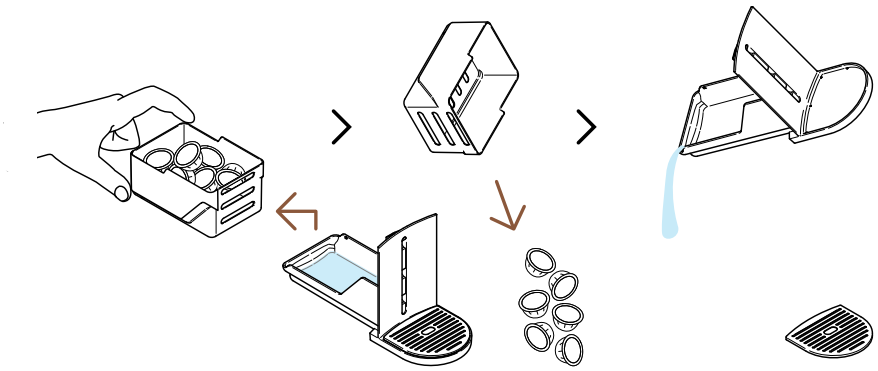

2 Ürítse ki a használt-kapszula tartót, illetve a maradék kávét / vizet, ha szükséges.

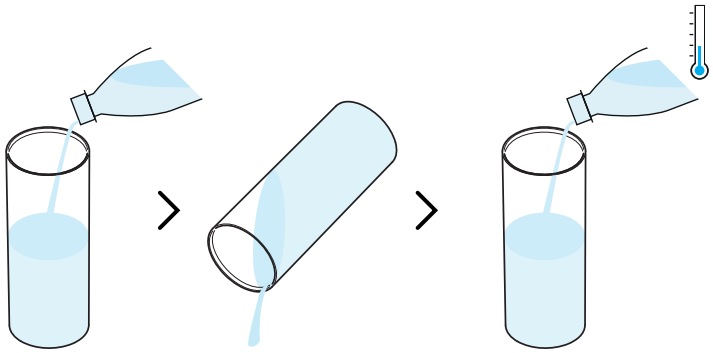

3 Öblítse el a víztartályt, mielőtt megtöltené friss ivóvízzel (0.5 L).

Kérjük, gondoskodjon róla, hogy a folyamat során csak egyszer legyen a víztartály feltöltve.

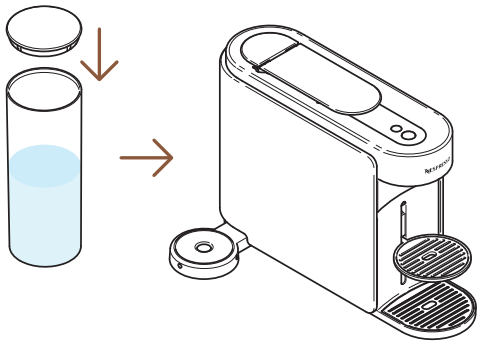

4 Tegye rá a víztartályra a fedőt, és tegye a helyére a készülékre.

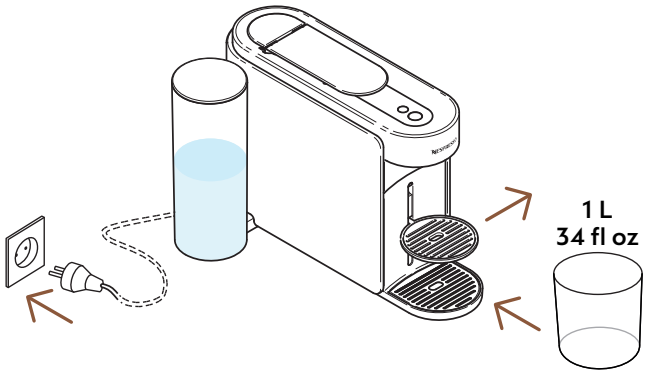

5 A hálózatba bedugott készülékből távolítsa el a csészetartót, és helyezzen egy üres, legalább 1 literes edényt a kávékifolyó alá.

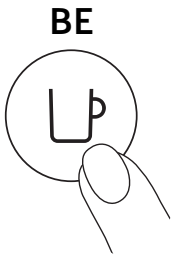

1-szer

6 Kapcsolja be a készüléket a kávé gomb egyszeri megnyomásával.

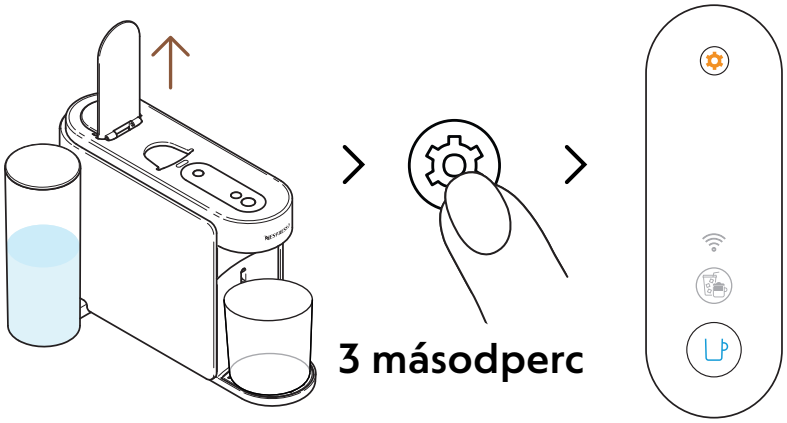

7 Nyissa fel a kart. Nyomja meg, és tartsa lenyomva a karbantartás gombot legalább 3 másodpercig. Engedje el, amint a kávé gomb folyamatos **kék** fénnyel világít.

A karbantartási módból való kilépéshez – mielőtt elindítana bármilyen folyamatot –, megint nyomja meg és tartsa lenyomva a karbantartás gombot legalább 3 másodpercre.

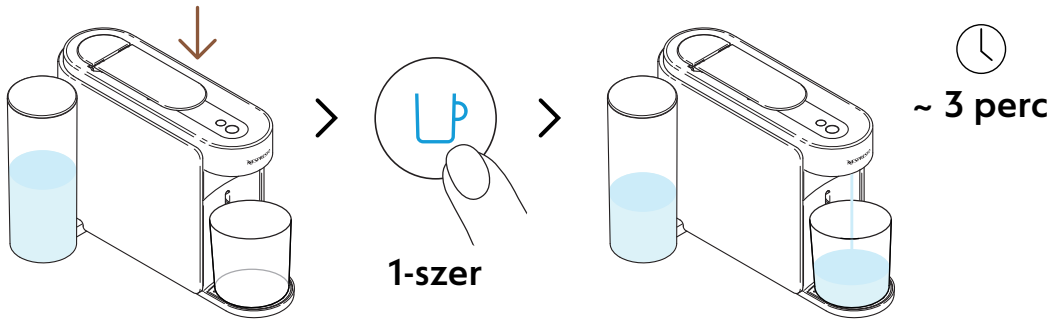

8 Csukja le a kart, és nyomja meg a kék kávé gombot egyszer, hogy elindítsa a folyamatot.

A készülék elkezdi az öblítést, és a folyamat akár 3 percig is tarthat.

A karbantartási modulban víz gyűlhet össze az öblítés során.

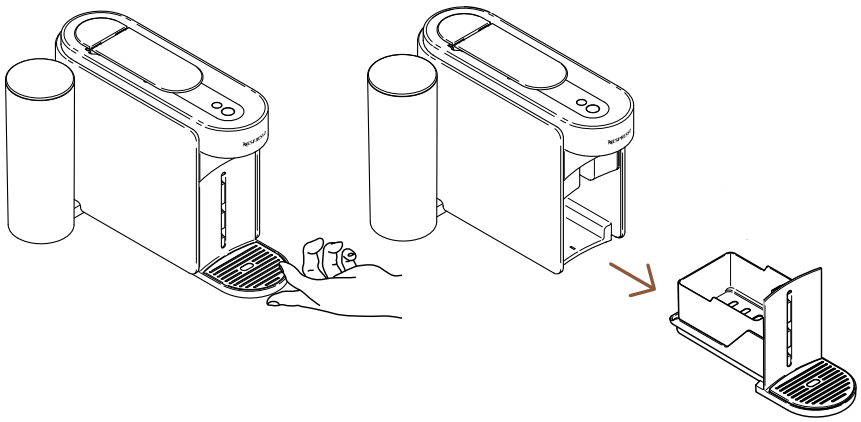

9 Vegye ki a készülékből a karbantartási modult.

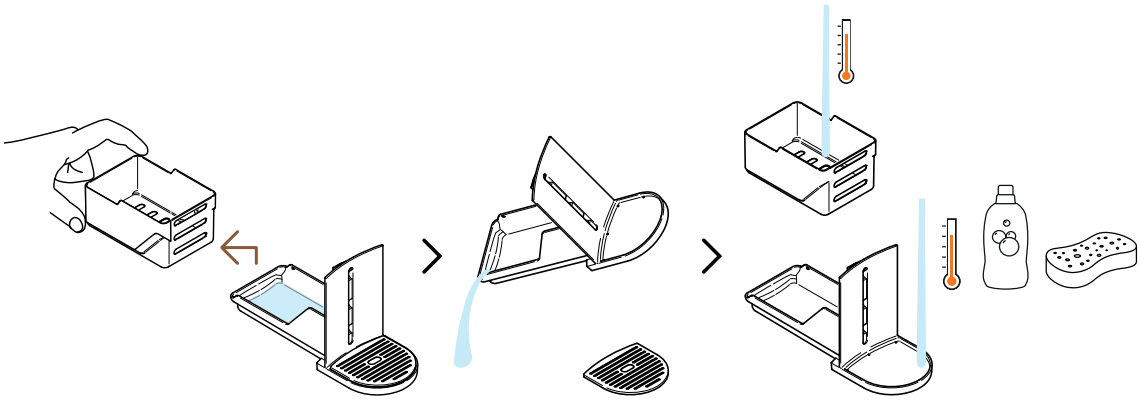

10 Szedje ki a használt-kapszula tárolót, szórja ki a kapszulákat és ürítse ki a vízmaradékot. Mossa el a karbantartási modult forró vízzel, és kímélő, szagtalan mosogatószerrel.

FIGYELEM: Ne használjon erős vagy dörzsölő hatású tisztító vagy oldószert. Ne tegye a készüléket a mosogatógépbe. Soha ne merítse a készüléket, vagy részeit vízbe.

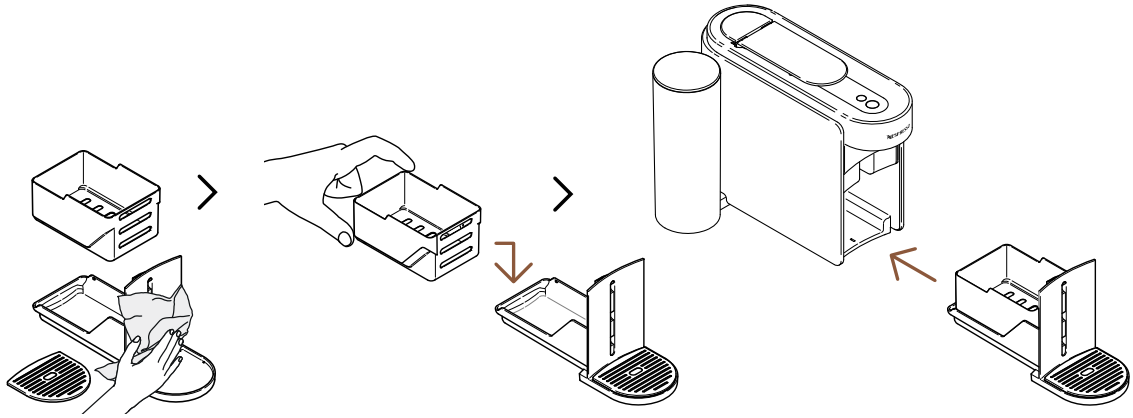

11 Szárítsa meg a karbantartási modult egy tiszta, friss ruhával, és tegye vissza a kávégépbe.

A készülék a folyamat végeztével visszatér a készenléti üzemmódba (a kávé gomb folyamatos fehér fénnyel világít).

FIGYELEM: Tisztítsa meg a kávékifolyót rendszeresen, egy tiszta, nedves ruhával. A készülék tisztításához mindig puha anyagot használjon.

VÍZKŐMENTESÍTÉS

A készülékének vízkőmentesítése biztosítja hogy egész élettartama alatt megfelelően működjön, és hogy az Ön kávé élménye épp olyan különleges legyen, mint az első nap. Az Ön készüléke jelzi, amikor a vízkőmentesítés szükséges azzal, hogy a **karbantartási gomb folyamatos narancs színnel világít**.
Ezt a folyamatot könnyedén végigcsinálhatja a **Nespresso** Smart App-en keresztül, ha a készülék párosítva van.

A vízkőmentesítési folyamat ~ 15 percig tart, és **nem lehet megszakítani**, ha elindult.

Szüksége lesz akövetkezőkre:

- Egy vízkőmentesítő szett, amelyet beszerezhet a www.nespresso.com oldalon.
- Egy üres edényre (1.5 L)

ELSŐ SZAKASZ: VÍZKŐMENTESÍTÉS

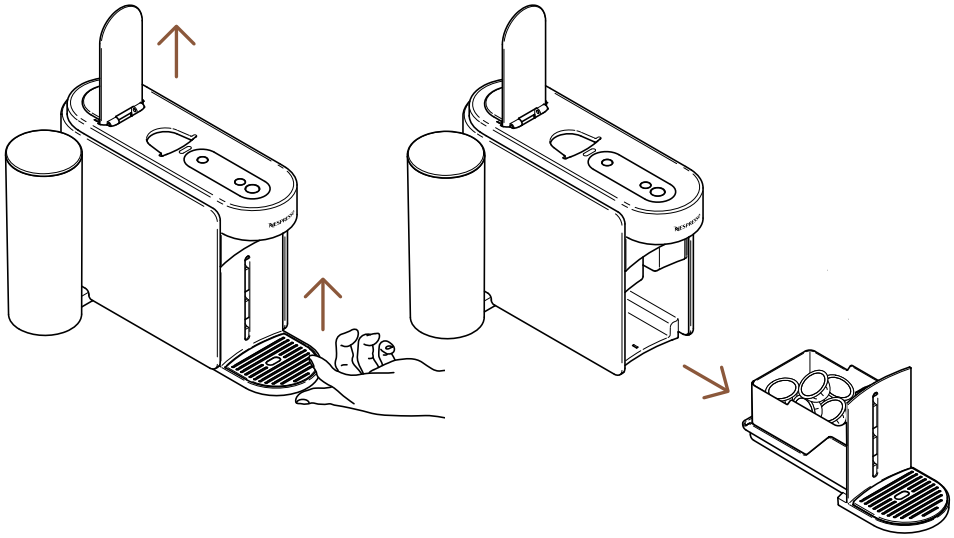

1 Nyissa fel a kart, hogy kiejtse a használt kapszulát. Vegye ki a készülékből a karbantartási modult.

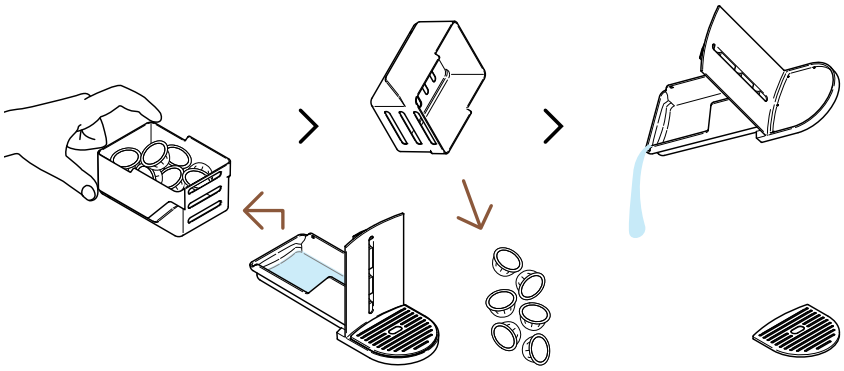

2 Szedje ki a használt-kapszula tárolót, szórja ki a kapszulákat és ürítse ki a vízmaradékot.

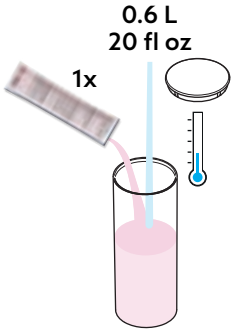

3 Töltse fel a víztartályt 0.6 liter vízzel, és adjon hozzá egy adag **Nespresso** vízkőmentesítő folyadékot, majd zárja le a víztartályt a fedővel.

FIGYELEM: Kérem figyeljen arra, hogy a vízkőmentesítő folyadék ártalmas lehet. Kerülje a szemmel, bőrrel, vagy egyéb felületekkel való érintkezését.

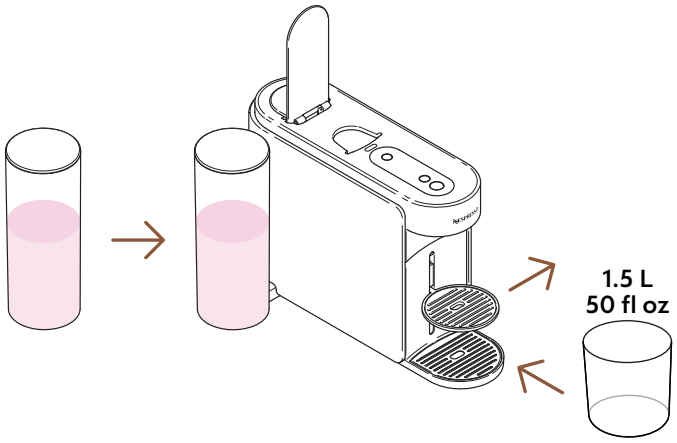

4 Tegye vissza a víztartályt a helyére a készülékre. Vegye ki a csészetartót, és helyezzen egy üres edényt (legalább 1.5 L) a kávékifolyó alá.

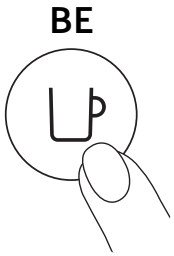

5 Kapcsolja be a készüléket a kávé gomb egyszeri megnyomásával.

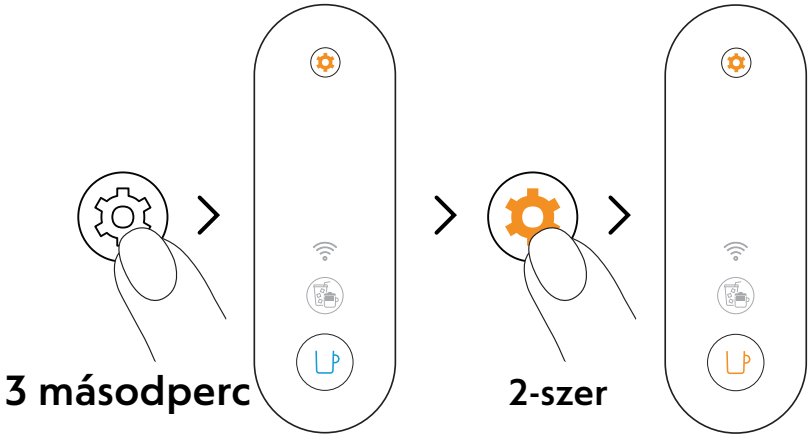

6 Nyomja meg, és tartsa lenyomva a karbantartás gombot legalább 3 másodpercig. Amint a kávé gomb folyamatos kék fénnyel világít, engedje fel, és nyomja meg kétszer a karbantartás gombot. A kávé gomb **narancssárgán** világít.

A karbantartási módból való kilépéshez – mielőtt elindítana bármilyen folyamatot –, megint nyomja meg és tartsa lenyomva a karbantartás gombot legalább 3 másodpercre.

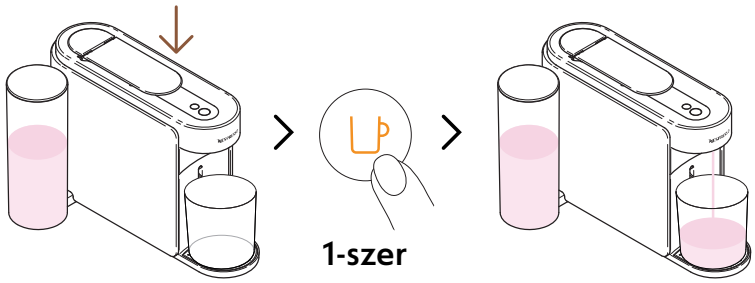

~5 perc

7 Zárja le a kart, és nyomja meg a narancssárga kávé gombot egyszer, az első vízkőmentesítési ciklus elkezdéséhez.

A készülék elindítja az első vízkőmentesítési ciklust; a folyamat akár 5 percig is tarthat, és a készülék megáll automatikusan, amint végigment.

MÁSODIK CIKLUS: ÖBLÍTÉS

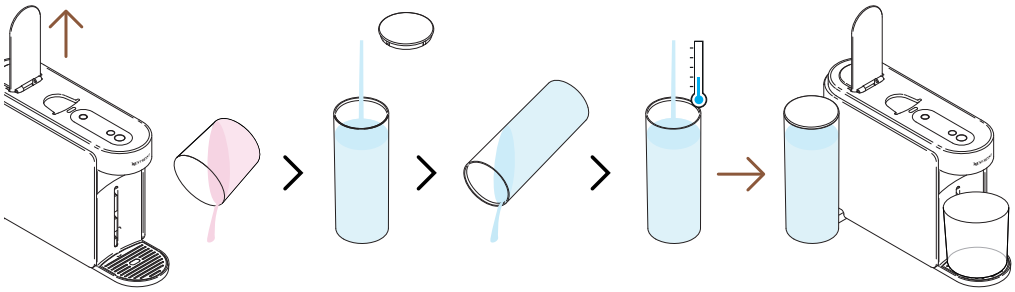

8 Amint az első vízkőmentesítési ciklus kész van, ideje átöblíteni a készüléket. Nyissa fel a kart, ürítse ki a használt-kapszula tartót, öblítse el a víztartályt, és töltse fel **teljesen** friss ivóvízzel. Tegye vissza a helyére.

Kérjük, gondoskodjon róla, hogy a folyamat során csak egyszer legyen a víztartály feltöltve.

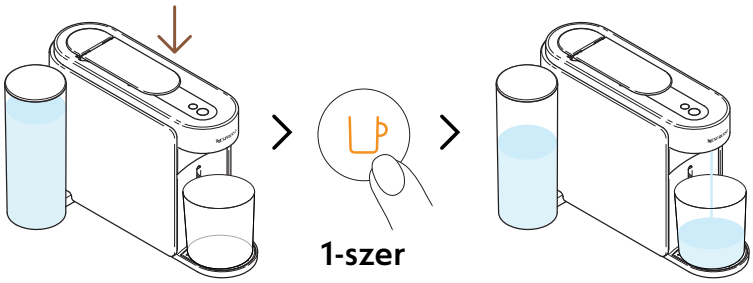

~4 perc

9 Zárja le a kart, és nyomja meg a narancssárga kávé gombot egyszer megint, a vízkőmentesítő folyamat öblítő szakaszának elindításához.

Az öblítő folyamat 4 percig is eltarthat, és a készülék megáll automatikusan, amint kész van.

Víz gyűlhet fel a karbantartási modulban a folyamat során

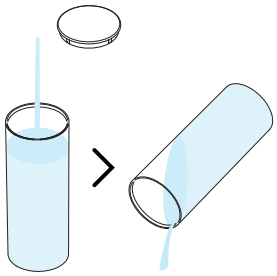

10 Öblítse el a víztartályt.

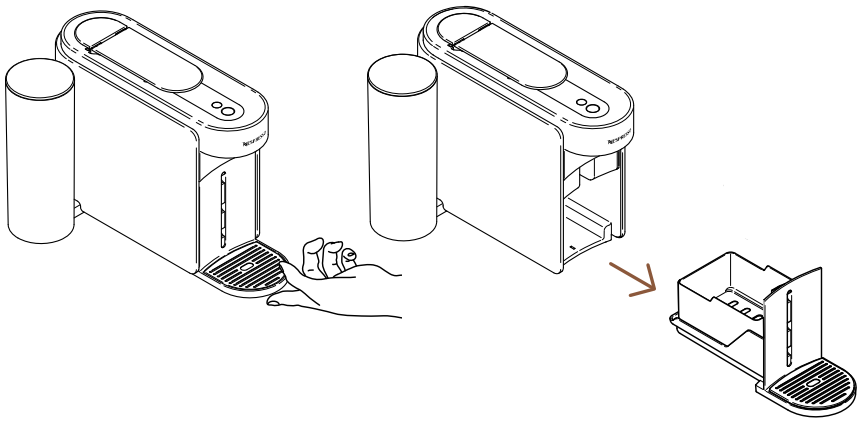

11 Vegye ki a készülékből a karbantartási modult.

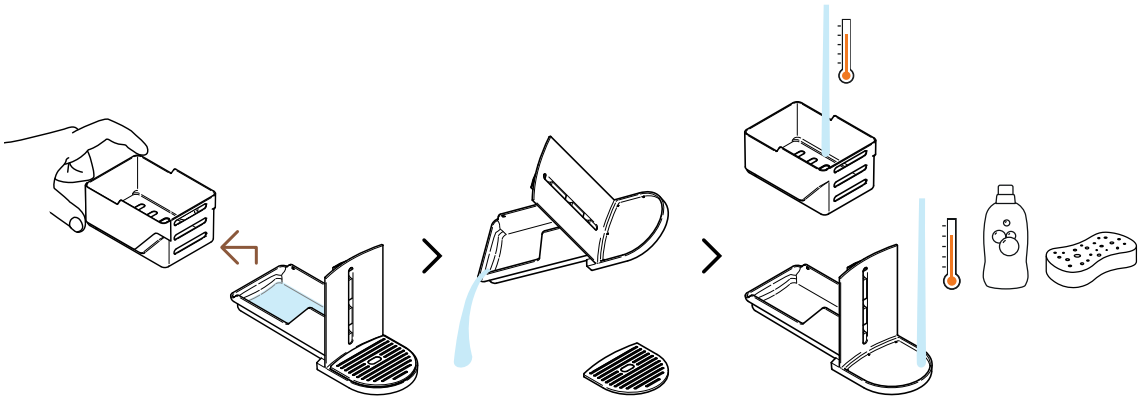

12 Szedje ki a használt-kapszula tárolót, szórja ki a kapszulákat és ürítse ki a vízmaradékot. Mossa el a karbantartási modult forró vízzel, és kímélő, szagtalan mosogatószerrel.

FIGYELEM: Ne használjon erős vagy dörzsölő hatású tisztító vagy oldószert. Ne tegye a készüléket a mosogatógépbe. Soha ne merítse a készüléket, vagy részeit vízbe.

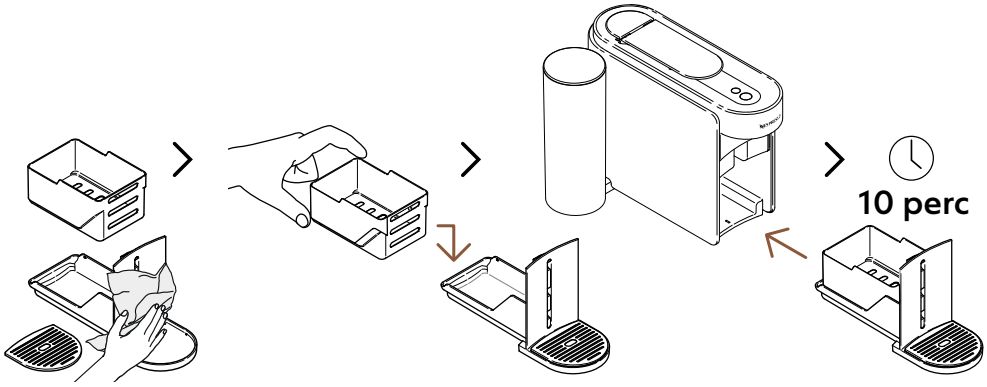

13 Szárítsa meg a karbantartási modult egy tiszta, friss ruhával, és tegye vissza a kávégépbe. Hagyja a készüléket pihenni 10 percig, mielőtt újra használná.

A készülék automatikusan megáll és kikapcsol, amint a folyamat végigért.

FIGYELEM: Tisztítsa meg a kávékifolyót rendszeresen, egy tiszta, nedves ruhával. A készülék tisztításához mindig puha anyagot használjon.

A CSÖVEK ÜRÍTÉSE

A csövek ürítése egy folyamat, amit egy hosszabb használatonkívüliség előtt, fagykár megelőzésére, vagy szervizbe küldés előtt kell végrehajtani. Ezt a folyamatot könnyedén végigcsinálhatja a **Nespresso** Smart App-en keresztül, ha a készülék párosítva van.

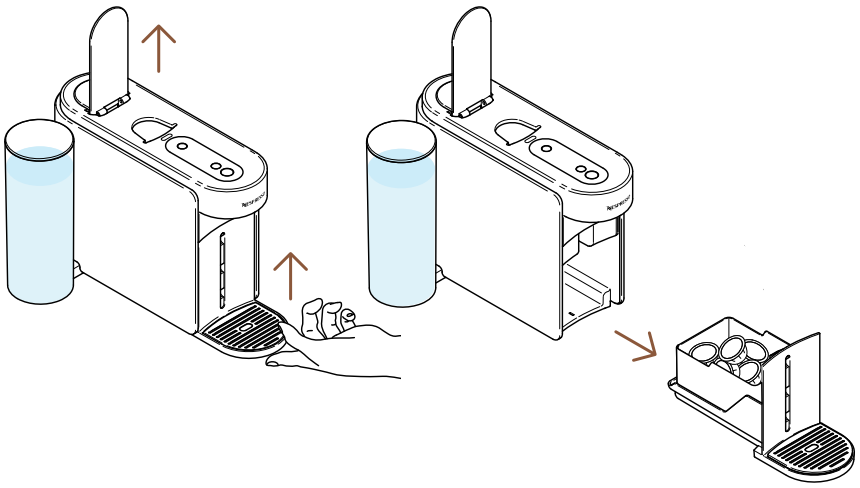

1 Nyissa fel a kart, hogy kiejtse a használt kapszulát. Vegye ki a készülékből a karbantartási modult.

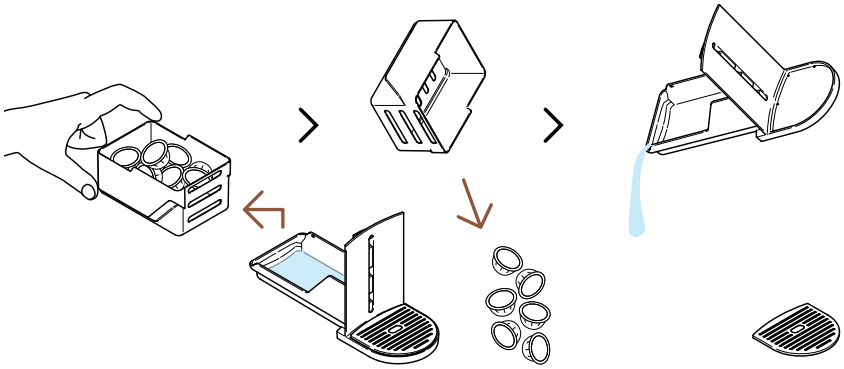

2 Szedje ki a használt-kapszula tárolót, szórja ki a kapszulákat és ürítse ki a vízmaradékot.

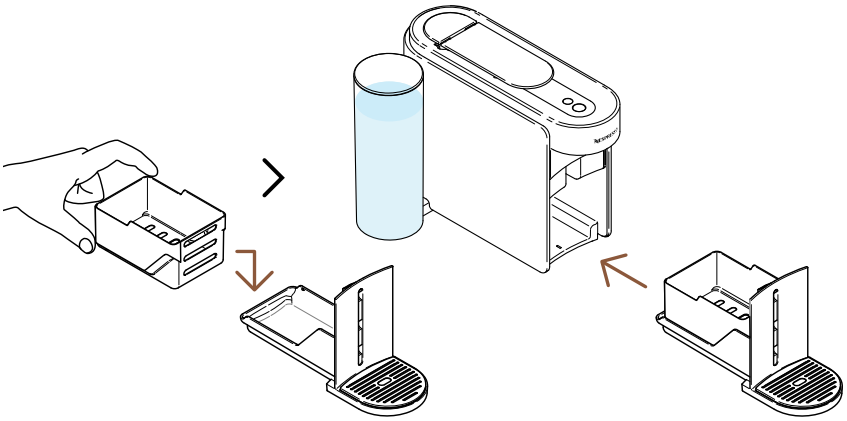

3 Helyezze a karbantartási modult vissza a készülékre.

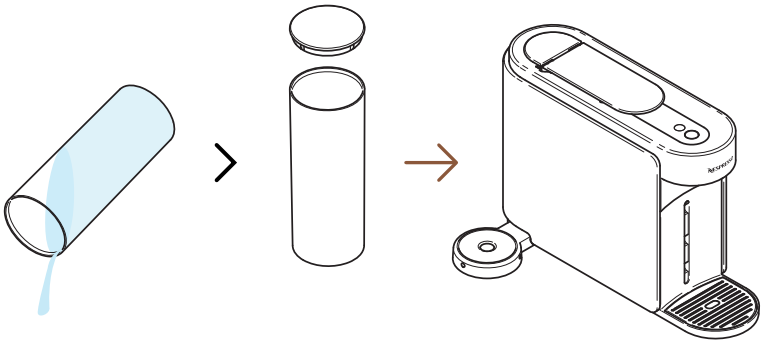

4 Ürítse ki a víztartályt, és tegye vissza a készülékre, **víz nélkül**.

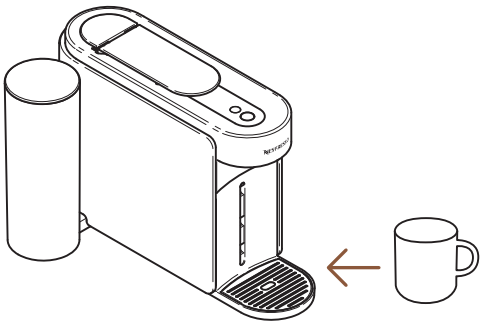

5 Helyezzen egy üres csészét a kávékifolyó alá.

BE

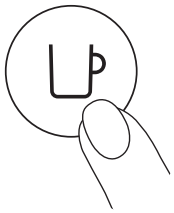

1-szer

6 Kapcsolja be a készüléket a kávé gomb egyszeri megnyomásával.

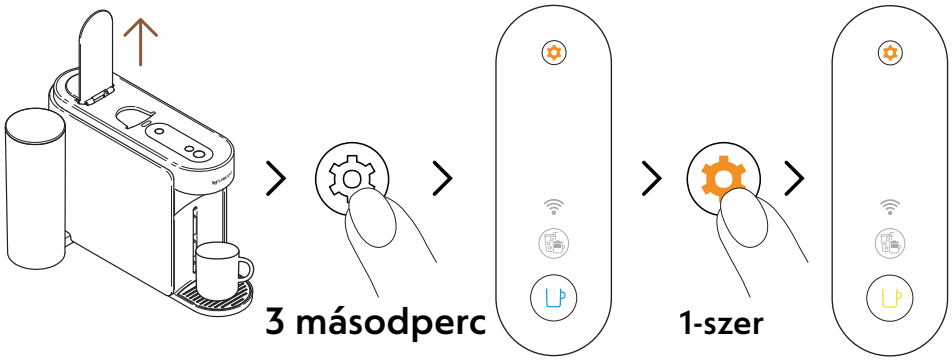

7 Nyissa fel a kart. Nyomja meg, és tartsa lenyomva a kávé gombot legalább 3 másodpercig. Amint a kávé gomb folyamatos kék fénnyel világít, engedje fel, és nyomja meg a karbantartás gombot egyszer megint. A kávé gomb folyamatos **sárga** fénnyel világít.

A karbantartási módból való kilépéshez – mielőtt elindítana bármilyen folyamatot –, megint nyomja meg és tartsa lenyomva a karbantartás gombot legalább 3 másodpercre.

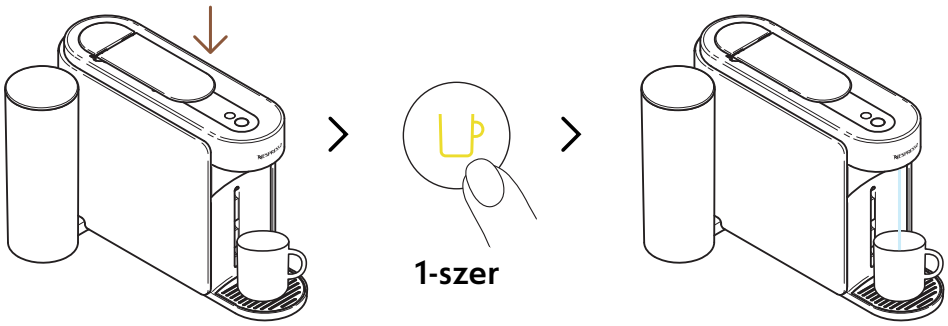

8 Zárja le a kart, és nyomja meg a sárga kávé gombot egyszer, az ürítési folyamat elkezdéséhez.

A kávé gomb sárgán fog villogni a folyamat során, és kikapcsol amint a folyamat végigment.

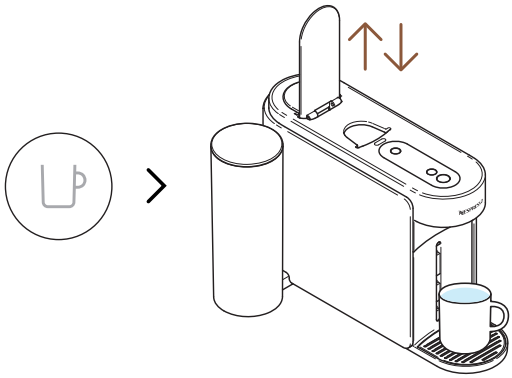

9 Amint a folyamat kész (a kávé gomb kikapcsolt), nyissa ki majd zárja le a kart.

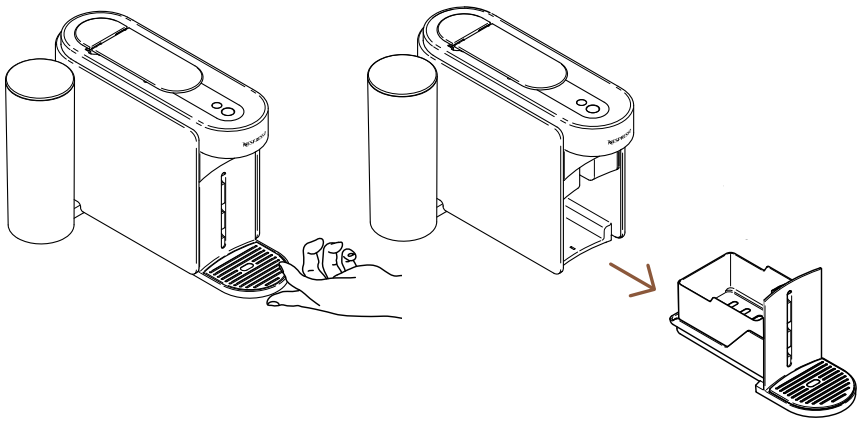

10 Vegye ki a készülékből a karbantartási modult.

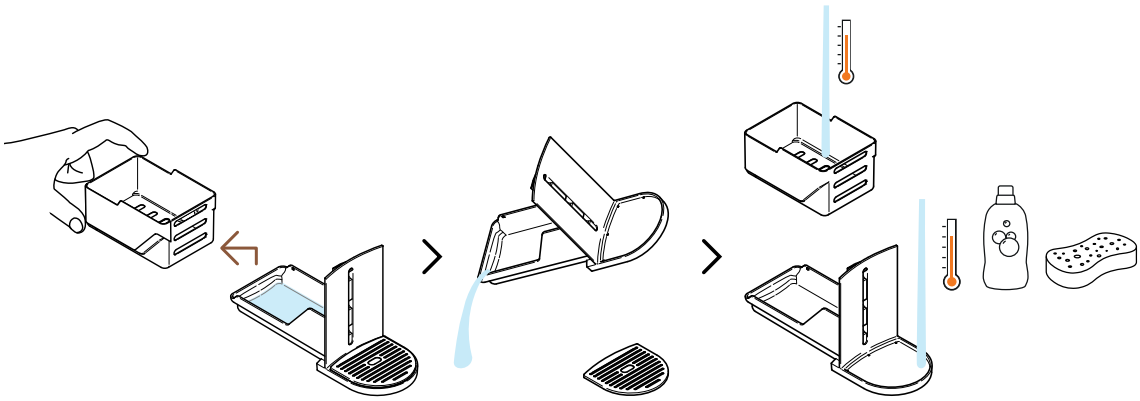

11 Szedje ki a használt-kapszula tárolót, szórja ki a kapszulákat és ürítse ki a vízmaradékot. Mossa el a karbantartási modult forró vízzel, és kímélő, szagtalan mosogatószerrel.

FIGYELEM: Ne használjon erős vagy dörzsölő hatású tisztító vagy oldószert. Ne tegye a készüléket a mosogatógépbe. Soha ne merítse a készüléket, vagy részeit vízbe.

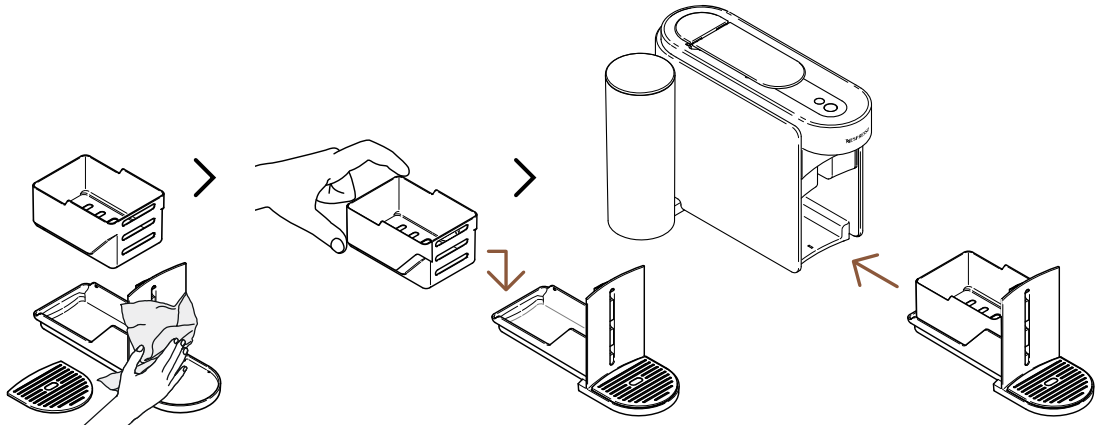

12 Szárítsa meg a karbantartási modult egy tiszta, friss ruhával, és tegye vissza a kávégépbe.

KÉSZÜLÉK BEÁLLÍTÁSOK

GYÁRI ÉRTÉKEK VISSZAÁLLÍTÁSA

Ennek a segítségével át tudja programozni a készülékét és a **Nespresso** Smart App-et a gyári értékekre, eltávolítva **csak** a személyre szabott paramétereket.

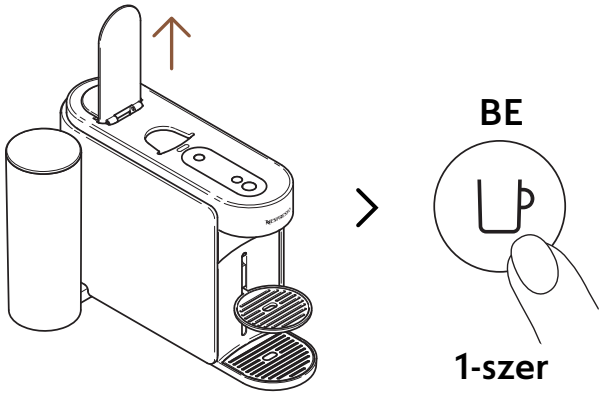

1 Nyissa fel a kart, és kapcsolja be a készüléket a kávé gomb egyszeri megnyomásával.

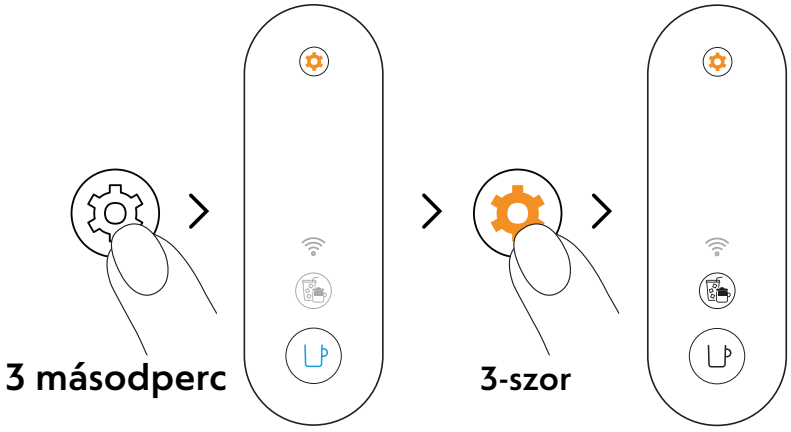

2 Nyomja le és tartsa lenyomva a karbantartás gombot legalább 3 másodpercig. Amint a kávé gomb folyamatos kék fénnyel világít, engedje fel, és nyomja meg a karbantartás gombot megint 3-szor. A kávé gomb és a kávé kreációk gomb folyamatos fehér fénnyel világít.

A karbantartási módból való kilépéshez - mielőtt elindítana bármilyen folyamatot -, megint nyomja meg és tartsa lenyomva a karbantartás gombot legalább 3 másodpercre.

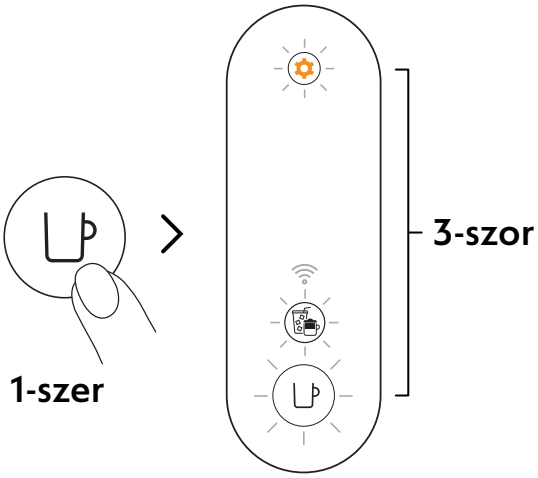

3 Nyomja meg a kávé gombot a megerősítéshez. A 3 gomb 3-szor felvillan, igazolva hogy a készülék vissza lett állítva a gyári értékekre.

A készülék a folyamat végeztével visszatér a készenléti üzemmódba (a kávé gomb folyamatos fehér fénnyel világít).

A KÉSZÜLÉK ELTÁVOLÍTÁSA ÉS VISSZAÁLLÍTÁSA

Ez a folyamat teljesen visszaállítja a készüléket a gyári értékekre, eltávolítva a személyre szabott beállításokat, valamint a készüléket a **Nespresso** Smart App-ból.

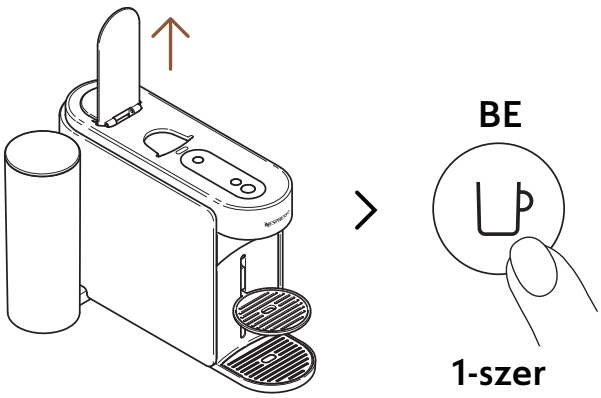

1 Nyissa fel a kart, és kapcsolja be a készüléket a kávé gomb egyszeri megnyomásával.

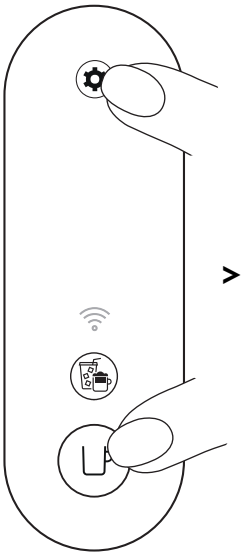

> 10 másodperc

2 Nyomja le, és tartsa lenyomva a kávé gombot és a karbantartás gombot egyszerre, legalább 10 másodpercig.

5-ször

3 Mindegyik gomb és a csatlakoztathatóság LED 5-ször felvillan, igazolva hogy a készülék **teljesen visszaállt** a gyári értékekre.

A készülék kikapcsol, amint a folyamat végigért. Az Ön készülékét eltávolította a **Nespresso** Smart App-ból.

A KÉSZÜLÉK JELZÉSEINEK MAGYARÁZATA

Szeretne többet megtudni a Vertuo Up villogásokról?
Nézze meg az alábbi videót:

HIBAELHÁRÍTÁS

A kávégomb kikapcsolt.

- A készülék automatikusan kikapcsolt 2 perc használaton kívüli állapot után. Nyomja meg a kávé gombot egyszer a bekapcsoláshoz.
- címke.

Nem jön víz / kávé a kávékifolyóból.

- Ellenőrizze, hogy a víztartály fel van-e töltve friss ivóvízzel, illetve megfelelően a helyén van-e.
- Ellenőrizze, hogy egy új Vertuo kapszula legyen behelyezve, a megfelelő pozícióban, a kar rendesen legyen lezárva, majd nyomja meg a kávé gombot egyszer hogy elindítsa a főzést.
- Nyissa fel a kart a kapszula kiejtéséhez, utána pedig végezze el a tisztítást a „**Tisztítás**" fejezetben olvasható utasítások szerint.
- Vízkőmentesítse a készüléket, különösen ha a karbantartás gomb folyamatos narancs fénnyel világít, a „**Vízkőmentesítés**" fejezetben leírt utasítások szerint.

A kávé nem eléggé meleg.

- Az első főzésnél inkább előfordulhat alacsonyabb hőmérséklet a csészében, különösen a Ristretto & Espresso csészeméreteknél.
- Kövesse a „**Csatlakoztassa készülékét**" fejezetben leírtakat, hogy személyre szabhassa a kávéhőmérsékletet a **Nespresso** Smart App-on keresztül.
- Ezzel a készülékkel előmelegítheti a csészéjét a rövid öblítés funkció segítségével (kövesse a „**Rövid Öblítést**" fejezetben leírtakat). Körülbelül 40 ml-nyi forró víz készül, amely nem iható.
- Vízkőmentesítse a készüléket, különösen ha a karbantartás gomb folyamatos narancs fénnyel világít, a „**Vízkőmentesítés**" fejezetben leírt utasítások szerint.

Túl sok kávét / vizet látok a cseppvíztárolóban.

- Valamennyi kávé / víz lehet a csepptálcában minden főzést követően, a készülék technológiájából és a dizájnból következően. Fontos, hogy ürítse ki a csepptálcát minden alkalommal, amikor a használt-kapszula tárolót is üríti, valamint hogy tisztítsa meg az alkatrészeket egy kímélő, illatmentes tisztítószerrel, és szárítsa meg őket, mielőtt visszahelyezné a helyükre.
- Ha kapszula behelyezése nélkül nyomja meg a kávé gombot, ezzel elindítja a rövid öblítés funkciót. Körülbelül 40 ml-nyi forró víz készül. Ez nem iható, és 20 ml a csepptálcába folyik.

Úgy tűnik, hogy a készülék ereszt.

- Valamennyi kávé / víz lehet a csepptálcában minden főzést követően, a készülék technológiájából és a dizájnból következően. Fontos, hogy ürítse ki a csepptálcát minden alkalommal, amikor a használt-kapszula tárolót is üríti, valamint hogy tisztítsa meg az alkatrészeket egy kímélő, illatmentes tisztítószerrel, és szárítsa meg őket, mielőtt visszahelyezné a helyükre.
- Ha kapszula behelyezése nélkül nyomja meg a kávé gombot, ezzel elindítja a rövid öblítés funkciót. Körülbelül 40 ml-nyi forró víz készül. Ez nem iható, és 20 ml a csepptálcába folyik.
- Ellenőrizze, hogy a víztartály és a karbantartási modul megfelelően a helyén van-e.
- Ellenőrizze, hogy a használt-kapszula tároló nincs-e tele, ürítse ki a csepptálcát, és ellenőrizze hogy nincs kapszula beszorulva a gépbe.

Szokatlan módon folyik a kávé.

- A kávé folyási sebessége függ a kávé fajtájától.
- Ellenőrizze, hogy egy új Vertuo kapszula legyen behelyezve, a megfelelő pozícióban, a kar rendesen legyen lezárva, majd nyomja meg a kávé gombot egyszer hogy elindítsa a főzést.
- Ellenőrizze, hogy a víztartály megfelelően a helyén van-e.
- Vízkőmentesítse a készüléket, különösen ha a karbantartás gomb folyamatos narancs fénnyel világít, a „**Vízkőmentesítés**" fejezetben leírt utasítások szerint.

A gép csak „vizet" főz.

- Ha a készülék nem tudja beolvasni a kapszulára nyomtatott kódot, a gép 40 ml-nyi forró, nem fogyasztható vizet fog kiengedni (rövid öblítés).
  - Ellenőrizze, hogy a kapszula nincs-e megsérülve (beleértve a vonalkódot). Kérjük, ne használja ugyanazt a kapszulát többször.
  - Próbálja újra egy új Vertuo kapszulával, amely a megfelelő módon lett behelyezve.
- Ha a probléma továbbra is fennáll, lépjen kapcsolatba a **Nespresso** ügyfélszolgálatával.

A készülék kikapcsol.

- A készülék automatikusan kikapcsolt 2 perc használaton kívüliséget követően. Nyomja meg a kávé gombot egyszer, hogy bekapcsolja. A készüléke bekapcsolt állapotban marad, ha a **Nespresso** Smart App-ben navigál. Olvassa el a „**Be/Ki**" fejezetet ha szükséges.
- A készüléket ki lehet kapcsolni manuálisan bármikor (ha épp nincs használatban), a kávé gomb ~1 másodpercig történő nyomvatartásával. Minden gomb és LED felvillan egyszer, mielőtt kikapcsolna.
- Ellenőrizze a hálózati csatlakozást és a feszültséget, a készüléken lévő címke alapján.
- Húzza ki a hálózatból, várjon pár másodpercet, majd dugja vissza ismét.

Néhány kávészemcse van a csészében.	• Ellenőrizze, hogy egy új Vertuo kapszula legyen behelyezve, a megfelelő pozícióban, a kar rendesen legyen lezárva, majd nyomja meg a kávé gombot egyszer hogy elindítsa a főzést. Kérjük, ne használja ugyanazt a kapszulát többször. • Tisztítsa ki a készülékét ha kávé szemcsék kezdenek megjelenni a csészében, vagy egy hosszabb használaton kívüli időszak után, a „**Tisztítás**” fejezetben leírt utasítások szerint. • Vízkőmentesítse a készüléket, különösen ha a karbantartás gomb folyamatos narancs fénnyel világít, a „**Vízkőmentesítés**” fejezetben leírt utasítások szerint.
A készülék nem indítja el a főzést, de a kávé gomb folyamatos fehér fénnyel világít.	• Ellenőrizze, hogy a kar megfelelően le van-e zárva. • Ellenőrizze, hogy egy új Vertuo kapszula legyen behelyezve, a megfelelő pozícióban, zárja le a kart megfelelően, és nyomja meg a kávé gombot egyszer a főzés megkezdéséhez. • Ha a készülék párosítva van, előfordulhat hogy épp egy automatikus szoftverfrissítést hajt végre. Nyissa meg a **Nespresso** Smart App-et, és ellenőrizze a gép státuszát, és / vagy várjon körülbelül 5 percet.
A készülék nem indítja el a főzést, és a kávé gomb folyamatos narancssárga fénnyel világít.	• Töltse fel a víztartályt friss ivóvízzel, ellenőrizze hogy megfelelően a helyén van-e a gépen, majd nyomja meg a kávé gombot egyszer a főzés elindításához. • Vízkőmentesítse a készüléket, különösen ha a karbantartás gomb folyamatos narancs fénnyel világít, a „**Vízkőmentesítés**” fejezetben leírt utasítások szerint.
A készülékem kifogyott a vízből. Hogyan tudom továbbindítani a kávéfőzést?	• Töltse fel a tartályt friss ivóvízzel, majd nyomja meg a kávé gombot egyszer a főzés újraindításához. A csészéjébe a hiányzó mennyiség fog lefőni, ha a főzés már meg volt kezdve.

Kávéfőzés közben a kávé gomb fehéren villog.

- Ha a kávé a megszokott módon folyik, akkor ez azt mutatja hogy a készülék megfelelően működik.
- Ha tiszta víz (nem kávé) folyik a gépből, akkor egy rövid öblítést indított el. Kövesse az utasításokat a „**Rövid Öblítés**" fejezetben.

A kávékreációk gomb folyamatosan fehér

- Megnyomta a kávékreációk gombot egyszer, aktiválva azt az üzemmódot, ami segít kávérecepteket készíteni.
- Megnyomva az erre dedikált gombot, ez a funkció biztosítja a koncentrált kávékivonást, amely az első lépés a jég- illetve tejalapú receptekhez.
- A gomb kikapcsolásához nyomja meg ismét, mielőtt elindítaná a főzést.

A kávékreációk gomb kikapcsol, mielőtt megkezdődne a főzés, és a kávé az előre beállított mennyiséggel jön ki.

- A csészeméret miatt egyes kapszulákat nem lehet ezen a módon lefőzni (Ristretto, Cold Brew Style, Carafe Pour-Over Style / Bianco Piccolo és Bianco Leggero, amelyeket már eleve kávéreceptekhez optimalizáltak). Szintén nem javasoljuk ezen a módon lefőzni az Alto kapszulákat, vagy a Coffee+ kínálatot.
- Azért, hogy a kapszula ne vesszen kárba, a készülék az alap beállított mérettel főzte azt le.

A lefőzött csészeméret nem esik egybe azzal amit a Nespresso beállított.

- Valószínűleg személyre lett szabva a csészeméret.
- Manuálisan átállíthatja a csészeméretet úgy, hogy lenyomja és nyomva tartja a kávégombot, ameddig a kívánt mennyiség le nem főtt, majd elengedi a gombot.
- Ha a készüléke párosítva lett, szintén módosíthatja a csészeméretet a „**Kávé mennyiség és hőmérséklet**" fejezetben, a **Nespresso** Smart App-ban.
- Ha vissza szeretne térni a **Nespresso** által eredetileg beállított mennyiségekhez, vissza tudja állítani a készülék beállításait a „**Beállítások visszaállítása**" fejezetben leírtak szerint.
- Ha a probléma továbbra is fennáll – még a gyári visszaállítás után is –, vegye fel a kapcsolatot a **Nespresso** ügyfélszolgálatával.

Ha már kész van a főzés, hogyan tudok több kávét hozzáadni a csészémhez?

- Ráengedhet még kávét, a kávé gomb egyszeri megnyomásával, anélkül hogy kiejtené a kapszulát. Ugyanaz a mennyiség lesz ismét lefőzve. Ha meg szeretné állítani a főzést, mielőtt az végigmenne, csak nyomja meg a kávé gombot ismét.
- Ha szeretné növelni a kávémennyiségeket:
  - Manuálisan átállíthatja a csészeméretet úgy, hogy lenyomja és nyomva tartja a kávégombot, ameddig a kívánt mennyiség le nem főtt, majd elengedi a gombot.
  - Ha a készüléke párosítva lett, szintén módosíthatja a csészeméretet a „**Kávé mennyiség és hőmérséklet**” fejezetben, a **Nespresso** Smart App-ban.

A karbantartás gomb folyamatosan narancssárgán világít.

- Vízkőmentesítse a készüléket a „**Vízkőmentesítés**” fejezetben leírtak szerint.
- Javasoljuk a **Nespresso** vízkőmentesítő készlet használatát, a készülék sérüléseit elkerülendő. Bármilyen, a vízkőmentesítést érintő további kérdésével, forduljon a **Nespresso** ügyfélszolgálatához.

A karbantartás gomb narancssárgán ég.

- Belépett a karbantartás módba, amelyet arra terveztünk, hogy Ön elvégezhesse a szükséges karbantartásokat.
- Ebben a módban mindegyik szín / kép kombináció valamilyen specifikus funkciót jelent:
  - Kávé gomb folyamatos kék: Tisztítás
  - Kávé gomb folyamatos sárga: Csövek ürítése
  - Kávé gomb folyamatos narancs: Vízkőmentesítés
  - Kávé és kávékreációk gombok folyamatos fehér: A gép visszaállítása gyári értékekre (csak a személyre szabott paraméterek)
  - Kávé gomb folyamatos fehér, és a WiFi LED bekapcsolva: A csatlakoztathatósági modul be/ki kapcsolása.

- Ebbe a módba való belépéshez (vagy innen kilépéshez) nyomja meg, és tartsa lenyomva a karbantartás gombot legalább 3 másodpercig (a belépésnél a kávé gomb kékre vált, a kilépésnél a kávé gomb fehérre vált).
- A megfelelő funkció elindításához csak nyomja meg a kávé gombot egyszer, amíg a színe a megfelelő funkcióhoz tartozó nem lesz. A gomb utána villogni fog, amíg a folyamat nincs kész.
- Ezek a karbantartási folyamatok könnyedén végrehajthatók a **Nespresso** Smart App-en keresztül, ha a készülék párosítva van.

A kávé gomb kéken, narancssárgán vagy sárgán villog.

- A készülék épp valamelyik karbantartási folyamatot végzi.
- Kérjük, ne használja a készüléket, amíg a folyamat nincs kész.
  - Kávé gomb folyamatos kék: Tisztítás
  - Kávé gomb folyamatos sárga: Csövek ürítése
  - Kávé gomb folyamatos narancs: Vízkőmentesítés

A kávé gomb 5-ször felvillan narancssárgán, ha megpróbálok elindítani egy karbantartási procedúrát (tisztítás, vízkőmentesítés, vagy a csövek ürítése), és a készülék nem indítja el a folyamatot.

- Nyissa ki, majd zárja le a kart, hogy ellenőrizze nincs-e behelyezve kapszula, majd nyomja meg a kávé gombot megint.

A kávé gomb narancssárgán villog, ha megpróbálok elindítani egy karbantartási procedúrát (tisztítás, vízkőmentesítés, vagy a csövek ürítése), és a készülék nem indítja el a folyamatot.

- Töltse fel a víztartályt friss ivóvízzel, ellenőrizze hogy megfelelően a helyén van-e a gépen, és nyomja meg a kávé gombot egyszer, hogy elindítsa a karbantartási folyamatot.
- Fontos: Ha elindult, biztosítsa hogy a vízkőmentesítési folyamat végigmegy a megfelelő mennyiségek felhasználásával, hogy elkerülje a készülék blokkolását.

Amikor bekapcsolom a készüléket, a WiFi LED világít.

- Az Ön készüléke kapcsolható a **Nespresso** Smart App-hoz, fokozva a teljes Vertuo élményt.
- A **Nespresso** Smart App-nek köszönhetően, Ön képes lesz:
  - Személyre szabni a csészeméretet és hőmérsékletet
  - Egyszerűsíteni a készülék karbantartását.
  - Felfedezni a kávéreceptek világát.
- A WiFi LED villog, amikor a készülék még nincs párosítva a **Nespresso** Smart App-hoz, vagy elvesztette a kapcsolatot.
- Könnyedén tudja párosítani a készülékét a QR kód beszkennelésével, amely a készülék csepptálcáján található, vagy párosítani manuálisan a **Nespresso** Smart App megnyitásával, frissítésével vagy letöltésével.
- Ha nem párosítja a készülékét a WiFi LED villogni fog minden alkalommal, amikor bekapcsolja a készüléket.
- Ha szeretné kikapcsolni az összekapcsolhatóság modult, vagy az Ön országában nem elérhető a **Nespresso** Smart App-pal való kapcsolódás, kérjük olvassa el a következő, „**Az összekapcsolhatósági modul kikapcsolása / visszakapcsolása**” fejezetet.

Amikor bekapcsolom a készüléket, a WiFi LED kikapcsolva marad.

- Az összekapcsolhatósági modul ki lett kapcsolva.
- Ha szeretné párosítani a készülékét a **Nespresso** Smart App-pal, és fokozni a teljes Vertuo élményt, kérjük olvassa el a következő, „**Az összekapcsolhatósági modul kikapcsolása / visszakapcsolása**” fejezetet.

Amikor bekapcsolom a készüléket, a WiFi LED folyamatosan fehéren világít.

- Az Ön készüléke kapcsolódott a **Nespresso** Smart App-hoz, fokozva a teljes Vertuo élményt.
- A **Nespresso** Smart App-nek köszönhetően, Ön képes lesz:
  - Személyre szabni a csészeméretet és hőmérsékletet
  - Egyszerűsíteni a készülék karbantartását.
  - Felfedezni a kávéreceptek világát.

Hogyan tudok végrehajtani egy teljes gyári visszaállítást?	• Ez a folyamat teljesen visszaállítja a készüléket a gyári értékekre, eltávolítva a személyre szabott beállításokat, valamint a készüléket a **Nespresso** Smart App-ból. • Nyomja le a karbantartás gombot és a kávé gombot egyszerre, legalább 10 másodpercre. • Ha csak a személyre szabott beállításokat szeretné eltávolítani, kövesse a folyamatot ami elérhető a karbantartás módban.
A kávé gomb pirosan villog (2 gyors villogás, majd egy hosszabb szünet, folyamatosan ismétlődve)	• A készülék hibát mutat. – Várjon pár másodpercet, mielőtt újra használná a készüléket. – Húzza ki a gépet a hálózatból, várjon pár másodpercet, majd dugja vissza ismét. – Ha a probléma továbbra is fennáll, vegye fel a kapcsolatot a **Nespresso** ügyfélszolgálatával.
A készülékem kávé gombja pirosan, gyorsan villogott; a kávékreációk gomb és a WiFi LED fehéren és gyorsan villogott, majd a készülék kikapcsolt.	• A készülék lekapcsol egy hibát követően, vagy miután lehűlt.
A kávé gomb narancssárgán villog (2-szer gyorsan, majd 1 hosszú szünet, csak egyszer)	• A készülék egy vészleállást mutat, valamilyen hibás használatot követően (például, ha kinyitotta a kart, miközben a gép kávét főzött). A készülék sérülésének elkerülésére, javasoljuk hogy ne nyissa ki a kart kávéfőzés közben.
A kávé gomb pirosan elhalványulva pulzál 2 másodpercig.	• A készülék lehűl egy túlmelegedést követően. Hagyja bedugva, és várjon körülbelül 10 percet mielőtt újra használná.
A kávé gomb lila színt mutat.	• A készülék szerviz módban van. Kérjük, vegye fel a kapcsolatot a **Nespresso** ügyfélszolgálatával.

MŰSZAKI SPECIFIKÁCIÓK

Teljesítmény	**CH:** 230 V, 50/60 Hz, 1020 W **EU/AU/ME/KR/ZA:** 220–240 V, 50/60 Hz, 940–1100 W **BR3:** 220 V, 60 Hz, 940 W **MX, BR:** 127 V, 60 Hz, 1130 W **CL:** 220 V, 50/60 Hz, 940 W **CN:** 220 V, 50 Hz, 940 W **JP:** 100 V, 50/60 Hz, 990 W **TW:** 110 V, 60 Hz, 1130 W
Frekvencia	Bluetooth® (LE) 2.402–2.480 GHz • Wi-Fi® 2.412–2.472 GHz • CN: 2.400–2.4835 GHz • JP: 2.412–2.484 GHz
RF kimeneti teljesítmény	Bluetooth® 7,82 dBm max (EIRP) e Wi-Fi® <20 dBm (EIRP)
Készenléti állapot	0.099 W/h
Kikapcsolt állapot	2 perc használaton kívüliséget követően
Felfűtési idő	3 másodperc
Mozgatható csészetartó	3 pozíció
Kábelhossz	**MX:** 100 cm (+/- 2 cm) **Mások**: 80 cm (+/- 2 cm)
Készülék tömege	~4 kg
Víztartály űrtartalma	1.4 L
Méretek (SZ x Mé x Ma)	12 x 49.4 x 25.7 cm
Használt-kapszula tartó kapacitás	18 espresso vagy 13 mug kapszula

GÉPKÓDOK

Nespresso	MC1, MD1
Breville	BNV620/BNV650
Delonghi	ENV200
Krups	XN940, XN941
Sage	SNV620, SNV650

IT

SICUREZZA

SCOPRI LA TUA MACCHINA

PRIMO UTILIZZO

PERSONALIZZA I TUOI COFFEE MOMENTS

MANUTENZIONE

IMPOSTAZIONI DELLA MACCHINA

PANORAMICA DELLE SPIE LUMINOSE

RISOLUZIONE DEI PROBLEMI

SPECIFICHE TECNICHE

SICUREZZA

ATTENZIONE: Prima di utilizzare la macchina da caffè, leggere le istruzioni di sicurezza per evitare eventuali danni
Leggere prima le istruzioni di sicurezza per evitare rischi fatali di shock elettrico e incendio. Assicurati della continuità della messa a terra quando colleghi la macchina alla presa di corrente

Dopo aver estratto la macchina dalla scatola, rimuovere la pellicola di plastica protettiva che la ricopre.

SMALTIMENTO E PROTEZIONE AMBIENTALE

Questa macchina è conforme alla direttiva 2012/19/UE.
I materiali dell'imballaggio e il contenuto dell'apparecchio sono materiali riciclabili. La macchina contiene materiali di valore che possono essere recuperati o riciclati. La separazione dei rifiuti rimanenti nei diversi materiali facilita il riciclo delle materie prime preziose. Lasciare l'apparecchio in un'isola ecologica. È possibile ottenere maggiori informazioni contattando le autorità locali.

SCOPRI LA TUA MACCHINA

PANORAMICA SULLA MACCHINA

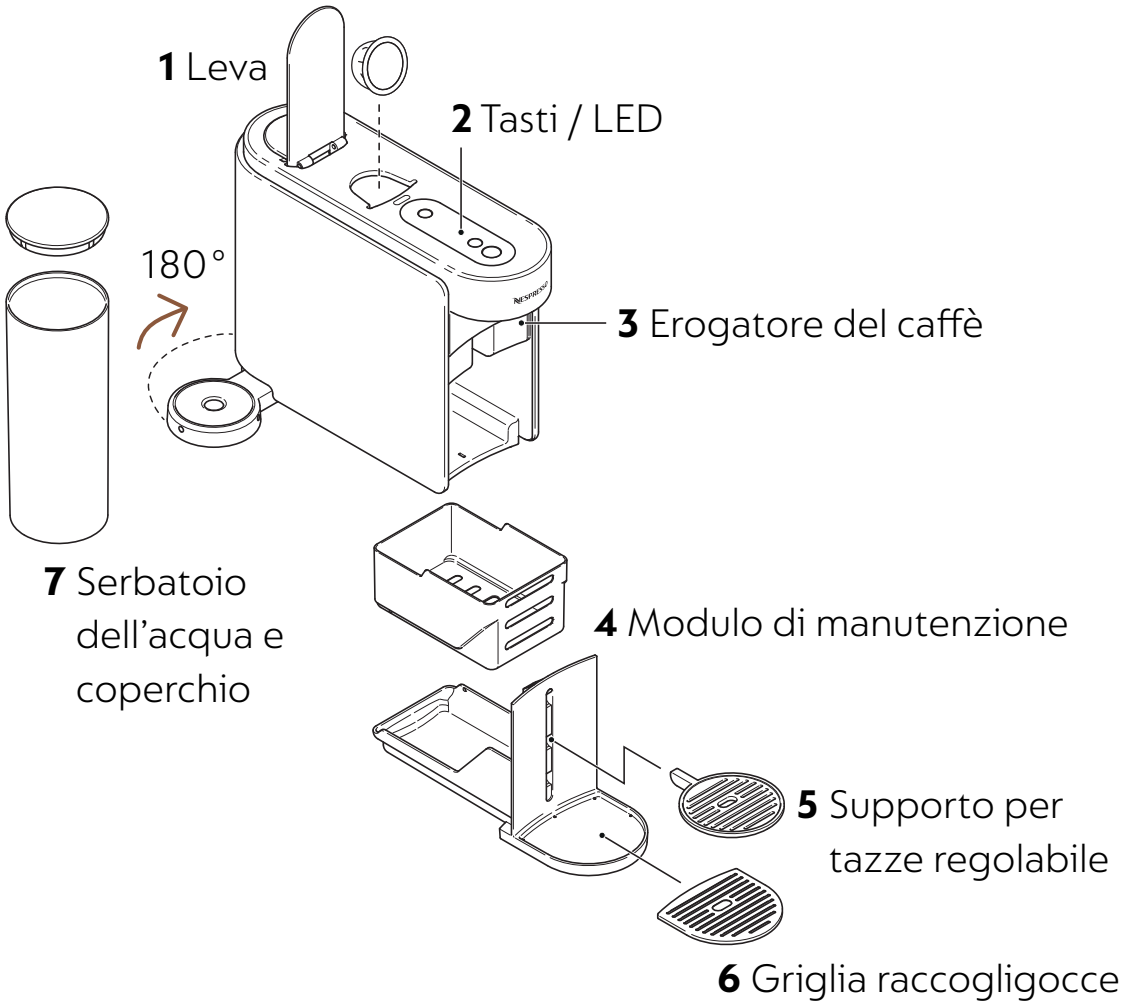

Le parti rimovibili non vanno lavate in lavastoviglie.

TASTI / LED

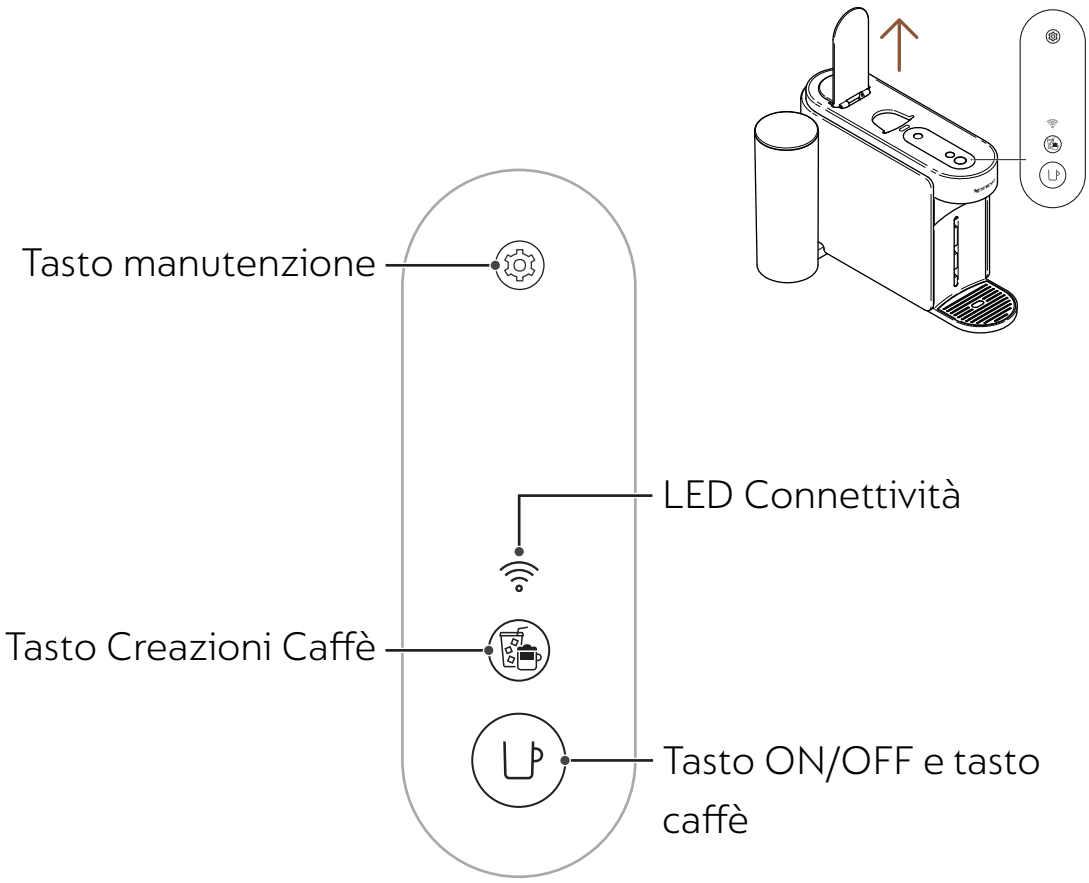

CONTENUTO DELLA CONFEZIONE

1. Macchina da caffè Vertuo Up
2. Set di degustazione capsule **Nespresso** (12 capsule)
3. Guida rapida
4. Istruzioni di sicurezza e Garanzia
5. Adesivo connettività
6. Adesivo risciacquo

Apertura della scatola: Potrebbe essere presente della polvere sulla superficie della macchina per via dei materiali riciclati utilizzati nella confezione. Non è dannoso, è sufficiente pulire con un panno morbido.

APRI / CHIUDI

APRI
Solleva la leva

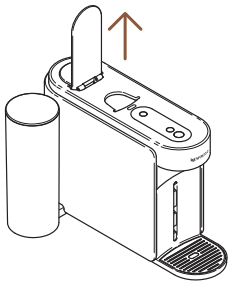

CHIUDI
Abbassa la leva

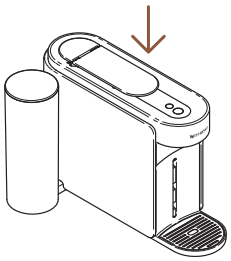

Aprire o chiudere la leva non accenderà la macchina. Non è possibile erogare il caffè senza aver correttamente chiuso la leva. Per l'utilizzo corretto della macchina, raccomandiamo di alzare la leva solamente quando l'erogazione è completa (la luce del tasto del caffè deve essere bianca e ferma). Dopo l'erogazione, la capsula verrà rimossa alzando la leva.

RIMUOVERE E PULIRE IL MODULO DI MANUTENZIONE

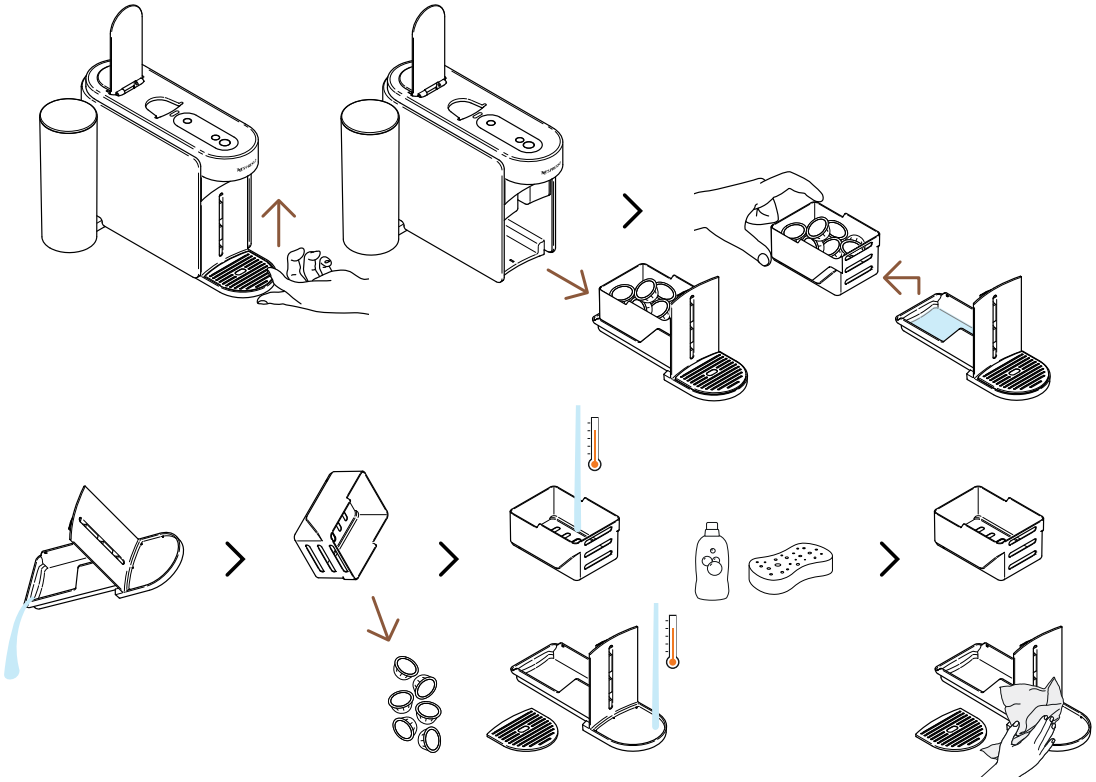

Per rimuovere il modulo di manutenzione, sollevalo delicatamente verso l'alto. Separa attentamente il contenitore delle capsule usate dal resto, ricicla le tue capsule Nespresso e svuota ogni residuo di acqua o caffè rimanente. Lava le componenti con acqua calda e un detergente delicato inodore, riassembla il modulo delicatamente e reinseriscilo nella macchina.

CICLO MODALITÀ MANUTENZIONE

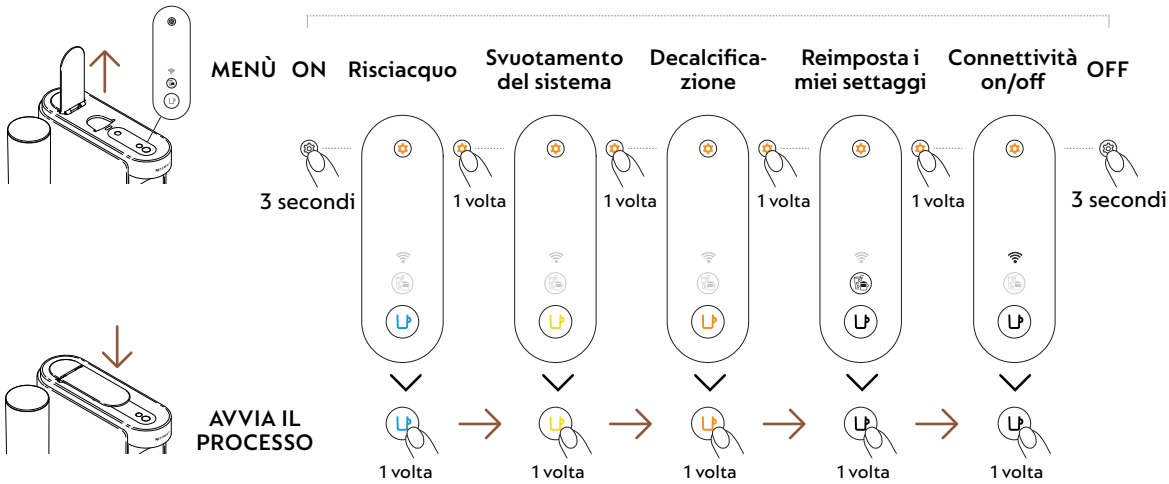

PRIMO UTILIZZO

ON / OFF

ON

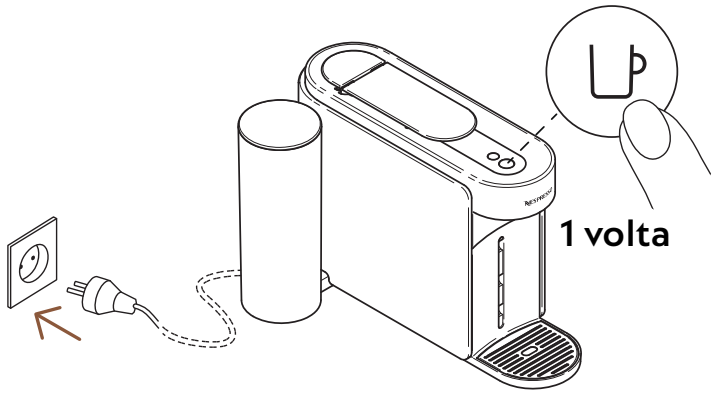

Una volta che la spina è inserita, accendi la macchina premendo una volta il tasto caffè.

La luce lampeggerà per 3 secondi mentre la macchina si scalda. Una volta che la luce è ferma, la macchina è pronta per essere usata

OFF

Spegnimento automatico

2 minuti

Spegnimento manuale

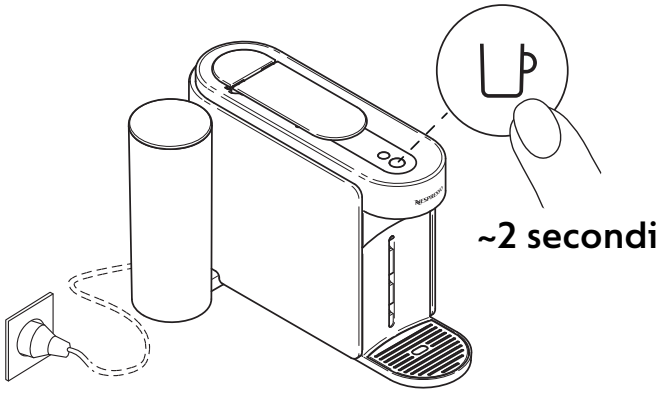

Per risparmiare energia, la macchina entrerà in modalità spegnimento automatico dopo ~2 minuti di inutilizzo.

La macchina può essere spenta manualmente in ogni momento (quando non in uso) tenendo premuto il tasto per ~2 secondi.
La macchina sarà spenta dopo che tutti i tasti e le luci non saranno più accesi.

Se hai connesso la tua macchina, un'ultima serie di informazioni potrebbe essere trasmessa alla Smart App **Nespresso** dopo lo spegnimento della macchina. Il processo può impiegarci qualche secondo.

CONNETTI LA TUA MACCHINA

PERCHÉ DOVRESTI SINCRONIZZARE LA TUA MACCHINA?

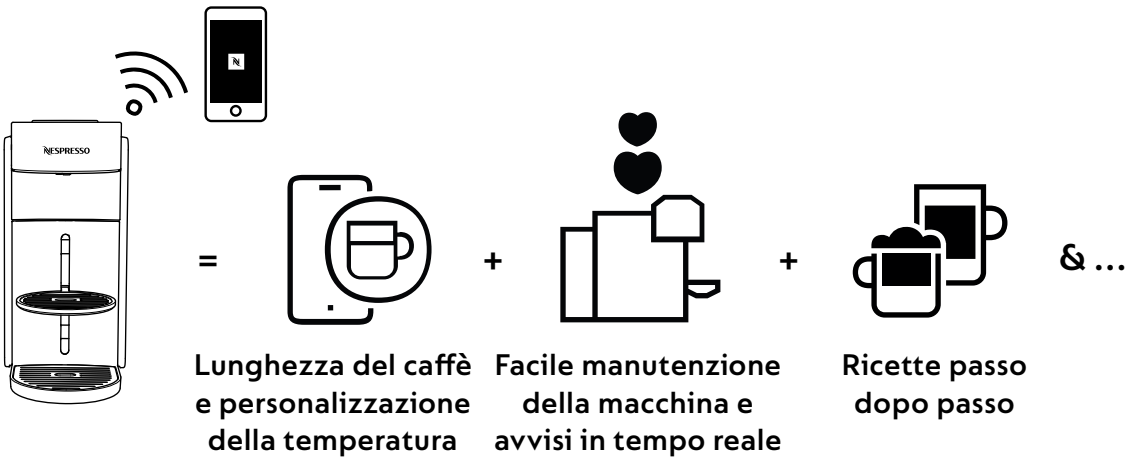

- **Lunghezza del caffè e personalizzazione della temperatura:** Regola la lunghezza e personalizza la temperatura del caffè, con l'esclusiva funzione di controllo della temperatura disponibile solo tramite App.
- **Facile manutenzione della macchina e avvisi in tempo reale:** Sperimenta processi di pulizia e decalcificazione senza sforzi direttamente tramite App. Godi di tutti i benefici della tua macchina con gli aggiornamenti più recenti per un'esperienza unica.
- **Ricette passo dopo passo:** Scopri le ricette caffè classiche, e fino alle creazioni più di tendenza.

COME CONNETTERE LA TUA MACCHINA?

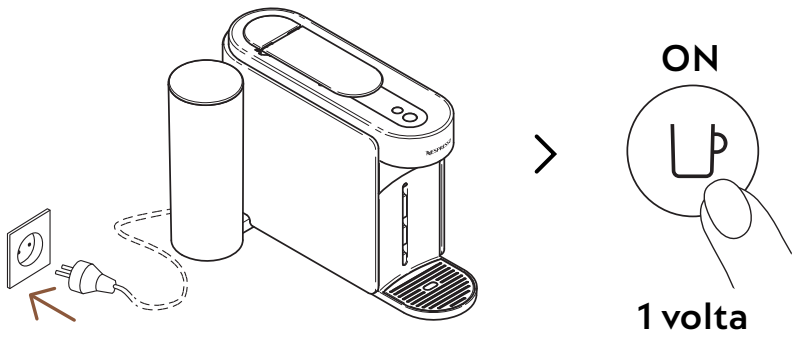

1 Per connettere la tua macchina, inserisci la presa di alimentazione e accendila premendo una volta il tasto caffè.

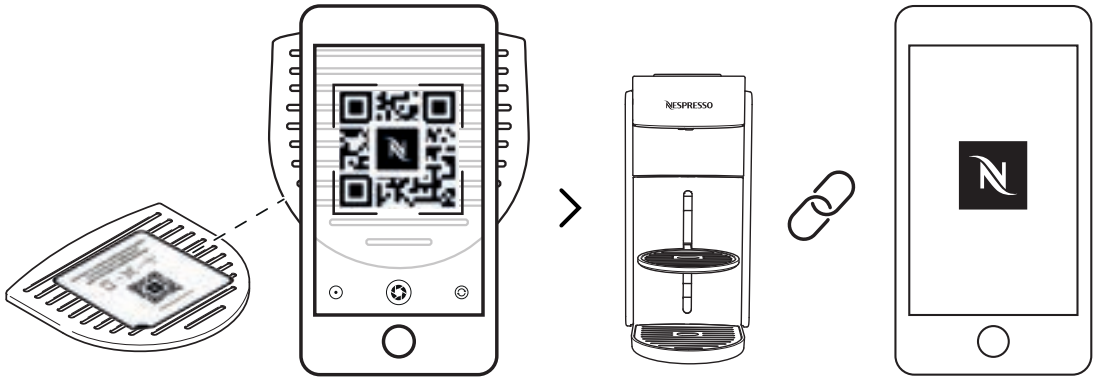

2 Scannerizza il QR Code che si trova sulla griglia raccogligocce oppure apri la Smart App **Nespresso** per sincronizzare la tua macchina.

- Se hai già scaricato la Smart App **Nespresso**, questa verrà correttamente aperta. Se non hai ancora la Smart App **Nespresso,** potrai scaricarla fin da subito.
- Se la macchina non viene connessa, il LED Connettività lampeggerà ogni volta che accendi la macchina.
- Se desideri disattivare il modulo di connettività o se il tuo Paese non supporta la connessione con la Smart App **Nespresso**, fai riferimento alla sezione successiva «**Disattivare / Riattivare il modulo di connettività**».

DISATTIVARE / RIATTIVARE IL MODULO DI CONNETTIVITÀ

La macchina è equipaggiata con un modulo di connettività, attivato di default. Dà accesso a delle funzioni aggiuntive, migliorando l'esperienza caffè. Per disattivare il modulo di connettività, segui i seguenti passaggi:

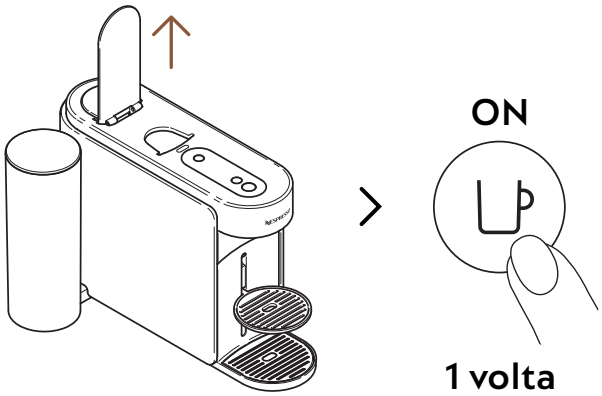

1 Alza la leva e accendi la macchina premendo una volta il tasto caffè.

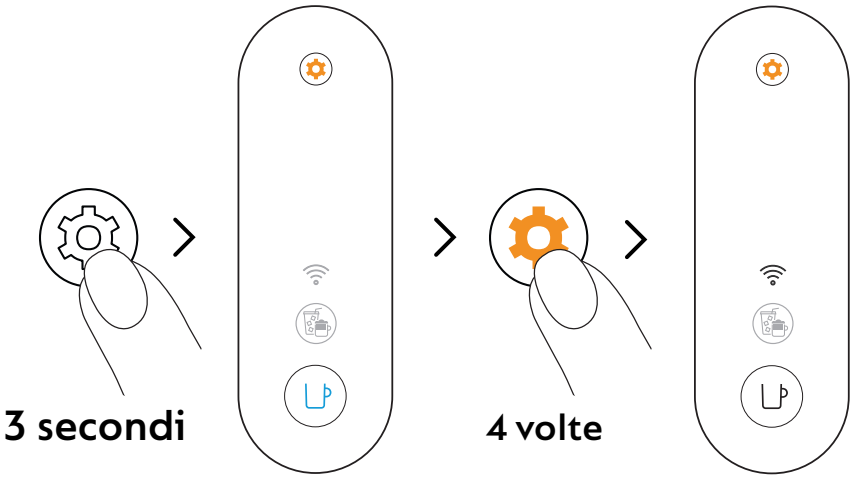

2 Tieni premuto il tasto manutenzione per almeno 3 secondi. Quando la luce del tasto caffè diventa blu e ferma, rilascia il tasto e premi il tasto manutenzione altre 4 volte. Il tasto caffè e il LED Connettività appariranno bianchi e fermi.

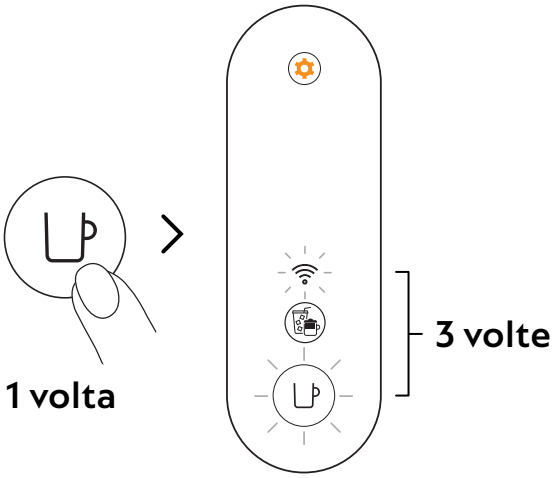

3 Premi una volta il tasto caffè per confermare. La luce del tasto caffè e il LED Connettività lampeggeranno 3 volte per confermare che il modulo di connettività è stato disabilitato. Una volta completata la procedura, la macchina si spegnerà.

Se desideri riattivare il modulo di connettività, puoi seguire i medesimi passaggi.

PRIMO RISCIACQUO / PULIZIA

Raccomandiamo di pulire la tua macchina prima di utilizzarla per la prima volta. Puoi essere guidato lungo tutte le procedure da seguire attraverso la Smart App **Nespresso** dopo aver connesso la tua macchina.

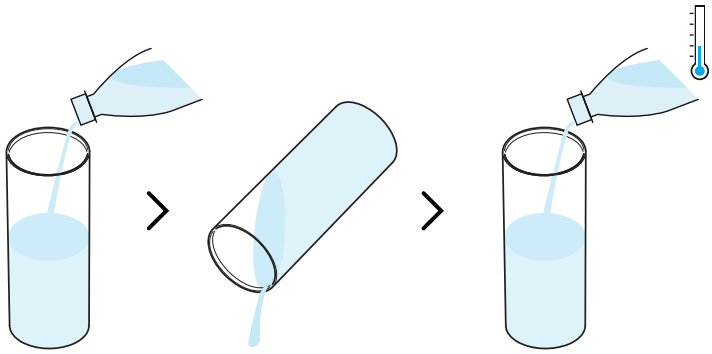

1 Sciacqua il serbatoio dell'acqua prima di riempirlo con acqua potabile fresca (0,5 L / 17 fl oz).

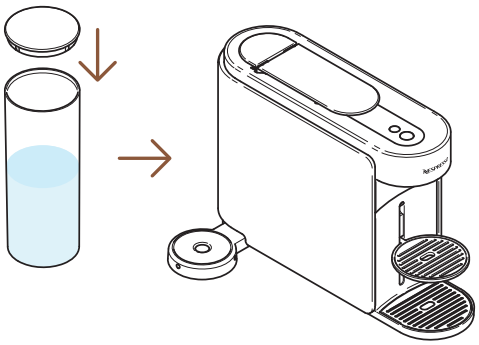

2 Chiudi il serbatoio dell'acqua con il coperchio e rimettilo in posizione accertandoti che sia fissato correttamente.

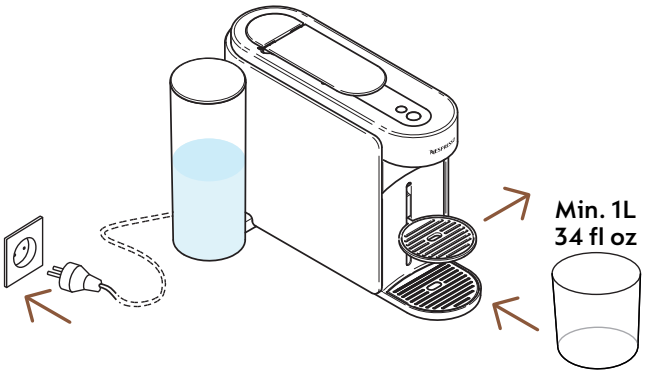

3 Con la spina inserita, rimuovi il supporto per tazze e posiziona un contenitore vuoto (di almeno 1 L / 17 fl oz) sotto l'erogatore del caffè.

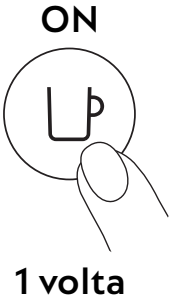

4 Accendi la macchina premendo una volta il tasto caffè.

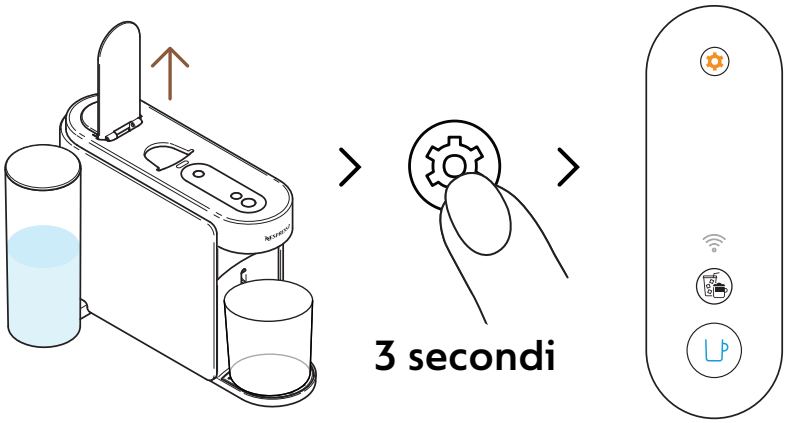

5 Apri la leva. Tieni premuto il pulsante manutenzione per almeno 3 secondi. Rilascia quando la luce del pulsante caffè risulta **blu** e fissa.

Per uscire dalla modalità manutenzione, tieni nuovamente premuto il tasto manutenzione per almeno 3 secondi.

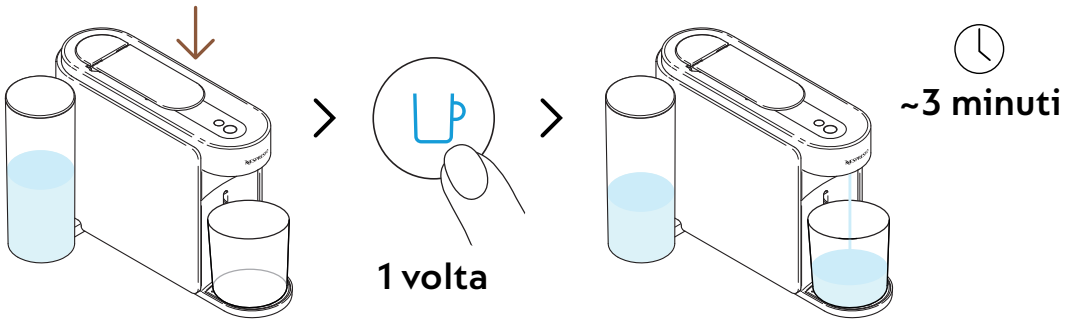

6 Abbassa la leva e premi una volta il tasto caffè blu per avviare il processo di primo risciacquo.

La macchina inizierà il risciacquo. La procedura potrebbe durare fino a 3 minuti.

Durante il risciacquo, dell'acqua potrebbe accumularsi nel modulo di manutenzione.

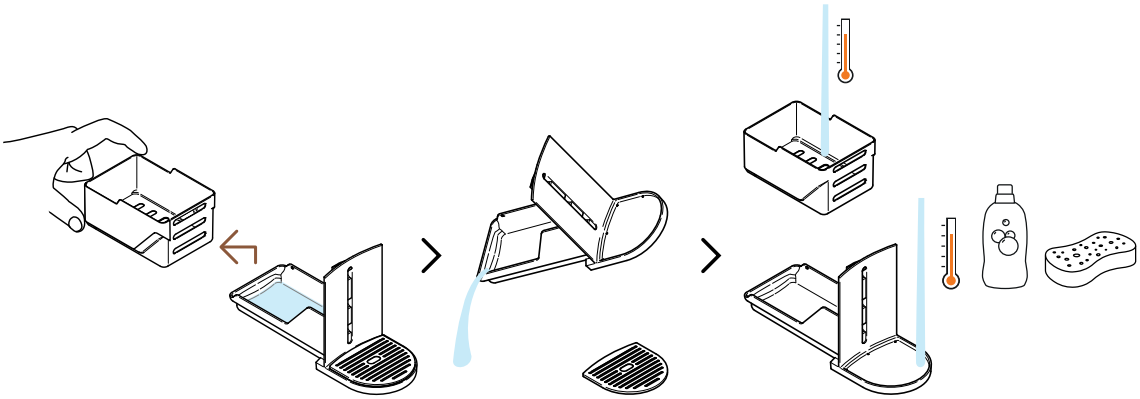

7 Separa il contenitore delle capsule usate dal resto e svuota eventuali residui d'acqua. Lava il modulo di manutenzione con acqua calda e un detergente delicato e inodore.

ATTENZIONE: Non utilizzare detergenti aggressivi o abrasivi o solventi. Non lavare in lavastoviglie. Non immergere l'apparecchio o singoli componenti in acqua.

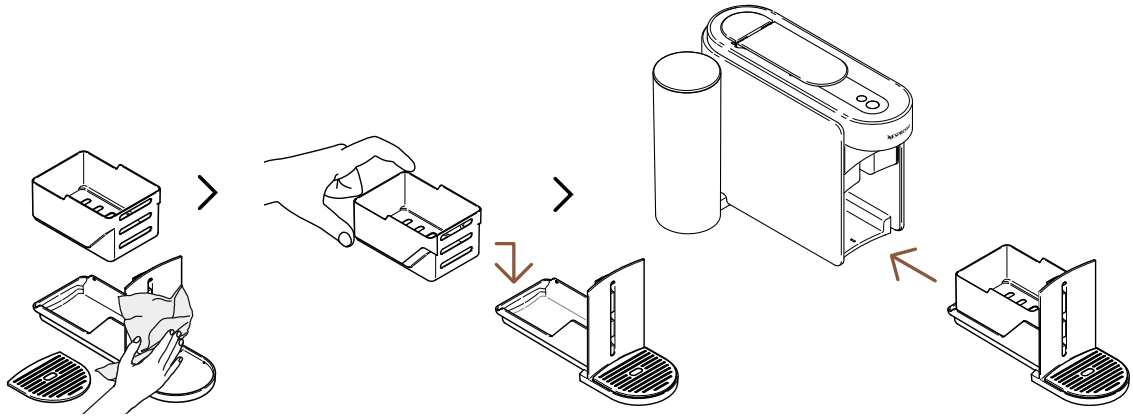

8 Asciuga il modulo di manutenzione con un panno pulito e asciutto e riposizionalo nella macchina.

La macchina tornerà in modalità standard quando la procedura sarà completata (la luce del tasto caffè sarà bianca e fissa)

ATTENZIONE: Per pulire la macchina utilizza sempre un panno morbido

IL SISTEMA VERTUO

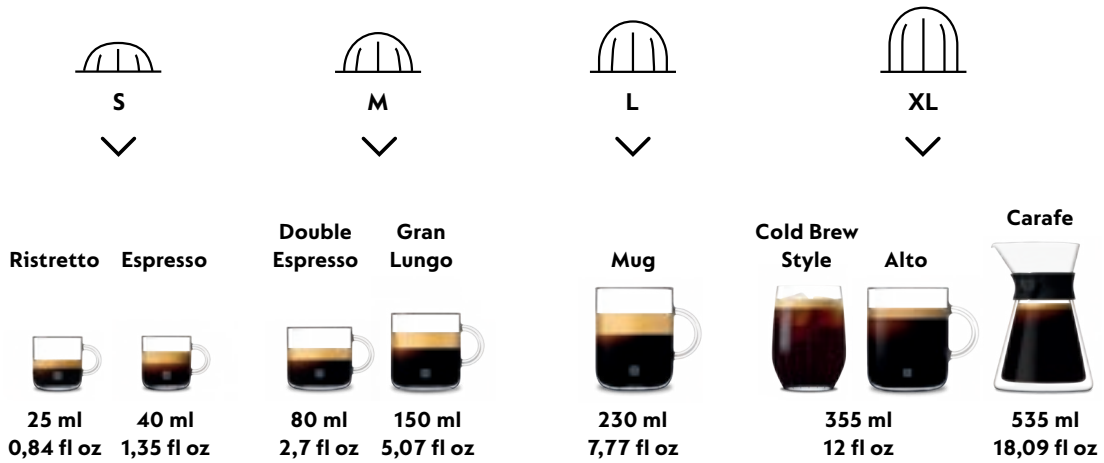

Scopri la collezione di accessori completa sul sito **www.nespresso.com**

PREPARARE IL CAFFÈ VERTUO

Vertuo: Esperienze di caffè senza paragoni. Esplora un mondo di caffè premendo un solo tasto e scoprendo i 12 caffè più venduti inclusi con la tua macchina.

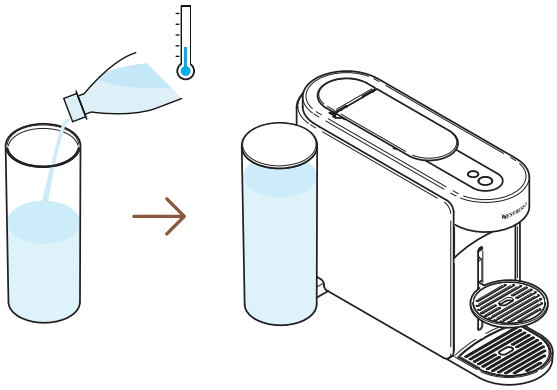

1 Riempi il serbatorio con acqua potabile fresca, chiudi con il coperchio e rimettilo in posizione.

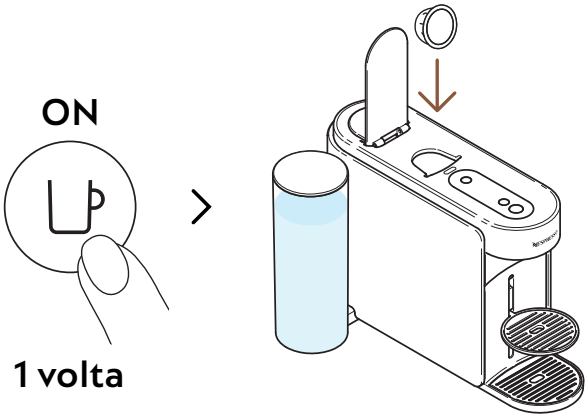

2 Accendi la macchina premendo una volta il tasto caffè.
Alza la leva della macchina e inserisci una capsula Vertuo

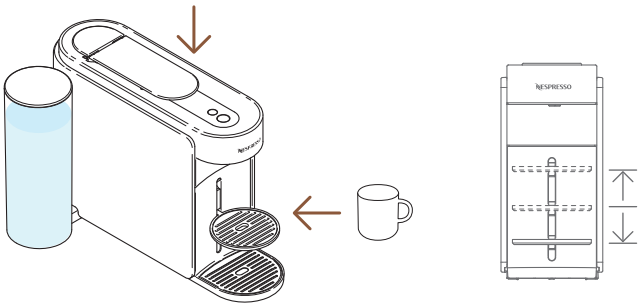

3 Abbassa la leva e metti una tazza sotto l'erogatore.

Per evitare che trabocchi, scegli una tazza adatta alla lunghezza del caffè da erogare (preimpostata o personalizzata). Il supporto per tazze è regolabile in modo da adattarsi alla tazza scelta.

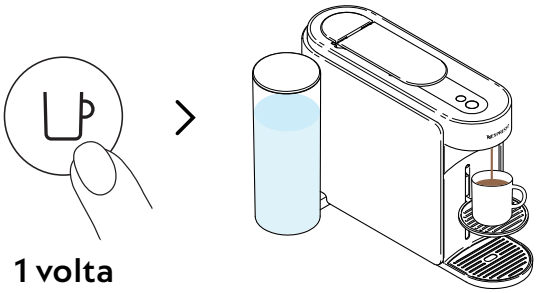

4 Avvia l'erogazione premendo una volta il tasto caffè.

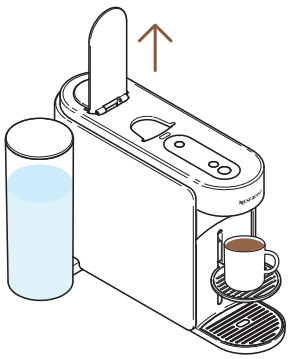

5 Quando termina l'erogazione di caffè, alza la leva della macchina per espellere la capsula e goditi il tuo caffè.

Puoi interrompere l'erogazione del caffè in qualsiasi momento premendo una volta il tasto caffè.
Per un corretto utilizzo della macchina, raccomandiamo di alzare la leva una volta che l'estrazione è completata (la luce del tasto caffè deve essere bianca e fissa). Dopo l'erogazione, alzare la leva per rimuovere la capsula.
Del caffè o dell'acqua possono rimanere nel modulo di manutenzione. Se necessario, svuota il contenitore delle capsule usate unitamente a eventuali residui di caffè e/o acqua.

PERSONALIZZA I TUOI COFFEE MOMENTS

MODALITÀ CREAZIONI CAFFÈ

Eroga facilmente il tuo caffè concentrato e a temperatura regolabile per le tue ricette con ghiaccio e a base di latte.

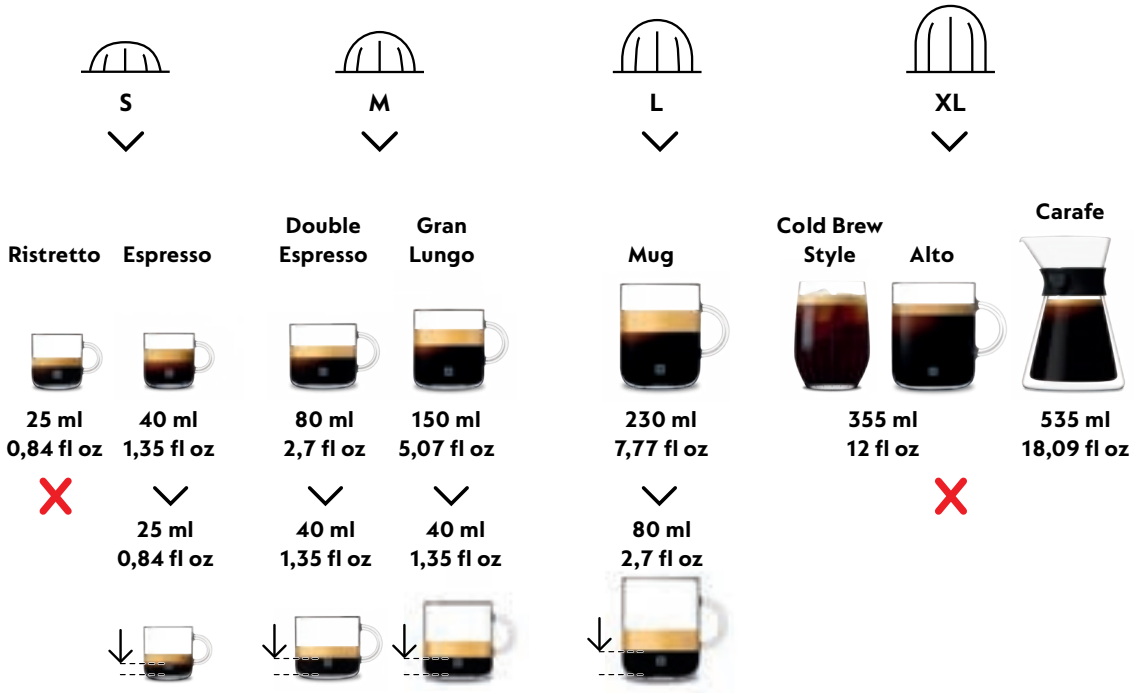

Per massimizzare i benefici, raccomandiamo di erogare i nostri caffè della gamma Coffee+ utilizzando esclusivamente le lunghezze suggerite. Per la miglior resa in tazza, suggeriamo di non erogare i caffè della gamma Ristretto, XL (Alto Ambrato, Alto Onice), Cold Brew Style e Carafe Pour Over Style con questa funzione.

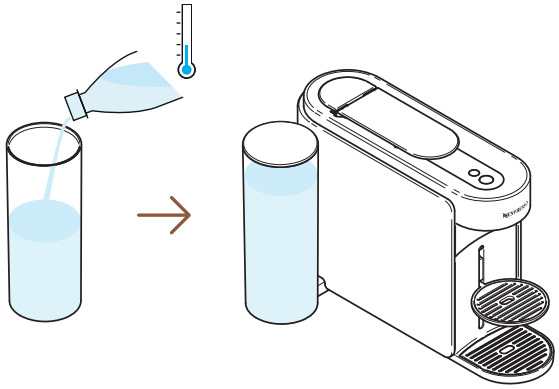

1 Riempi il serbatoio con acqua potabile fresca, chiudi con il coperchio e rimettilo in posizione.

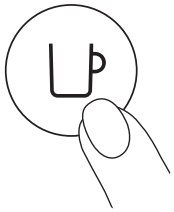

1 volta

2 Accendi la macchina premendo una volta il tasto caffè.

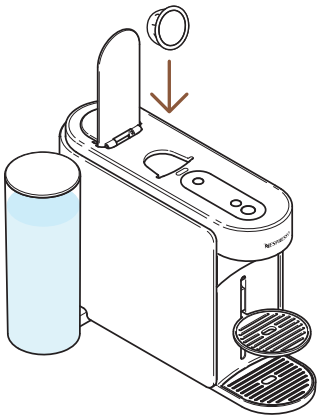

3 Alza la leva della macchina e inserisci una capsula Vertuo adatta per questa funzione.

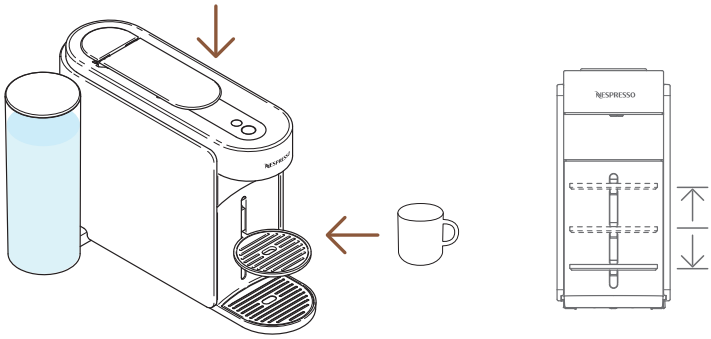

4 Abbassa la leva e metti una tazza sotto l'erogatore.

Per evitare che trabocchi, scegli una tazza adatta alla lunghezza del caffè da erogare (preimpostata o personalizzata). Il supporto per tazze è regolabile in modo da adattarsi alla tazza scelta.

---

1 volta

5 Per selezionare un'erogazione concentrata, premere una volta il tasto Creazioni Caffè.

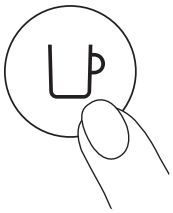

1 volta

6 Avvia l'erogazione premendo una volta il tasto caffè.

La luce del tasto Creazioni Caffè si spegnerà se la capsula non è erogabile in questa modalità e la macchina erogherà il caffè secondo la lunghezza preimpostata.

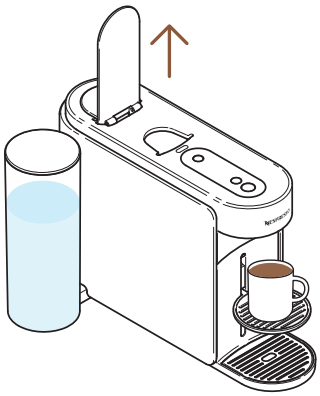

7 Quando termina l'erogazione del caffè, alzare la leva per espellere la capsula.

Puoi interrompere l'erogazione del caffè in qualsiasi momento premendo una volta il tasto caffè.
Per un corretto utilizzo della macchina, raccomandiamo di alzare la leva una volta che l'estrazione è completata (la luce del tasto caffè deve essere bianca e fissa). Dopo l'erogazione, alzare la leva per rimuovere la capsula.

---

8 Questa funzione permette di ottenere un'erogazione concentrata e a temperatura regolabile come primo passo per le tue ricette con ghiaccio o a base di latte.

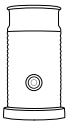

Scopri come arricchire la tua esperienza con i nostri modelli di Aeroccino disponibili su **www.nespresso.com**

LUNGHEZZA DEL CAFFÈ E PERSONALIZZAZIONE DELLA TEMPERATURA (SMART APP NESPRESSO)

Tramite la Smart App **Nespresso**, potrai personalizzare i 2 principali parametri di estrazione del caffè: la temperatura e la lunghezza del caffè.

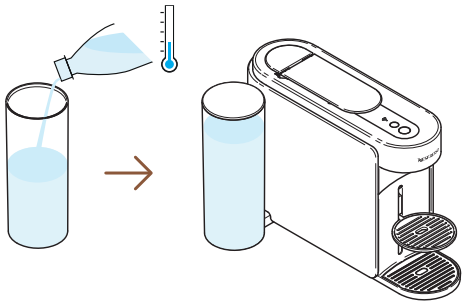

1 Con la macchina sincronizzata, riempi il serbatoio dell'acqua con acqua fresca potabile, chiudi il coperchio e rimettilo in posizione.

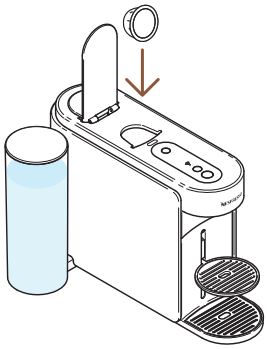

2 Alza la leva della macchina e inserisci una capsula Vertuo.

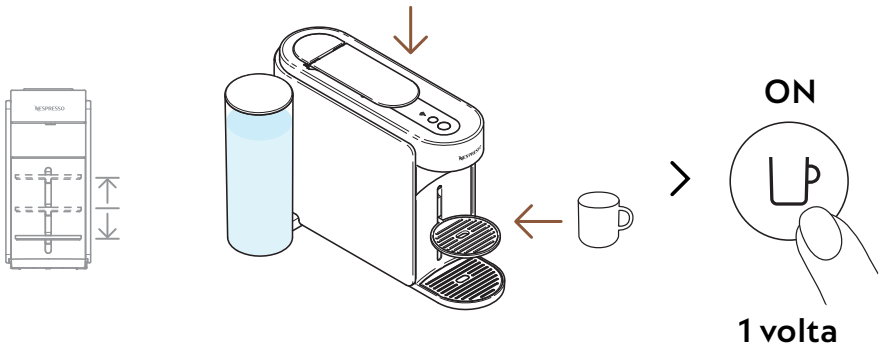

3 Abbassa la leva della macchina, posiziona una tazza sul supporto e accendi la macchina premendo una volta il tasto caffè.

Per evitare che trabocchi, scegli una tazza adatta alla lunghezza del caffè da erogare (preimpostata o personalizzata). Il supporto per tazze è regolabile in modo da adattarsi alla tazza scelta.

> «Lunghezza e temperatura del caffè»

4 Apri la tua Smart App **Nespresso** (entro 2 minuti dall'accensione della macchina) e seleziona «**Lunghezza e temperatura del caffè**».

---

5 Personalizza la temperatura e/o la lunghezza del caffè a seconda delle tue preferenze e salva la configurazione.

i I parametri aggiornati vengono registrati nella macchina a seconda della dimensione della tazza. Dopo aver programmato una specifica configurazione, ogni volta che la dimensione della tazza viene inserita nella macchina, l'erogazione si interromperà alla lunghezza del caffè programmata dall'utente. Per ritornare ai parametri di dafault, andare nella sezione «**Impostazioni**» nella Smart App **Nespresso** o nella sezione «**Ripristina le mie impostazioni**».

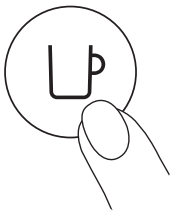

1 volta

6 Inizia ad erogare il tuo caffè personalizzato premendo una volta il tasto caffè.

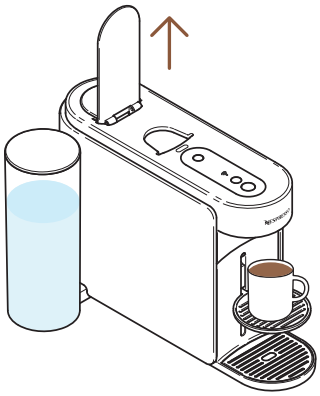

7 Quando termina l'erogazione di caffè, alza la leva della macchina per espellere la capsula e goditi il tuo caffè.

Per un corretto utilizzo della macchina, raccomandiamo di alzare la leva una volta che l'estrazione è completata (la luce del tasto caffè deve essere bianca e fissa). Dopo l'erogazione, alzare la leva per rimuovere la capsula. Puoi interrompere l'erogazione del caffè in qualsiasi momento premendo una volta il tasto caffè.

ADATTA LA LUNGHEZZA DEL TUO CAFFÈ (SULLA MACCHINA).

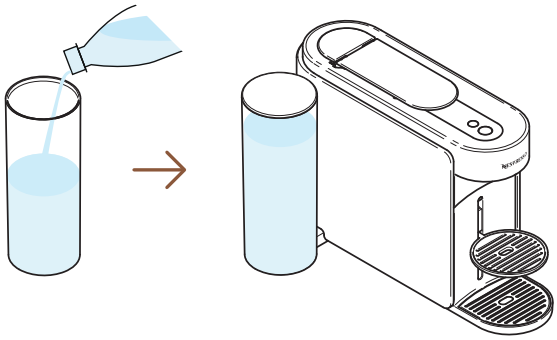

1 Riempi il serbatorio con acqua potabile fresca, chiudi con il coperchio e rimettilo in posizione.

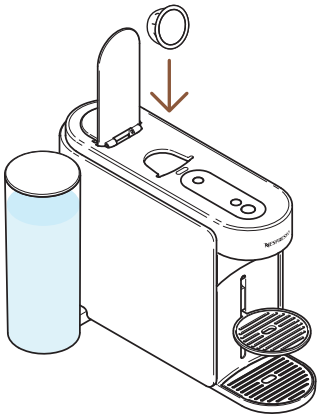

2 Alza la leva della macchina e inserisci una capsula Vertuo

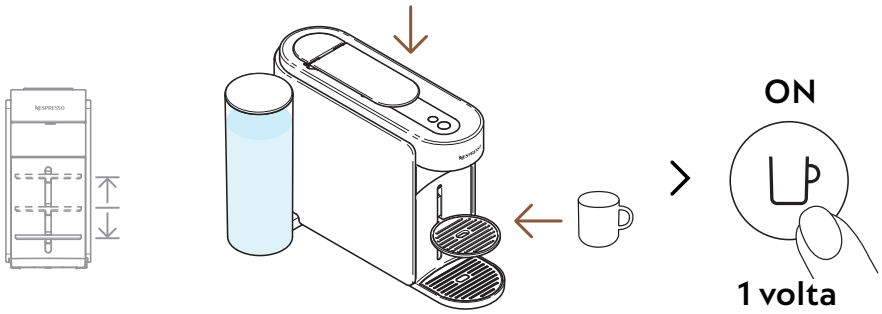

3 Abbassa la leva della macchina, posiziona una tazza sul supporto e accendi la macchina premendo una volta il tasto caffè.

Per evitare che trabocchi, scegli una tazza adatta alla lunghezza del caffè da erogare (preimpostata o personalizzata). Il supporto per tazze è regolabile in modo da adattarsi alla tazza scelta.

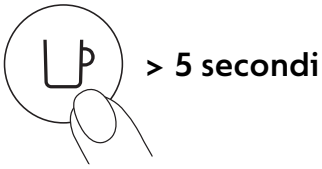

4 Inizia ad erogare il tuo caffè tenendo premuto il tasto caffè per almeno 5 secondi.

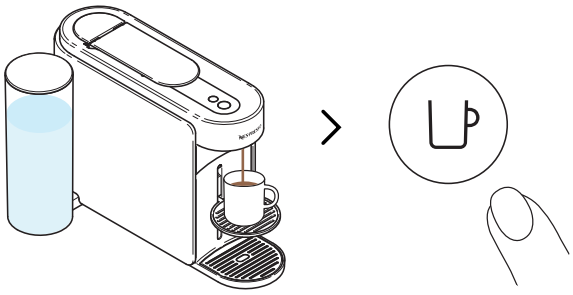

5 Quando hai raggiunto la lunghezza desiderata, rilascia il tasto caffè. Alcune gocce di caffè potrebbero continuare a cadere per qualche secondo.

Per un corretto utilizzo della macchina, raccomandiamo di alzare la leva una volta che l'estrazione è completata (la luce del tasto caffè deve essere bianca e fissa). Dopo l'erogazione, alzare la leva per rimuovere la capsula.

La programmazione è specifica per ogni dimensione della tazza. Le dimensioni della tazza possono essere programmate da 20 ml (0,7 fl oz) fino a 500 ml (17 fl oz), ad eccezione di Carafe Pour-Over Style che può arrivare fino a 1 L (34 fl oz). Dopo aver programmato una specifica configurazione, ogni volta che la dimensione della tazza viene inserita nella macchina, l'erogazione si interromperà alla lunghezza del caffè programmata dall'utente. Per ritornare ai parametri di dafault, andare nella sezione «**Impostazioni della macchina**».

MANUTENZIONE

RISCIACQUO BREVE

Desideri pre-riscaldare la tazza o risciacquare velocemente la tua macchina dopo un caffè aromatizzato? La tua macchina Vertuo Up offre l'opzione di risciacquo breve.

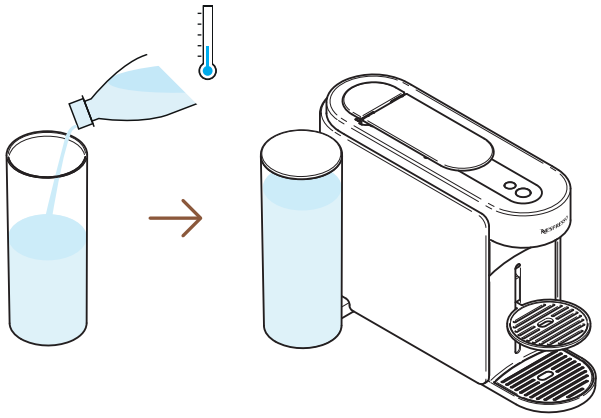

1 Riempi il serbatorio con acqua potabile fresca, chiudi con il coperchio e rimettilo in posizione.

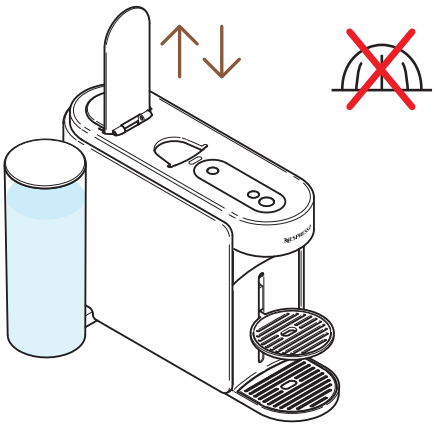

2 Apri e chiudi la leva della macchina per espellere la capsula utilizzata precedentemente. Non inserire nessuna nuova capsula.

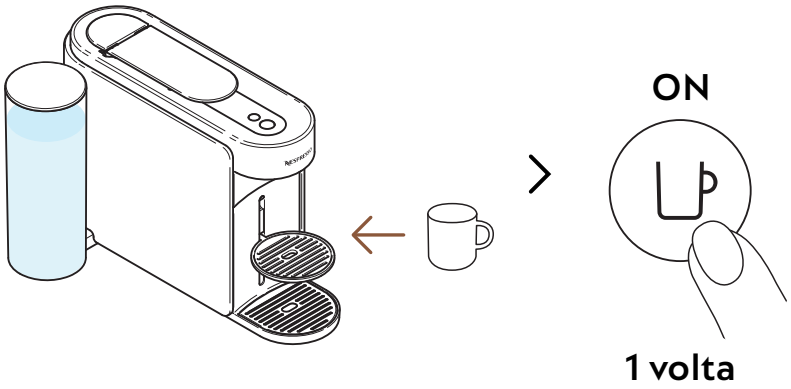

3 Posiziona una tazza sul supporto e accendi la macchina premendo una volta il tasto caffè.

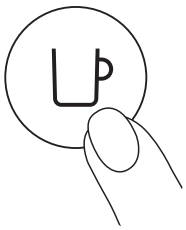

4 Inizia l'erogazione premendo una volta il tasto caffè, senza nessuna capsula inserita.

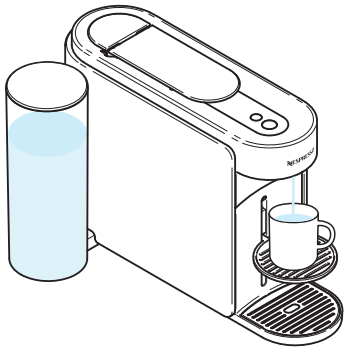

5 Saranno erogati ~40 ml (~1.35 fl oz) di acqua calda. Questa erogazione non deve essere bevuta.

Puoi interrompere l'erogazione del caffè in qualsiasi momento premendo una volta il tasto caffè.
Per un corretto utilizzo della macchina, raccomandiamo di alzare la leva una volta che l'estrazione è completata (la luce del tasto caffè deve essere bianca e fissa).

L'acqua può accumularsi nel modulo di manutenzione durante il processo Svuota il modulo di manutenzione quando il contenitore delle capsule usate è pieno o dopo qualsiasi procedimento di manutenzione (pulizia, decalcificazione, svuotamento, ecc.).

PULIZIA

Pulisci la tua macchina mensilmente, quando si formano residui di caffè all'interno della tazza o dopo un lungo periodo di inutilizzo.
Questa procedura può facilmente essere realizzata tramite la Smart App **Nespresso** una volta che la macchina è stata sincronizzata.

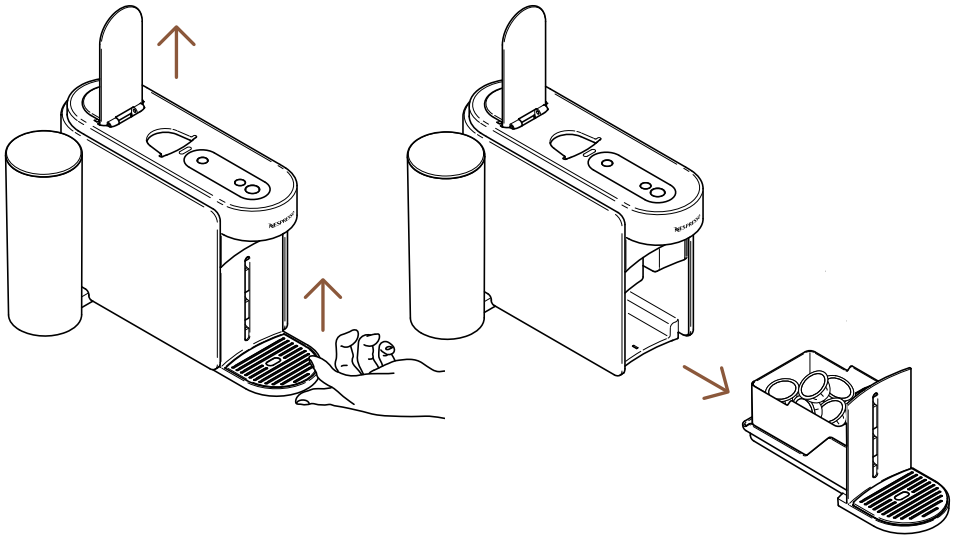

1 Alza la leva della macchina per espellere la capsula e rimuovi il modulo di manutenzione.

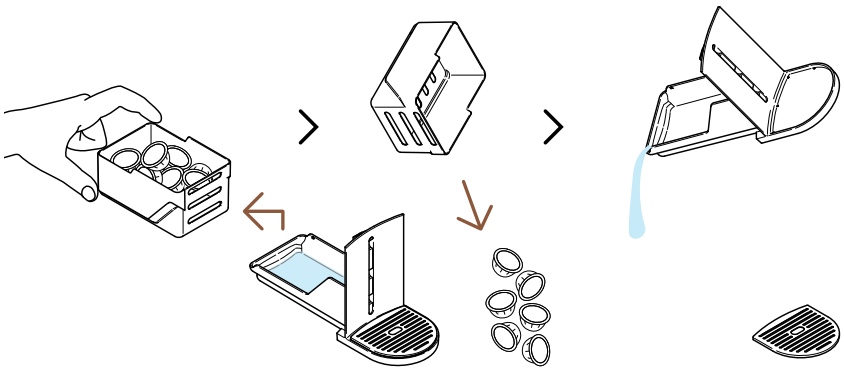

2 Svuota il contenitore delle capsule usate se necessario, unitamente ad eventuali residui di caffè o acqua.

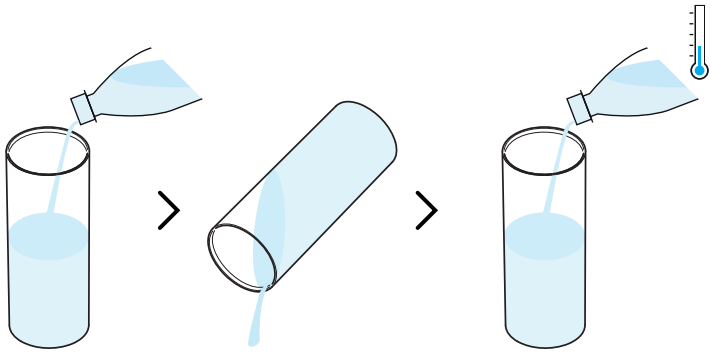

3 Risciacqua il serbatoio dell'acqua prima di riempirlo esclusivamente con acqua fresca potabile (0,5 L / 17 fl oz).

Durante questa procedura, riempire il serbatoio dell'acqua soltanto una volta.

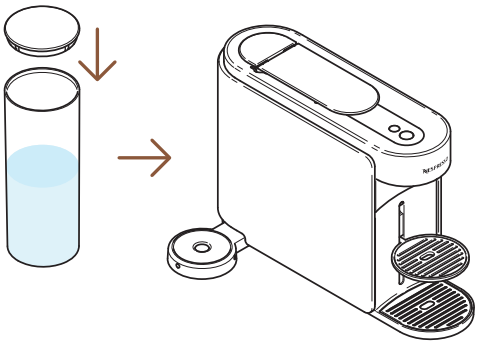

4 Chiudi il serbatoio dell'acqua con il coperchio e rimettilo in posizione accertandoti che sia fissato correttamente.

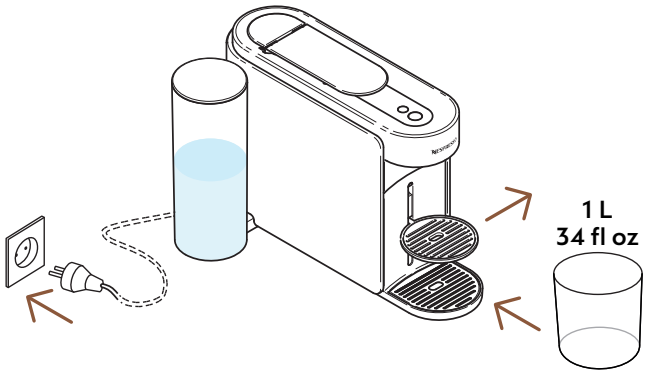

5 Con la spina inserita, rimuovi il supporto per la tazza e posiziona un recipiente vuoto (almeno 1 L / 34 fl oz) sotto l'erogatore di caffè.

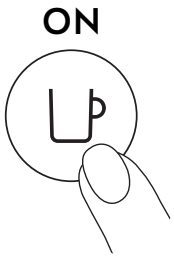

6 Accendi la macchina premendo una volta il tasto caffè.

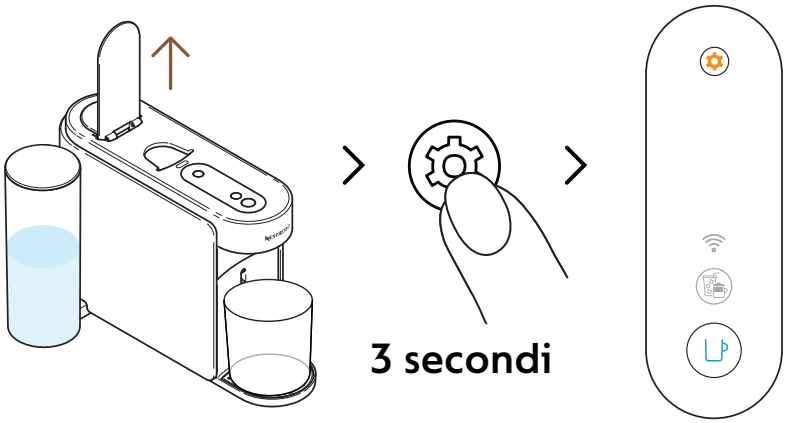

7 Apri la leva. Tieni premuto il pulsante manutenzione per almeno 3 secondi. Rilascia quando la luce del pulsante caffè risulta **blu** e fissa.

Per uscire dalla modalità manutenzione, tieni nuovamente premuto il tasto manutenzione per almeno 3 secondi.

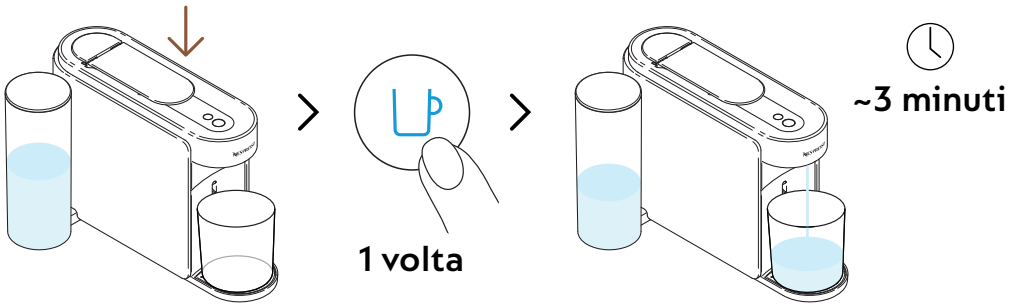

8 Abbassa la leva e premi una volta il tasto caffè (luce blu) per lanciare la procedura.

La macchina inizierà il risciacquo. La procedura potrebbe durare fino a 3 minuti.

Durante il risciacquo dell'acqua potrebbe accumularsi nel modulo di manutenzione.

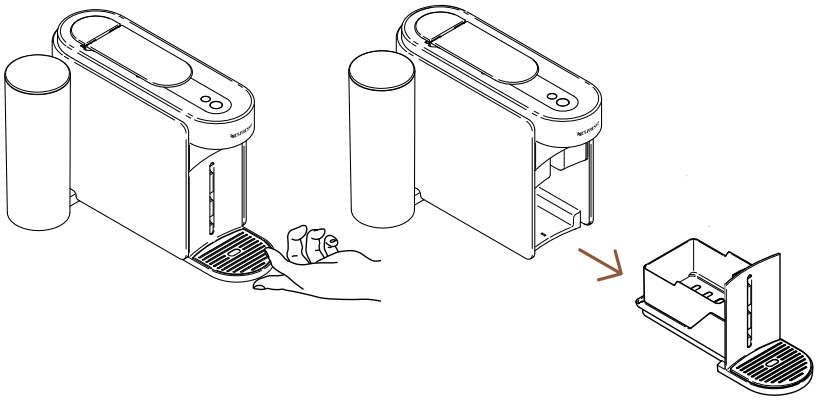

9 Rimuovi il modulo di manutenzione dalla macchina.

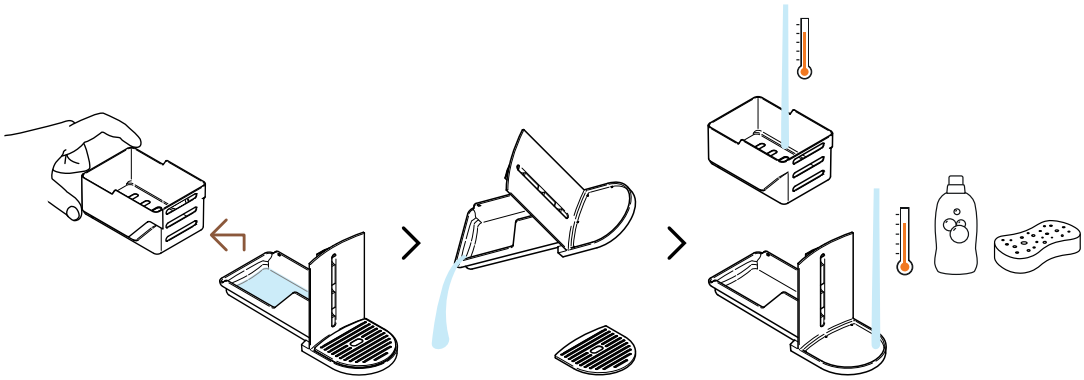

10 Separa il contenitore delle capsule usate dal resto e svuota eventuali residui d'acqua. Lava il modulo di manutenzione con acqua calda e un detergente delicato e inodore.

ATTENZIONE: Non utilizzare detergenti aggressivi o abrasivi o solventi. Non lavare in lavastoviglie. Non immergere l'apparecchio o singoli componenti in acqua.

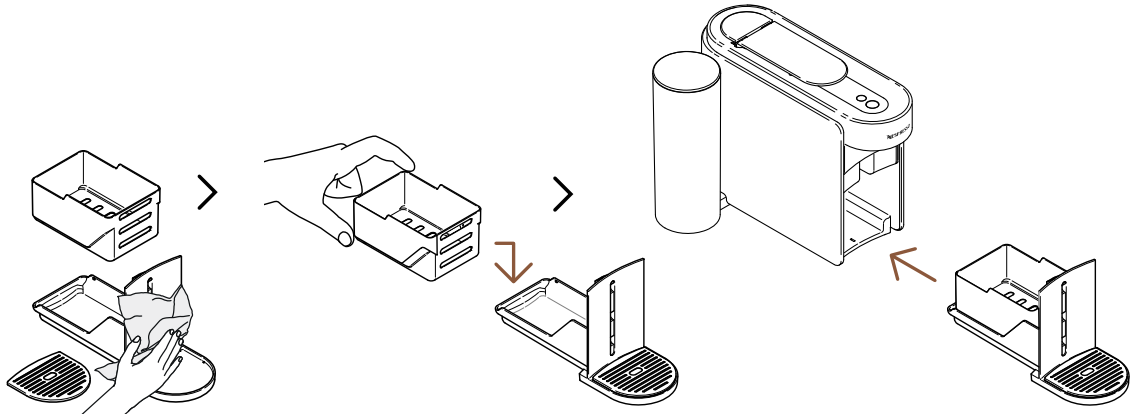

11 Asciuga il modulo di manutenzione con un panno pulito e asciutto e riposizionalo nella macchina.

La macchina tornerà in modalità standard quando la procedura sarà completata (la luce del tasto caffè sarà bianca e fissa)

ATTENZIONE: Pulisci regolarmente l'erogatore del caffè con un panno umido pulito. Utilizza sempre panni morbidi per pulire la macchina.

DECALCIFICAZIONE

Decalcificare la tua macchina assicurerà che funzioni perfettamente durante il suo ciclo di vita e renderà la tua esperienza incomparabile come il primo giorno. La macchina indica quando è necessario effettuare la decalcificazione con una **luce arancione fissa del tasto manutenzione**.
Questa procedura può facilmente essere realizzata tramite la Smart App **Nespresso** una volta che la macchina è stata sincronizzata.

La procedura di decalcificazione dura circa 15 minuti e **non può essere interrotta** una volta che viene avviata.

Ti serviranno:

- Un kit per la decalcificazione disponibile su www.nespresso.com
- Un recipiente vuoto (1,5 L / 51 fl oz)

PRIMO CICLO: DECALCIFICAZIONE

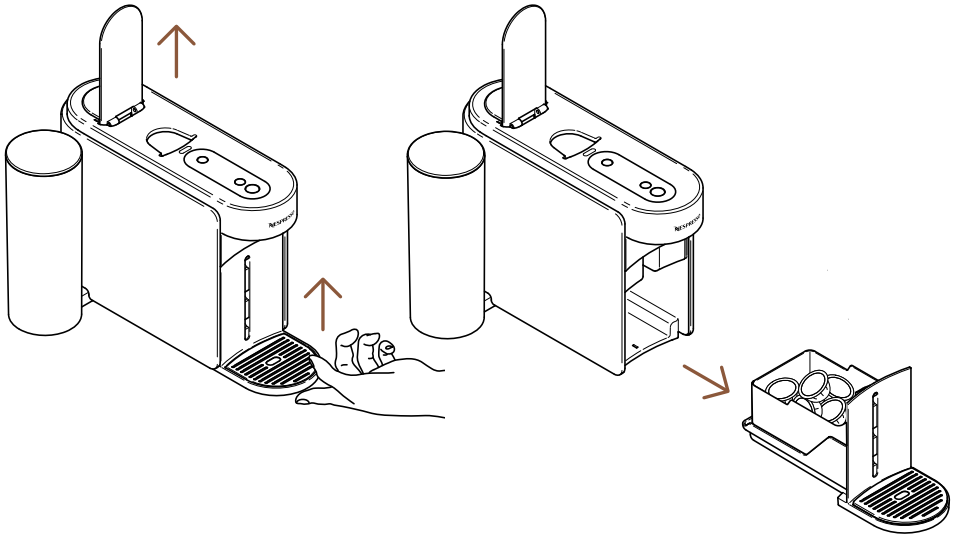

1 Alza la leva della macchina per espellere la capsula usata. Rimuovi il modulo di manutenzione dalla macchina.

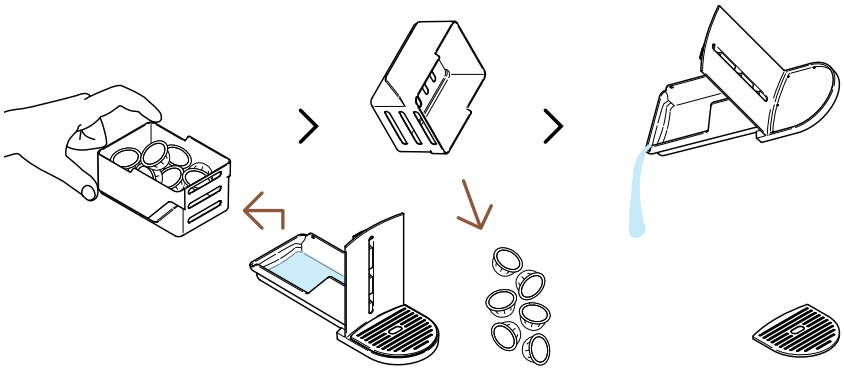

2 Separa il contenitore delle capsule usate dal resto e svuota eventuali residui d'acqua o caffè.

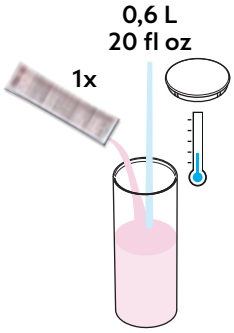

3 Riempi il serbatoio dell'acqua con 0,6 L / 20 fl oz di acqua, aggiungi 1 busta di soluzione decalcificante **Nespresso** e chiudi il serbatoio dell'acqua con il coperchio.

ATTENZIONE: Attenzione: la soluzione decalcificante può essere dannosa. Evitare il contatto con gli occhi, la pelle e le superfici.

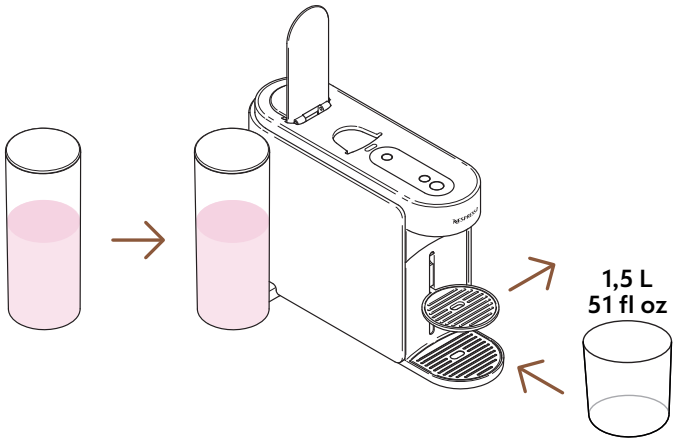

4 Riposiziona il serbatoio dell'acqua nel suo alloggio sulla macchina. Rimuovi il supporto per le tazze e posiziona un recipiente vuoto (di almeno 1,5 L / 51 fl oz) sotto l'erogatore di caffè.

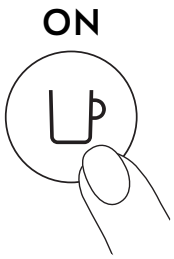

5 Accendi la macchina premendo una volta il tasto caffè.

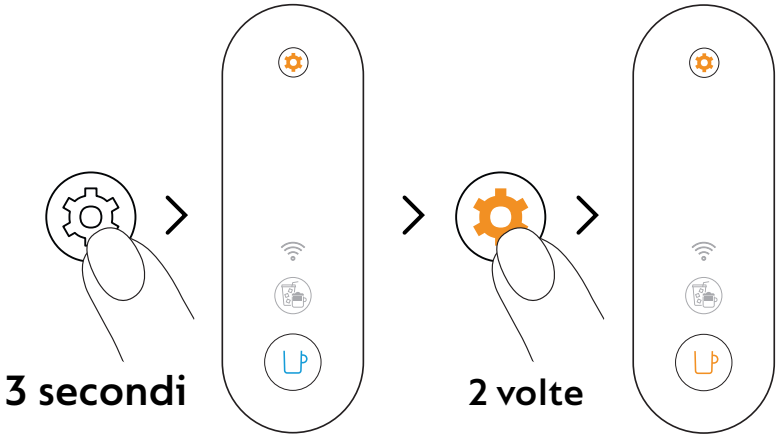

6 Tieni premuto il tasto manutenzione per almeno 3 secondi. Quando la luce del tasto caffè è blu e fissa, rilascia il tasto e premi due volte sul tasto manutenzione. La luce del tasto caffè deve apparire **arancione** e fissa.

Per uscire dalla modalità manutenzione, tieni nuovamente premuto il tasto manutenzione per almeno 3 secondi.

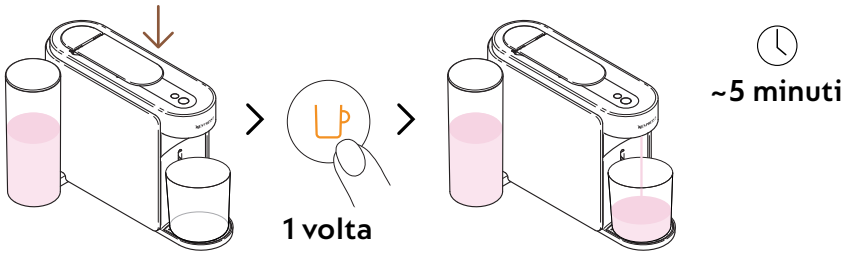

7 Abbassa la leva e premi una volta il tasto caffè (luce arancione) per avviare il primo ciclo di decalcificazione.

La macchina inizierà il primo ciclo di decalcificazione; la procedura potrebbe durare fino a 5 minuti e la macchina si fermerà automaticamente quando completata.

SECONDO CICLO: RISCIACQUO

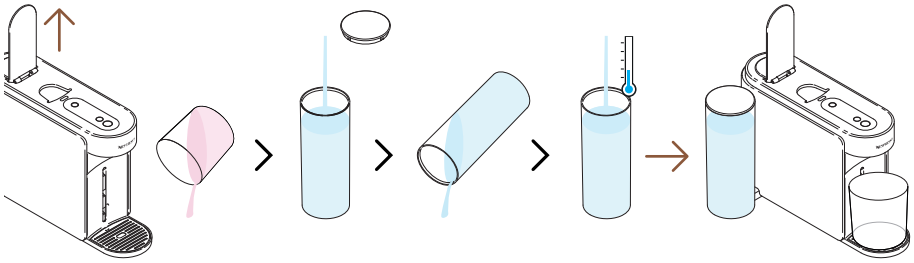

8 Quando il primo ciclo di decalcificazione è terminato, è il momento di risciacquare la macchina. Alza la leva della macchina, svuota il contenitore di capsule usate, risciacqua il serbatoio dell'acqua e riempilo **completamente** con acqua fresca potabile. Rimettilo in posizione.

Durante questa procedura, riempire il serbatoio dell'acqua soltanto una volta.

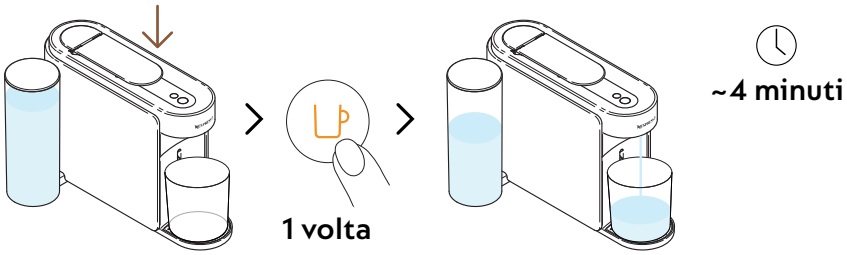

9 Abbassa la leva e premi il tasto caffè (luce arancione) ancora una volta per avviare il ciclo di risciacquo del processo di decalcificazione.

La procedura di risciacquo può durare fino a 4 minuti e la macchina si fermerà automaticamente quando completata.

L'acqua può accumularsi nel modulo di manutenzione durante il processo

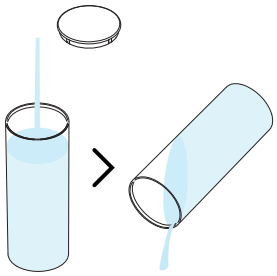

10 Risciacqua il serbatoio dell'acqua.

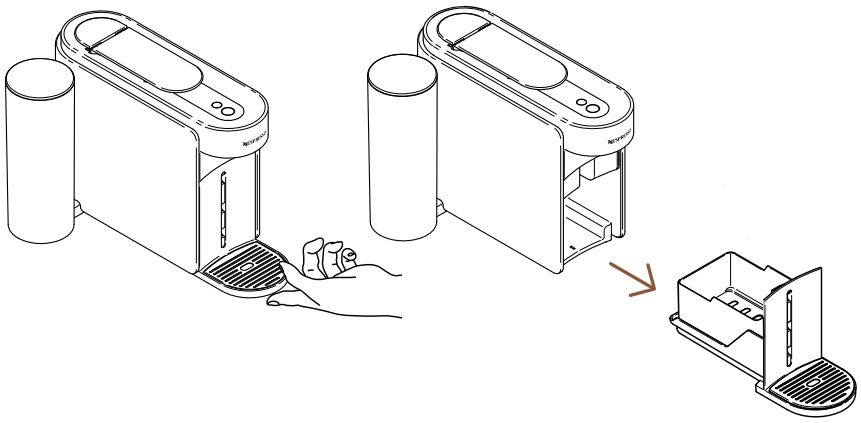

11 Rimuovi il modulo di manutenzione dalla macchina.

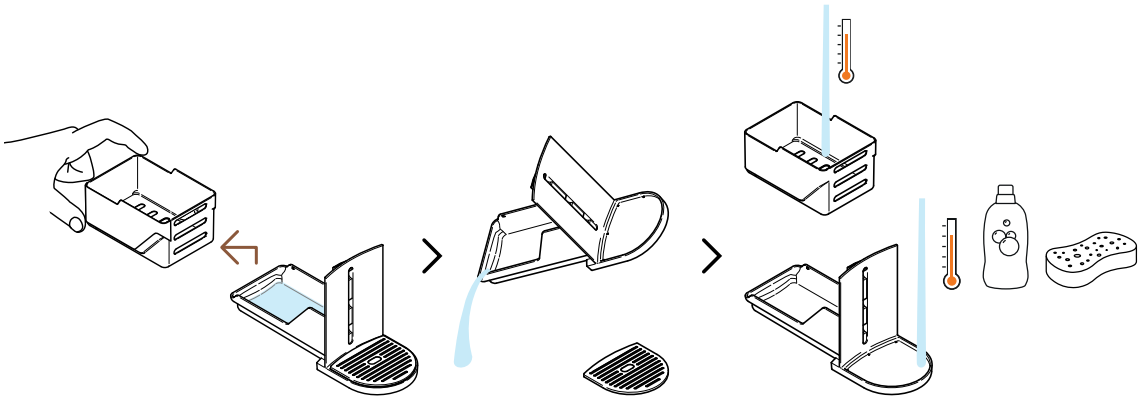

12 Separa il contenitore delle capsule usate dal resto e svuota eventuali residui d'acqua. Lava il modulo di manutenzione con acqua calda e un detergente delicato e inodore.

ATTENZIONE: Non utilizzare detergenti aggressivi o abrasivi o solventi. Non lavare in lavastoviglie. Non immergere l'apparecchio o singoli componenti in acqua.

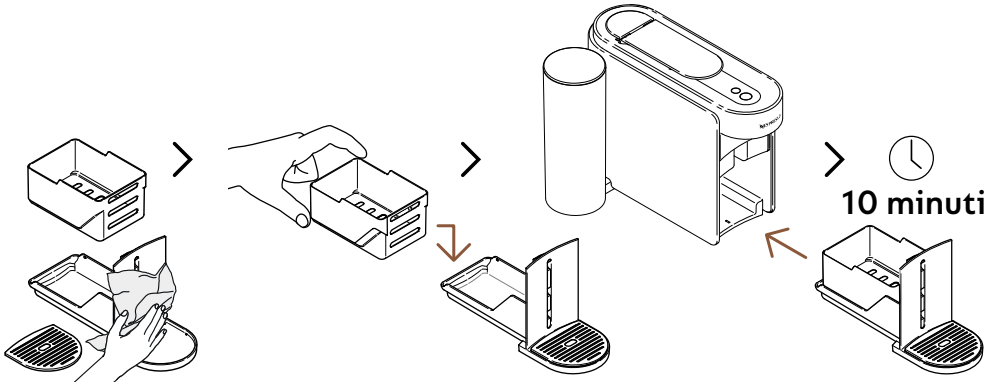

13 Asciuga il modulo di manutenzione con un panno pulito e asciutto e riposizionalo nella macchina. Lascia riposare la macchina per 10 minuti prima di utilizzarla.

La macchina si fermerà e si spegnerà automaticamente una volta completata la procedura.

ATTENZIONE: Pulisci regolarmente l'erogatore del caffè con un panno umido pulito. Utilizza sempre panni morbidi per pulire la macchina.

SVUOTAMENTO DEL SISTEMA

Si consiglia di svuotare il sistema prima di un periodo di inutilizzo, come protezione contro il congelamento o prima di mandare in riparazione la macchina. Questa procedura può essere facilmente effettuata tramite la Smart App **Nespresso** dopo che la macchina è stata sincronizzata.

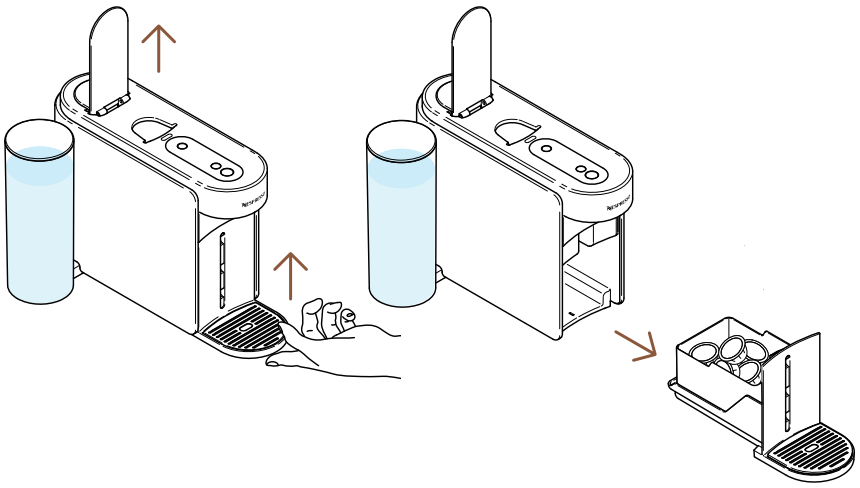

1 Alza la leva della macchina per espellere la capsula usata. Rimuovi il modulo di manutenzione dalla macchina.

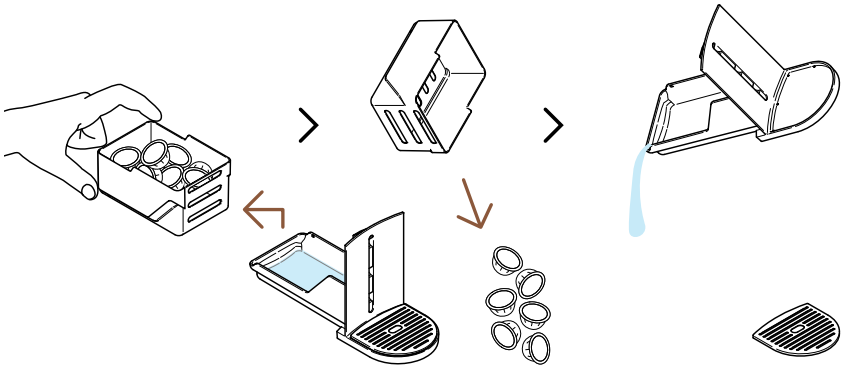

2 Separa il contenitore delle capsule usate dal resto e svuota eventuali residui d'acqua o caffè.

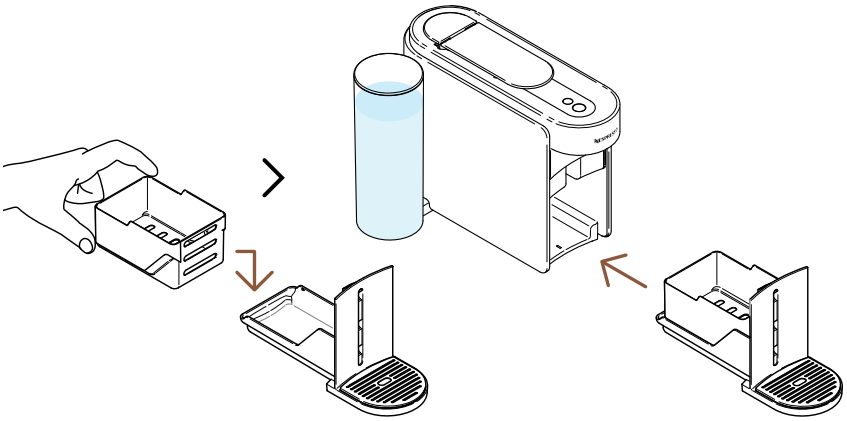

3 Riposiziona il modulo di manutenzione all'interno della macchina.

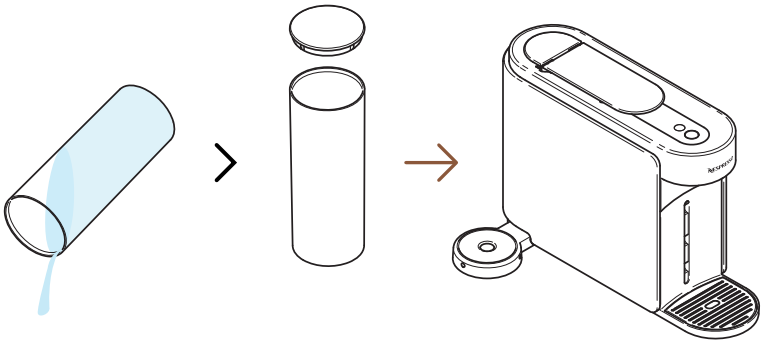

4 Svuota il serbatoio dell'acqua e rimettilo in posizione sulla macchina **senza** acqua.

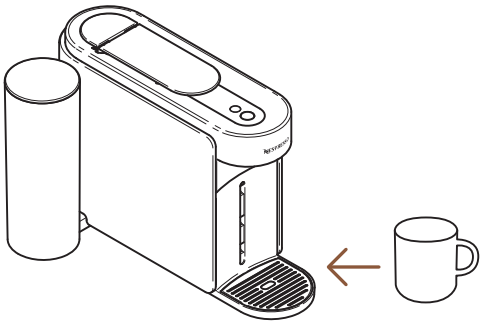

5 Posiziona una tazza vuota sotto l'erogatore del caffè.

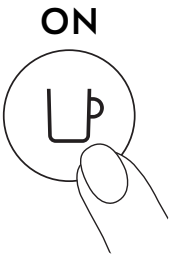

6 Accendi la macchina premendo una volta il tasto caffè.

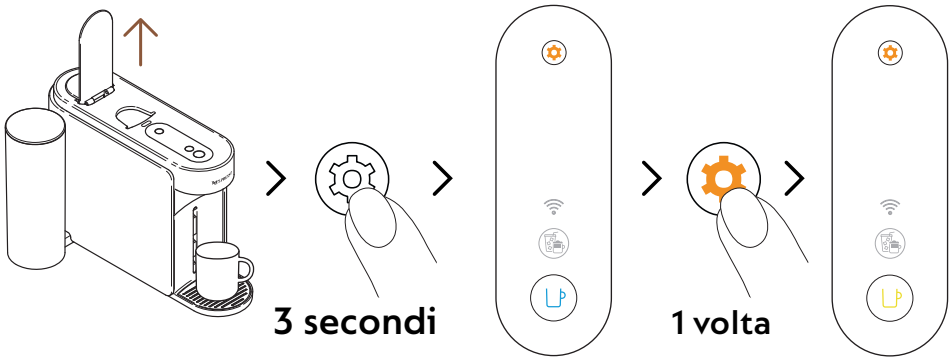

7 Alza la leva della macchina. Tieni premuto il tasto manutenziona per almeno 3 secondi. Quando la luce del tasto caffè è blu e fissa, rilascia e premi ancora una volta il tasto manutenzione. La luce del tasto caffè dovrebbe apparire **gialla** e fissa.

Per uscire dalla modalità manutenzione, tieni nuovamente premuto il tasto manutenzione per almeno 3 secondi.

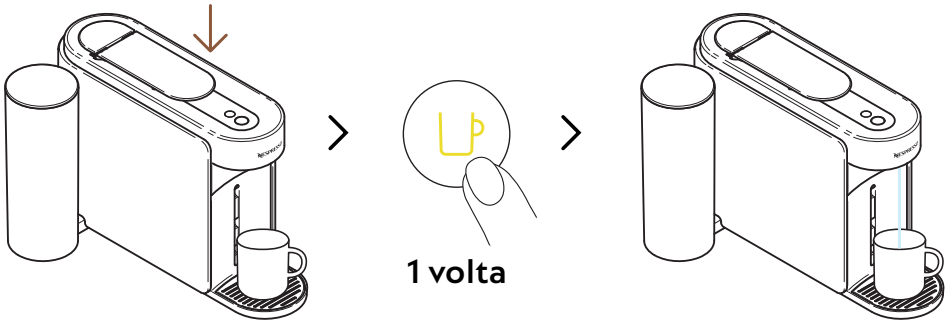

8 Abbassa la leva e premi una volta il tasto caffè (luce gialla) per avviare la procedura di svuotamento.

La luce del tasto caffè lampeggerà di giallo durante la procedura e si spegnerà quando la procedura sarà completata.

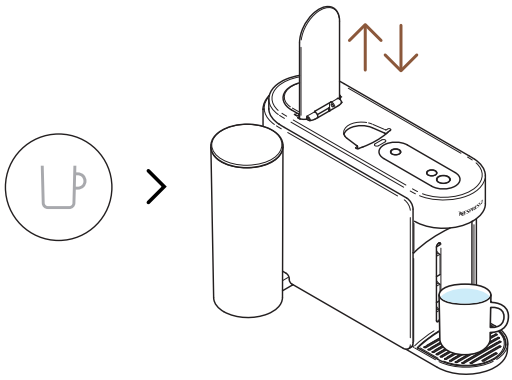

9 Una volta che la procedura è completata (luce del tasto caffè spenta), apri e chiudi la leva.

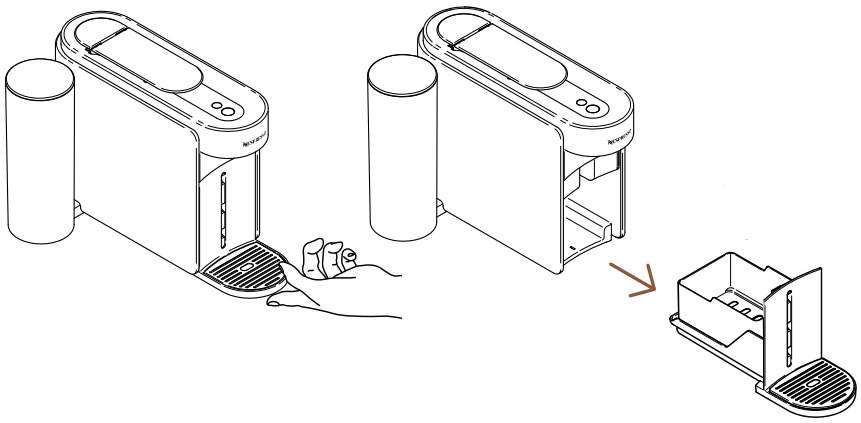

10 Rimuovi il modulo di manutenzione dalla macchina.

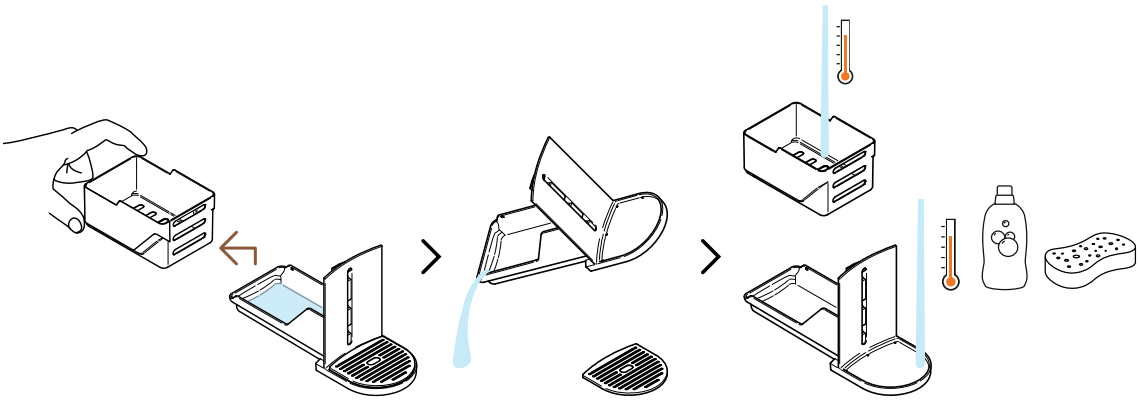

11 Separa il contenitore delle capsule usate dal resto e svuota eventuali residui d'acqua. Lava il modulo di manutenzione con acqua calda e un detergente delicato e inodore.

ATTENZIONE: Non utilizzare detergenti aggressivi o abrasivi o solventi. Non lavare in lavastoviglie. Non immergere l'apparecchio o singoli componenti in acqua.

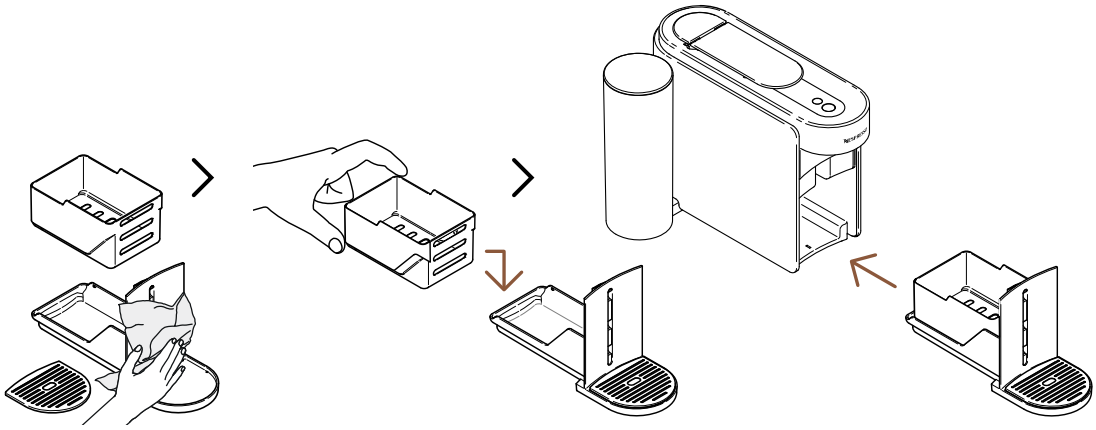

12 Asciuga il modulo di manutenzione con un panno pulito e asciutto e riposizionalo nella macchina.

IMPOSTAZIONI DELLA MACCHINA

REIMPOSTA I MIEI SETTAGGI

Questa procedura ti consente di reimpostare la tua macchina e la Smart App **Nespresso** alle impostazioni di fabbrica, rimuovendo **solo** i parametri personalizzabili.

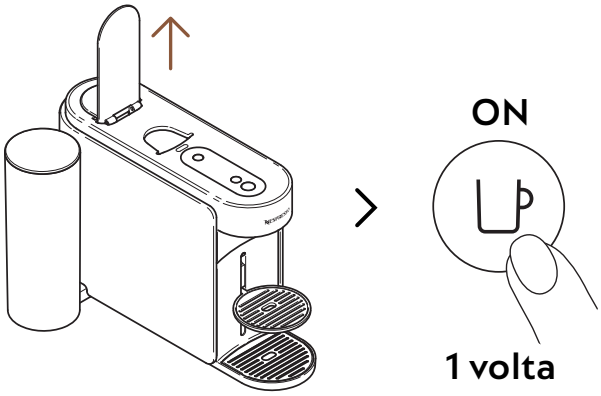

1 Alza la leva e accendi la macchina premendo una volta il tasto caffè.

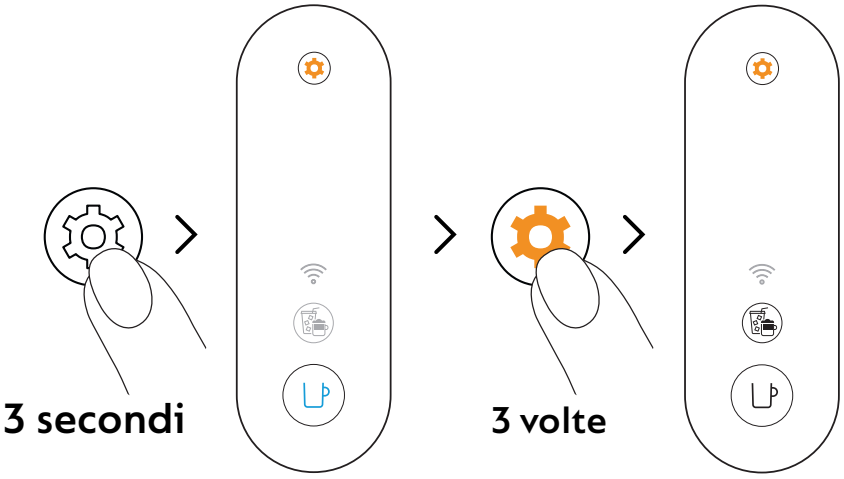

2 Tieni premuto il tasto manutenzione per almeno 3 secondi. Quando la luce del tasto caffè diventa blu e fissa, rilascia il tasto e premi nuovamente il tasto manutenzione per tre volte. Le luci del tasto caffè e del tasto Creazioni Caffè dovrebbero apparire bianche e fisse.

Per uscire dalla modalità manutenzione, tieni nuovamente premuto il tasto manutenzione per almeno 3 secondi.

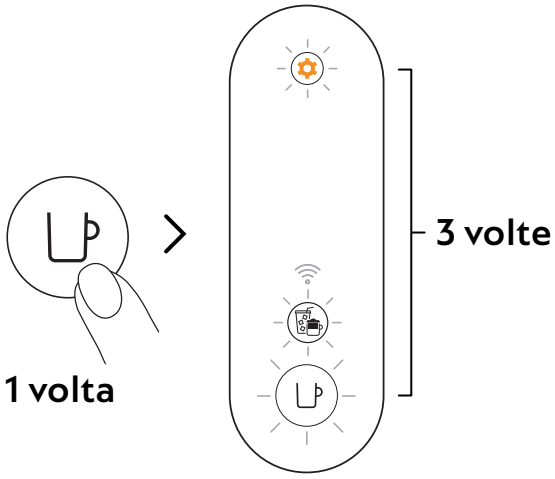

3 Premi una volta il tasto caffè per confermare. Le luci dei tre pulsanti lampeggeranno 3 volte per confermare che la macchina è riprogrammata alle impostazione di fabbrica.

La macchina tornerà in modalità standard quando la procedura sarà completata (la luce del tasto caffè sarà bianca e fissa)

RIMUOVI E RIPROGRAMMA LA MACCHINA.

Questa procedura riprogrammerà completamente la tua macchina alle impostazioni di fabbrica, rimuovendo tutti i parametri personalizzabili e quelli della tua macchina dalla Smart App **Nespresso**.

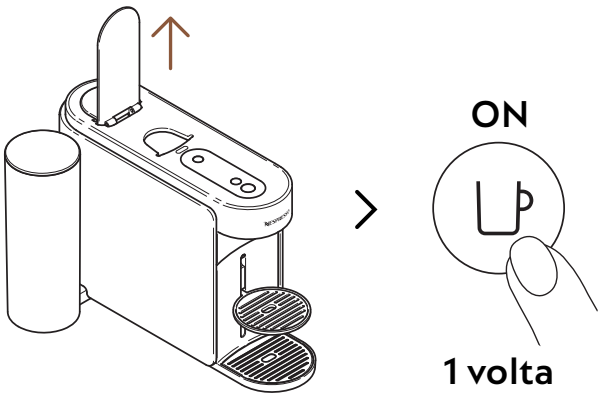

1 Alza la leva e accendi la macchina premendo una volta il tasto caffè.

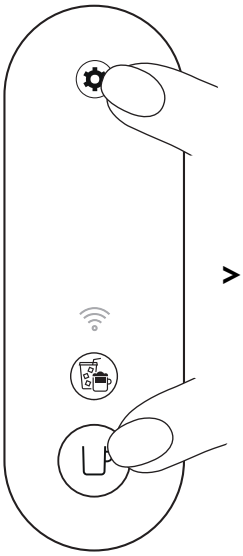

> 10 secondi

2 Tieni premuto il tasto caffè e il tasto manutenzione per almeno 10 secondi.

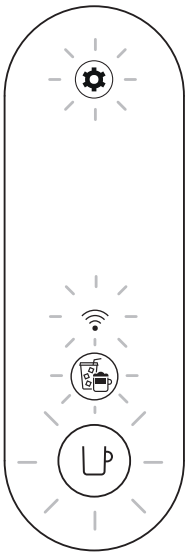

5 volte

3 Tutti i pulsanti e le luci di connettività lampeggeranno 5 volte per confermare che la macchina è **completamente riprogrammata** alle impostazioni di fabbrica.

La macchina si spegnerà quando la procedura sarà completata. La tua macchina verrà quindi rimossa dalla tua Smart App **Nespresso**.

PANORAMICA DELLE SPIE LUMINOSE

Vuoi saperne di più sui lampeggi della tua Vertuo Up?
Guarda il seguente video:

RISOLUZIONE DEI PROBLEMI

Il tasto caffè è spento

- La macchina si è spenta automaticamente dopo 2 minuti di mancato utilizzo. Premi una volta il tasto caffè per accenderla.
- Controlla il collegamento con la spina e la tensione in base all'etichetta della macchina

Non eroga né acqua né caffè

- Controlla che il serbatoio dell'acqua sia stato riempito con acqua potabile e che sia correttamente posizionato
- Assicurati che una nuova capsula della linea Vertuo sia stata inserita correttamente, che la leva sia correttamente chiusa e premi il tasto caffè una volta per l'erogazione del caffè.
- Apri la leva del vano capsule per espellere la capsula, procedi con la pulizia seguendo le istruzioni nella sezione «**Pulizia**»
- Decalcifica la macchina, soprattutto se il tasto manutenzione è arancione fisso, seguendo le istruzioni nella sezione «**Decalcifica**»

Il caffè non è abbastanza caldo

- La prima erogazione potrebbe non essere sufficientemente calda, specialmente se le lunghezze sono Ristretto & Espresso.
- Segui le istruzioni riportate nella sezione «**Connetti la tua macchina**» per regolare la temperatura attraverso la **Nespresso** Smart App.
- Con questa macchina, puoi preriscaldare la tazza usando la funzione di risciacquo breve (segui le istruzioni riportate nella sezione «**Risciacquo breve**»). Verranno erogati circa 40 ml (1.35 fl oz) di acqua calda. L'acqua non dovrà essere bevuta.
- Decalcifica la macchina, soprattutto se il tasto manutenzione è arancione fisso, seguendo le istruzioni nella sezione «**Decalcifica**»

C'è troppo caffè/ acqua nella vaschetta raccogligocce

- Potresti trovare del caffè o dell'acqua nella vaschetta raccogligocce dopo ogni erogazione (pochi ml per caffè) a causa della tecnologia e design della macchina. E' importante rimuovere il caffè o l'acqua dalla vaschetta raccogligocce ogni volta che svuoti il contenitore delle capsule esauste e pulire entrambe le parti con un detergente delicato e inodore e asciugarle prima di riporle al loro posto.
- Se premi il tasto caffè senza aver prima inserito la capsula, farai partire la funzione Risciacquo breve. Verranno erogati circa 40 ml (1.35 fl oz) di acqua calda. L'acqua non dovrà essere bevuta e 20 ml verranno riversate nel contenitore raccogligocce

La macchina sembra avere una perdita

- Potresti trovare del caffè o dell'acqua nella vaschetta raccogligocce dopo ogni erogazione (pochi ml per caffè) a causa della tecnologia e design della macchina. E' importante rimuovere il caffè o l'acqua dalla vaschetta raccogligocce ogni volta che svuoti il contenitore delle capsule esauste e pulire entrambe le parti con un detergente delicato e inodore e asciugarle prima di riporle al loro posto.
- Se premi il tasto caffè senza aver prima inserito la capsula, farai partire la funzione Risciacquo breve. Verranno erogati circa 40 ml (1.35 fl oz) di acqua calda. L'acqua non dovrà essere bevuta e 20 ml verranno riversate nel contenitore raccogligocce
- Verifica che il serbatoio dell'acqua e tutto il modulo su cui poggia il contenitore di capsule usate siano posizionati correttamente
- Verifica che il raccogli capsule non sia pieno, svuota il raccogligocce e assicurati che non ci sia alcuna capsula incastrata.

La macchina eroga in modo anomalo

- Prima di tutto, la velocità di erogazione del caffè dipende dalla varietà del caffè stesso
- Assicurati che una nuova capsula della linea Vertuo sia stata inserita correttamente, che la leva sia correttamente chiusa e premi il tasto caffè una volta per l'erogazione del caffè.
- Verifica che il serbatoio dell'acqua sia posizionato nel modo corretto
- Decalcifica la macchina, soprattutto se il tasto manutenzione è arancione fisso, seguendo le istruzioni nella sezione «**Decalcifica**»

La macchina eroga solo acqua

- Se la macchina non riesce a leggere il codice a barre presente sulla capsula, erogherà 40 ml (1.35 fl oz) di acqua non potabile (risciacquo breve)
  - Assicurati che la capsula non sia danneggiata (codice a barre incluso). Si raccomanda di non usare la stessa capsula più di una volta
  - Riprova inserendo correttamente una nuova capsula della linea Vertuo
- Se il problema persiste, ti invitiamo a contattare il Customer Service di **Nespresso**

La macchina si spegne

- La macchina si spegne da sola dopo 2 minuti di non utilizzo. Premi una sola volta il tasto caffè per accenderla. La macchina rimane accesa se stai navigando all'interno della **Nespresso** Smart App. Fai riferimento alla sezione «**ON/OFF**» se necessario.
- La macchina può essere spenta manualmente in qualsiasi momento (quando non sti sta utilizzando) tenendo premuto il tasto caffè per circa 1 secondo. Tutti i tasti e LED lampeggiano una volta prima dello spegnimento.
- Controlla il collegamento con la spina e la tensione in base all'etichetta della macchina
- Stacca la macchina dalla corrente, aspetta qualche secondo e ricollega alla corrente.

Ci sono residui di caffè nella tazza

- Assicurati che una nuova capsula della linea Vertuo sia stata inserita correttamente, che la leva sia correttamente chiusa e premi il tasto caffè una volta per l'erogazione del caffè. Si raccomanda di non utilizzare la stessa capsula più di una volta
- Pulisci la macchina seguendo le istruzioni nella sezione «**Pulizia**» quando inizi a trovare residui di caffè nella tazza o dopo che la macchina è stata ferma per molto tempo
- Decalcifica la macchina, soprattutto se il tasto manutenzione è arancione fisso, seguendo le istruzioni nella sezione «**Decalcifica**»

La macchina non eroga ma la luce del tasto caffè è bianca fissa.

- Controlla che la leva sia chiusa correttamente
- Assicurati che una nuova capsula della linea Vertuo sia stata inserita nel modo corretto, chiudi bene la leva e premi il tasto una volta per avviare l'erogazione
- Se la macchina è connessa, è possibile che il software si stia aggiornando in automatico. Apri la **Nespresso** Smart App per verificare lo stato della macchina e/o aspetta circa 5 minuti

La macchina non eroga e il tasto caffè è acceso e con luce arancione fissa.

- Riempi il serbatoio dell'acqua con acqua potabile fresca,verifica che sia correttamente posizionato e premi il tasto caffè una volta per avviare l'erogazione.
- Decalcifica la macchina, soprattutto se il tasto manutenzione è arancione fisso, seguendo le istruzioni nella sezione «**Decalcifica**»

La macchina ha finito l'acqua. Come posso farla ripartire?

- Riempi il serbatoio dell'acqua con acqua potabile e fresca e premi il tasto caffè una volta per riavviare l'erogazione. La tazza si riempirà del volume mancante se l'estrazione era già stata avviata

La luce del tasto caffè lampeggia bianca mentre la macchina sta erogando

- Se il flusso del caffè è normale, significa che la macchina sta funzionando correttamente
- Se dalla macchina sta fuoriuscendo solo acqua (senza caffè), vuol dire che hai avviato il risciacquo breve. Ti invitiamo a seguire le instruzioni che trovi nella sezione «**Risciacquo breve**»

La luce del tasto Creazioni Caffè è bianca fissa

- Hai premuto il tasto Creazioni Caffè una volta, attivando la funzione che ti aiuta a creare le ricette
- Cliccando sul tasto dedicato, questa funzione ti consentirà di ottenere un'estrazione di caffè concentrata; è il primo passo per preparare tutte le bevande fredde e con il latte che vuoi
- Per disattivare questo tasto, premi nuovamente cliccando una volta sola prima di avviare l'erogazione

Il tasto Creazioni Caffè si spegne prima che l'erogazione si avvii e il caffè viene erogato nella lunghezza pre-definita

- Alcune capsule non possono essere estratte utilizzando questa funzione (Ristretti, Cold Brew Style, Carafe Pour-Over Style/Bianco Piccolo e Bianco Leggero, già ottimizzati per le ricette di caffè). Non è raccomandato utilizzare questa funzione per estrarre capsule Alto e Coffee +
- Per evitare lo spreco della capsula, la macchina ha erogato il caffè della lunghezza programmata

La quantità di caffè in tazza non è allineata alla lunghezza pre-definita da Nespresso

- E' probabile che la lunghezza del caffè sia stata personalizzata
- Puoi riprogrammare manualmente la lunghezza tenendo premuto il tasto caffè fino a che non hai raggiunto la lunghezza desiderata, a quel punto puoi rilasciare il tasto
- Se la tua macchina è connessa, puoi regolare la lunghezza andando sulla sezione «**Lunghezza e temperatura del caffè**» della **Nespresso** Smart App
- Se desideri tornare alle lunghezze del caffè predefinite da **Nespresso**, puoi fare un reset dei settaggi seguendo le istruzioni che trovi nella sezione «**Ripristina le impostazioni**»
- Se il problema persiste anche dopo il ripristino delle impostazioni di fabbrica, ti invitiamo a contattare il Customer Service di **Nespresso**

Una volta che l'erogazione è completata, come posso aggiungere più caffè alla mia tazza?

- Puoi aggiungere altro caffè premendo un'altra volta il tasto caffè senza espellere la capsula. Verrà erogata la stessa quantità di prima. Se vuoi interrompere il processo di erogazione prima che termini l'estrazione, devi semplicemente premere un'altra volta il tasto caffè
- Se vuoi aumentare la quantità su tutti i caffè:
  - Puoi riprogrammare manualmente la lunghezza tenendo premuto il tasto caffè fino a che non hai raggiunto la lunghezza desiderata, a quel punto puoi rilasciare il tasto
  - Se la tua macchina è connessa, puoi regolare la lunghezza andando sulla sezione «**Lunghezza e temperatura del caffè**» della **Nespresso** Smart App

Il tasto manutenzione è arancione fisso

- Decalcifica la macchina seguendo le seguenti istruzioni nella sezione «**Decalcifica**»
- Raccomandiamo di usare il kit di decalcifica della **Nespresso** per evitare di danneggiare la macchina. Per qualsiasi ulteriore dubbio sulla decalcifica, ti invitiamo a contattare il Customer Service di **Nespresso**

Il tasto manutenzione è illuminato di arancione

- Hai attivato la funzione di manutenzione, che ti aiuta nella manutenzione della macchina
- In questa modalità, ogni colore/combinazione di simboli viene associata ad una specifica funzione:
  - Tasto caffè blu fisso: Pulizia
  - Tasto caffè giallo fisso: Svuotamento del sistema
  - Tasto caffè arancione fisso: Decalcifica
  - Tasti Caffè e Creazioni Caffè bianchi fissi: ripristina le impostazioni di fabbrica (solo parametri personalizzabili)
  - La luce del tasto caffè è bianca fissa e il Led del WIFI accesso: attiva e disattiva la connettività

- Per entrare o uscire da questa modalità, tieni premuto il tasto manutenzione per almeno 3 secondi (per entrare tieni premuto fino a che la luce del tasto caffè diventa blu, per uscire, tieni premuto fino a che la luce del tasto caffè non diventa bianco)
- Per avviare le funzioni di manutenzione, premi il tasto caffè una volta, assicurandoti che il colore corrisponda alla azione che desideri compiere.Il tasto lamperggerà fino a che il processo non sarà completato.
- Tutte queste procedure di manutenzione possono essere facilmente eseguite connettendo la macchina alla **Nespresso** Smart App.

La luce del tasto caffè lampeggia blu, arancione o gialla

- La tua macchina in questo momento è nella fase di manutenzione
- Si raccomanda di non fare nessuna azione fino al completamento del processo
  - Tasto caffè blu fisso: Pulizia
  - Tasto caffè giallo fisso: Svuotamento del sistema
  - Tasto caffè arancione fisso: Decalcifica

La luce del tasto caffè lampeggia 5 volte arancione quando provo ad avviare una qualsiasi procedura di manutenzione (pulizia, decalcifica o svuotamento del sistema) e la macchina non inizia il processo.

- Prima di premere di nuovo il tasto caffè, apri e chiudi la leva della macchina per verificare che non ci sia la capsula all'interno

La luce del tasto caffè lampeggia una volta arancione quando provo ad avviare la procedura di manutenzione (pulizia, decalcifica o svuotamento del sistema) e il processo non si avvia

- Riempi il serbatoio dell'acqua con acqua fresca e potabile, verifica che sia correttamente posizionato e premi una volta il tasto caffè per avviare la procedura di manutenzione.
- Importante: una volta avviata, assicurati di completare la procedura di decalcificazione utilizzando la quantità di acqua indicata per evitare che si interrompa.

Quando accendo la macchina, il Led del WIFI si accende

- La tua macchina può essere connessa alla **Nespresso** Smart App per una migliore e completa esperienza Vertuo.
- Grazie alla **Nespresso** Smart App, potrai:
  - Personalizzare le lunghezze e la temperatura del caffè
  - Rendere più semplice la manutenzione della macchina
  - Scoprire un mondo di ricette caffè
- Il LED WIFI lampeggia quando la macchina non è ancora stata associata alla **Nespresso** Smart App o ha perso la connessione
- Puoi facilmente associare la tua macchina scannerizzando il QR code che trovi sulla griglia raccogligocce o farlo manualmente aprendo, aggiornando o scaricando la **Nespresso** Smart App.
- Se non connetti la tua macchina, il LED WIFI lampeggerà ogni volta che accenderai la macchina
- Se vuoi disattivare la funzione connettività perchè non supportata nel Paese dove abiti, segui le seguenti istruzioni nella sezione «**Disabilita/riabilita la funzione di connettività**»

Quando accendo la macchina, il LED WIFI rimane spento

- La funzione connettività è stata disattivata
- Se vuoi connettere la macchina alla **Nespresso** Smart App e migliorare l'esperienza Vertuo, segui le istruzioni nella sezione «**Disabilita/riabilita la funzione di connettività**»

Quando accendo la macchina, il LED WIFI rimane bianco fisso

- La tua macchina è connessa alla **Nespresso** Smart App per una migliore e completa esperienza Vertuo.
- Grazie alla **Nespresso** Smart App, potrai:
  - Personalizzare le lunghezze e la temperatura del caffè
  - Rendere più semplice la manutenzione della macchina
  - Scoprire un mondo di ricette caffè

Come posso fare un ripristino delle impostazioni di fabbrica?	• Questa procedura riporterà la tua macchina alle impostazioni di fabbrica, rimuovendo qualsiasi personalizzazione e disconnettendola dalla **Nespresso** Smart App. • Premi contemporaneamente il tasto manutenzione e il tasto caffè per almeno 10 secondi • Se preferisci rimuovere solo la personalizzazione dei parametri, segui la procedura rapida disponibile nella modalità manutenzione.
La luce del tasto del caffè lampeggia rossa (lampeggia 2 volte velocemente, poi si ferma per una lunga pausa e va avanti così così ripetutamente)	• La macchina segnala un errore. – Attendi pochi secondi prima di utlizzare nuovamente la macchina. – Stacca la macchina dalla corrente, aspetta qualche secondo e ricollega alla corrente. – Se il problema persiste, ti invitiamo a contattare il Customer Service di **Nespresso**
La luce del tasto caffè lampeggiava velocemente rossa; la luce del tasto Creazioni Caffè e il Led Wifi lampeggiavano bianche velocemente e la macchina si è spenta	• La macchina si spegne dopo un errore o dopo che si è raffreddata
La luce del tasto caffè lampeggia arancione (2 lampeggi veloci e 1 lunga pausa, solo una volta)	• La macchina visualizza uno stop d'emergenza dopo un errato utilizzo (per esempio, se apri la leva mentre la macchina sta erogando). Per evitare di danneggiare la macchina, ti raccomandiamo di non aprire la leva della macchina mentre sta ancora erogando.
La luce del tasto caffè lampeggia rossa per 2 secondi	• La macchina si sta raffreddando dopo un surriscaldamento. Lascia la macchina collegata alla presa di corrente e aspetta circa 10 minuti prima di utilizzarla di nuovo
La luce del tasto caffè è di colore viola	• La tua macchina è in modalità assistenza. Ti invitiamo a contattare il Customer Service di **Nespresso**

SPECIFICHE TECNICHE

Potenza	**CH:** 230 V, 50/60 Hz, 1020 W **EU/AU/ME/KR/ZA:** 220–240 V, 50/60 Hz, 940–1100 W **BR3:** 220 V, 60 Hz, 940 W **MX, BR:** 127 V, 60 Hz, 1130 W **CL:** 220 V, 50/60 Hz, 940 W **CN:** 220 V, 50 Hz, 940 W **JP:** 100 V, 50/60 Hz, 990 W **TW:** 110 V, 60 Hz, 1130 W
Frequenza	Bluetooth® (LE) 2.402–2.480 GHz Wi-Fi® 2.412 – 2.472 GHz • BR3/MX/TW: 2.412 – 2.462 GHz • CN: 2.400 – 2.4835 GHz • JP: 2.412 – 2.484 GHz
Potenza di uscita RF (EIRP)	Bluetooth® 7,82 dBm max (EIRP) e Wi-Fi® <20 dBm (EIRP)
Modalità Stand-by	0,099 W/h
Spegnimento	Dopo 2 minuti di inutilizzo
Tempo di riscaldamento	3 secondi
Supporto per tazze regolabile	3 posizioni
Lunghezza del cavo	**MX:** 100 cm (+/– 2 cm) / 39,3 in (+/– 0,8 in) **Altri**: 80 cm (+/– 2 cm) / 31 in (+/– 0.8 in)
Peso della macchina	~4 kg / 8,8 lbs
Capienza del serbatoio dell'acqua	1,4 L / 47,3 fl oz
Dimensioni	12 x 49,4 x 25,7 cm / 4,7 x 19,45 x 10,12 in
Capienza del contenitore di capsule usate	18 capsule Espresso o 13 capsule Mug

CODICI MACCHINA

Nespresso	MC1, MD1
Breville	BNV620/BNV650
Delonghi	ENV200
Krups	XN940, XN941
Sage	SNV620, SNV650

KR

안전 수칙

머신 알아보기

처음 사용하기

커피 추출 맞춤 설정

머신 관리

머신 설정

머신 표시등 깜빡임 이해하기

문제 해결

기술 사양

안전 수칙

주의사항: 커피 머신을 사용하기 전에 가능한 손상이나 위험을 방지하기 위해 안전 지침서를 참조하십시오.
치명적인 감전 및 화재 위험을 방지하기 위해 먼저 안전 수칙을 읽어주십시오. 머신을 전원 콘센트에 연결할 때 접지 연결이 정상인지를 확인하십시오.

ⓘ 머신 포장을 해체할 때 머신을 덮고 있는 플라스틱 필름을 제거하십시오.

머신 폐기 및 환경 보호

본 제품은 EU 지침 2012/19/EC를 준수합니다. 포장재와 제품에는 재활용 가능한 소재가 포함되어 있습니다.
본 제품에는 회수하거나 재활용할 수 있는 소중한 소재가 포함되어 있습니다.
남은 폐기물을 종류별로 분리하면 소중한 원료의 재활용이 용이해집니다.
제품을 수거 지점에 맡기십시오.
폐기에 대한 정보는 지방 당국에서 얻을 수 있습니다.

머신 알아보기

머신 개요

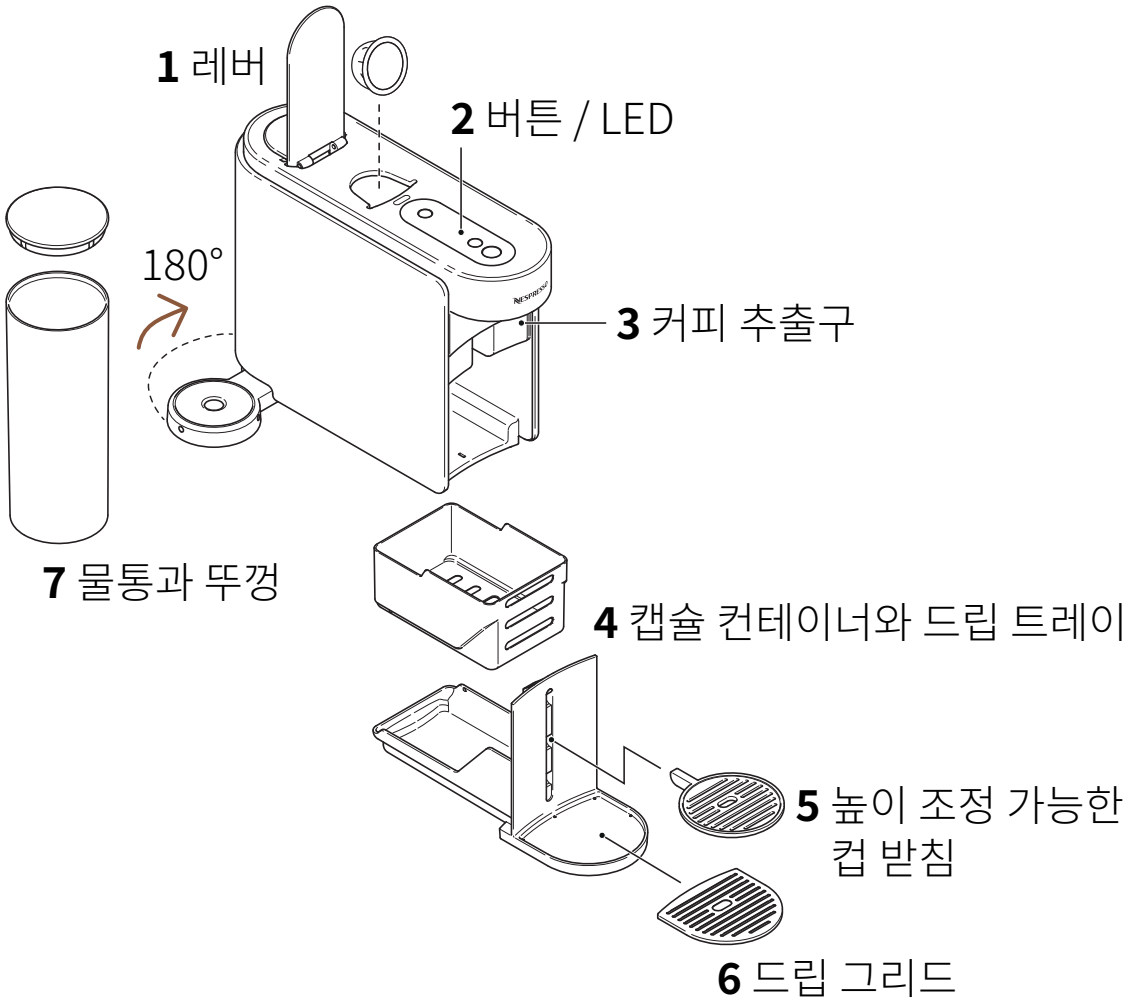

머신의 분리 가능한 부품은 식기세척기에 넣지 마세요.

버튼 / LED

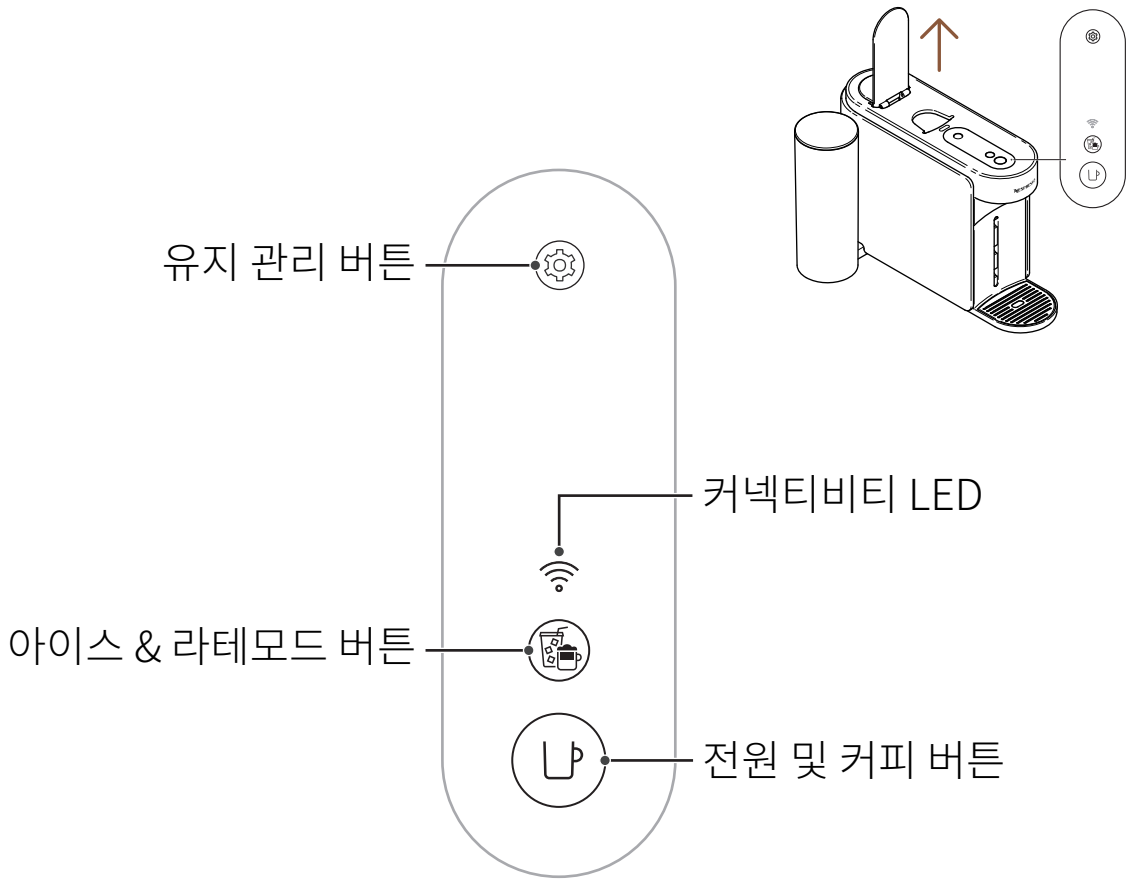

제품 구성

1 버츄오 업 커피 머신
2 **네스프레소** 캡슐 세트 (12개)
3 간편 사용 설명서
4 안전 수칙 및 보증서
5 커넥티비티 스티커
6 헹굼 스티커

개봉: 포장에 사용된 재활용 소재로 인해 머신 표면에 먼지가 있을 수 있습니다. 이는 위험하지 않으므로 부드러운 티슈로 간단히 닦아주십시오.

열기 / 닫기

열기
레버를 엽니다

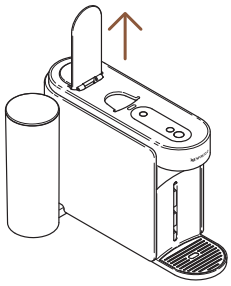

닫기
레버를 닫습니다

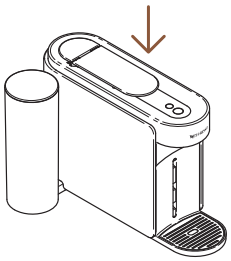

레버를 열거나 닫는 것만으로는 머신이 켜지지 않습니다. 레버를 제대로 닫지 않으면 커피를 추출할 수 없습니다. 머신을 올바르게 사용하기 위해 추출이 완전히 완료되면 (커피 버튼이 흰색으로 점등) 레버를 여는 것을 권장합니다. 레버를 열면 추출 후 캡슐이 제거됩니다.

캡슐 컨테이너와 드립 트레이 분리 및 청소

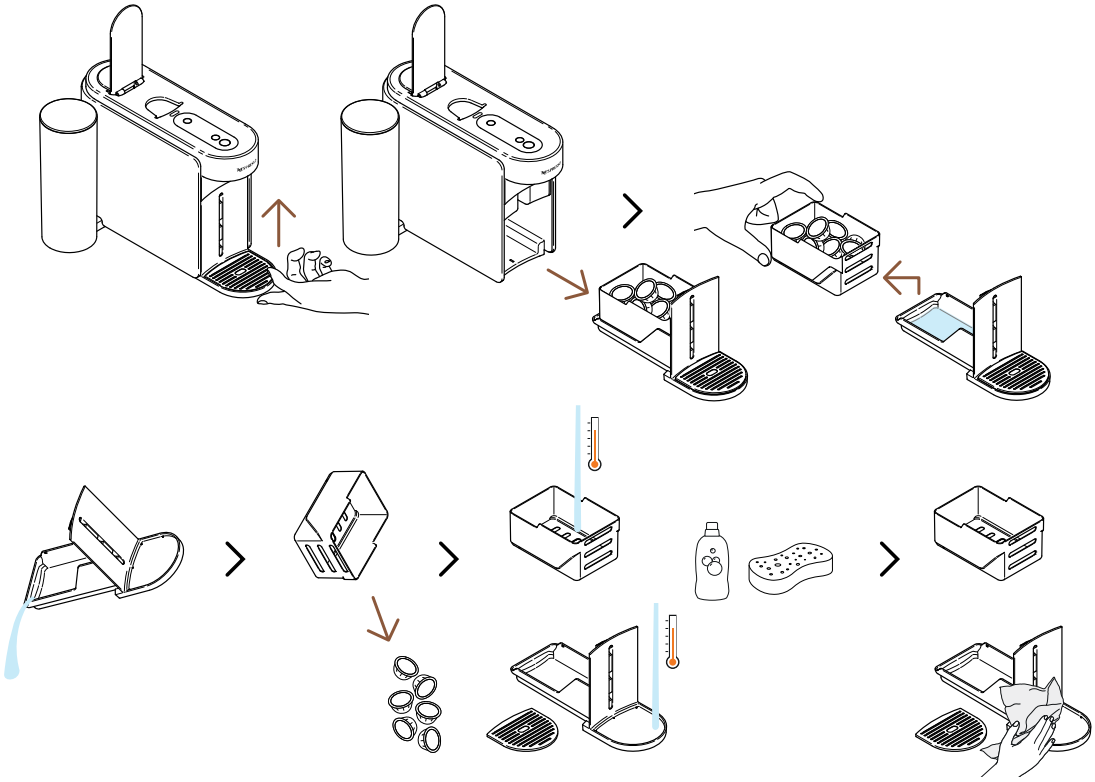

캡슐 컨테이너와 드립 트레이를 제거하려면 위쪽으로 부드럽게 들어올리십시오. 사용한 캡슐 보관함을 나머지 부분에서 조심스럽게 분리하고, 캡슐을 재활용하며 남은 커피/물 잔수를 비우십시오. 부품을 뜨거운 물과 무취의 중성 세제로 세척한 후 건조시키고, 부드럽게 조립하여 머신에 다시 장착하십시오.

유지 관리 모드 루프

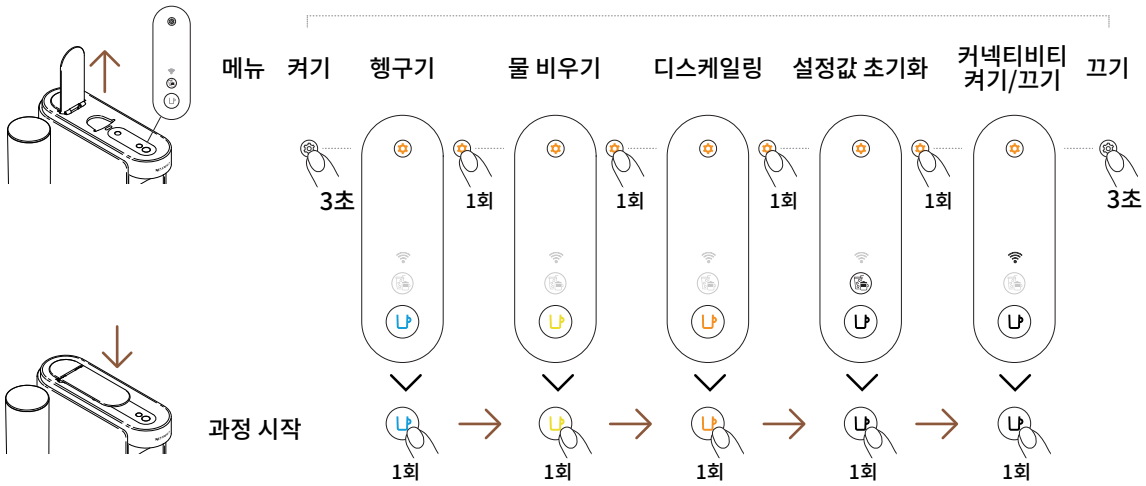
메뉴
켜기
헹구기
물 비우기
디스케일링
설정값 초기화
커넥티비티 켜기/끄기
끄기
3초
1회
1회
1회
1회
3초
과정 시작
1회
1회
1회
1회
1회

처음 사용하기

켜기 / 끄기

켜기

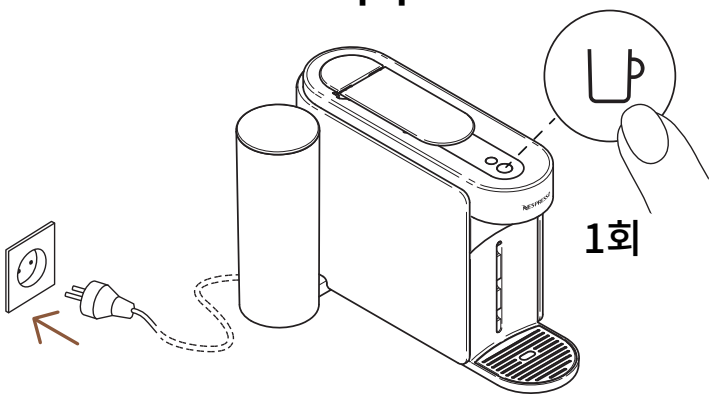

머신을 전원에 연결한 후, 커피 버튼을 한 번 눌러 전원을 켜십시오.

ⓘ 머신이 예열되는 동안 커피 버튼이 3초간 깜박입니다. 버튼이 지속적으로 점등되면 머신 사용 준비가 완료된 것입니다.

끄기

자동 전원 차단

2분

수동 전원 차단

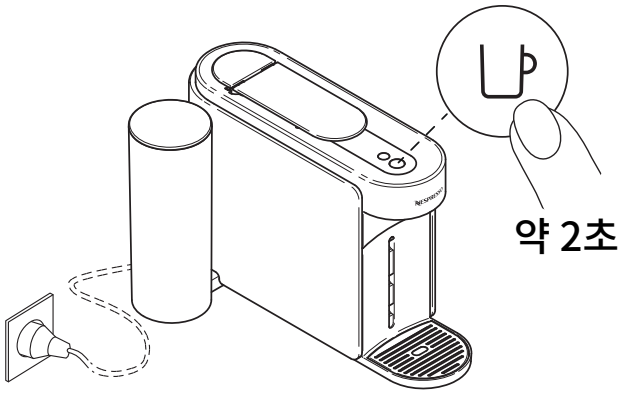

에너지 절약을 위해 머신은 약 2분간 사용하지 않으면 자동으로 전원이 차단됩니다.

ⓘ 머신은 (사용하지 않을 때) 버튼을 약 2초간 누르고 있으면 언제든지 수동으로 전원을 차단할 수 있습니다. 모든 버튼과 LED가 꺼진 후 머신 전원이 차단됩니다.

머신을 페어링한 경우, 머신 전원이 차단된 후 **네스프레소** 스마트 앱으로 마지막 데이터 배치가 전송될 수 있습니다. 몇 초가 소요될 수 있습니다.

머신 연결하기

머신을 페어링해야 하는 이유는?

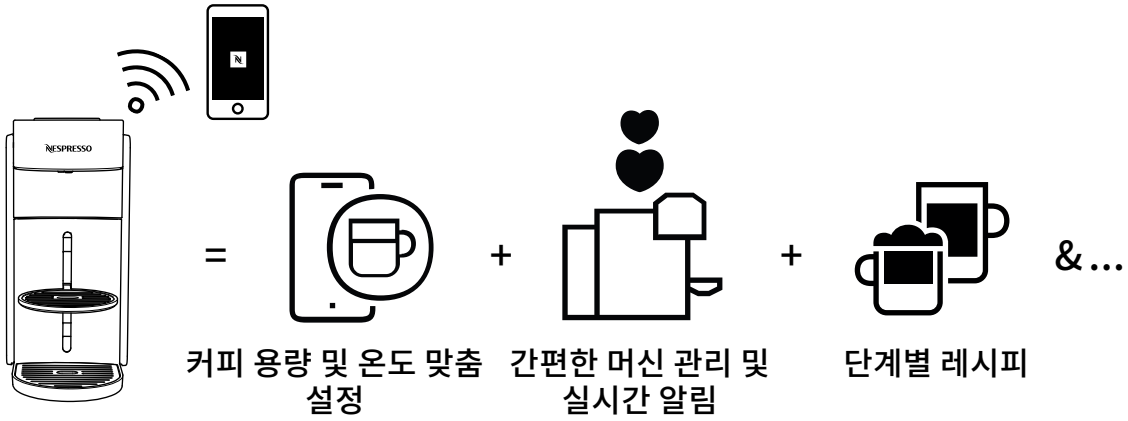

- **커피 용량 및 온도 맞춤 설정:** 앱을 통해서만 제공되는 독점 온도 조절 기능으로 컵 용량을 조정하고 커피 온도를 맞춤 설정하십시오.
- **간편한 머신 관리 및 실시간 알림:** 앱을 통해 간편한 청소 및 디스케일링을 경험하십시오. 원활한 경험을 위한 최신 기능으로 머신을 업그레이드하는 혜택을 누리십시오.
- **단계별 레시피:** 클래식 커피 레시피부터 트렌디한 레시피까지 발견해보십시오.

머신 연결 방법

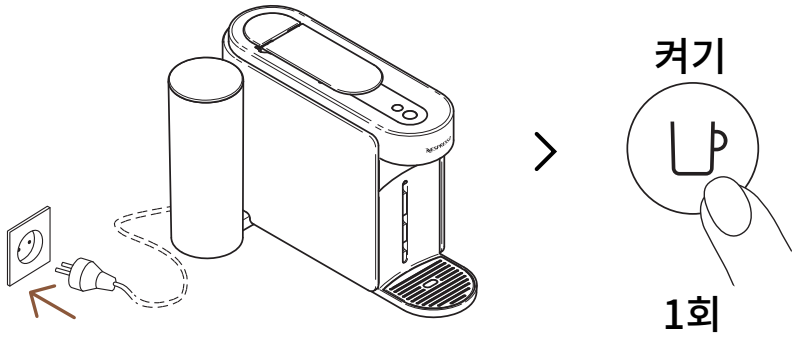

1 머신을 연결하려면 전원을 꽂고 커피 버튼을 한 번 눌러 전원을 켜십시오.

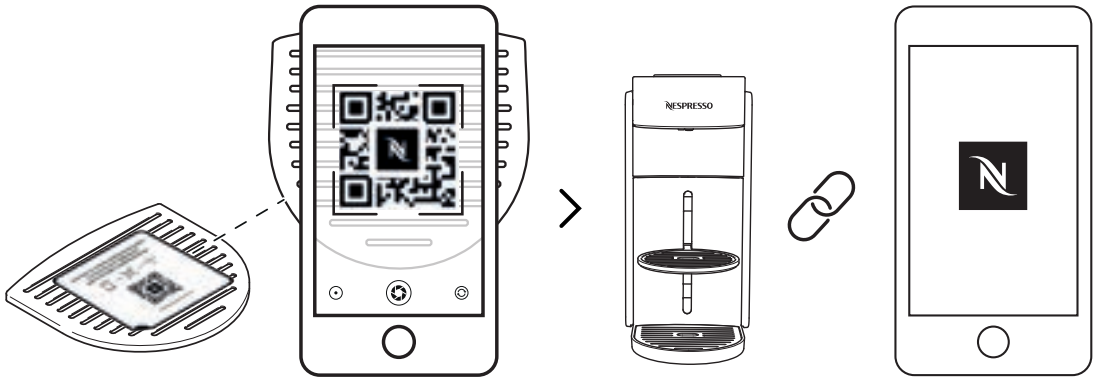

2 머신 드립 그리드에 있는 QR 코드를 스캔하거나 **네스프레소** 스마트 앱을 열어 머신을 페어링하십시오.

- **네스프레소** 스마트 앱을 이미 다운로드했다면 앱이 열립니다. **네스프레소** 스마트 앱이 없다면 다운로드할 수 있습니다.
- 머신을 연결하지 않으면 머신을 켤 때마다 커넥티비티 LED가 깜빡입니다.
- 커넥티비티 기능을 비활성화하고 싶거나 해당 국가에서 **네스프레소** 스마트 앱 연결을 지원하지 않는 경우, 다음 “ 기능 비활성화 / 재활성화” 섹션을 참조하십시오.

커넥티비티 기능 비활성화 / 재활성화

머신에는 기본적으로 활성화된 커넥티비티 기능이 있습니다. 추가 기능에 액세스하여 커피 경험을 향상시킵니다. 커넥티비티 기능을 비활성화하려면 다음 단계를 따르십시오:

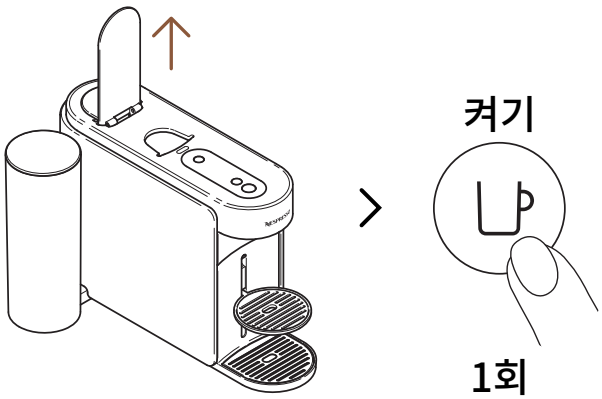

1 레버를 열고 커피 버튼을 한 번 눌러 머신을 켜십시오.

2 유지 관리 버튼을 최소 3초간 누르고 있으십시오. 커피 버튼이 파란색으로 지속 점등되면 버튼을 놓고 유지 관리 버튼을 다시 4번 누르십시오. 커피 버튼과 커넥티비티 LED가 흰색으로 지속 점등되어야 합니다.

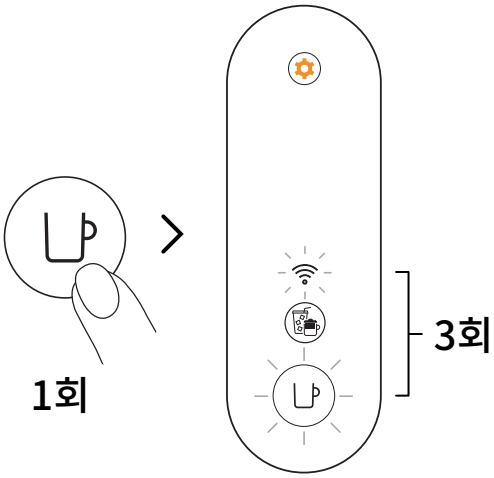

3 커피 버튼을 한 번 눌러 확인하십시오. 커피 버튼과 커넥티비티 LED가 3번 깜빡여 커넥티비티 기능이 비활성화되었음을 확인합니다. 과정이 완료되면 머신이 꺼집니다.

ⓘ 커넥티비티 기능을 다시 활성화하려면 같은 단계를 따르면 됩니다.

최초 헹굼 / 청소

처음 사용하기 전에 머신을 청소하는 것을 권장합니다. 머신이 연결되면 모든 과정을 **네스프레소** 스마트 앱을 통해 쉽게 안내받을 수 있습니다.

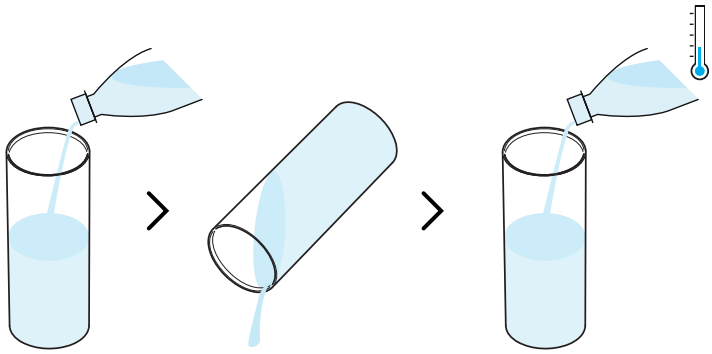

1 물통을 헹군 후 깨끗한 음용수만으로 채우십시오 (0.5L / 17fl oz).

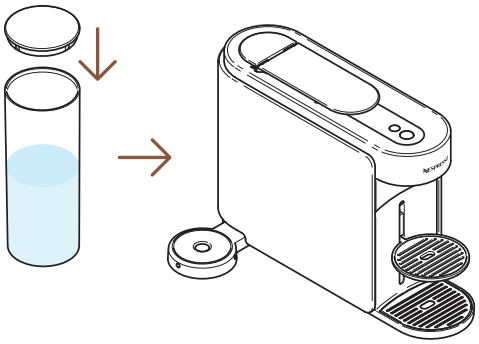

2 물통을 뚜껑으로 닫고 머신에 다시 장착하십시오.

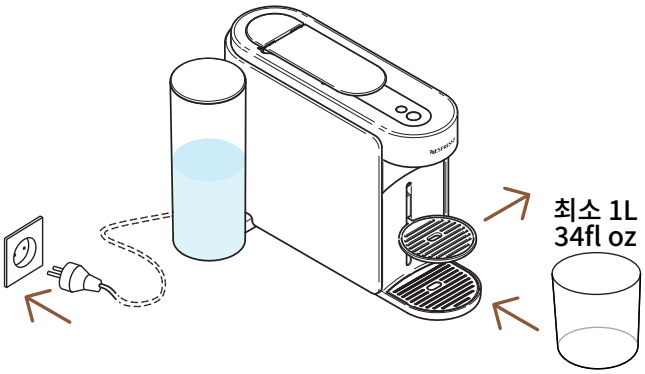

3 머신을 전원에 연결하고 컵 받침을 제거한 후 커피 추출구 아래에 빈 용기(최소 1L / 34fl oz)를 놓으십시오.

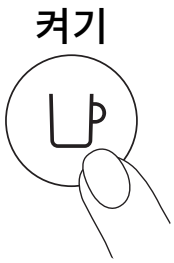

4 커피 버튼을 한 번 눌러 머신을 켜십시오.

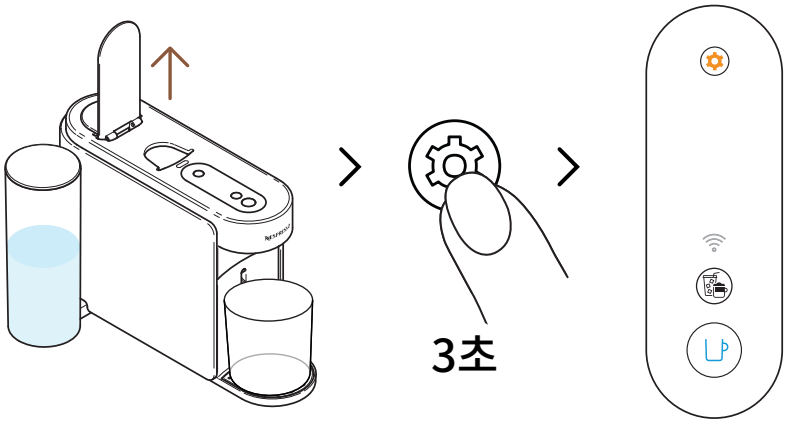

5 유지 관리 버튼을 최소 3초간 누르고 있으십시오. 커피 버튼이 파란색으로 지속 점등되면 버튼을 놓으십시오.

과정을 시작하기 전에 관리 모드를 종료하려면 유지 관리 버튼을 다시 최소 3초간 누르십시오.

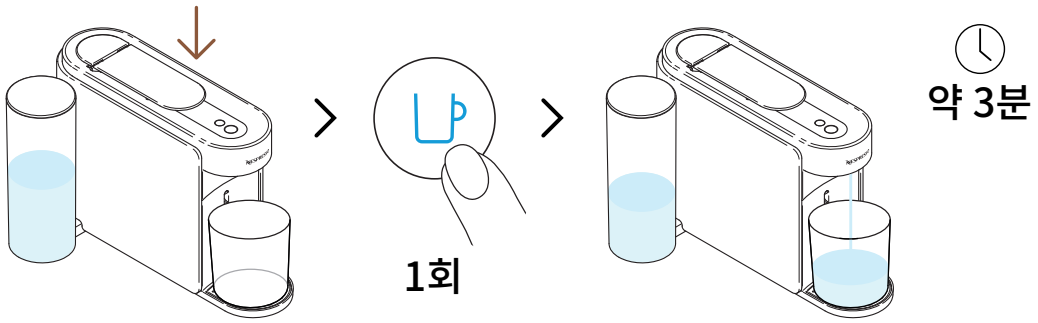

6 레버를 닫고 파란색 커피 버튼을 한 번 눌러 첫 번째 헹굼 과정을 시작하십시오.

ⓘ 머신이 헹굼을 시작하며 과정은 최대 3분이 소요될 수 있습니다.

ⓘ 헹굼 중 캡슐 컨테이너와 드립 트레이에 물이 축적될 수 있습니다.

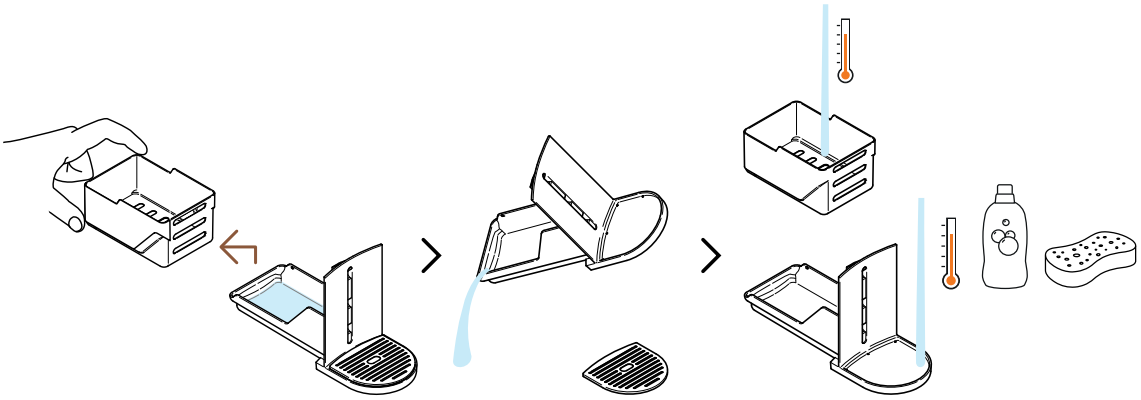

7 컵 받침을 드립 트레이에서 분리하고, 남아 있는 물을 버려주세요. 캡슐 컨테이너와 드립 드레이는 따뜻한 물과 중성 세제를 사용해 세척하세요.

주의사항: 강한 세제나 세척제는 절대 사용하지 마십시오. 머신을 식기세척기에 넣지 마십시오. 머신 또는 부품을 물에 담그지 마십시오.

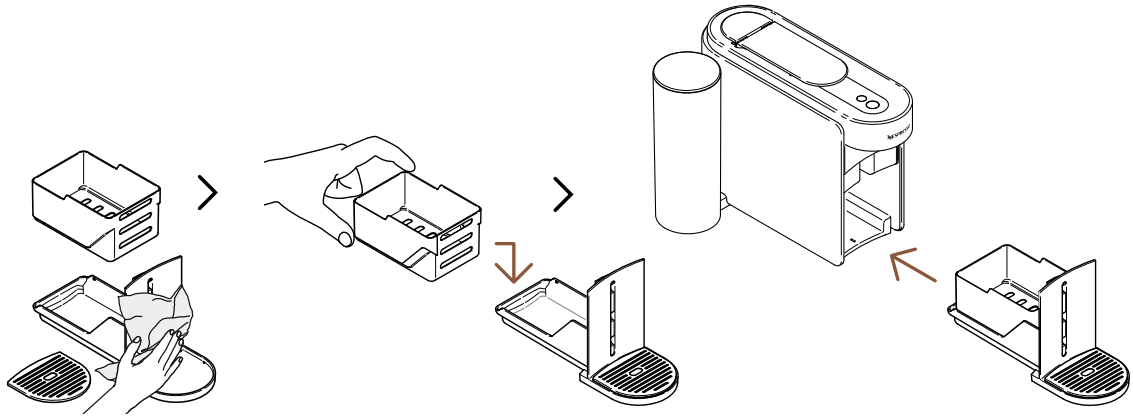

8 캡슐 컨테이너와 드립 트레이를 깨끗하고 부드러운 천으로 닦아 건조시킨 후, 다시 머신에 장착하십시오.

ⓘ 과정이 완료되면 머신은 자동으로 대기 모드로 전환됩니다. (커피 버튼이 흰색으로 계속 점등됩니다.)

주의사항: 머신을 세척할 때 항상 부드러운 천을 사용하십시오.

버츄오 시스템

www.nespresso.com 에서 전체 액세서리 컬렉션을 확인하십시오.

버츄오 커피 추출하기

버츄오: 비교할 수 없는 커피 경험. 머신 버튼 한 번으로 즐길 수 있는 12가지 베스트셀러 커피 스타일을 탐험해 보세요.

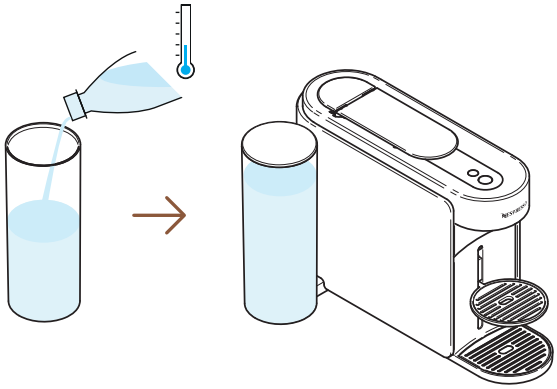

1 깨끗한 음용수로 물통을 채우고 뚜껑을 닫은 후 머신에 올바르게 장착합니다.

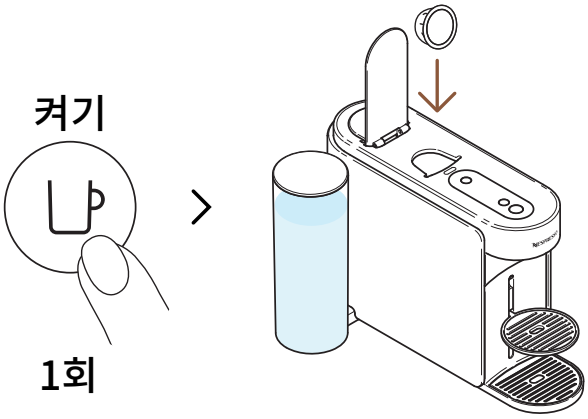

2 커피 버튼을 한 번 눌러 머신을 켜십시오. 머신 헤드를 열고 버츄오 캡슐을 넣습니다.

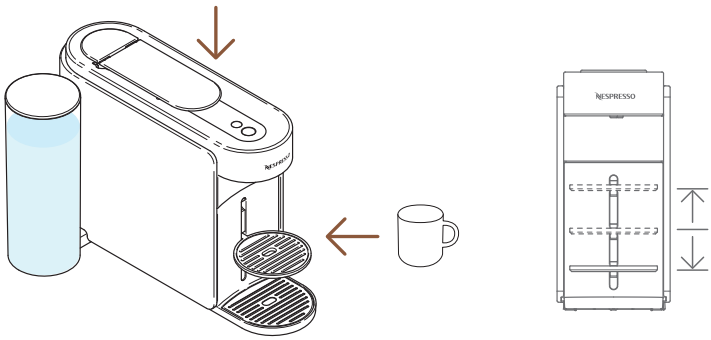

3 머신 헤드를 닫고 컵을 놓습니다.

넘침을 방지하기 위해 선택한 캡슐의 추출 용량(기본 설정 또는 사용자 설정)에 맞게 컵 크기를 조정하십시오. 컵 받침은 컵 크기에 맞게 조절할 수 있습니다.

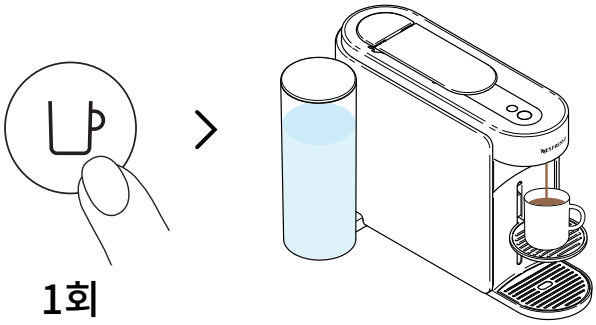

4 커피 버튼을 눌러 추출을 시작합니다.

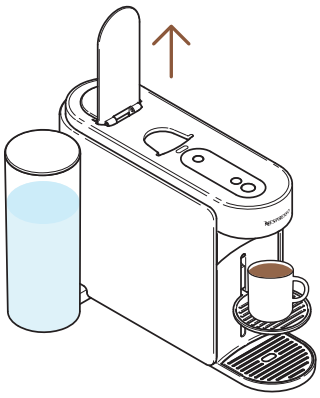

5 커피 추출이 끝나면 머신 헤드를 열어 캡슐을 배출하고 커피를 즐기십시오.

언제든 커피 버튼을 눌러 추출을 중단할 수 있습니다. 머신을 올바르게 사용하려면, 추출이 완전히 끝나 버튼이 흰색으로 점등될 때 레버를 여는 것을 권장합니다. 레버를 열면 추출이 끝난 캡슐이 배출됩니다. 캡슐 컨테이너와 드립 트레이에 물이 남아 있을 수 있으니, 캡슐 컨테이너와 드립 트레이를 매일 청소해주십시오.

커피 추출 맞춤 설정

아이스 & 라테 모드

얼음을 넣은 레시피나 밀크 레시피에 어울리는 더 진하고 맛있는 커피를 간편하게 추출하세요.

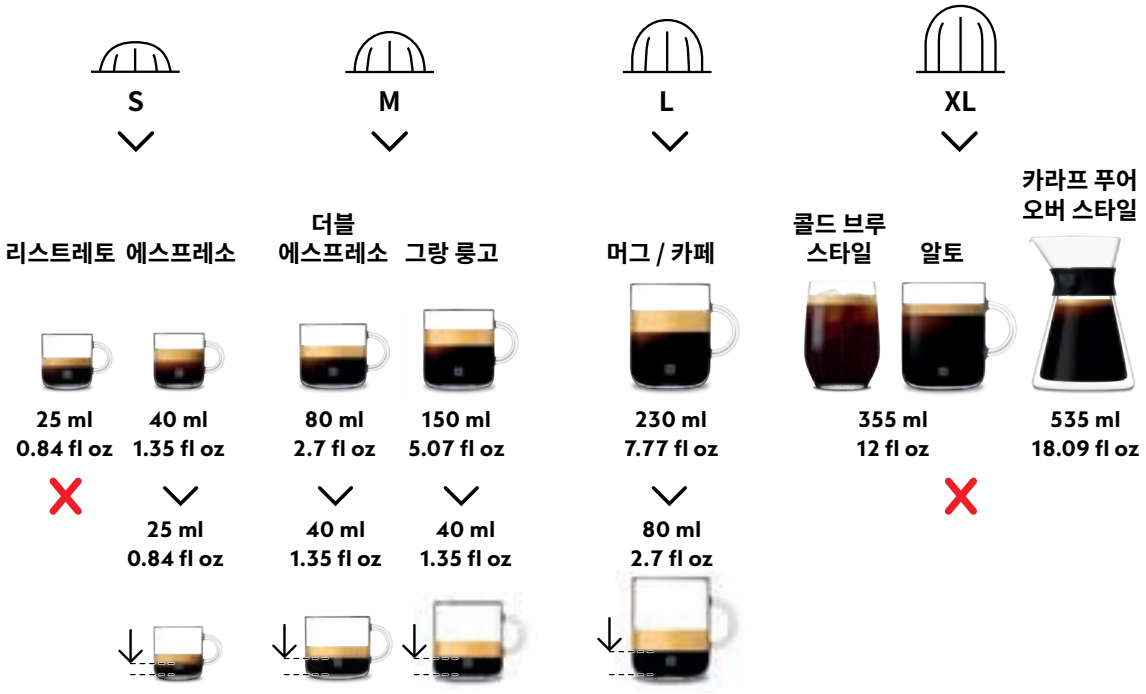

최적의 커피 퀄리티를 위해 커피 플러스(비비다, 멜로지오 고, 진생 딜라이트, 비비다 등), 비앙코 도피오 포 밀크 및 콜드브루 스타일 인텐스는 해당 모드에서 추출하지 않는 것을 권장합니다.

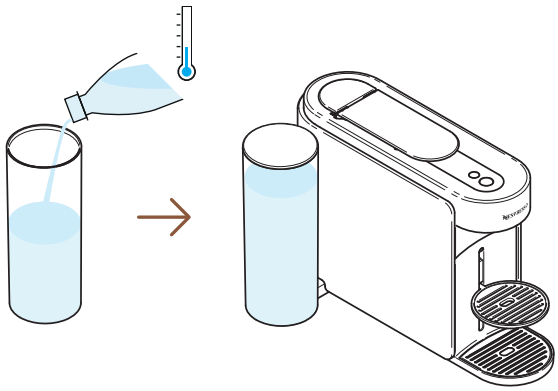

1 깨끗한 음용수로 물통을 채우고 뚜껑을 닫은 후 머신에 올바르게 장착합니다.

켜기

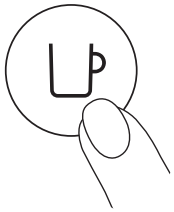

1회

2 커피 버튼을 한 번 눌러 머신을 켜십시오.

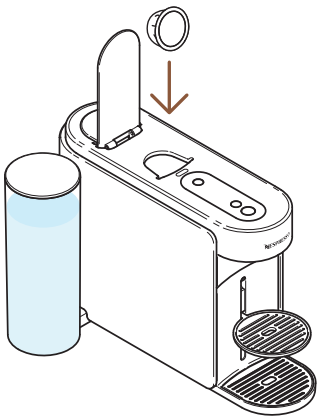

3 머신 레버를 열고 버츄오 캡슐을 넣습니다. 최적의 커피 퀄리티를 위해 커피 플러스(비비다, 멜로지오 고, 진생 딜라이트, 비비다 등), 비앙코 도피오 포 밀크 및 콜드브루 스타일 인텐스는 해당 모드에서 추출하지 않는 것을 장합니다.

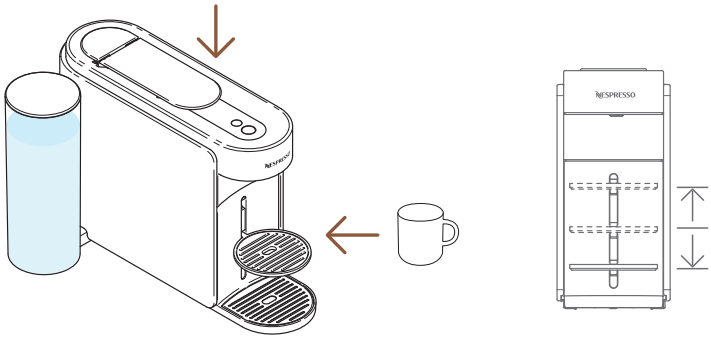

4 머신 헤드를 닫고 컵을 놓습니다.

ⓘ 넘침을 방지하기 위해 선택한 캡슐의 추출 용량(기본 설정 또는 사용자 설정)에 맞게 컵 크기를 조정하십시오. 컵 받침은 컵 크기에 맞게 조절할 수 있습니다.

1회

5 이 진한 추출을 시작하려면 아이스 & 라테 모드 버튼을 한 번 누르십시오.

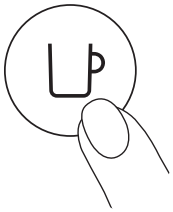

1회

6 커피 버튼을 눌러 추출을 시작합니다.

ⓘ 캡슐이 해당 모드로 추출되지 않으면 버튼 불빛이 꺼지고, 머신은 사전에 설정된 컵 사이즈로 커피를 추출합니다.

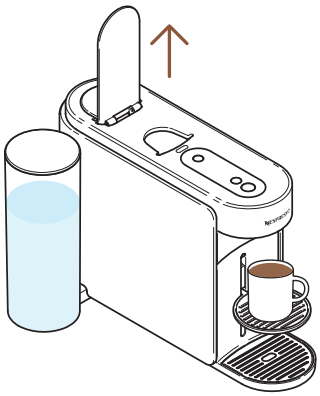

7 커피 추출이 끝나면 머신 레버를 열어 캡슐을 배출합니다.

언제든 커피 버튼을 눌러 추출을 중단할 수 있습니다. 올바른 사용을 위해서는 추출이 완전히 끝난 후(버튼이 흰색으로 점등된 상태)에 레버를 여는 것을 권장합니다. 레버를 열면 추출이 끝난 캡슐이 배출됩니다.

---

8 이 기능은 얼음 레시피와 밀크 레시피를 만들기 위한 첫 단계로, 진하고 온도가 조절된 커피를 제공합니다.

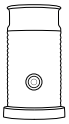

www.nespresso.com 에서 에어로치노 제품군으로 머신을 업그레이드하는 방법을 확인하십시오.

네스프레소 스마트앱을 통한 커피 추출량 & 온도 조절

네스프레소 스마트앱을 통해 추출 온도와 추출량 두 가지를 맞춤 설정할 수 있습니다.

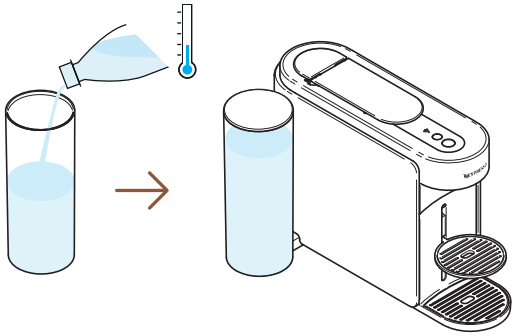

1 머신이 연결된 상태에서 물통에 깨끗한 음용수를 채우고 뚜껑을 닫아 장착합니다.

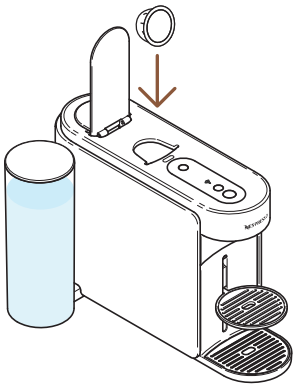

2 머신 헤드를 열고 버츄오 캡슐을 넣습니다.

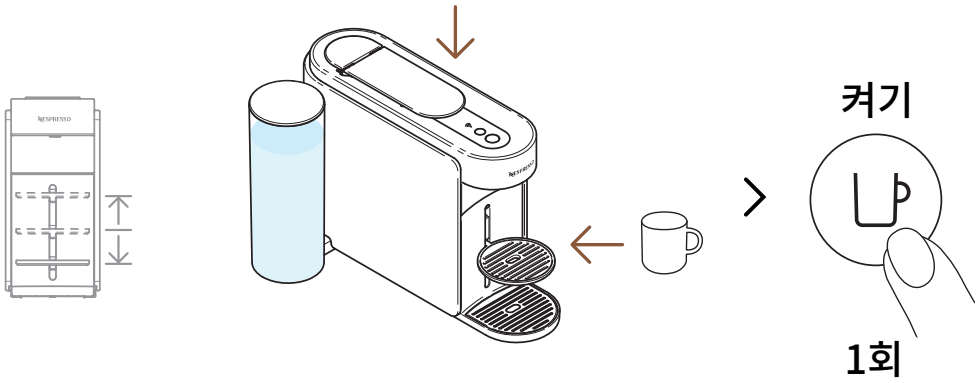

3 머신 레버를 닫고 컵을 놓은 후 커피 버튼을 눌러 전원을 켭니다.

ⓘ 넘침을 방지하기 위해 선택한 캡슐의 추출량(기본 설정 또는 사용자 설정)에 맞게 컵 크기를 조정하십시오. 컵 받침은 컵 크기에 맞게 조절할 수 있습니다.

네스프레소 스마트앱을 열고
"커피 추출량 & 온도"를 클릭합니다.

4 온도와 추출량을 취향에 맞게 조정한 뒤 저장하십시오.

5 설정된 값은 머신에 저장되어, 동일한 컵 길이의 캡슐을 넣을 때마다 사용자 지정 추출량으로 멈춥니다. 기본 설정으로 돌아가려면 스마트앱의 "**설정**" 또는 "**내 설정 초기화**"를 확인하십시오.

ⓘ 저장된 설정으로 커피 버튼을 눌러 맞춤 커피를 추출하십시오.

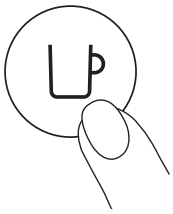

1회

6 올바른 사용을 위해 추출이 끝난 후(버튼이 흰색으로 점등된 상태)에 레버를 여는 것을 권장합니다. 레버를 열면 추출된 캡슐이 배출됩니다. 언제든 커피 버튼을 눌러 추출을 중단할 수 있습니다.

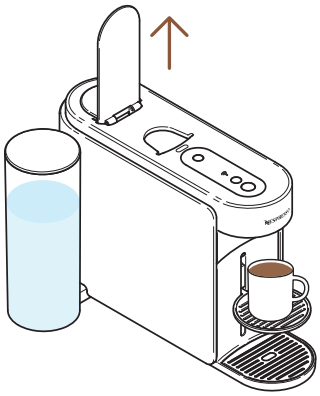

7 커피 추출이 끝나면 머신 헤드를 열어 캡슐을 배출하고 커피를 즐기십시오.

ⓘ 올바른 사용을 위해 추출이 끝난 후(버튼이 흰색으로 점등된 상태)에 레버를 여는 것을 권장합니다. 레버를 열면 추출된 캡슐이 배출됩니다. 언제든 커피 버튼을 눌러 추출을 중단할 수 있습니다.

커피 추출량을 조절해보세요.

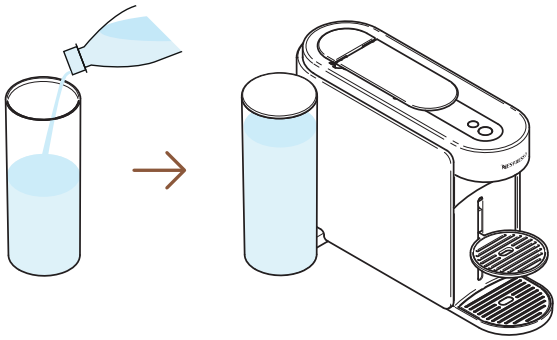

1 깨끗한 음용수로 물통을 채우고 뚜껑을 닫은 후 머신에 올바르게 장착합니다.

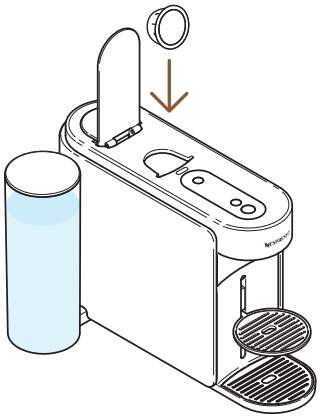

2 머신 헤드를 열고 버츄오 캡슐을 넣습니다.

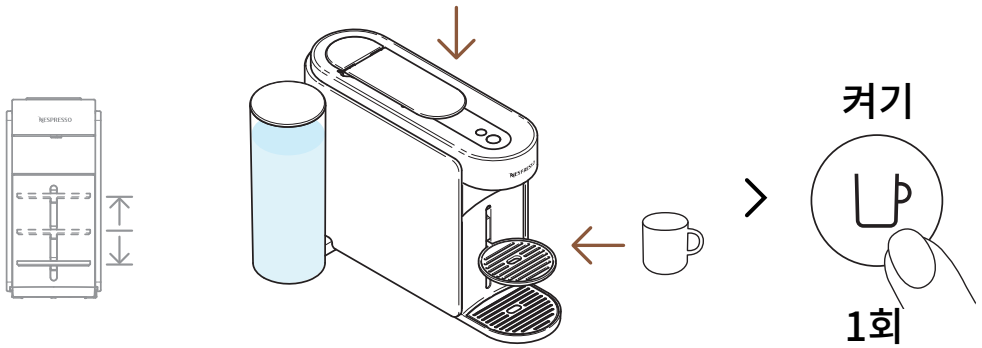

3 머신 레버를 닫고 컵을 놓은 후 커피 버튼을 눌러 전원을 켭니다.

ⓘ 넘침을 방지하기 위해 선택한 캡슐의 추출 용량(기본 설정 또는 사용자 설정)에 맞게 컵 크기를 조정하십시오. 컵 받침은 컵 크기에 맞게 조절할 수 있습니다.

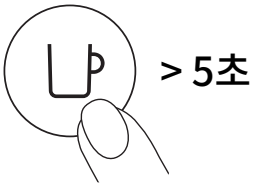

4 커피 버튼을 최소 5초 동안 길게 눌러 추출을 시작합니다.

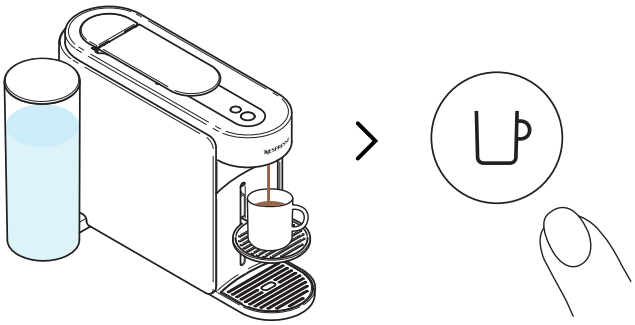

5 원하는 양에 도달하면 버튼에서 손을 뗍니다. 몇 초간 커피가 더 흘러나올 수 있습니다.

ⓘ 올바른 사용을 위해 추출이 끝난 후(버튼이 흰색으로 점등된 상태)에 레버를 여는 것을 권장합니다. 레버를 열면 추출된 캡슐이 배출됩니다. 추출량 설정은 각 캡슐 사이즈마다 다르게 적용됩니다. 최소 20 ml 에서 최대 500 ml 까지 설정이 가능하며, 카라프 푸어 오버 스타일은 최대 1 L 까지 가능합니다.

ⓘ 프로그래밍은 각 컵 사이즈에 따라 다르게 적용됩니다. 컵 사이즈는 최소 20 ml (0.7 fl oz)에서 최대 500 ml (17 fl oz)까지 설정할 수 있으며, 커피 푸어오버 스타일의 경우 최대 1 L (34 fl oz)까지 가능합니다. 일단 사용자 지정 설정이 프로그래밍되면, 해당 컵 사이즈가 머신에 삽입될 때마다 동일한 사용자 지정 용량으로 추출이 멈추게 됩니다. 기본 설정으로 되돌리려면 “**머신 설정(Machine settings)**” 섹션을 확인하세요.

머신 관리

컵 미리 데우기 & 간단 헹굼

컵을 미리 데우거나 향이 강한 커피 추출 후 머신을 간단히 헹구고 싶으신가요? 버츄오 머신에는 컵 미리 데우기 & 간단 헹굼 기능이 있습니다.

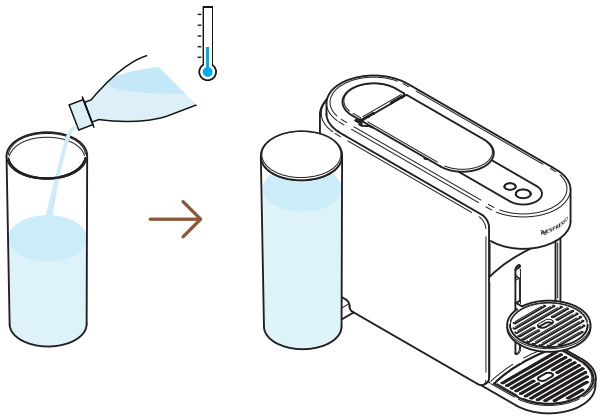

1 깨끗한 음용수로 물통을 채우고 뚜껑을 닫은 후 머신에 올바르게 장착합니다.

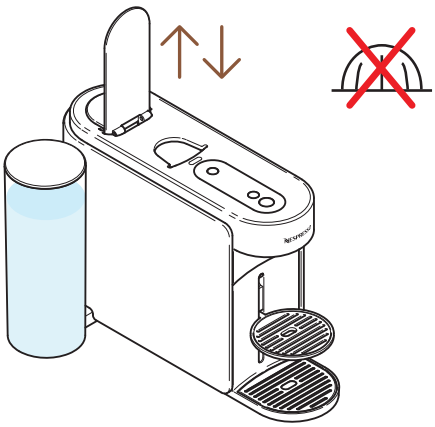

2 머신 레버를 열어 이전 캡슐을 배출하고 새로운 캡슐은 넣지 않습니다.

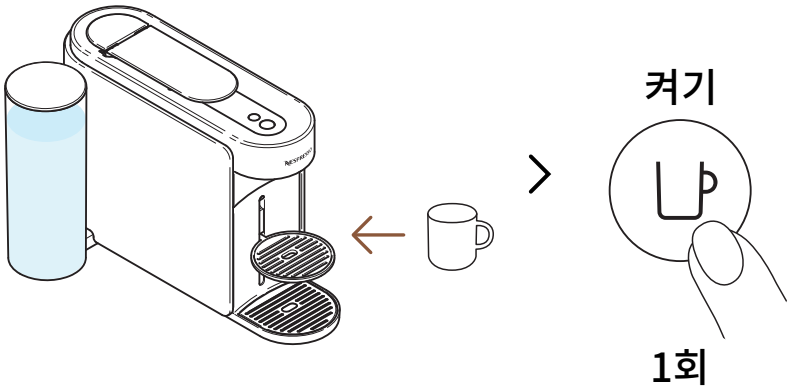

3 컵을 놓고 커피 버튼을 눌러 전원을 켭니다.

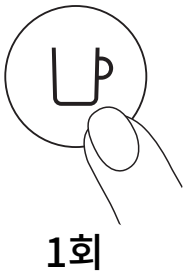

4 캡슐 없이 커피 버튼을 눌러 추출을 시작합니다.

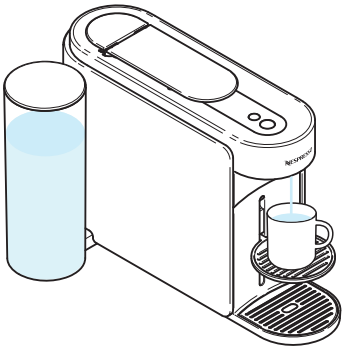

5 약 40 ml 의 뜨거운 물이 추출되며, 이 물은 마실 수 없습니다.

ⓘ 언제든 커피 버튼을 눌러 추출을 중단할 수 있습니다. 올바른 사용을 위해 추출이 끝난 후(버튼이 흰색으로 점등된 상태)에 레버를 여는 것을 권장합니다.

ⓘ 사용 도중 캡슐 컨테이너와 드립 트레이에 잔수가 축적될 수 있습니다. 캡슐 보관함이 가득 찼을 경우나 청소, 디스케일링, 비우기 등의 관리 과정 후에는 캡슐 컨테이너와 드립 트레이를 비워 주십시오.

세척하기

커피 추출한 뒤 매일 드립 트레이와 캡슐 보관함을 비워주세요. 장기간 사용하지 않은 후에는 반드시 머신을 세척해 주시기 바랍니다. 이 절차는 머신을 연결한 후 **Nespresso** Smart App을 통해 간편하게 진행할 수 있습니다.

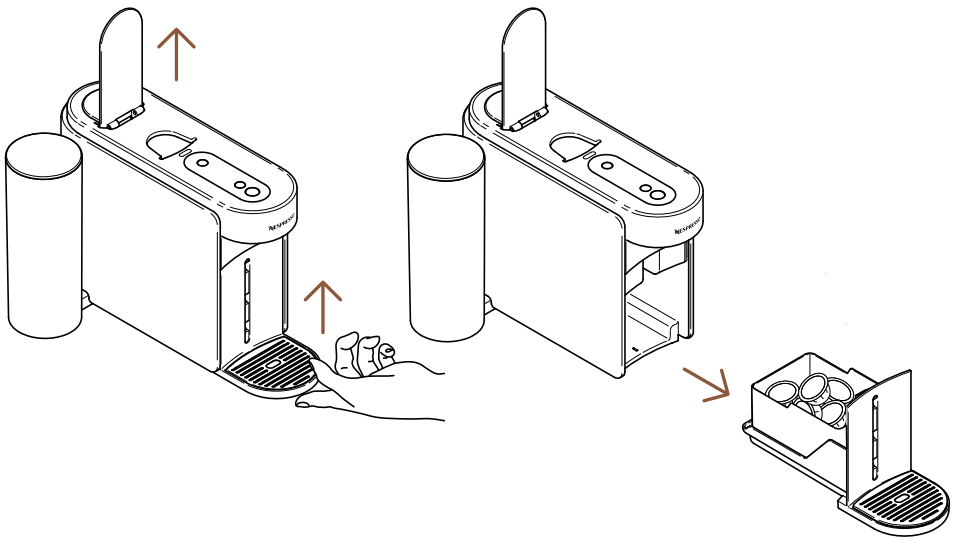

1 필요하다면 캡슐 보관함을 비우고 남은 커피/물을 제거합니다.

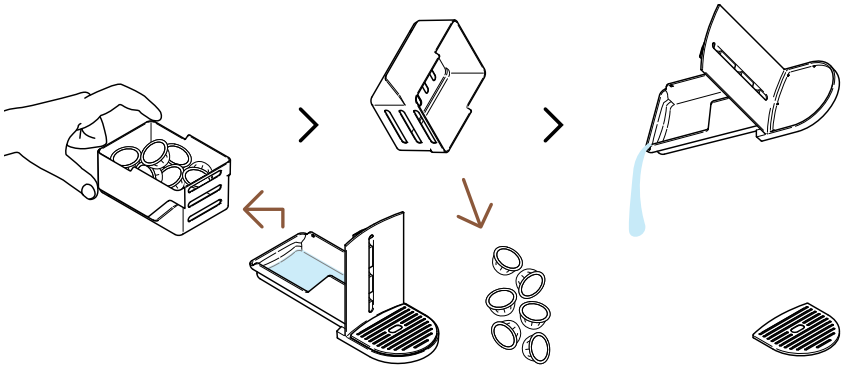

2 물통을 헹군 후 깨끗한 음용수(0.5 L)로 채웁니다.

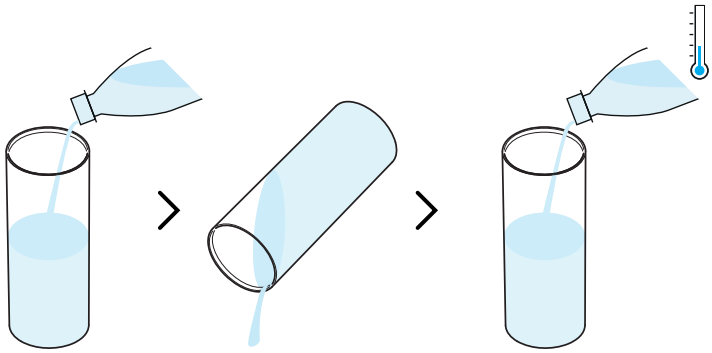

3 머신 전원을 연결한 상태에서 컵 받침을 제거하고 커피 추출구 아래에 최소 1 L 이상의 빈 용기를 둡니다.

이 절차 도중에만 물을 채워주시기 바랍니다.

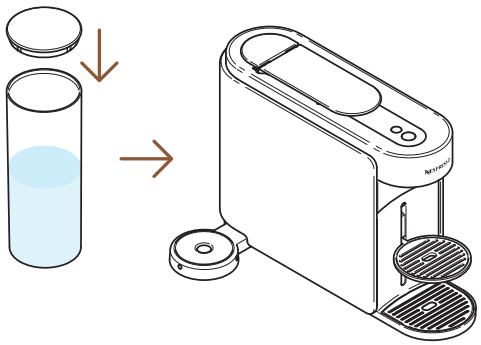

4 물통을 뚜껑으로 닫고 머신에 다시 장착하십시오.

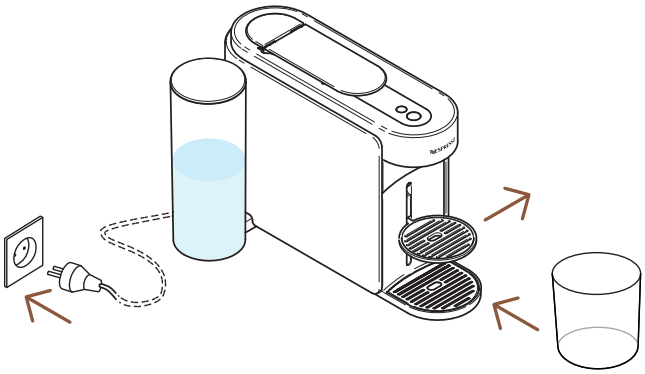

5 캡슐 컨테이너와 드립 트레이를 머신에서 분리합니다.

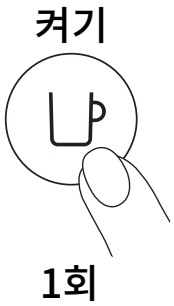

6 커피 버튼을 한 번 눌러 머신을 켜십시오.

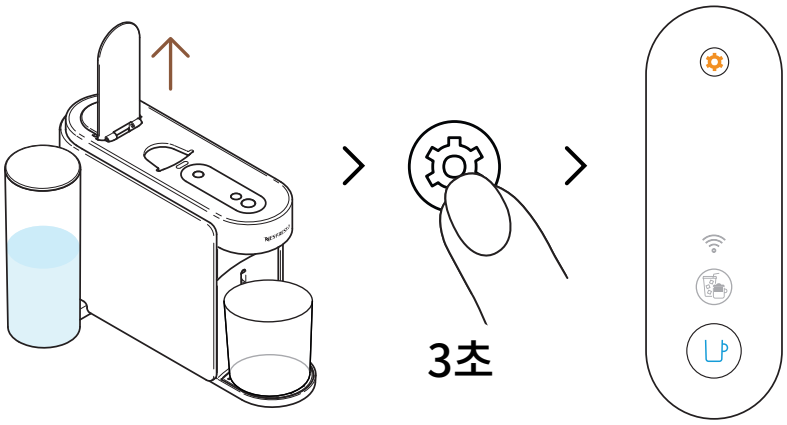

7 유지 관리 버튼을 최소 3초간 누르고 있으십시오. 커피 버튼이 파란색으로 지속 점등되면 버튼을 놓으십시오.

ⓘ 과정을 시작하기 전에 관리 모드를 종료하려면 유지 관리 버튼을 다시 최소 3초간 누르십시오.

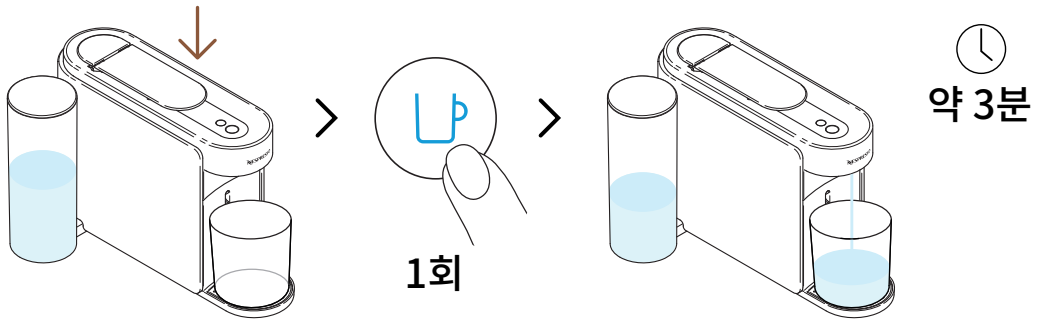

8 캡슐 컨테이너와 드립 트레이를 깨끗한 천으로 닦아 건조시킨 후 머신에 다시 장착합니다.

ⓘ 머신이 헹굼을 시작하며 과정은 최대 3분이 소요될 수 있습니다.

ⓘ 헹굼 중 캡슐 컨테이너와 드립 트레이에 물이 축적될 수 있습니다.

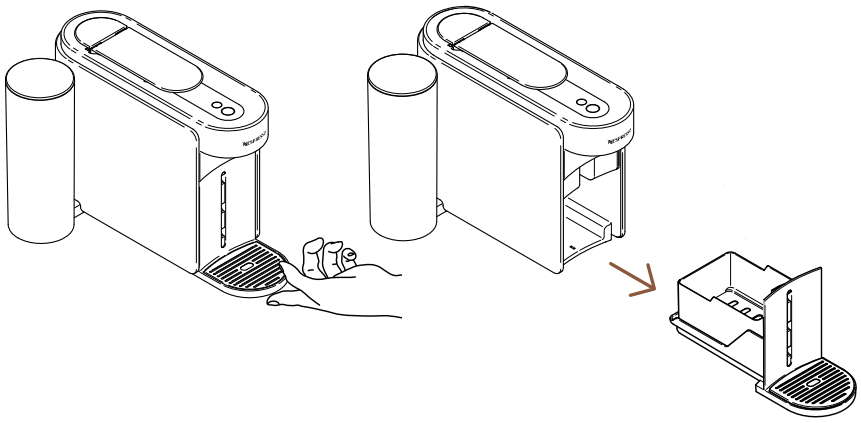

9 캡슐 컨테이너와 드립트레이를 머신에서 분리하십시오.

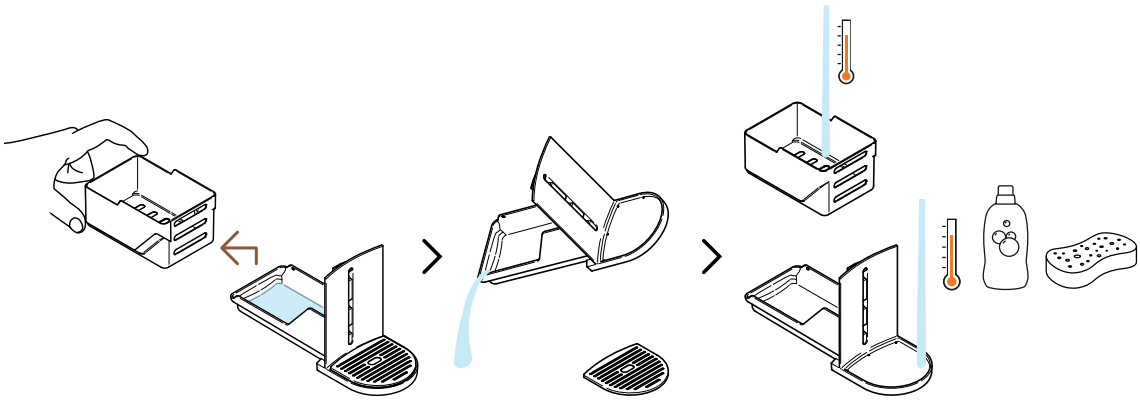

10 컵 받침을 본체에서 분리하고, 남아 있는 물을 버려주세요. 캡슐 컨테이너와 드립 드레이는 따뜻한 물과 중성 세제를 사용해 세척하세요.

주의사항: 강한 세제나 세척제는 절대 사용하지 마십시오. 머신을 식기세척기에 넣지 마십시오. 머신 또는 부품을 물에 담그지 마십시오.

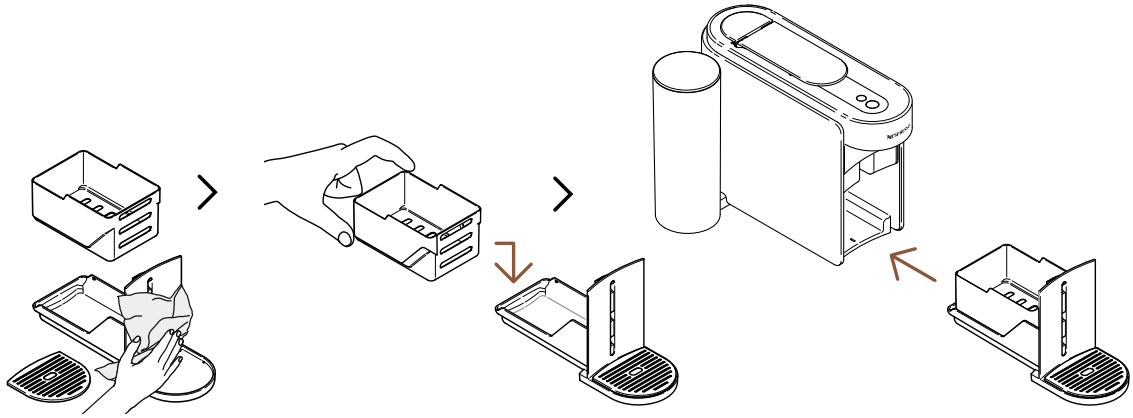

11 캡슐 컨테이너와 드립 트레이를 깨끗하고 부드러운 천으로 닦아 건조시킨 후, 다시 머신에 장착하십시오.

과정이 완료되면 머신은 자동으로 대기 모드로 전환됩니다. (커피 버튼이 흰색으로 계속 점등됩니다.)

주의사항: 커피 추출구는 깨끗한으로 주기적으로 닦아주십시오. 항상 부드러운 천을 사용해 청소하십시오.

디스케일링

머신을 정기적으로 디스케일링하면 최적의 성능을 유지하며, 언제나 첫 사용과 같은 품질의 커피를 즐기실 수 있습니다. 디스케일링이 필요할 경우, 유지관리 버튼이 주황색으로 계속 점등됩니다.
해당 절차는 머신을 **네스프레소** 스마트 앱에 연결하면 간편하게 진행할 수 있습니다.

디스케일링은 약 15분이 소요되며 하는 도중에 중단할 수 없습니다.

준비사항:

- 디스케일링 키트는 www.nespresso.com에서 구매하실 수 있습니다.
- 빈 물통 (1.5리터 / 51파운드 온스)

첫번째 사이클: 디스케일링

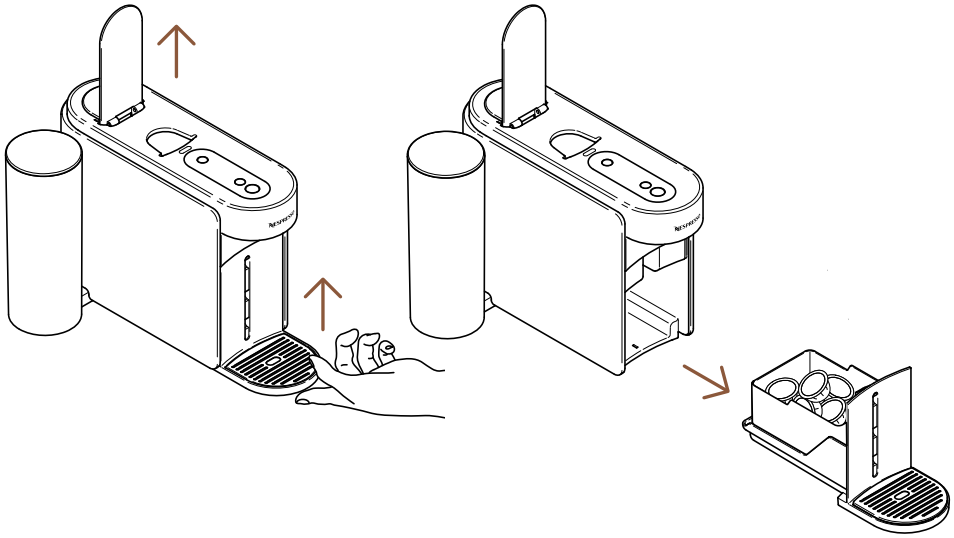

1 머신 레버를 열고 사용한 캡슐을 꺼냅니다. 컵 받침과 캡슐 컨테이너를 제거합니다. 캡슐 컨테이너와 드립트레이를 머신에서 분리하십시오.

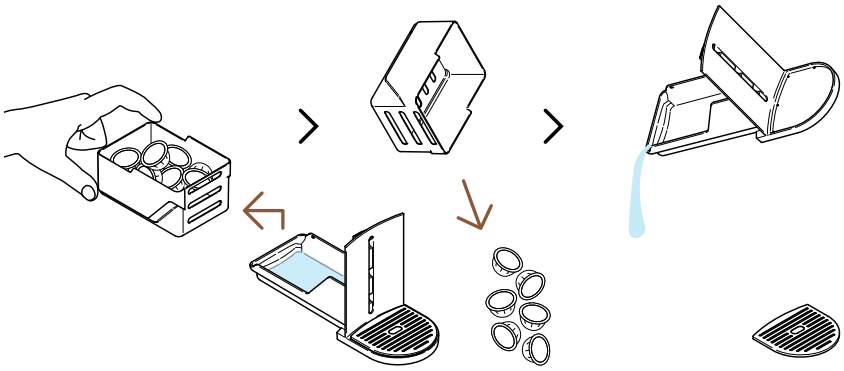

2 캡슐 컨테이너와 나머지 부분을 분리하고 남은 커피/잔수를 비웁니다.

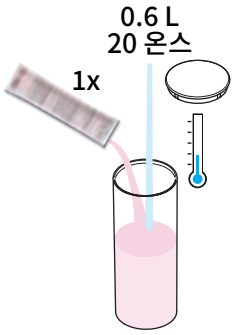

3 물통에 **네스프레소** 디스케일링 용액 1개와 0.6리터의 물을 넣습니다.

주의사항: 디스케일링 용액은 인체에 유해할 수 있습니다. 눈, 피부 및 표면과의 접촉을 피하세요.

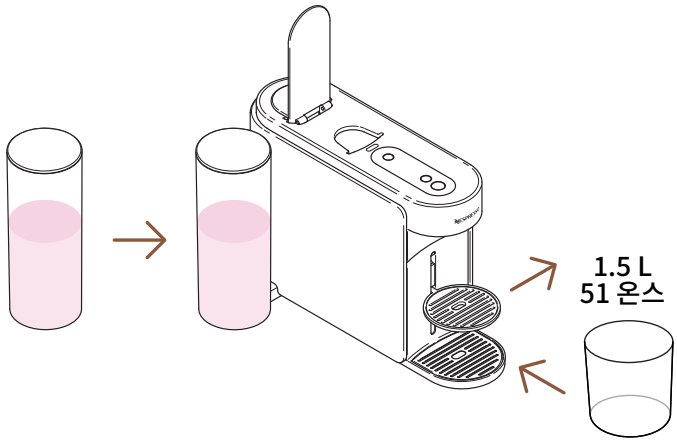

4 물통을 다시 제자리에 놓습니다. 컵 지지대를 제거하고 빈 용기(최소 1.5L/51floz)를 커피 추출구 아래에 놓습니다.

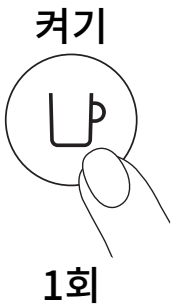

5 커피 버튼을 한 번 눌러 머신을 켜십시오.

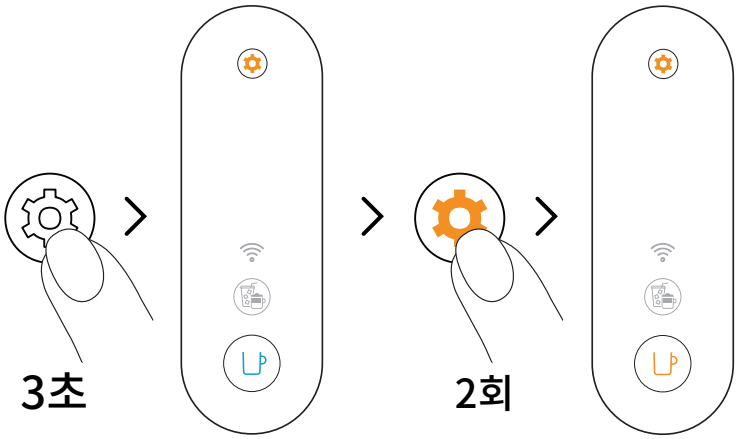

6 유지 관리 버튼을 3초 이상 길게 누릅니다. 커피 버튼이 파란색으로 안정되면 손을 떼고 유지관리 버튼을 두 번 누릅니다. 커피 버튼은 주황색으로 표시됩니다.

과정을 시작하기 전에 관리 모드를 종료하려면 유지 관리 버튼을 다시 최소 3초간 누르십시오.

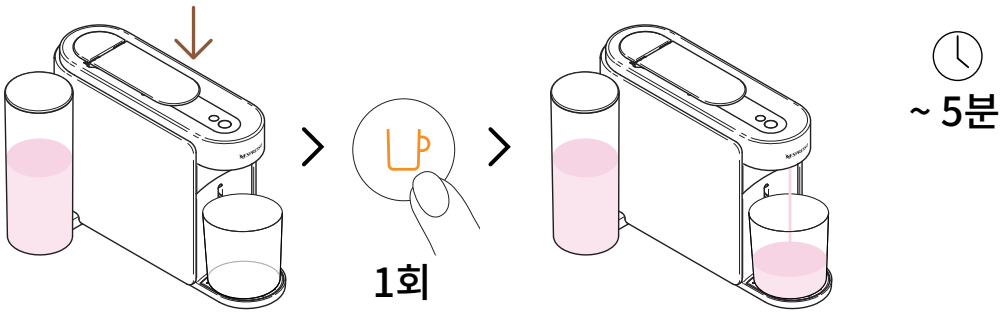

~ 5분

7 레버를 닫고 주황색 커피 버튼을 한 번 눌러 첫 번째 디스케일링 사이클을 시작하세요.

ⓘ 머신은 첫 번째 디스케일링 사이클을 시작합니다. 이 과정은 최대 5분이 소요될 수 있으며 완료되면 자동으로 일시 중지됩니다.

두번째 사이클: 헹굼

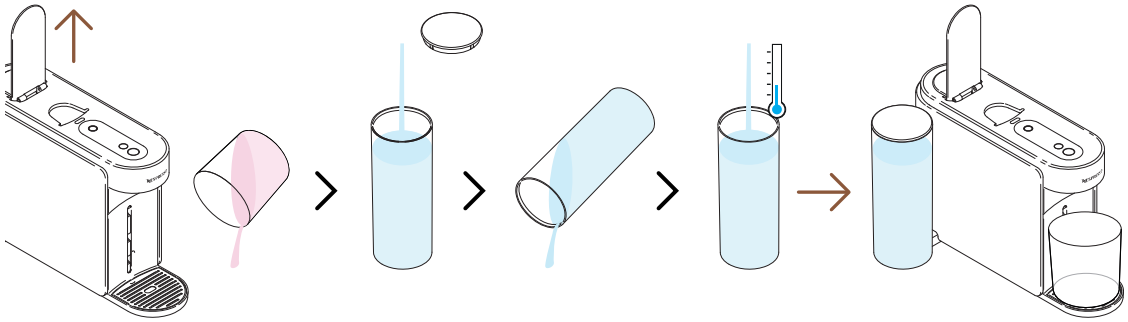

8 첫 번째 디스케일링 사이클이 끝나면 머신을 헹굴 시간입니다. 머신 레버를 열고 용기를 비운 다음 물통를 헹구고 신선한 음용수로 완전히 채웁니다. 제자리에 다시 넣습니다.

ⓘ 이 절차 도중에만 물을 채워주시기 바랍니다.

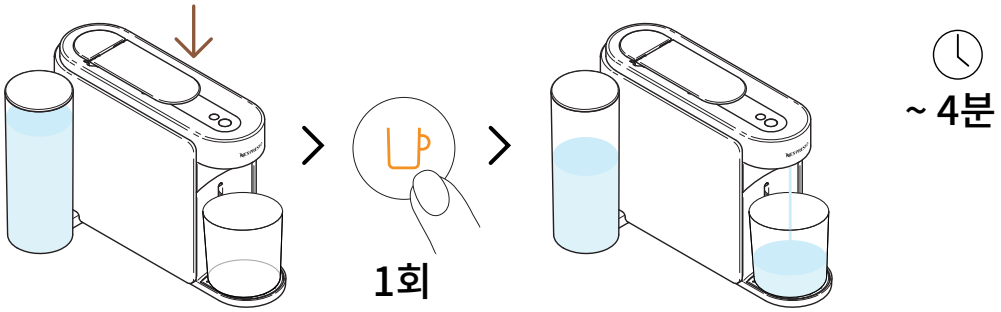

~ 4분

9 레버를 닫고 주황색 커피 버튼을 다시 한 번 눌러 디스케일링 과정의 헹굼 단계를 시작하세요.

ⓘ 헹굼 절차는 최대 4분이 소요될 수 있으며, 헹굼이 완료 되면 머신은 자동으로 작동을 멈춥니다.

ⓘ 사용도중 캡슐 컨테이너와 드립 트레이에 잔수가 축적될 수 있습니다.

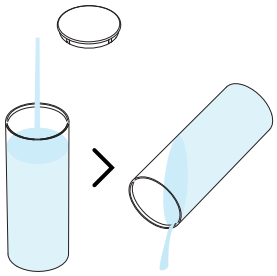

10 물통을 세척 한 후, 헹굽니다.

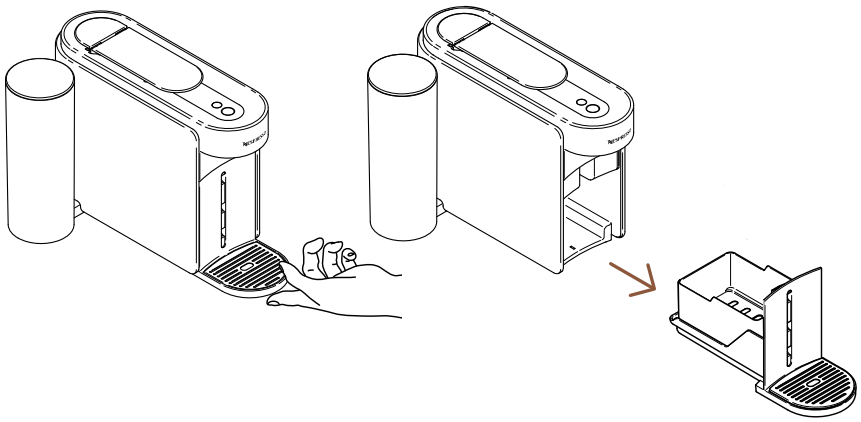

11 캡슐 컨테이너와 드립트레이를 머신에서 분리하십시오.

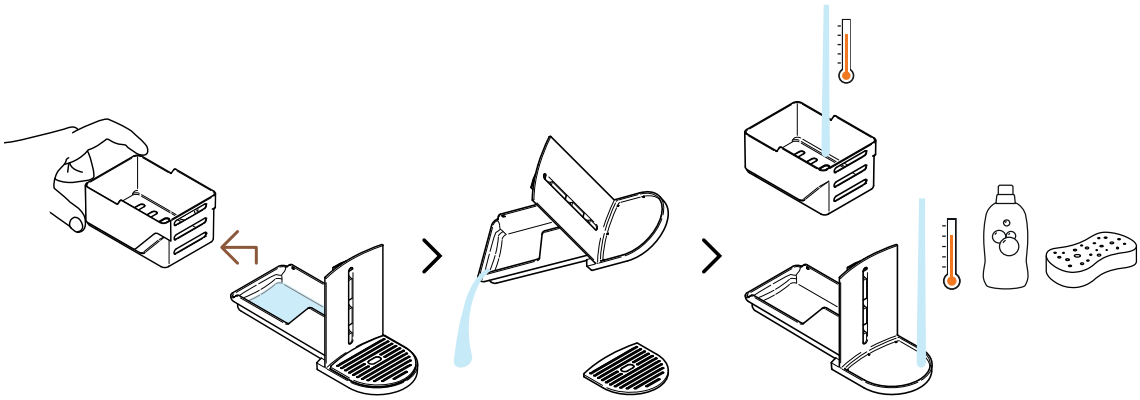

12 컵 받침을 본체에서 분리하고, 남아 있는 물을 버려주세요. 캡슐 컨테이너와 드립 드레이는 따뜻한 물과 중성 세제를 사용해 세척하세요.

주의사항: 강한 세제나 세척제는 절대 사용하지 마십시오. 머신을 식기세척기에 넣지 마십시오. 머신 또는 부품을 물에 담그지 마십시오.

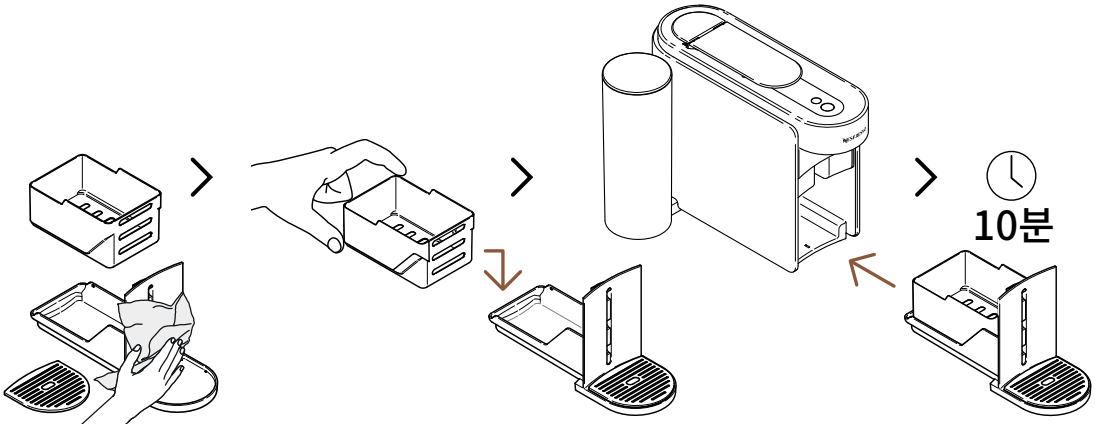

13 캡슐 컨테이너와 드립 트레이를 깨끗하고 부드러운 천으로 닦아 건조시킨 후, 다시 머신에 장착하십시오. 머신을 사용하기 전에 10분간 그대로 두세요.

ⓘ 절차가 완료되면 머신이 멈추고 자동으로 꺼집니다.

주의사항: 커피 추출구는 깨끗한으로 주기적으로 닦아주십시오. 항상 부드러운 천을 사용해 청소하십시오.

물 비우기

물 비우기는 장시간 미사용 전, 동파 방지를 위해 또는 머신을 수리하기 전에 수행할 수 있는 프로세스입니다. 이 절차는 머신을 연결한 후 **네스프레소** 스마트 앱을 통해 쉽게 수행할 수 있습니다.

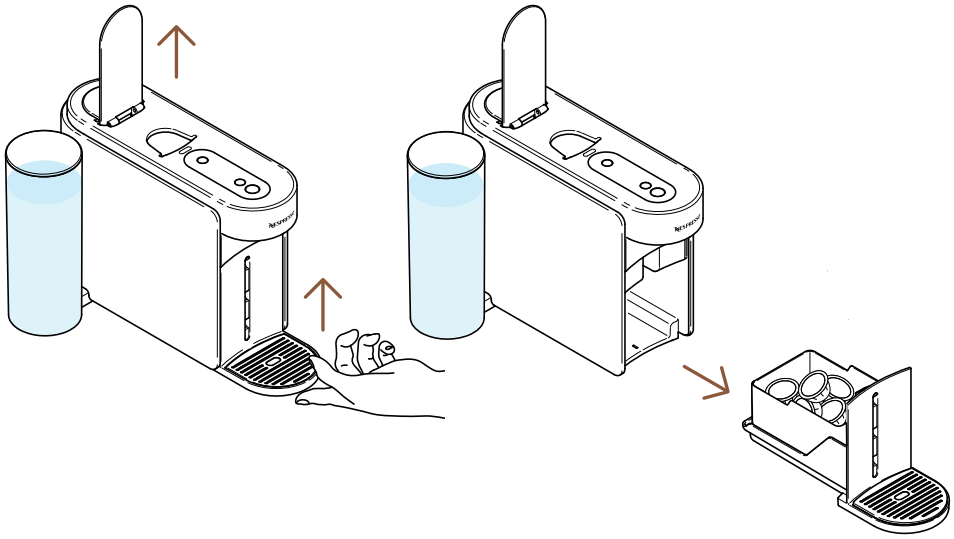

1 머신 레버를 열고 사용한 캡슐을 꺼냅니다. 컵 받침과 캡슐 컨테이너를 제거합니다. 캡슐 컨테이너와 드립트레이를 머신에서 분리하십시오.

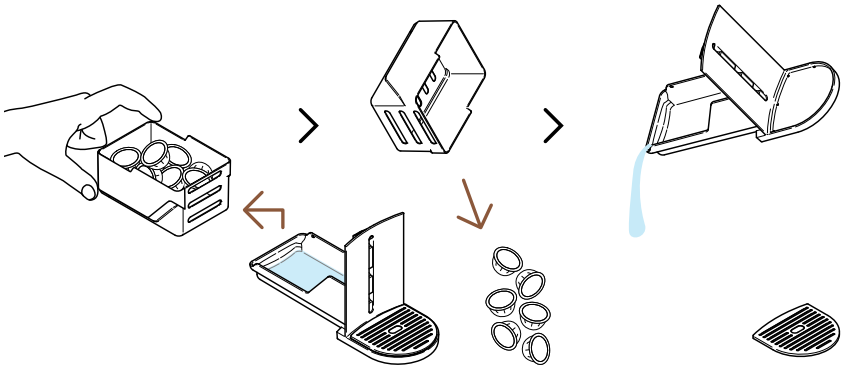

2 캡슐 컨테이너와 나머지 부분을 분리하고 남은 커피/ 잔수를 비웁니다.

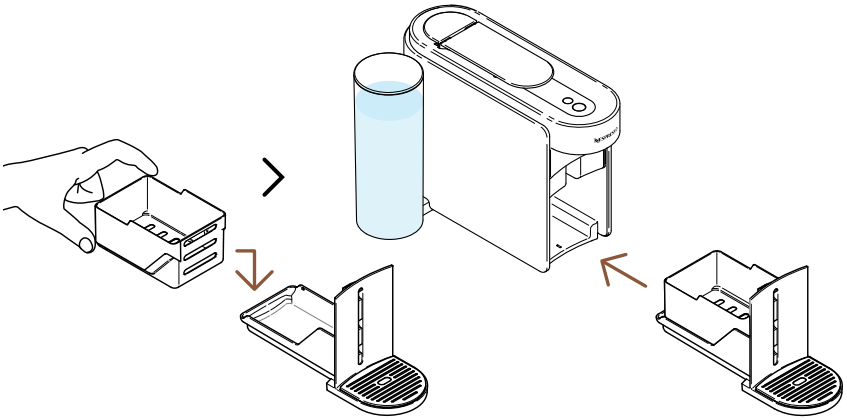

3 캡슐 컨테이너를 머신에 다시 끼웁니다.

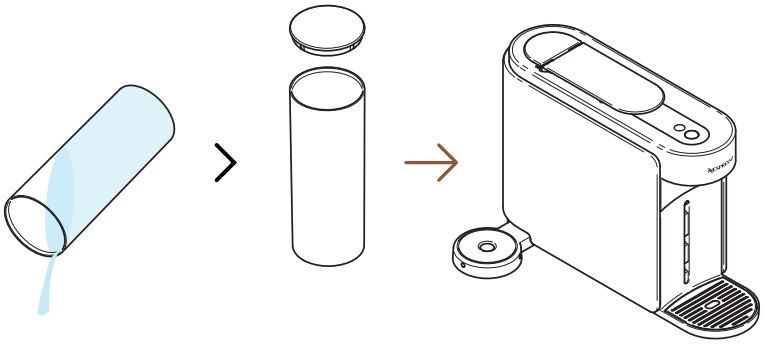

4 물통을 비우고 물 없이 머신에 다시 넣으세요.

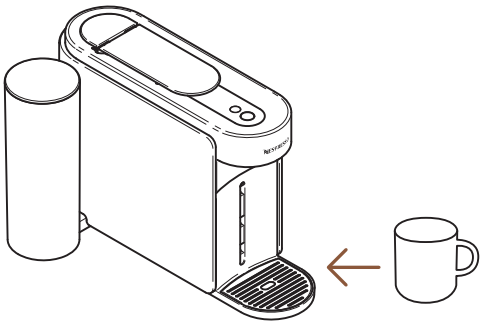

5 빈 컵을 커피 추출구 아래에 놓으세요.

켜기

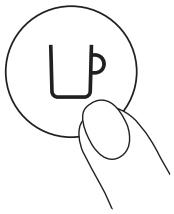

1회

6 커피 버튼을 한 번 눌러 머신을 켜십시오.

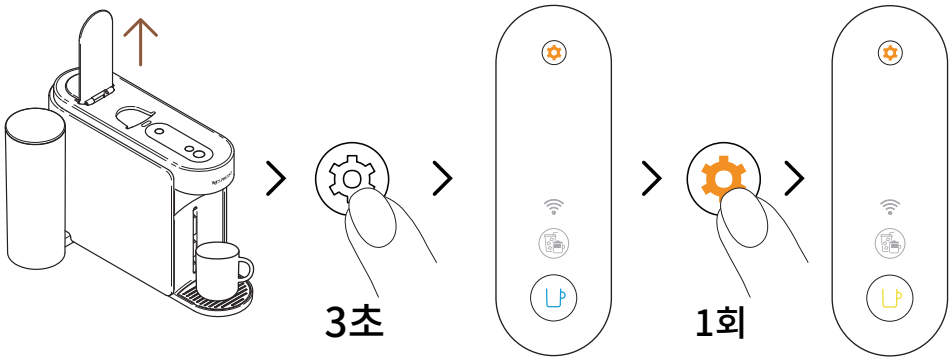

7 머신의 레버를 엽니다. 유지관리 버튼을 3초 이상 길게 누릅니다. 커피 버튼이 파란색으로 안정되면 손을 떼고 유지관리 버튼을 다시 한 번 누릅니다. 커피 버튼은 노란색으로 일정하게 표시되어야 합니다.

과정을 시작하기 전에 관리 모드를 종료하려면 유지 관리 버튼을 다시 최소 3초간 누르십시오.

8 레버를 닫고 노란색 커피 버튼을 한 번 눌러 비우기 과정을 시작하세요.

과정 중에 커피 버튼이 노란색으로 깜빡이고 절차가 완료되면 꺼집니다.

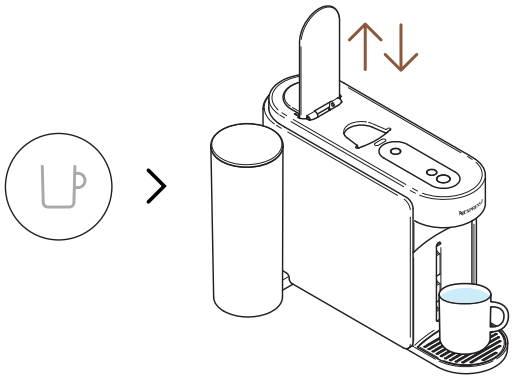

9 절차가 완료되면(커피 버튼이 꺼져 있음) 머신 레버를 열고 닫습니다.

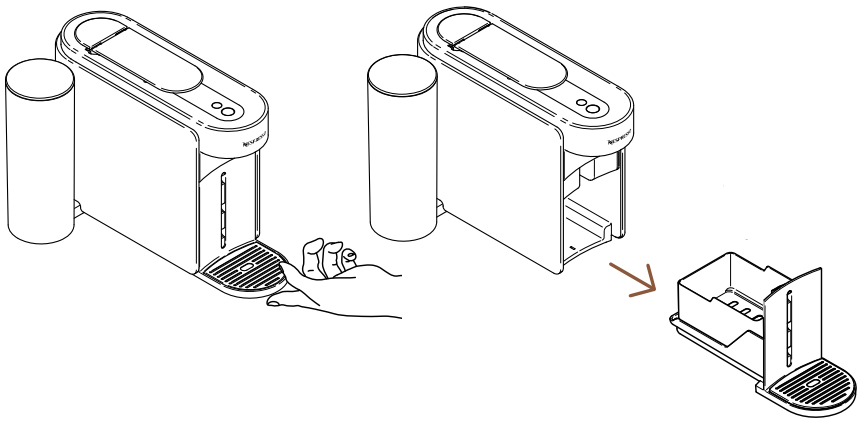

10 캡슐 컨테이너와 드립트레이를 머신에서 분리하십시오.

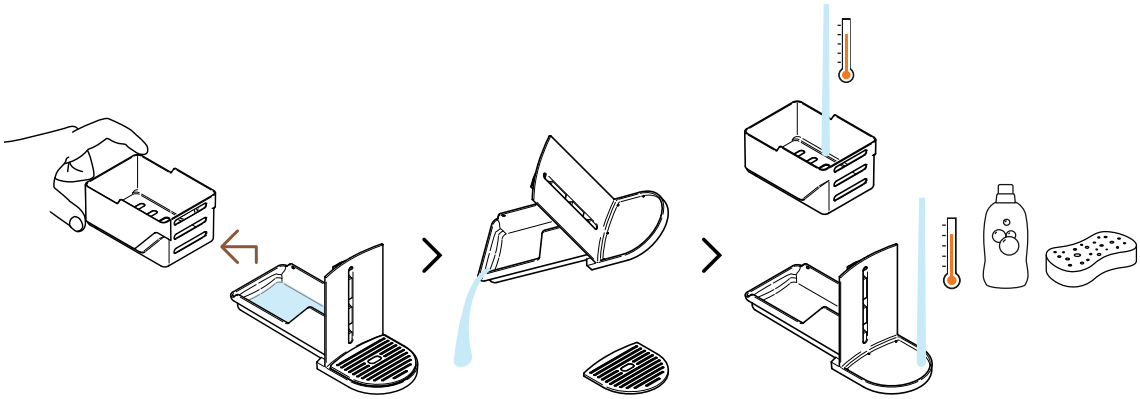

11 컵 받침을 본체에서 분리하고, 남아 있는 물을 버려주세요. 캡슐 컨테이너와 드립 드레이는 따뜻한 물과 중성 세제를 사용해 세척하세요.

주의사항: 강한 세제나 세척제는 절대 사용하지 마십시오. 머신을 식기세척기에 넣지 마십시오. 머신 또는 부품을 물에 담그지 마십시오.

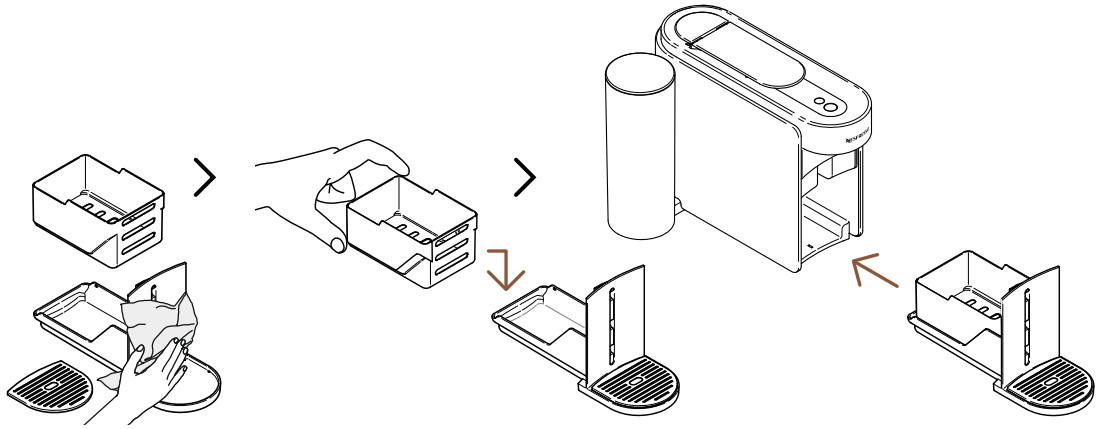

12 캡슐 컨테이너와 드립 트레이를 깨끗하고 부드러운 천으로 닦아 건조시킨 후, 다시 머신에 장착하십시오.

머신 설정

설정값 초기화

이 절차를 통해 개인 맞춤 설정만 제거하고 머신과 **네스프레소** 스마트앱을 공장 출하 설정값으로 초기화할 수 있습니다.

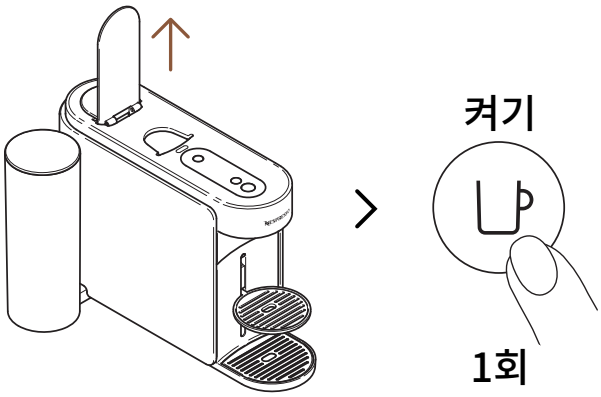

1 레버를 열고 커피 버튼을 한 번 눌러 머신을 켜십시오.

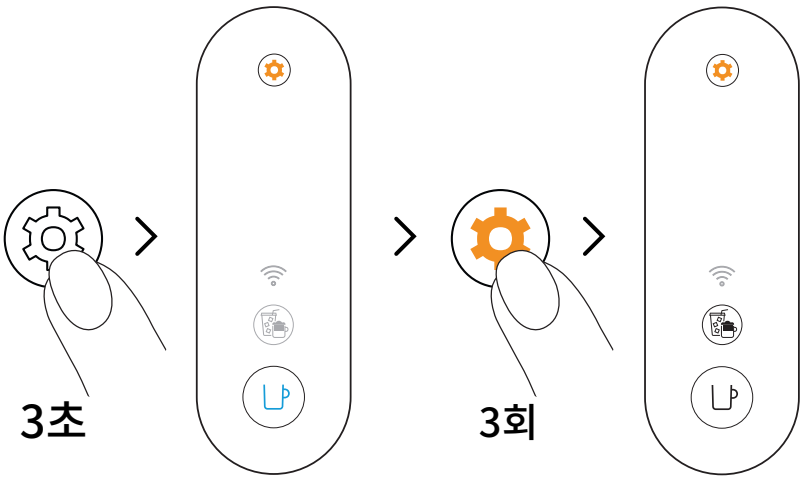

2 유지관리 버튼을 3초 이상 길게 누릅니다. 커피 버튼이 파란색으로 안정되면 손을떼고 유지관리 버튼을 다시 3번 누릅니다. 커피 버튼과 아이스 & 라테 모드 버튼은 흰색으로 점등되어야 합니다.

과정을 시작하기 전에 관리 모드를 종료하려면 유지 관리 버튼을 다시 최소 3초간 누르십시오.

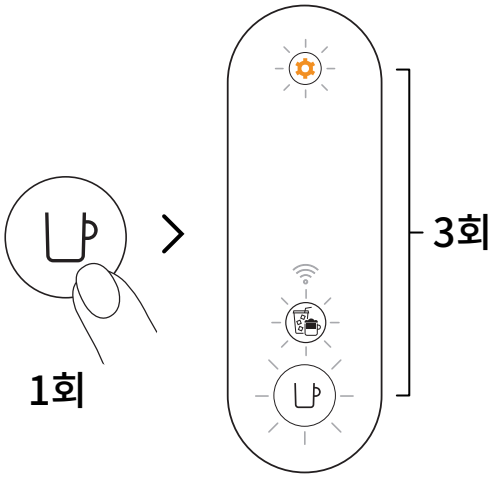

3 커피 버튼을 한 번 눌러 확인합니다. 3개의 버튼이 3번 깜박이며 머신이 공장 출하 설정값으로 재설정됨을 확인합니다.

과정이 완료되면 머신은 자동으로 대기 모드로 전환됩니다. (커피 버튼이 흰색으로 계속 점등됩니다.)

머신 설정 공장 초기화

이 절차는 머신을 공장 출하 설정값으로 완전히 초기화하여 **네스프레소** 스마트 앱에서 모든 개인 맞춤 설정과 머신을 제거합니다.

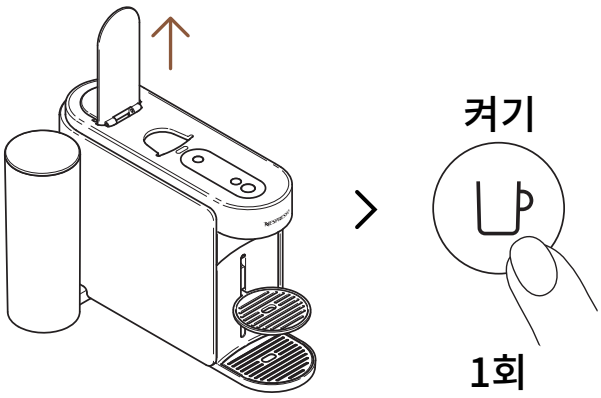

1 레버를 열고 커피 버튼을 한 번 눌러 머신을 켜십시오.

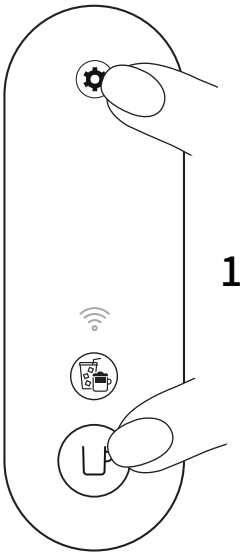

2 커피 버튼과 유지관리 버튼을 최소 10초 동안 길게 누르세요.

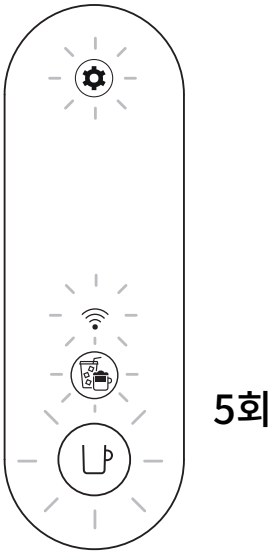

3 모든 버튼과 연결 LED가 5번 깜박이면 머신이 공장 출하 설정값으로 완전히 초기화되었음을 확인합니다.

ⓘ 절차가 완료되면 머신가 꺼집니다. 이제 **네스프레소** 스마트 앱에서 머신가 제거됩니다.

머신 표시등 깜빡임 이해하기

버츄오 업 LED 깜빡임에 대해 더 알고 싶으신가요?
다음 동영상을 확인하세요:

문제 해결

커피 버튼이 꺼져 있어요.

- 2분간 사용하지 않으면 머신이 자동으로 꺼집니다. 커피 버튼을 한 번 눌러 전원을 켭니다.
- 머신 라벨에서 플러그 연결과 전압을 확인하세요.

머신 추출구에서 물/ 커피가 나오지 않습니다.

- 물통에 신선한 음용수가 가득 차 있고 올바르게 배치되었는지 확인하세요.
- 신선한 버츄오 캡슐이 올바른 위치에 삽입되고 레버가 제대로 닫혔는지 확인한 후 커피 버튼을 한 번 눌러 커피를 추출하세요.
- 머신 레버를 열어 캡슐을 꺼낸 다음 "**세척하기**" 섹션의 지침에 따라 세척모드를 수행합니다.
- 특히 유지관리 버튼이 주황색인 경우, "**디스케일링**" 섹션의 지침을 따라 머신을 디스케일링하세요.

커피가 충분히 뜨겁지 않아요.

- 첫 추출시 컵 내부 온도가 낮아지면 더 큰 영향을 받을 수 있으며, 특히 리스트레토와 에스프레소 사이즈에서 더 잘 나타납니다.
- **네스프레소** 스마트 앱을 통해 커피 온도를 맞춤 설정하려면 "**머신 연결**" 섹션을 따르세요.
- 이 머신에서는 '컵 미리 데우기 & 간단 헹굼' 기능을 사용하여 컵을 예열할 수 있습니다 ("**컵 미리 데우기 & 간단 헹굼**" 섹션을 참조하세요). 약 40ml(1.35 fl oz)의 뜨거운 물이 추출됩니다. 이 추출된 물은 마실 수 없습니다.
- 특히 유지관리 버튼이 주황색인 경우, "**디스케일링**" 섹션의 지침을 따라 머신을 디스케일링하세요.

드립 트레이에 커피/ 잔수가 너무 많이 남아 있습니다.

- 머신의 기술 및 설계로 인해 추출 후 드립 트레이에 커피/물 찌꺼기가 남아 있을 수 있습니다. 매일 드립 트레이에서 커피/물 찌꺼기를 제거하고, 중성 세제로 부품을 세척하고 말린 후 머신에 다시 장착하는 것이 중요합니다.
- 캡슐을 넣지 않고 커피 버튼을 누르면 헹굼 기능이 시작됩니다. 약 40ml(1.35fl.oz)의 뜨거운 물이 추출됩니다. 이 추출된 물은 마실 수 없으며, 20ml는 드립 트레이로 버려집니다.

머신에 누수가 있는 것 같습니다.

- 머신의 기술 및 설계로 인해 추출 후 드립 트레이에 커피/물 찌꺼기가 남아 있을 수 있습니다. 매일 드립 트레이에서 커피/물 찌꺼기를 제거하고, 중성 세제로 부품을 세척하고 말린 후 머신에 다시 장착하는 것이 중요합니다.
- 캡슐을 넣지 않고 커피 버튼을 누르면 헹굼 기능이 시작됩니다. 약 40ml(1.35fl.oz)의 뜨거운 물이 추출됩니다. 이 추출된 물은 마실 수 없으며, 20ml는 드립 트레이로 버려집니다.
- 물통와 캡슐 컨테이너가 제대로 장착되어 있는지 확인하세요.
- 캡슐 컨테이너가 가득 차 있지 않은지 확인하고, 드립 트레이를 비우고, 캡슐이 머신에 끼어 있지 않은지 확인하세요.

커피가 정상적으로 추출되지 않습니다.

- 우선, 커피 추출 속도는 커피 종류에 따라 달라집니다.
- 신선한 버츄오 캡슐이 올바른 위치에 삽입되고 레버가 제대로 닫혔는지 확인한 후 커피 버튼을 한 번 눌러 커피를 추출하세요.
- 물통이 머신에 제대로 설치되어 있는지 확인하세요.
- 특히 유지관리 버튼이 주황색인 경우, “디스케일링” 섹션의 지침을 따라 머신을 디스케일링하세요.

머신에서 커피가 추출되지 않고 “물” 만을 추출합니다.

- 머신이 인쇄된 캡슐 코드를 읽을 수 없는 경우, 머신은 마실 수 없는 물 40ml(1.35fl.oz)를 분사합니다(컵 미리 데우기 & 간단 헹굼).
  - 캡슐이 손상되지 않았는지 확인하세요 (캡슐 테두리의 바코드 포함). 같은 캡슐을 두 번 이상 사용하지 마세요.
  - 올바른 위치에 새로운 버츄오 캡슐을 넣어 다시 시도해 보세요.
- 문제가 지속되면 **네스프레소** 클럽으로 문의하세요.

머신이 꺼집니다.

- 2분 동안 사용하지 않으면 머신이 자동으로 꺼집니다. 커피 버튼을 한 번 누르면 머신이켜집니다. **네스프레소** 스마트 앱을 사용하는 동안에는 머신이 계속 켜져 있습니다. 필요한 경우 “켜기/끄기” 섹션을 참조하세요.
- 커피 머신은 사용하지 않을 때 언제든지 수동으로 끌 수 있습니다. 커피 버튼을 약 1초 동안 길게 누르면 됩니다. 모든 버튼과 LED가 마지막으로 한 번 깜빡인 후 꺼집니다.
- 머신 라벨에서 플러그 연결과 전압을 확인하세요.
- 전원을 뽑고 몇 초간 기다린 후 다시 전원을 꽂아보세요.

컵에 커피가루가 나와요.

- 신선한 버츄오 캡슐이 올바른 위치에 삽입되고 레버가 제대로 닫혔는지 확인한 후 커피 버튼을 한 번 눌러 커피를 추출하세요. 같은 캡슐을 두 번 이상 사용하지 마세요.
- 커피 컵에 커피 찌꺼기가 보이거나 오랜 시간 사용하지 않은 경우, “세적하기” 섹션의 지침을 따라 머신을 세척하십시오.
- 특히 유지관리 버튼이 주황색인 경우, “디스케일링” 섹션의 지침을 따라 머신을 디스케일링하세요.

머신이 추출을 시작하지 않지만 커피 버튼에 고정된 흰색 불빛이 표시됩니다.

- 레버가 제대로 닫혔는지 확인하십시오.
- 새로운 버츄오 캡슐이 올바른 위치에 삽입되었는지 확인하고, 레버를 제대로 닫은 후 버튼을 한 번 눌러 추출하십시오.
- 머신이 연결되어 있다면 자동 소프트웨어 업데이트를 수행하고 있을 수 있습니다. **네스프레소** 스마트 앱을 열어 머신 상태를 확인하거나 약 5분 정도 기다려 주십시오.

머신에서 추출이 시작되지 않고 커피 버튼에 고정된 주황색 불빛이 표시됩니다.

- 신선한 음용수를 물통에 채우고, 물통이 머신에 잘 장착되어 있는지 확인한 후 커피 버튼을 한 번 눌러 추출을 시작하십시오.
- 특히 유지관리 버튼이 주황색인 경우, "디스케일링" 섹션의 지침을 따라 머신을 디스케일링하세요.

머신의 물통에 물이 다 떨어졌습니다. 커피 추출을 다시 시작하려면 어떻게 해야 하나요?

- 신선한 음용수를 물통에 채우고 커피 버튼을 한 번 눌러 추출을 재시작하십시오. 추출이 이미 시작된 경우, 부족한 양만큼 더 추출될 것입니다.

커피 버튼이 흰색으로 깜박이며 머신이 추출 중입니다.

- 커피가 정상적으로 추출되고 있다면, 이는 머신이 제대로 작동하고 있다는 것을 의미합니다.
- 커피 머신 추출구에서 맑은 물(커피가 아님)이 흘러나오고 있다면, 헹굼 절차를 시작한 것입니다. "컵 미리 데우기 & 간단 헹굼" 섹션의 지침을 따르십시오.

아이스&라테 모드 버튼이 고정된 흰색으로 표시됩니다.

- 아이스&라테 모드 버튼을 한 번 눌러 커피 레시피를 만드는 데 도움이 되는 모드를 활성화했습니다.
- 아이스&라테 모드 버튼을 클릭하면 이 기능을 통해 진한 커피 추출이 이루어지며, 이것은 원하는 모든 아이스 및 우유 베이스 커피 음료를 만드는 첫 단계입니다.
- 이 버튼을 끄려면, 추출을 시작하기 전에 다시 한 번 클릭하여 눌러 주십시오.

아이스&라테 모드 버튼이 추출이 시작되기 전에 꺼지고, 커피가 미리 설정된 양으로 추출됩니다.

- 일부 캡슐은 이 모드를 사용하여 추출할 수 없습니다. 최적의 커피 퀄리티를 위해 커피 플러스(비비다, 멜로지오 고, 진생 딜라이트, 비비다 등), 비앙코 도피오 포 밀크 및 콜드 브루 스타일 인텐스는 해당 모드에서 추출하지 않는 것을 권장합니다.
- 캡슐 손실을 방지하기 위해, 머신은 미리 프로그래밍된 컵 크기로 커피를 추출하게 됩니다.

실제 커피 추출량이 네스프레소에서 초기 세팅된 커피 추출량과 일치하지 않습니다.

- 추출량이 사용자에 의해 조정되었을 가능성이 높습니다.
- 커피 버튼을 누른 상태로 추출을 진행하여 원하는 양에 도달하면 손을 뗍니다. 이때의 추출량으로 기존 추출량을 수동으로 재프로그래밍할 수 있습니다.
- 머신이 연결되어 있다면, **네스프레소** 스마트 앱의 "**커피 양 및 온도**" 섹션을 통해 커피의 추출량을 조정할 수도 있습니다.
- **네스프레소**에서 초기 세팅된 커피 추출량으로 변경하고 싶다면, "**내 설정 재설정**" 섹션의 지침에 따라 머신 설정을 초기화할 수 있습니다.
- 공장 초기화를 수행한 후에도 문제가 지속된다면, **네스프레소** 클럽으로 문의하십시오.

추출이 완료된 후 컵에 더 많은 커피를 추가하려면 어떻게 해야 하나요?

- 사용한 캡슐을 꺼내지 않고 커피 버튼을 다시 한 번 눌러 커피를 추가할 수 있습니다. 동일한 양이 다시 추출됩니다. 추출이 완료되기 전에 추출 과정을 중단하고 싶다면, 커피 버튼을 다시 한 번 눌러주십시오.
- 커피의 추출량을 늘리고 싶다면:
  - 커피 버튼을 누른 상태로 추출을 진행하여 원하는 양에 도달하면 손을 뗍니다. 이때의 추출량으로 기존 추출량을 수동으로 재프로그래밍할 수 있습니다.
  - 머신이 연결되어 있다면, **네스프레소** 스마트 앱의 "**커피 양 및 온도**" 섹션을 통해 커피의 추출량을 조정할 수도 있습니다.

유지관리 버튼이 고정된 주황색으로 표시됩니다.

- 디스케일링 섹션의 지침을 따라 머신의 디스케일링 프로세스를 진행하십시오.
- 머신의 손상을 방지하기 위해 **네스프레소** 디스케일링 키트를 사용하는 것을 권장합니다. 디스케일링에 대한 추가 질문이 있는 경우, **네스프레소** 클럽으로 문의하십시오.

유지관리 버튼이 주황색으로 빛나고 있습니다.

- 유지관리 모드에 들어갔으며, 머신 유지보수와의 상호작용을 용이하게 하도록 설계된 루프입니다.
- 이 모드에서는 각 색상/아이콘 조합이 특정 기능과 연관되어 있습니다:
  - 커피 버튼이 파란색으로 점등: 세척하기
  - 커피 버튼이 노란색으로 점등: 물 비우기
  - 커피 버튼이 주황색으로 점등: 디스케일링
  - 커피 및 아이스&라테 모드 버튼이 흰색으로 점등: 설정 초기화 (공장초기화)
  - 커피 버튼이 흰색으로 점등 및 WiFi LED 켜짐: 커넥티비티 기능 켜기/끄기
- 이 모드에 들어가거나 나가려면, 유지관리 버튼을 최소 3초 동안 눌러 주십시오 (들어가려면 커피 버튼이 파란색으로 변할 때까지, 나가려면 커피 버튼이 흰색으로 변할 때까지).
- 각 유지관리 기능을 시작하려면, 원하는 작업에 해당하는 색상에 맞춰 커피 버튼을 한 번 눌러 주십시오. 버튼은 프로세스가 완료될 때까지 깜박입니다.
- 모든 유지관리 절차는 머신이 연결된 후 **네스프레소** 스마트 앱을 통해 쉽게 안내받을 수 있습니다.

커피 버튼이 파란색, 주황색 또는 노란색으로 깜박입니다.

- 머신이 현재 유지관리 절차를 수행 중입니다.
- 절차가 완료될 때까지 머신을 작동하지 마십시오.
  - 커피 버튼이 파란색으로 점등: 세척하기
  - 커피 버튼이 노란색으로 점등: 물 비우기
  - 커피 버튼이 주황색으로 점등: 디스케일링

커피 버튼이 유지관리 절차(세척하기, 디스케일링 또는 물 비우기)를 시작하려고 할 때 5번 주황색으로 깜박이고 머신은 아직 프로세스를 시작하지 않습니다.

- 커피 버튼을 다시 누르기 전에 머신의 레버를 열고 캡슐이 삽입되어 있지 않은지 확인한 후 다시 레버를 닫습니다.

커피 버튼이 유지관리 절차(세척하기, 디스케일링 또는 물 비우기)를 시작하려고 할 때 한 번 주황색으로 깜박이고 머신은 아직 프로세스를 시작하지 않습니다.

- 신선한 음용수를 물통에 채우고, 물통이 머신에 잘 장착되어 있는지 확인한 후 커피 버튼을 한 번 눌러 유지관리 절차를 시작하십시오.
- 중요: 디스케일링 절차가 시작된 후에는 반드시 디스케일링을 끝까지 마무리 해야만 커피 추출이 중단되지 않습니다.

머신을 켰을 때 WiFi LED 가 켜져 있습니다.

- 머신을 더 나은 버츄오 커피 경험을 위해 **네스프레소** 스마트 앱에 연결할 수 있습니다.
- **네스프레소** 스마트 앱을 사용하여 다음을 수행할 수 있습니다:
  - 커피 추출량 설정 및 온도를 맞춤 설정하기
  - 머신 유지 보수를 간소화하기
  - 다양한 커피 레시피를 체험하기
- WiFi LED가 깜박인다면, 머신이 아직 **네스프레소** 스마트 앱과 페어링되지 않았거나 연결이 끊어진 상태입니다.
- 머신의 드립 그리드에 표시된 QR 코드를 스캔하여 머신을 간편히 페어링하거나, **네스프레소** 스마트 앱을 다운받은 후 수동으로 페어링하거나 업데이트를 실시할 수 있습니다.
- 머신이 커넥티비티 연결상태가 아니면 머신을 켤 때마다 WiFi LED가 깜박입니다.
- 커넥티비티 연결을 비활성화하거나 귀하의 국가에서 **네스프레소** 스마트 앱에 연결을 지원하지 않는 경우, “**커넥티비티 연결 끄기/켜기**” 섹션의 지침을 따르십시오.

머신을 켰을 때 WiFi LED 가 꺼져 있습니다.

- 귀하의 커넥티비티 연결이 비활성화되었습니다.
- 머신을 **네스프레소** 스마트 앱에 연결하여 전체 머신 사용에 대한 경험을 향상시키고자 한다면, "커넥티비티 연결 끄기/켜기" 섹션의 지침을 따르십시오.

머신을 켰을 때 WiFi LED 는 흰색으로 점등되어 표시됩니다.

- 귀하의 머신을 더 나은 버츄오 커피 경험을 위해 **네스프레소** 스마트 앱에 연결됩니다.
- **네스프레소** 스마트 앱을 사용하여 다음을 수행할 수 있습니다:
  - 커피 추출량 설정 및 온도를 맞춤 설정하기
  - 머신 유지보수를 간소화하기
  - 다양한 커피 레시피를 체험하기

공장 초기화를 수행하려면 어떻게 해야 하나요?

- 이 절차는 귀하의 머신을 공장 설정으로 완전히 재프로그래밍하여 모든 기존 설정값을 제거하고 머신를 **네스프레소** 스마트 앱에서 연결 해제합니다.
- 유지관리 버튼과 커피 버튼을 동시에 최소 10초 동안 눌러 주십시오.
- 입력된 설정값을 삭제하려면, 유지관리 모드에서 제공되는 초기화 절차를 따르십시오.

내 커피 버튼이 빨간색으로 깜박이고 있습니다(2번 빠르게 깜박임 후 멈춤, 지속적으로 반복).

- 머신에 오류가 발생했습니다.
  - 머신을 다시 작동하기 전에 몇 초 기다려 주십시오.
  - 머신을 전원플러그에서 뽑고 몇 초 기다린 후 다시 꽂으십시오.
  - 문제가 계속되면, **네스프레소** 클럽에 문의하십시오.

커피 버튼이 빨간색으로 빠르게 깜박이고, 아이스&라테 모드 모드 버튼과 WiFi LED가 흰색으로 빠르게 깜박인 후 머신이 꺼집니다.

- 발생한 오류 또는 과열 상황에서 냉각 후 머신이 꺼집니다.

커피 버튼이 주황색으로 깜박이고 있습니다(2번 빠르게 깜박인 후 1번 긴 간격, 한 번만).

- 머신의 비정상적인 작동으로 인해 긴급정지 상태입니다 (예: 커피가 추출되는 동안 레버를 열었을 경우). 머신의 손상을 피하기 위해, 추출 중에는 머신의 레버를 열지 않습니다.

커피 버튼이 빨간색으로 2초 동안 깜박이고 있습니다.	• 과열된 머신을 식히고 있는 중입니다. 머신의 전원을 분리한 다음 약 10분 정도 기다린 후 다시 연결하여 사용하십시오.
커피 버튼이 보라색으로 표시됩니다.	• 머신 점검이 필요합니다. **네스프레소** 클럽에 문의하십시오.

기술 사양

전원사양	**CH:** 230 V, 50/60 Hz, 1020 W **EU/AU/ME/KR/ZA:** 220–240 V, 50/60 Hz, 940–1100 W **BR3:** 220 V, 60 Hz, 940 W **MX, BR:** 127 V, 60 Hz, 1130 W **CL:** 220 V, 50/60 Hz, 940 W **CN:** 220 V, 50 Hz, 940 W **JP:** 100 V, 50/60 Hz, 990 W **TW:** 110 V, 60 Hz, 1130 W
주파수	Bluetooth® (LE) 2.402–2.480 GHz Wi-Fi® 2.412 – 2.472 GHz • BR3/MX/TW: 2.412 – 2.462 GHz • CN: 2.400 – 2.4835 GHz • JP: 2.412 – 2.484 GHz
무선 주파수출력	Bluetooth® 7.82 dBm max (EIRP) and Wi-Fi® <20 dBm (EIRP)
대기모드	0.099 W/h
절전모드	미사용 2분 후부터 진입
예열시간	3초
탈부착 가능한 컵서포트	세가지 위치
케이블 길이	**MX:** 100 cm (+/− 2 cm) / 39.3 in (+/− 0.8 in) **Others**: 80 cm (+/− 2 cm) / 31 in (+/− 0.8 in)
머신 무게	~4 kg / 8.8 lbs
물통 용량	1.4 L / 47.3 fl oz
크기(폭 x 깊이 x 높이)	12 x 49.4 x 25.7 cm / 4.7 x 19.45 x 10.12 in
캡슐 컨테이너 용량	에스프레소 기준 18개, 또는 머그캡슐 기준 13개

머신 전원케이블

Nespresso	MC1, MD1
Breville	BNV620/BNV650
Delonghi	ENV200
Krups	XN940, XN941
Sage	SNV620, SNV650

NL

VEILIGHEID

ONTDEK MIJN MACHINE

EERSTE GEBRUIK

PERSONALISEER MIJN KOFFIEMOMENTEN

ONDERHOUD

MACHINE-INSTELLINGEN

DE KNIPPERENDE LAMPJES VAN MIJN MACHINE BEGRIJPEN

PROBLEEMOPLOSSING

TECHNISCHE SPECIFICATIES

VEILIGHEID

VOORZICHTIG: Voordat je je koffiemachine in gebruik neemt, raadpleeg de **veiligheidsinstructies** om mogelijke schade en letsel te voorkomen.
Lees eerst de veiligheidsmaatregelen om het risico op dodelijke elektrische schokken en brand te vermijden. Zorg voor continuïteit van de aarde wanneer je de stekker op het stopcontact aansluit.

Verwijder de plastic folie die de machine bedekt.

AFVALVERWERKING EN MILIEUBESCHERMING

Dit apparaat voldoet aan de EU-richtlijn 2012/19/EU. Verpakkingsmaterialen en het apparaat bevatten recyclebare materialen. Jouw apparaat bevat waardevolle materialen die kunnen worden herwonnen of gerecycled. Het scheiden van de resterende afvalmaterialen in verschillende types vergemakkelijkt de recycling van waardevolle grondstoffen. Lever het apparaat in bij een inzamelpunt. Je kunt informatie over afvalverwerking verkrijgen bij jouw autoriteiten.

ONTDEK MIJN MACHINE

MACHINE-OVERZICHT

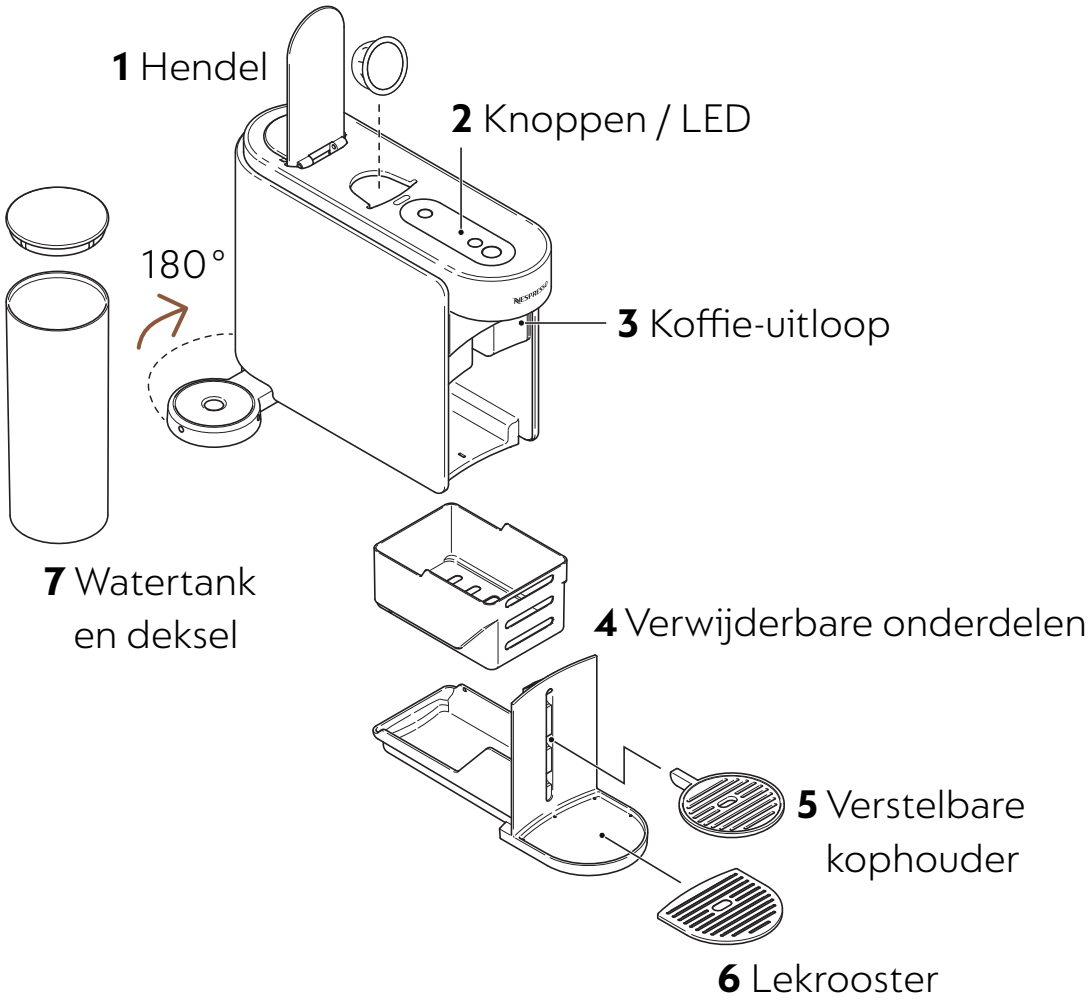

Plaats de losse onderdelen niet in de vaatwasser.

KNOPPEN / LED

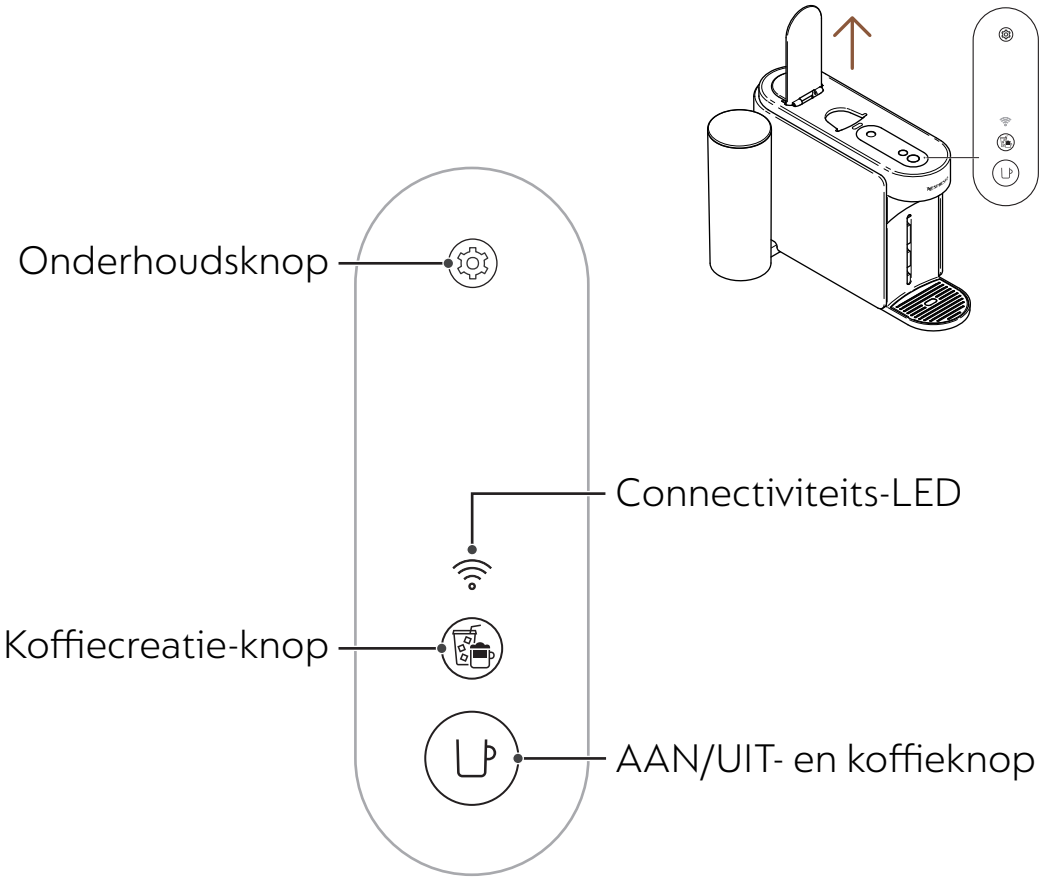

INHOUD VERPAKKING

1 Vertuo Up Koffiemachine
2 **Nespresso** capsuleset (12 capsules)
3 Snelstartgids
4 Veiligheidsinstructies en garantie
5 Connectiviteitssticker
6 Spoelsticker

Uitpakken: Er kan wat stof op het oppervlak van de machine aanwezig zijn door de gerecycleerde materialen die in de verpakking zijn gebruikt. Dit is niet gevaarlijk; maak het eenvoudig schoon met een zachte doek.

OPEN / SLUITEN

OPEN

Open de hendel

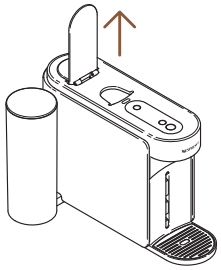

SLUITEN

Sluit de hendel

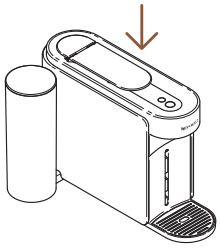

Het openen of sluiten van de hendel zal de machine niet inschakelen. Je kunt geen koffie zetten als de hendel niet goed is gesloten. Voor een correct gebruik van je machine raden wij aan de hendel te openen zodra het koffiezetten volledig is voltooid (koffieknop brandt continu wit). Door de hendel te openen, wordt de capsule na het zetten verwijderd.

VERWIJDEREN EN SCHOONMAKEN VAN DE VERWIJDERBARE ONDERDELEN

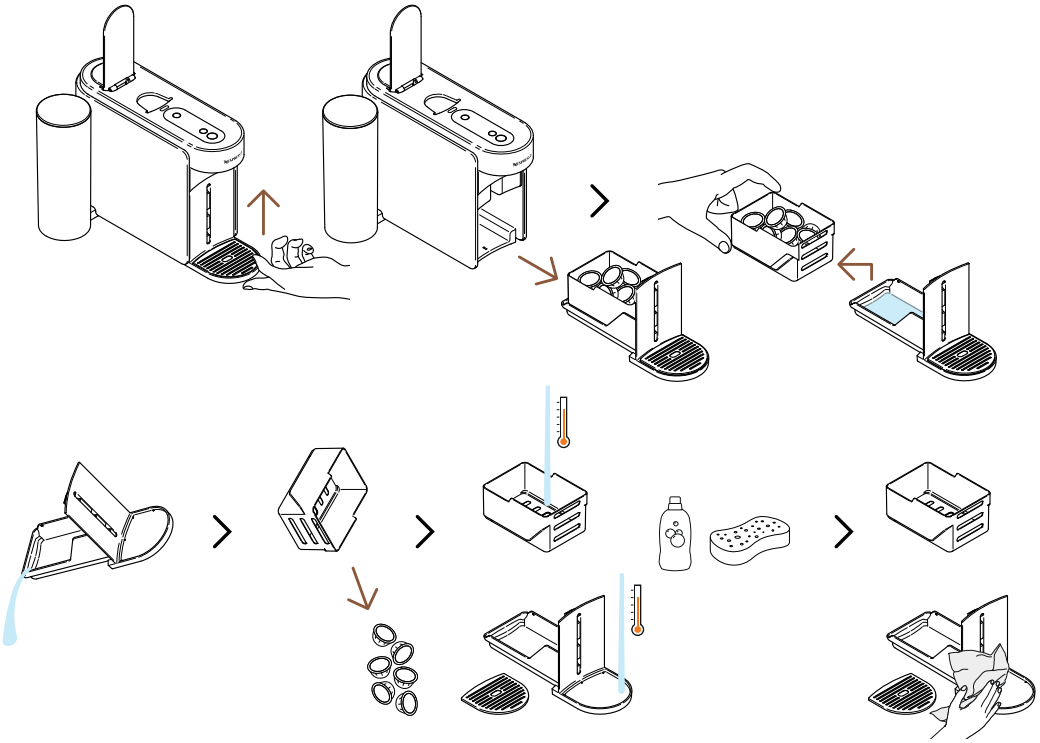

Til de lekbak samen met de bak met gebruikte capsules voorzichtig omhoog om deze te verwijderen. Haal de bak met gebruikte capsules voorzichtig uit de machine, recycle de capsules en verwijder eventuele resten koffie/water. Was de onderdelen met warm water en een mild, geurloos reinigingsmiddel, droog ze vervolgens af, zet ze voorzichtig weer in elkaar en plaats ze terug in de machine.

ONDERHOUDSMODUS MENU

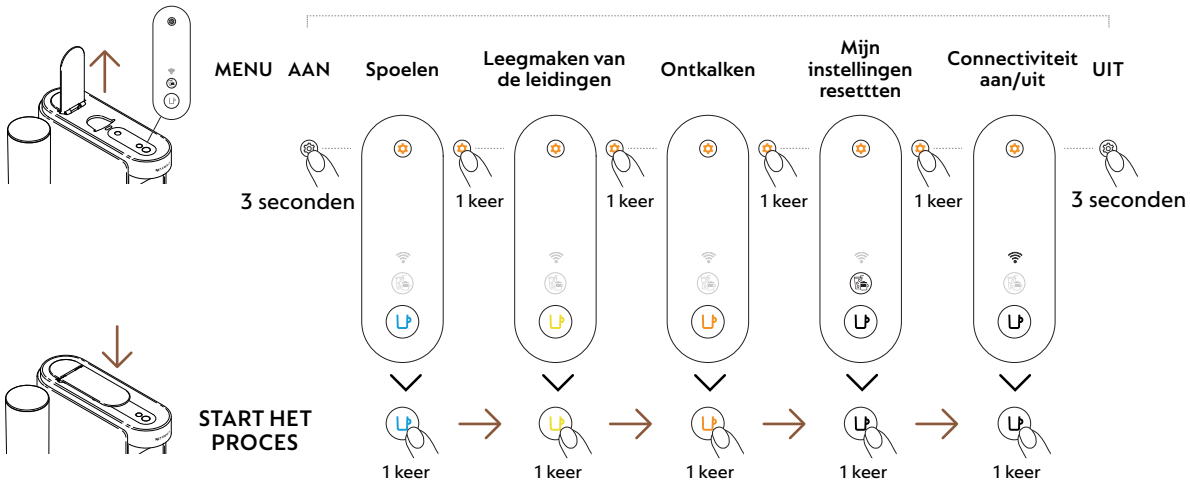

EERSTE GEBRUIK

AAN / UIT

AAN

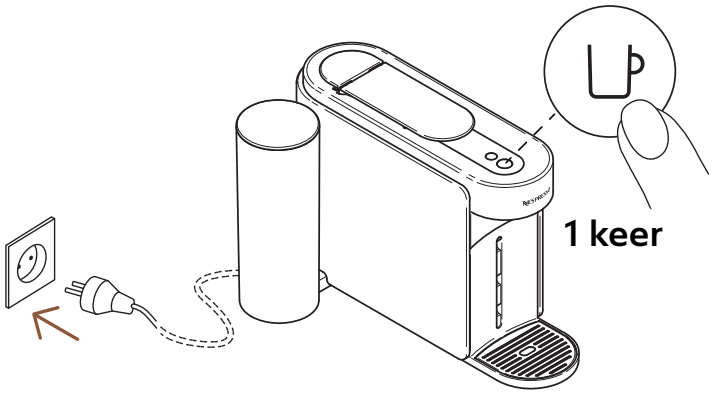

Zodra de machine is aangesloten, schakel je de machine in door de koffieknop eenmaal in te drukken.

De koffieknop zal gedurende 3 seconden oplichten terwijl de machine opwarmt. Wanneer de machine klaar is, is deze gereed voor gebruik.

UIT

Automatisch UIT

2 minuten

Handmatig UIT

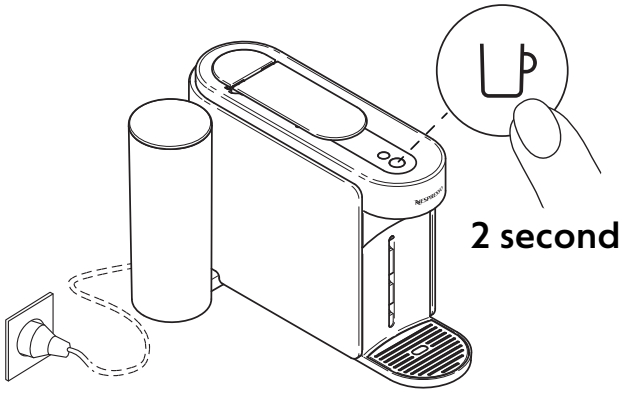

2 seconden

Om energie te besparen, schakelt de machine automatisch uit na 2 minuten inactiviteit.

De machine kan op elk moment handmatig worden uitgeschakeld (wanneer deze niet in gebruik is) door de knop ongeveer 2 seconden ingedrukt te houden. De machine wordt uitgeschakeld nadat alle knoppen en LED's zijn gedimd.

Als je je machine hebt gekoppeld, houd er dan rekening mee dat een laatste batch gegevens naar de **Nespresso** smart app kan worden verzonden zodra jouw machine is uitgeschakeld. Dit proces kan enkele seconden duren.

VERBIND JE MACHINE

WAAROM ZOU JE JOUW MACHINE KOPPELEN?

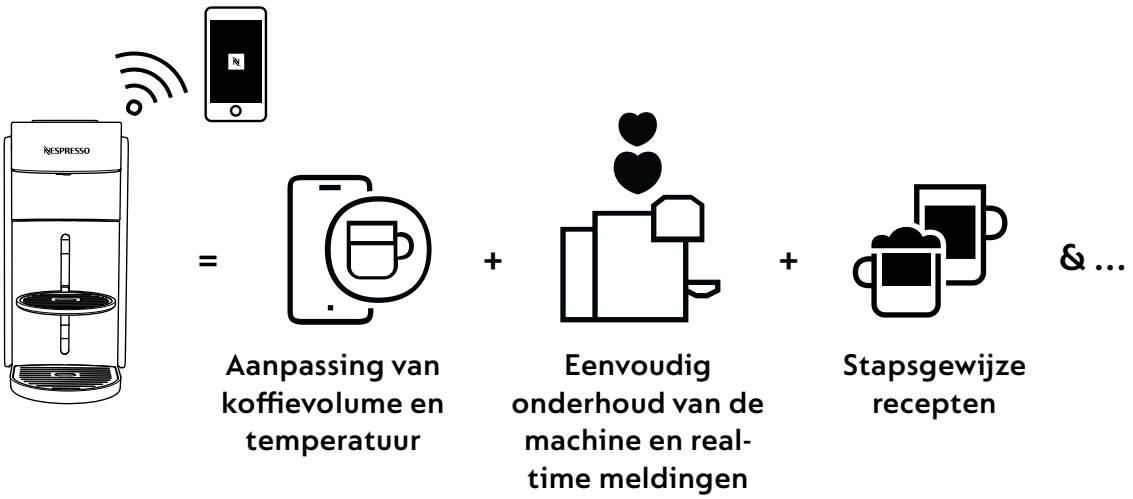

- **Aanpassing van koffievolume en temperatuur:** Pas de kopgrootte aan en personaliseer de temperatuur van je koffie, met exclusieve temperatuurregeling die alleen via de app beschikbaar is.
- **Eenvoudig onderhoud van de machine en real-time meldingen:** Ervaar moeiteloos reinigen en ontkalken rechtstreeks via de app. Geniet van de voordelen van het upgraden van je machine met de nieuwste functies voor een naadloze ervaring.
- **Stapsgewijze recepten:** Ontdek de klassieke koffierecepten tot de meest trendy creaties.

HOE VERBINDT JE JE MACHINE?

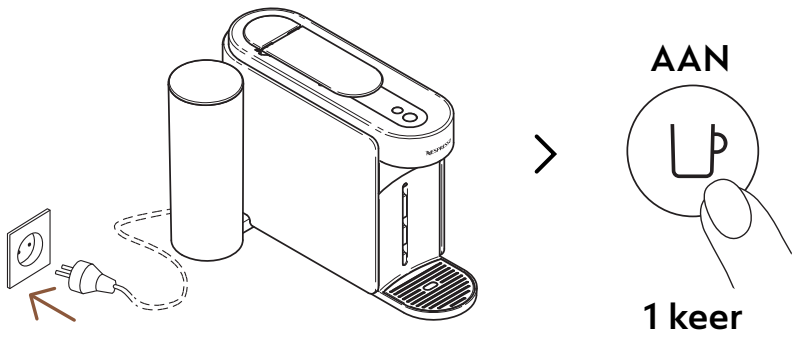

1 Steek de stekker in het stopcontact om de machine te verbinden. Zet de machine aan door de koffieknop eenmaal in te drukken.

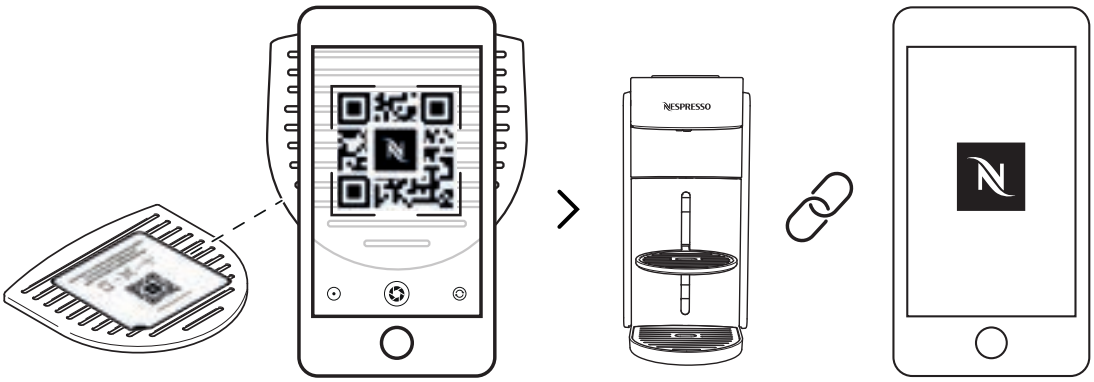

2 Scan de QR-code op de lekbak van jouw machine of open de **Nespresso** smart app om je machine te koppelen.

- Als je de Nespresso smart app al hebt gedownload, wordt deze geopend. Als je de **Nespresso** smart app nog niet hebt, kun je deze downloaden.
- Als je je machine niet verbindt, zal de Connectivity LED knipperen elke keer dat je de machine inschakelt.
- Als je de connectiviteitsmodule wilt uitschakelen of als jouw land de verbinding met de **Nespresso** smart app niet ondersteunt, raadpleeg dan de volgende sectie "**De connectiviteitsmodule uitschakelen / opnieuw inschakelen**".

DE CONNECTIVITEITSMODULE UITSCHAKELEN / OPNIEUW INSCHAKELEN

De machine is standaard uitgerust met een connectiviteits-module, die toegang biedt tot extra functies en jouw koffie-ervaring verbetert. Volg deze stappen om de connectiviteitsmodule uit te schakelen:

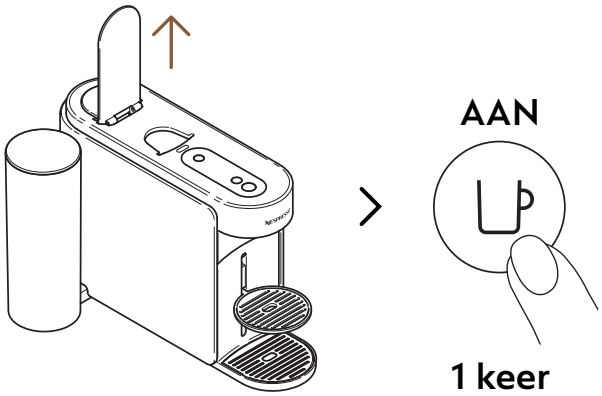

1 Open de hendel en zet de machine aan door de koffieknop eenmaal in te drukken.

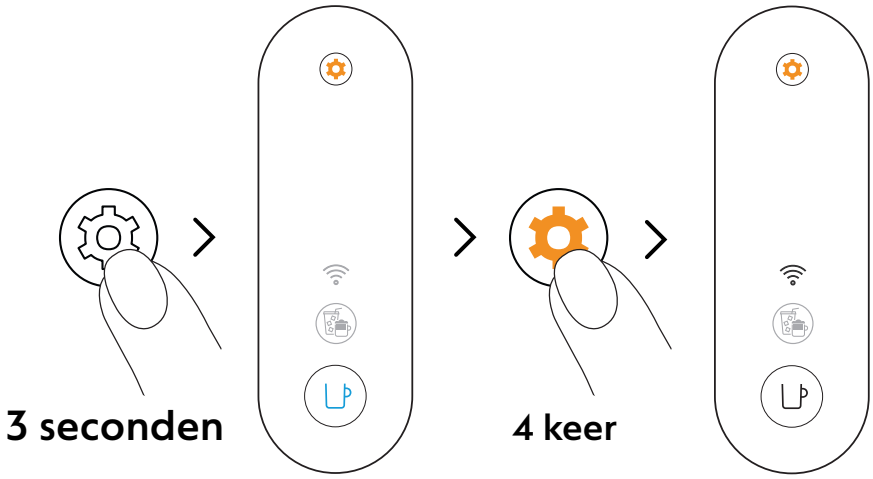

2 Houd de onderhoudsknop minimaal 3 seconden ingedrukt. Zodra de koffieknop constant blauw brandt, laat deze dan los en druk de onderhoudsknop nogmaals 4 keer in. De koffieknop en de Connectivity LED moeten constant wit branden.

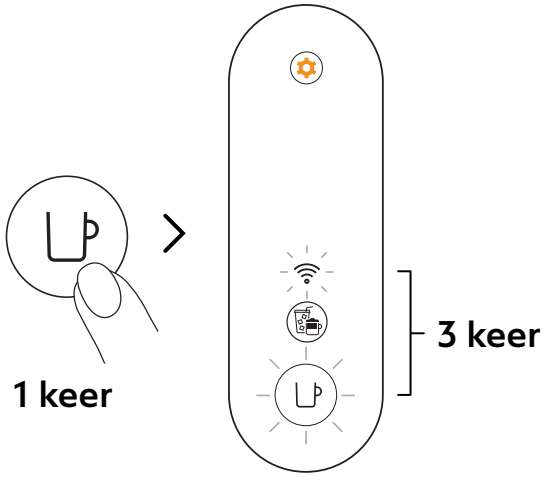

3 Druk eenmaal op de koffieknop om te bevestigen. De koffieknop en de Connectivity LED knipperen 3 keer ter bevestiging dat de connectiviteitsmodule nu is uitgeschakeld. Zodra de procedure is voltooid, schakelt de machine uit.

Als je de connectiviteitsmodule opnieuw wil inschakelen, volg dan dezelfde stappen.

EERST KEER SPOELEN / SCHOONMAKEN

Wij raden aan om de machine te reinigen voor het eerste gebruik. Alle procedures kunnen eenvoudig worden begeleid via de **Nespresso** smart app zodra de machine is verbonden.

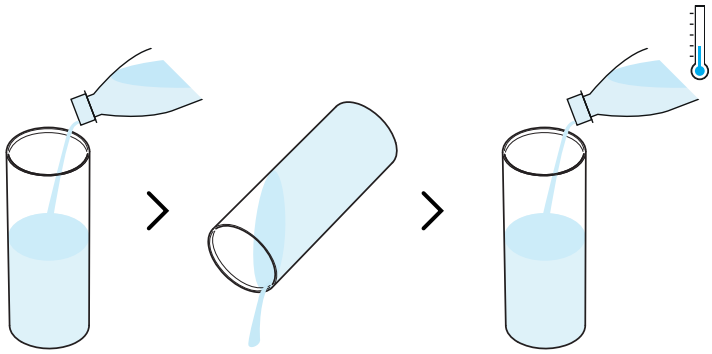

1 Spoel de watertank om voordat je deze vult met vers drinkwater (0,5 L / 17 fl oz).

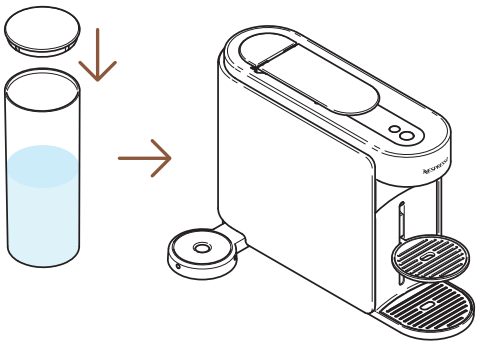

2 Sluit de watertank af met het deksel en plaats deze terug op de machine.

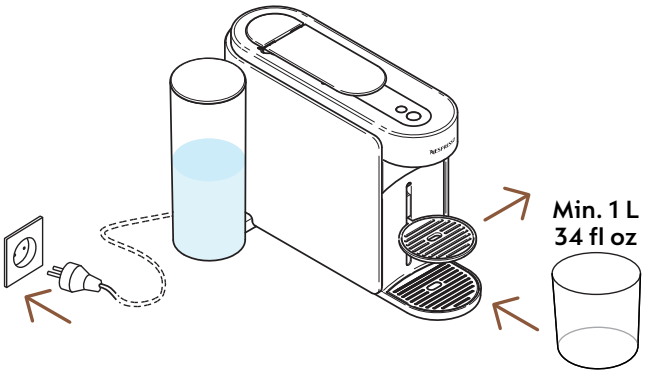

3 Sluit de machine aan, verwijder de kophouder en plaats een lege container (minimaal 1 L / 34 fl oz) onder de koffie-uitloop.

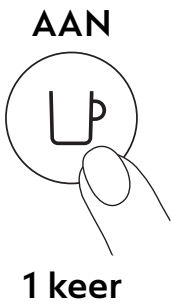

4 Zet de machine aan door de koffieknop eenmaal in te drukken.

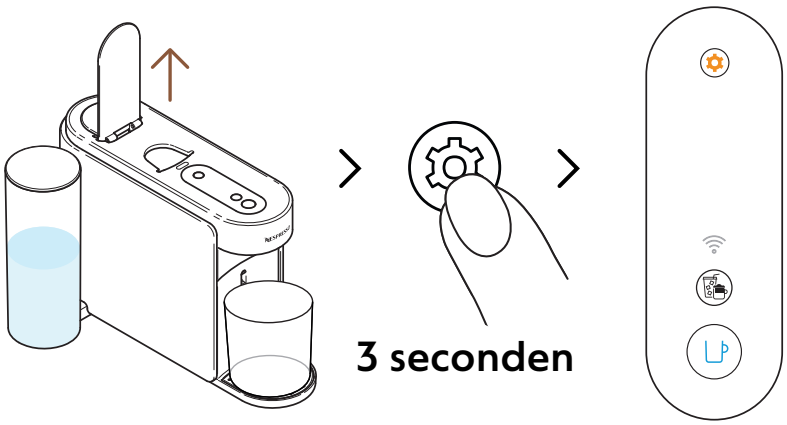

5 Open de machinehendel. Houd de onderhoudsknop minimaal 3 seconden ingedrukt. Laat deze los wanneer de koffieknop constant **blauw** brandt.

Houd de onderhoudsknop opnieuw minimaal 3 seconden ingedrukt om de onderhoudsmodus te verlaten.

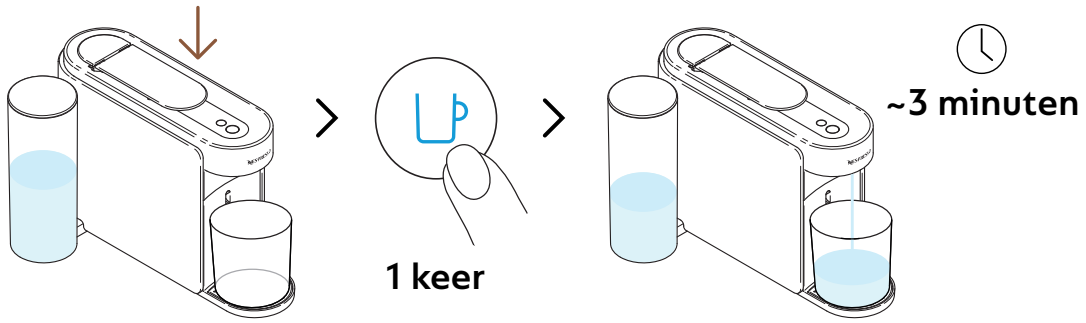

6 Sluit de hendel en druk eenmaal op de blauwe koffieknop om het eerste spoelproces te starten.

De machine begint met spoelen en de procedure kan tot 3 minuten duren.

Water kan zich ophopen in de lekbak tijdens het spoelen.

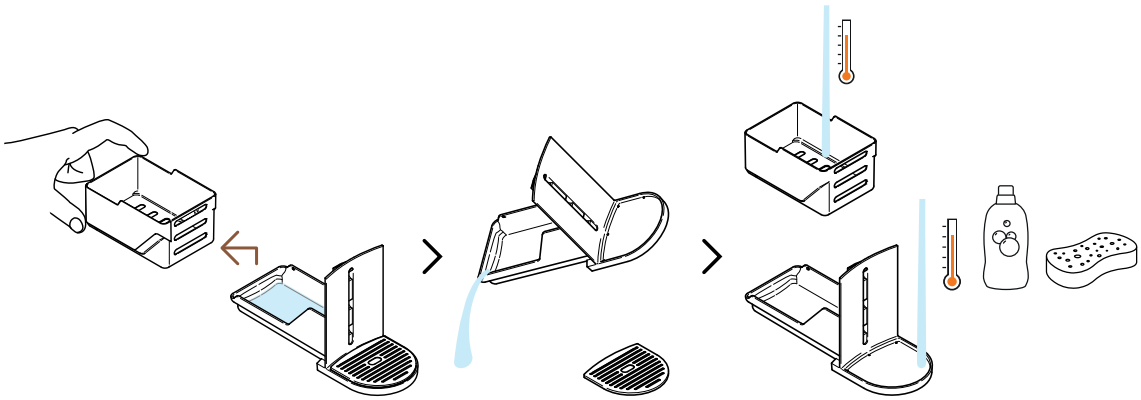

7 Scheid de capsulehouder van de rest en giet het resterende water weg. Was de lekbak en de lege capsulebak met warm water en een mild, geurloos reinigingsmiddel.

VOORZICHTIG: Gebruik geen sterke of schurende reinigingsmiddelen of oplosmiddelen. Plaats de machine niet in de vaatwasser. Dompel het apparaat of delen ervan nooit onder in water.

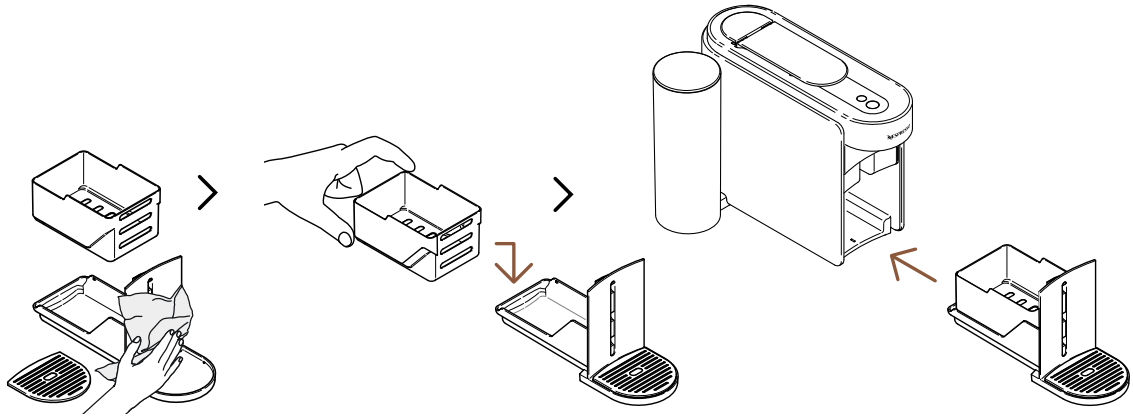

8 Droog de lekbak en lege capsulebak af met een schone en frisse doek en plaats deze terug op de machine.

De machine gaat terug naar de stand-by modus zodra het proces is voltooid (de koffietoets brandt constant wit).

VOORZICHTIG: Gebruik altijd een zachte doek om de machine schoon te maken.

HET VERTUO-SYSTEEM

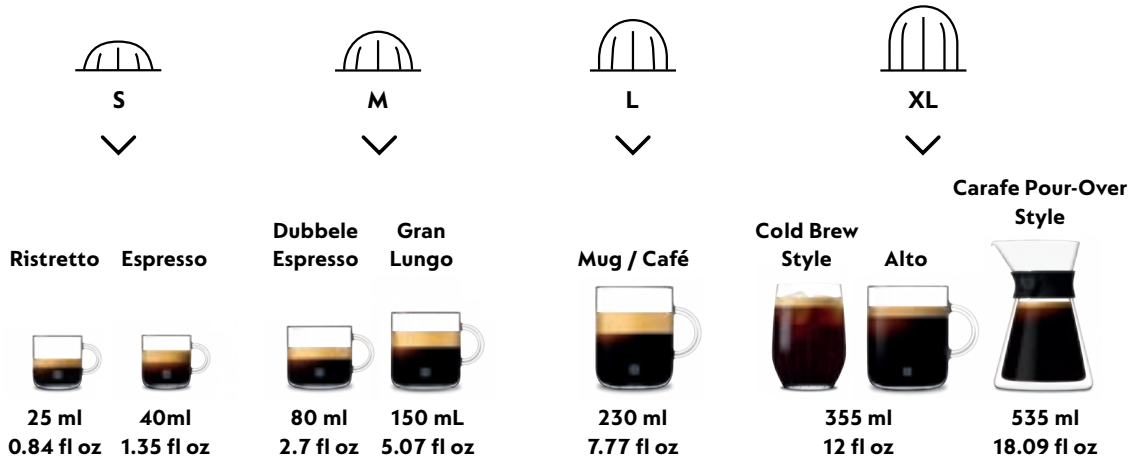

Ontdek onze volledige collectie accessoires op www.nespresso.com.

BEREID VERTUO-KOFFIE

Vertuo: Onvergelijkbare koffie-ervaringen. Ontdek de wereld van koffie met één druk op de knop door te genieten van onze 12 bestverkochte koffies die bij jouw machine zijn meegeleverd.

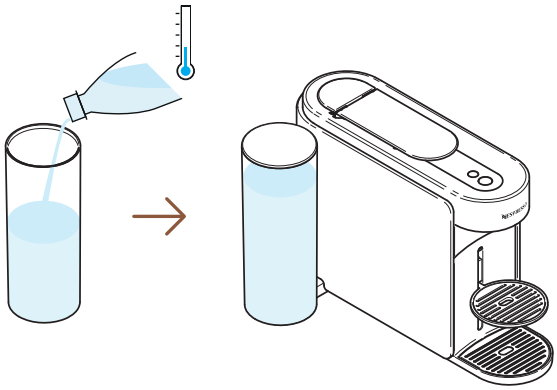

1 Vul de watertank met vers drinkwater, sluit deze met de deksel en plaats deze terug op zijn plek.

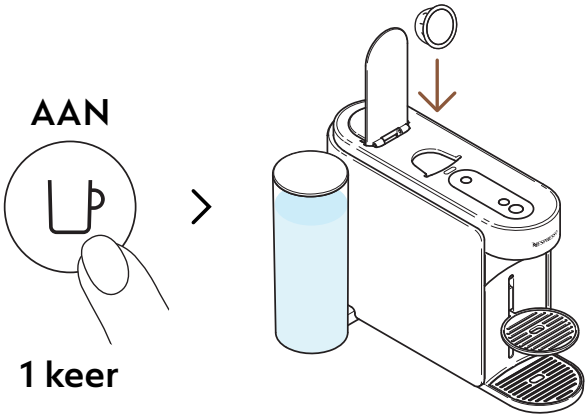

2 Zet de machine aan door de koffieknop eenmaal in te drukken. Open de machinehendel en plaats een Vertuo-capsule.

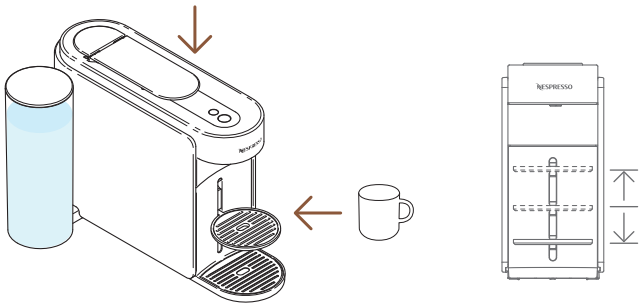

3 Sluit de machinehendel en plaats een kopje onder de koffie-uitloop.

Pas de grootte van je kopje aan op basis van het volume van de gekozen capsule (vooraf ingesteld of aangepast) om overloop te voorkomen. De kophouder kan worden versteld zodat elk kopje er onder past.

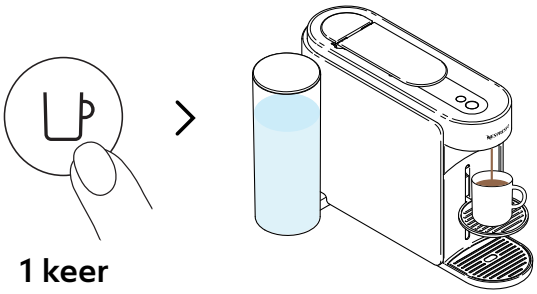

4 Begin met zetten door de koffieknop eenmaal in te drukken.

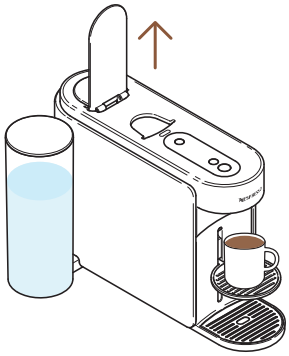

5 Wanneer de machine klaar is met de bereiding van je koffie, open de machinehendel om de capsule uit te werpen en geniet van je koffie.

Je kunt je koffiebereiding op elk moment stoppen door de koffieknop eenmaal in te drukken. Voor het juiste gebruik van je machine raden we aan de hendel te openen zodra het zetten volledig is voltooid (koffieknop constant wit). Het openen van de hendel verwijdert de capsule na de bereiding. Er kan koffie/water in de lekbak achterblijven. Leeg de capsulebak indien nodig, samen met eventuele resterende koffie/waterresten.

PERSONALISEER MIJN KOFFIEMOMENTEN

KOFFIECREATIEMODUS

Zet moeiteloos koffie op de juiste temparatuur en met jouw persoonlijke voorkeur voor hoeveelheid voor al jou ijskoude en melk-gebaseerde recepten.

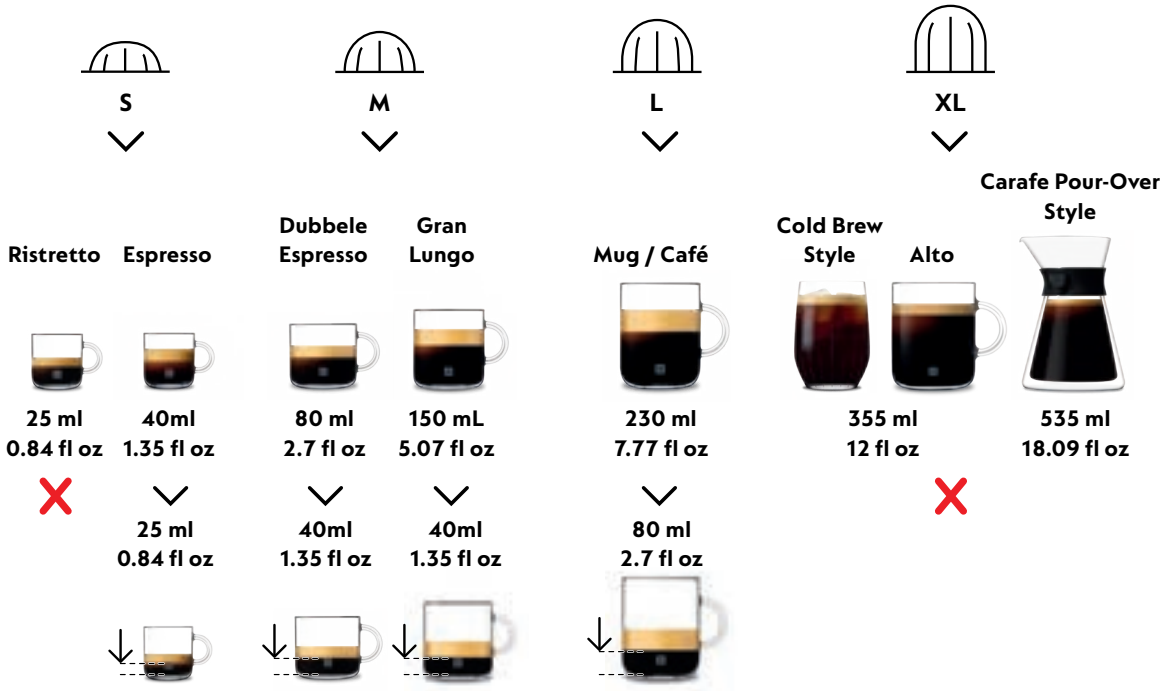

Om van de voordelen te genieten raden wij aan onze Coffee+ capsules alleen met de officiële kopgroottes te zetten. Voor de beste resultaten raden wij niet aan om onze Ristretto, XL (Alto Ambrato, Alto Onice), Cold Brew Style en Carafe Pour Over Style met deze modus te zetten.

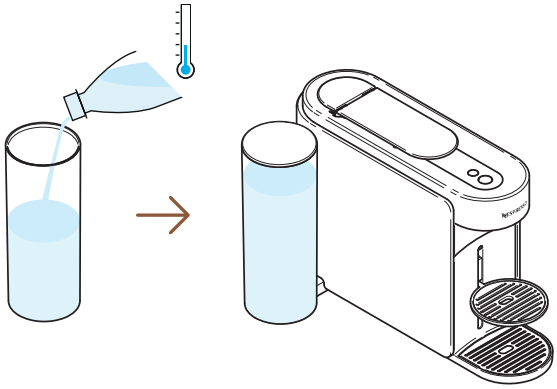

1 Vul de watertank met vers drinkwater, sluit deze met de deksel en plaats deze terug op zijn plek.

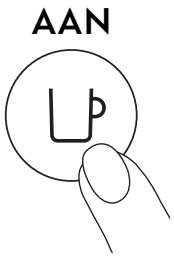

1 keer

2 Zet de machine aan door de koffieknop eenmaal in te drukken.

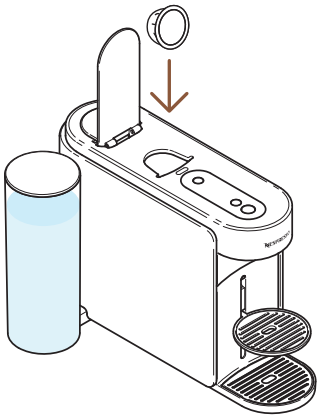

3 Open de machinehendel en plaats een Vertuo-capsule die geschikt is voor deze functionaliteit.

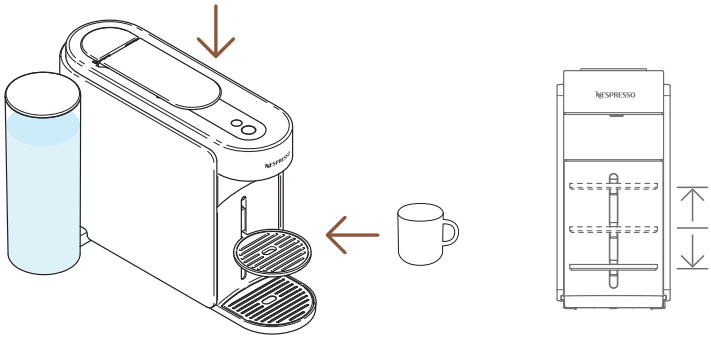

4 Sluit de machinehendel en plaats een kopje onder de koffie-uitloop.

Pas de grootte van je kopje aan op basis van het volume van de gekozen capsule (vooraf ingesteld of aangepast) om overloop te voorkomen. De kophouder kan worden versteld zodat elk kopje er onder past.

1 keer

5 Druk eenmaal op de koffiecreaties-knop om de bereiding te starten.

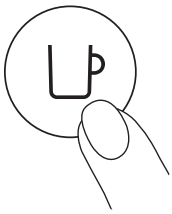

1 keer

6 Begin met zetten door de koffieknop eenmaal in te drukken.

De koffiecreaties-knop schakelt uit als de capsule niet kan worden bereid via deze modus en jouw machine de koffie op de voorgeprogrammeerde kopgrootte zal zetten.

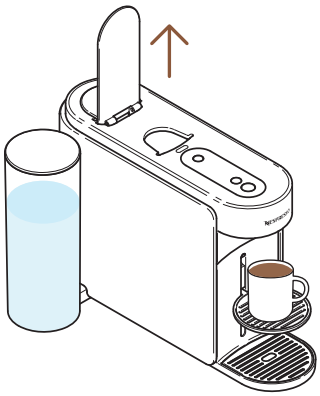

7 Wanneer de koffie stopt met zetten, open de machinehendel om de capsule uit te werpen.

Je kunt de koffiebereiding op elk moment stoppen door de koffieknop eenmaal in te drukken. Voor het juiste gebruik van jouw machine raden wij aan de hendel te openen zodra het zetten volledig is voltooid (koffieknop constant wit). Het openen van de hendel verwijdert elke capsule na bereiding.

---

8 Deze functie maakt de aanpassing van de temperatuur en hoeveelheid koffie mogelijk om al jouw ijskoude en melk-gebaseerde koffierecepten te maken.

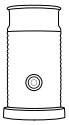

Ontdek hoe je je machine kunt upgraden met onze aeroccino-reeks op **www.nespresso.com**.

AANPASSING VAN KOFFIEHOEVEELHEID EN TEMPERATUUR (NESPRESSO SMART APP)

Via de **Nespresso** smart app kun je 2 hoofdparameters voor koffiebereiding aanpassen: de temperatuur en de hoeveelheid koffie.

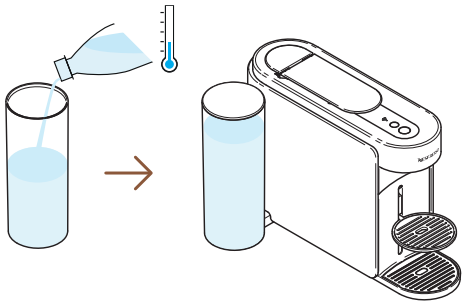

1 Zorg ervoor dat de machine is gekoppeld, vul de watertank met vers drinkwater, sluit deze met het deksel en plaats deze terug op zijn plek.

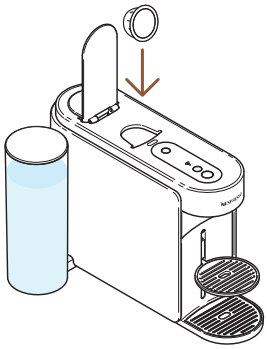

2 Open de machinehendel en plaats een Vertuo-capsule.

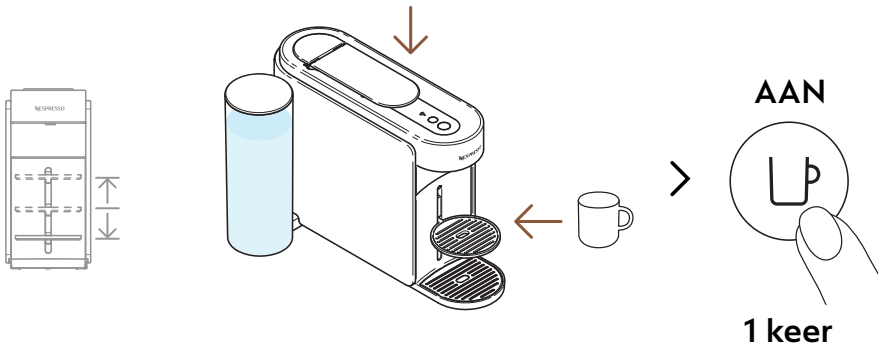

3 Sluit de machinehendel, plaats een kop en zet de machine aan door de koffieknop eenmaal in te drukken.

Pas de grootte van je kopje aan op basis van het volume van de gekozen capsule (vooraf ingesteld of aangepast) om overloop te voorkomen. De kophouder kan worden versteld zodat elk kopje er onder past.

> “Hoeveelheid koffie & temperatuur”

4 Open de **Nespresso** smart app (binnen 2 minuten nadat je je machine hebt ingeschakeld) en klik op “**Hoeveelheid koffie & temperatuur**”.

---

5 Personaliseer de temperatuur en/of de hoeveelheid naar je persoonlijke voorkeur en sla deze configuratie op.

De bijgewerkte parameters worden in de machine geprogrammeerd op basis van de grootte van de capsule. Zodra een specifieke instelling is geprogrammeerd, stopt de bereiding elke keer als er een capsule met dezelfde grootte in de machine wordt geplaatst op de door de gebruiker geprogrammeerde hoeveelheid. Raadpleeg de sectie “**Instellingen**” in de **Nespresso** smart app of de sectie “**Reset mijn instellingen**” om terug te keren naar de standaardparameters.

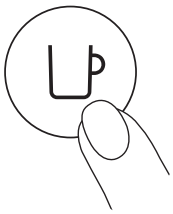

1 keer

6 Start met het zetten van je gepersonaliseerde koffie door de koffieknop eenmaal in te drukken.

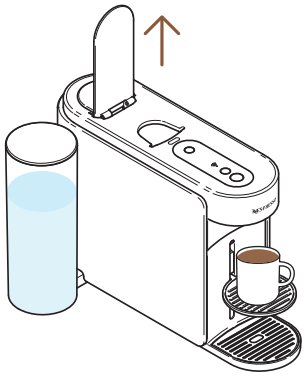

7 Wanneer de machine klaar is met de bereiding van je koffie, open de machinehendel om de capsule uit te werpen en geniet van je koffie.

Voor het juiste gebruik van je machine raden wij aan de hendel te openen zodra het zetten volledig is voltooid (koffieknop constant wit). Het openen van de hendel verwijdert elke capsule na bereiding. Je kunt je koffiebereiding op elk moment stoppen door de koffieknop eenmaal in te drukken.

PAS JE HOEVEELHEID KOFFIE AAN (OP DE MACHINE)

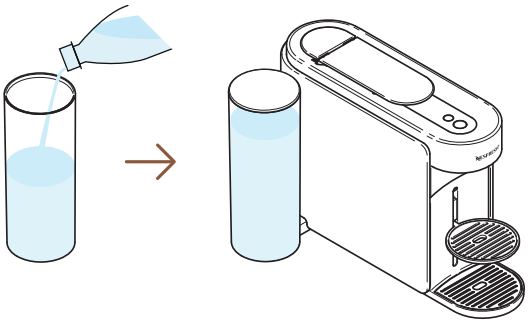

1 Vul de watertank met vers drinkwater, sluit deze met de deksel en plaats deze terug op zijn plek.

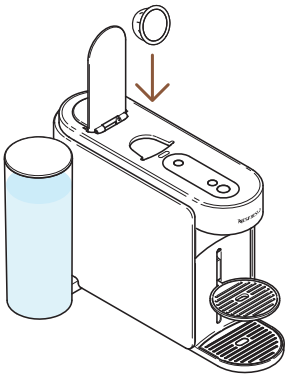

2 Open de machinehendel en plaats een Vertuo-capsule.

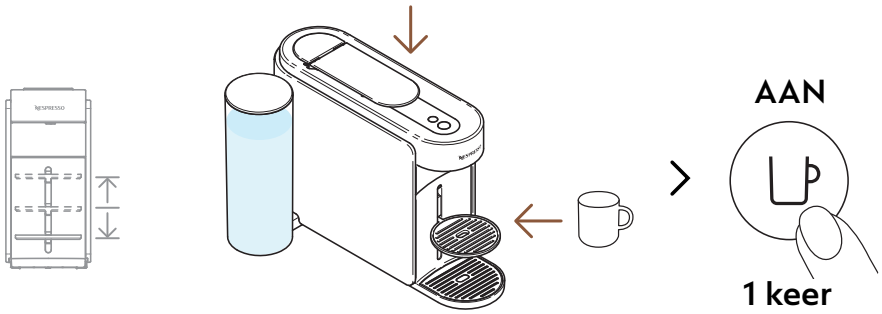

3 Sluit de machinehendel, plaats een kop en zet de machine aan door de koffieknop eenmaal in te drukken.

Pas de grootte van je kopje aan op basis van het volume van de gekozen capsule (vooraf ingesteld of aangepast) om overloop te voorkomen. De kophouder kan worden versteld zodat elk kopje er onder past.

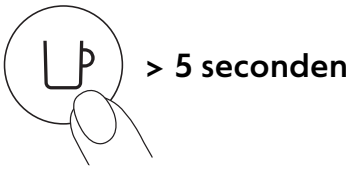

4 Begin met zetten door de koffieknop minimaal 5 seconden ingedrukt te houden.

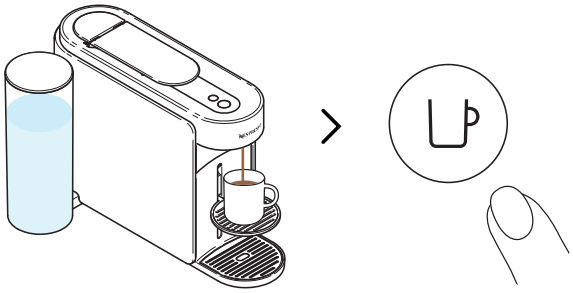

5 Laat de koffieknop los zodra de gewenste hoeveelheid is bereikt. Er kunnen nog enkele seconden wat koffiedruppels volgen.

Voor het juiste gebruik van je machine raden wij aan de hendel te openen zodra het zetten volledig is voltooid (koffieknop constant wit). Het openen van de hendel verwijdert elke capsule na bereiding.

De programmering is specifiek voor elke capsulegrootte. De hoeveelheden kunnen worden geprogrammeerd van 20 mL (0.7 fl oz) tot 500 mL (17 fl oz, met uitzondering van Coffee Pour-Over Style waar het kan oplopen tot 1 L (34 fl oz). Zodra een specifieke instelling is geprogrammeerd, stopt de bereiding elke keer als er een capsule met dezelfde grootte in de machine wordt geplaatst op dezelfde door de gebruiker geprogrammeerde hoeveelheid. Om terug te keren naar de standaardparameters, raadpleeg je de sectie “**Machine-instellingen**”.

ONDERHOUD

KORTE SPOELING

Wil je je kopje voorverwarmen of snel je machine spoelen na een gearomatiseerde koffie? De Vertuo Up-machine biedt een korte spoeloptie.

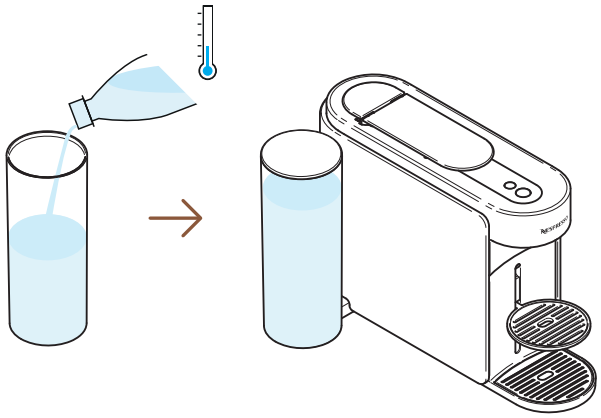

1 Vul de watertank met vers drinkwater, sluit deze met de deksel en plaats deze terug op zijn plek.

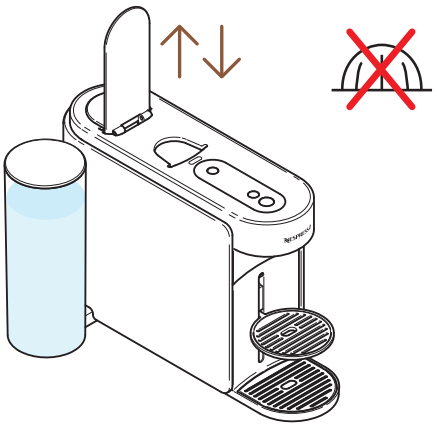

2 Open en sluit de machinehendel om de gebruikte capsule uit te werpen en plaats geen nieuwe capsule.

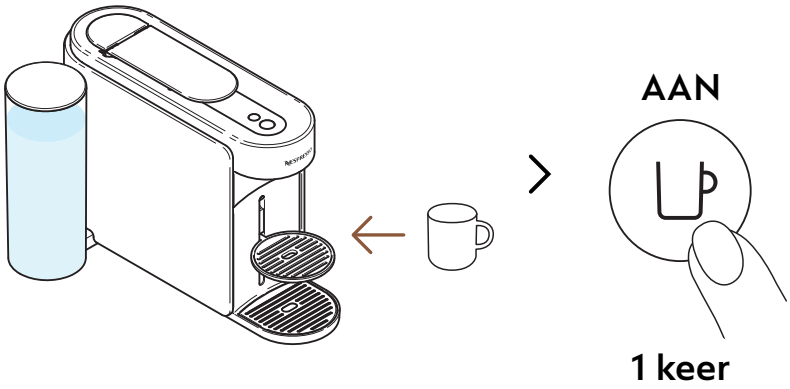

3 Plaats een kopje onder de koffie-uitloop en zet de machine aan door de koffieknop eenmaal in te drukken.

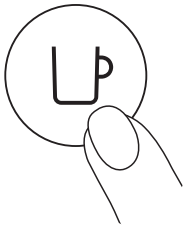

4 Begin met zetten door de koffieknop eenmaal in te drukken, zonder capsule.

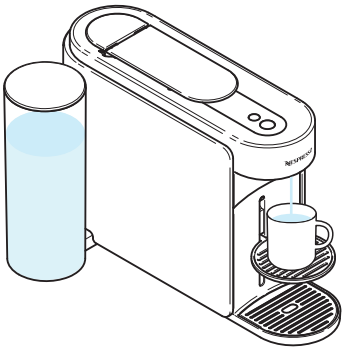

5 Ongeveer 40 mL (ongeveer 1,35 fl oz) heet water zal worden gezet. Deze bereiding is niet drinkbaar.

Je kunt het zetten op elk moment stoppen door de koffieknop eenmaal in te drukken. Voor het juiste gebruik van je machine raden wij aan de hendel te openen zodra het zetten volledig is voltooid (koffieknop constant wit).

Tijdens het proces kan zich water ophopen in de lekbak. Leeg alstublieft de bak met gebruikte capsules wanneer de capsulebak vol is of na een onderhoudsproces (schoonmaken, ontkalken, legen, enz.).

SCHOONMAKEN

Reinig je machine maandelijks, wanneer je begint koffie-resten in je kopje te zien of na een lange periode van niet-gebruik. Deze procedure kan eenvoudig worden uitgevoerd via de **Nespresso** smart app zodra de machine is verbonden.

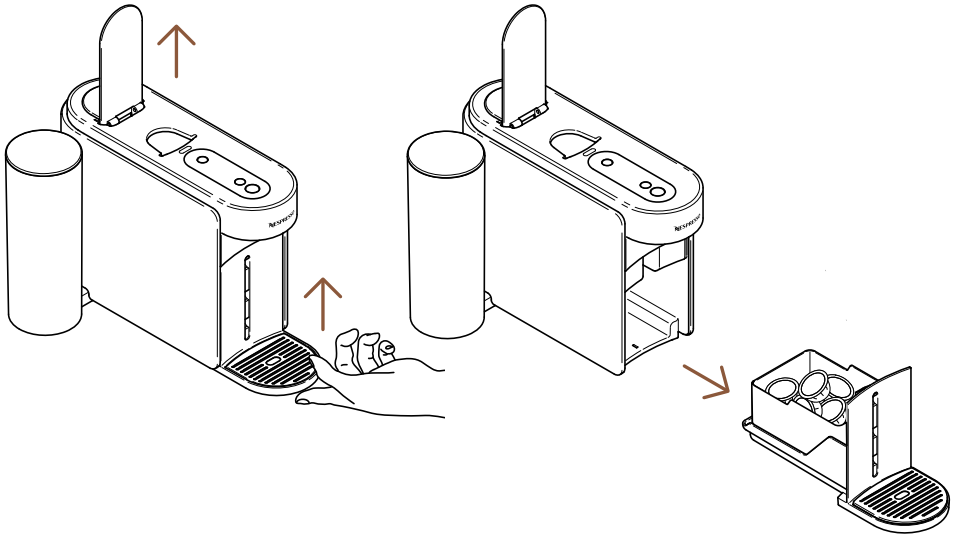

1 Open de machinehendel om de capsule uit te werpen en verwijder de lekbak en bak met gebruikte capsules.

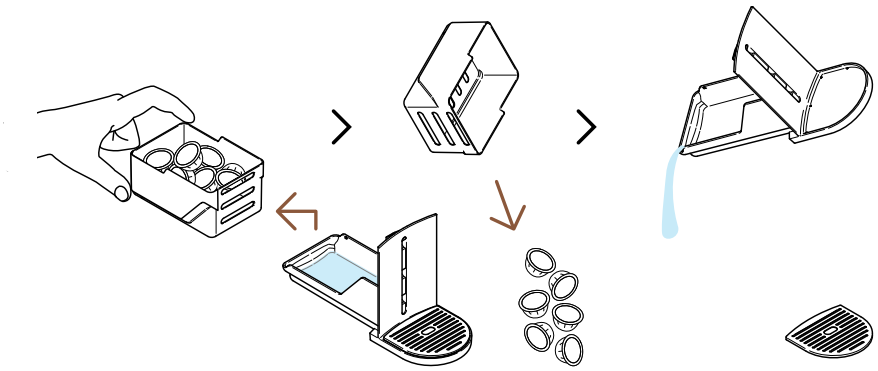

2 Leeg de capsulebak indien nodig, samen met eventuele resterende koffie/waterresten.

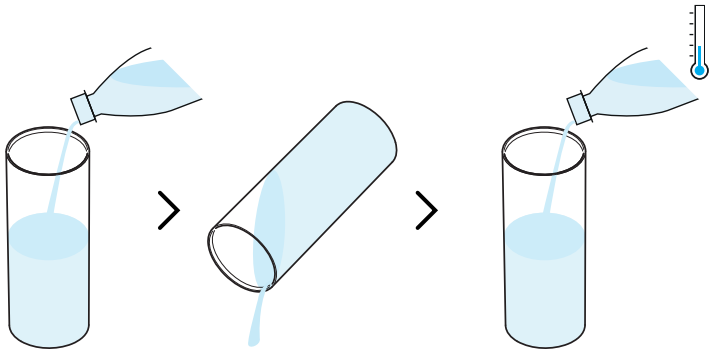

3 Spoel de watertank voordat je deze vult met vers drinkwater (0,5 L / 17 fl oz).

Vul de watertank slechts eenmaal tijdens dit proces.

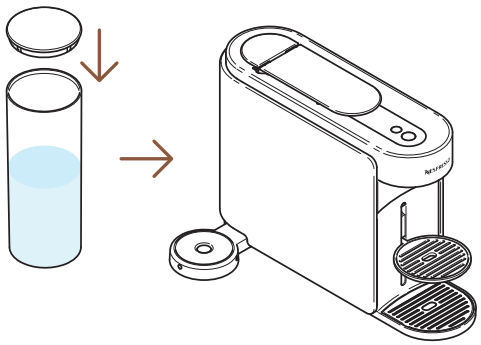

4 Sluit de watertank af met het deksel en plaats deze terug op de machine.

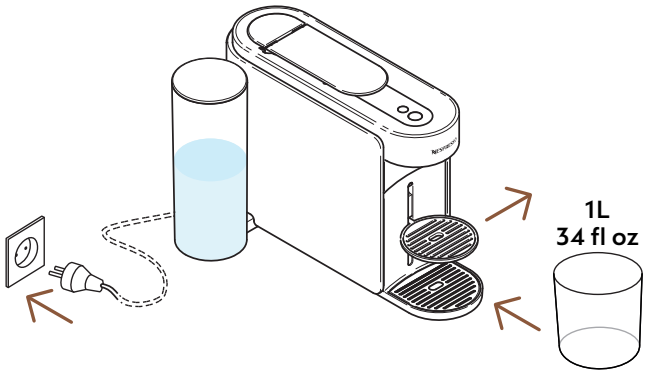

5 Verwijder de kophouder en plaats een lege container (minimaal 1 L / 34 fl oz) onder de koffie-uitloop terwijl de machine aangesloten is.

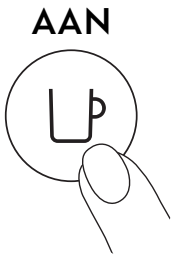

6 Zet de machine aan door de koffieknop eenmaal in te drukken.

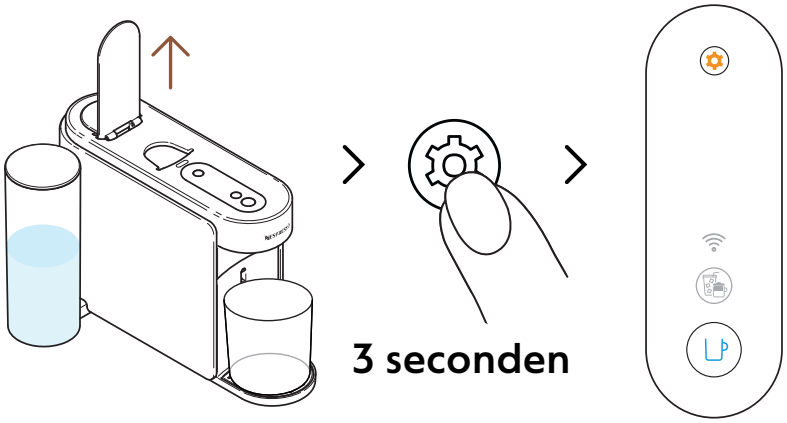

7 Open de machinehendel. Houd de onderhoudsknop minimaal 3 seconden ingedrukt. Laat deze los wanneer de koffieknop constant **blauw** brandt.

Houd de onderhoudsknop opnieuw minimaal 3 seconden ingedrukt om de onderhoudsmodus te verlaten.

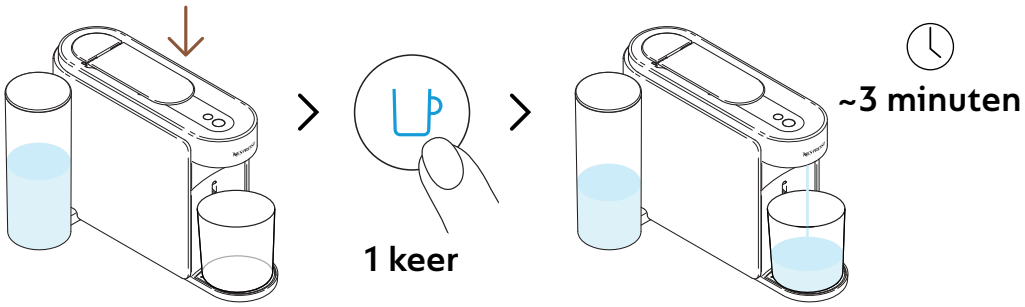

8 Sluit de hendel en druk eenmaal op de blauwe koffietoets om het proces te starten.

De machine begint met spoelen en de procedure kan tot 3 minuten duren.

Water kan zich ophopen in de lekbak tijdens het spoelen.

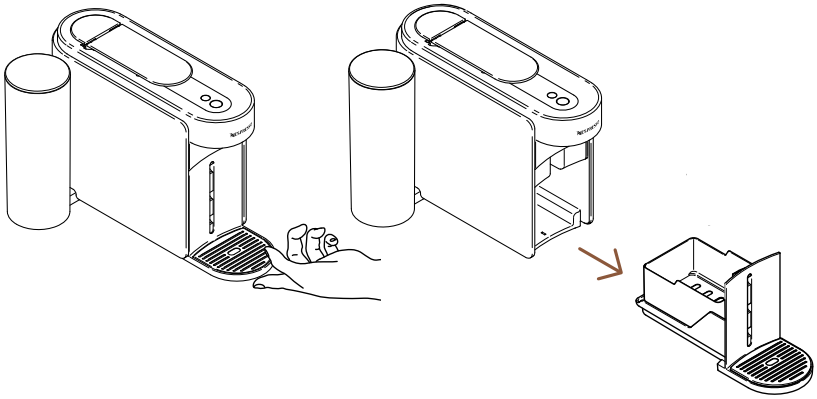

9 Verwijder de lekbak en bak met gebruikte capsules uit de machine.

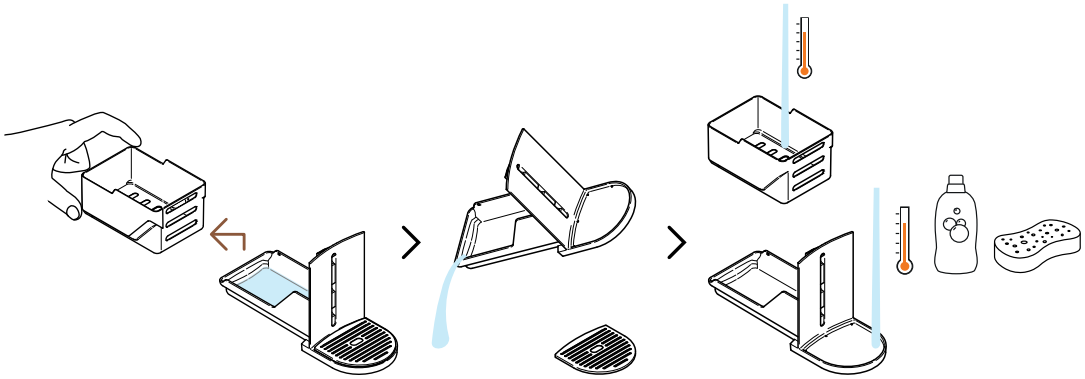

10 Scheid de capsulehouder van de rest en giet het resterende water weg. Was de lekbak en de lege capsulebak met warm water en een mild, geurloos reinigingsmiddel.

VOORZICHTIG: Gebruik geen sterke of schurende reinigingsmiddelen of oplosmiddelen. Plaats de machine niet in de vaatwasser. Dompel het apparaat of delen ervan nooit onder in water.

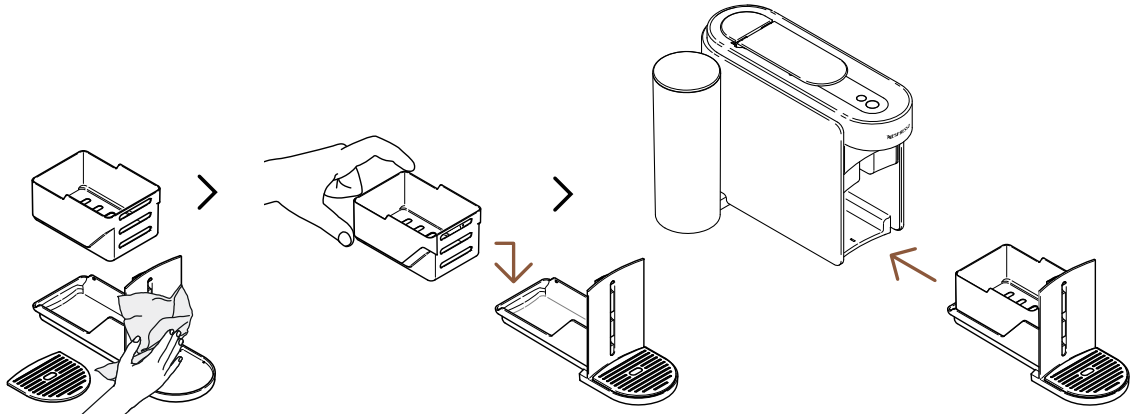

11 Droog de lekbak en lege capsulebak af met een schone en frisse doek en plaats deze terug op de machine.

De machine gaat terug naar de stand-by modus zodra het proces is voltooid (de koffietoets brandt constant wit).

VOORZICHTIG: Reinig de koffie-uitgang regelmatig met een schone, vochtige doek. Gebruik altijd zachte doeken om de machine schoon te maken.

ONTKALKEN

Het ontkalken van je machine zorgt ervoor dat deze goed blijft functioneren gedurende zijn levensduur en maakt jouw koffie-ervaring net zo ongeëvenaard als op de eerste dag. Jouw machine geeft aan wanneer ontkalken nodig is als de **onderhoudstoets constant oranje brandt**.
Deze procedure kan eenvoudig worden uitgevoerd via de **Nespresso** smart app, zodra de machine is verbonden.

Het ontkalkingsproces duurt ongeveer 15 minuten en **kan niet worden onderbroken** zodra het is gestart.

Je hebt nodig:

- Een ontkalkingskit, verkrijgbaar op www.nespresso.com
- Een lege container (1,5 L / 51 fl oz)

EERSTE CYCLUS: ONTKALKEN

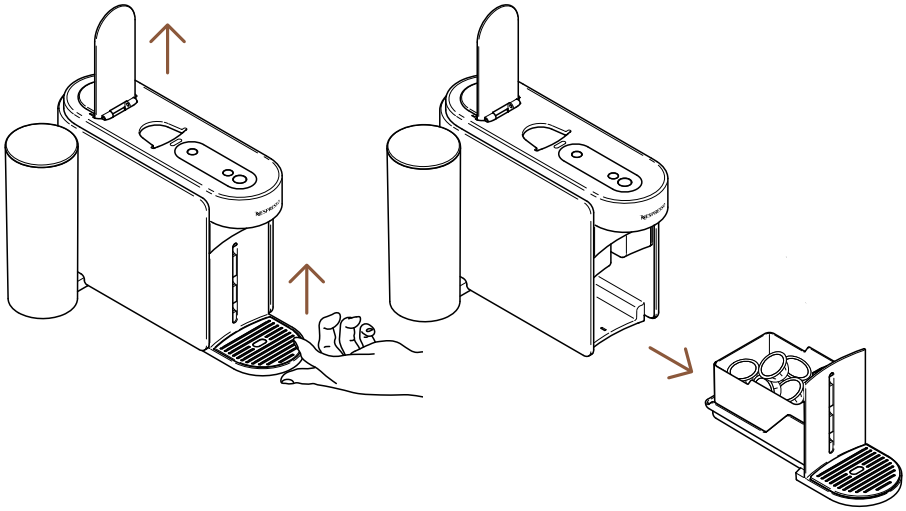

1 Open de hendel van de machine om de gebruikte capsule uit te werpen. Verwijder de lekbak en bak met gebruikte capsules uit de machine.

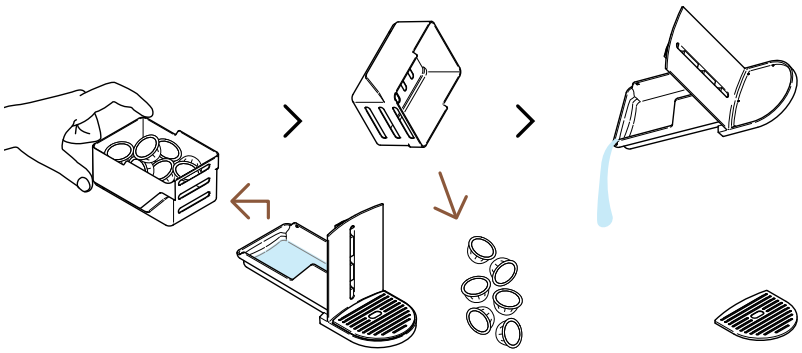

2 Scheid de capsulebak van de rest en leeg eventuele achtergebleven koffie-/waterresten.

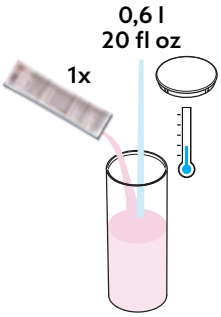

3 Vul het waterreservoir met 0,6 L / 20 fl oz water, voeg 1 eenheid **Nespresso** ontkalkingsvloeistof toe en sluit het waterreservoir met het deksel.

VOORZICHTIG: Let op: de ontkalkingsvloeistof kan schadelijk zijn. Vermijd contact met ogen, huid en oppervlakken.

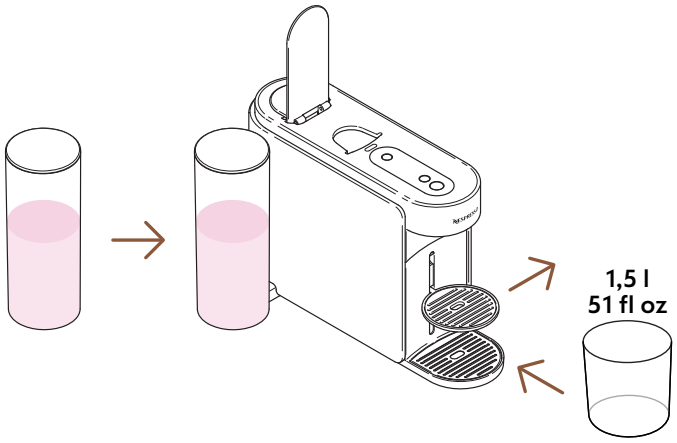

4 Plaats het waterreservoir terug op de machine. Verwijder de kophouder en plaats een lege container (minimaal 1,5 L / 51 fl oz) onder de koffie-uitloop.

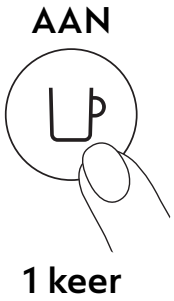

5 Zet de machine aan door de koffieknop eenmaal in te drukken.

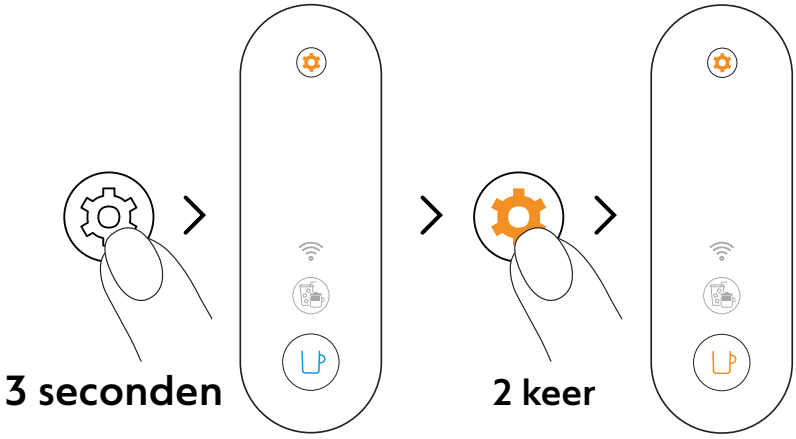

6 Druk en houd de onderhoudstoets ten minste 3 seconden ingedrukt. Laat deze los zodra de koffietoets constant blauw brandt en druk twee keer op de onderhoudstoets.
De koffietoets zou constant **oranje** moeten branden.

Houd de onderhoudsknop opnieuw minimaal 3 seconden ingedrukt om de onderhoudsmodus te verlaten.

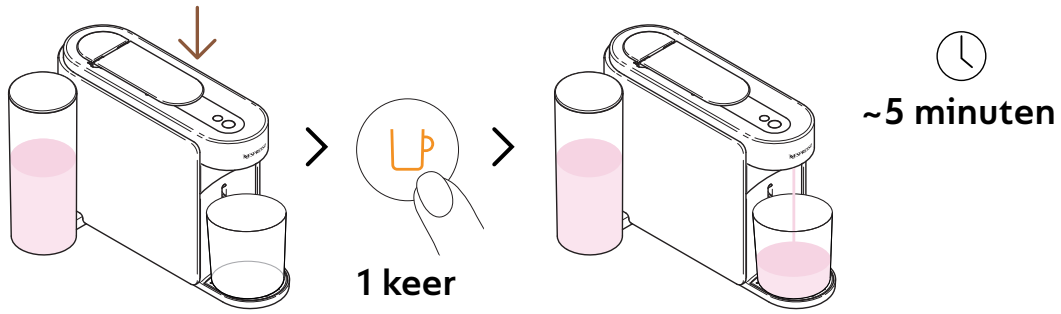

7 Sluit de hendel en druk eenmaal op de oranje koffietoets om de eerste ontkalkingscyclus te starten.

De machine start de eerste ontkalkingscyclus; de procedure kan tot 5 minuten duren en de machine pauzeert automatisch wanneer deze is voltooid.

TWEEDE CYCLUS: SPOELEN

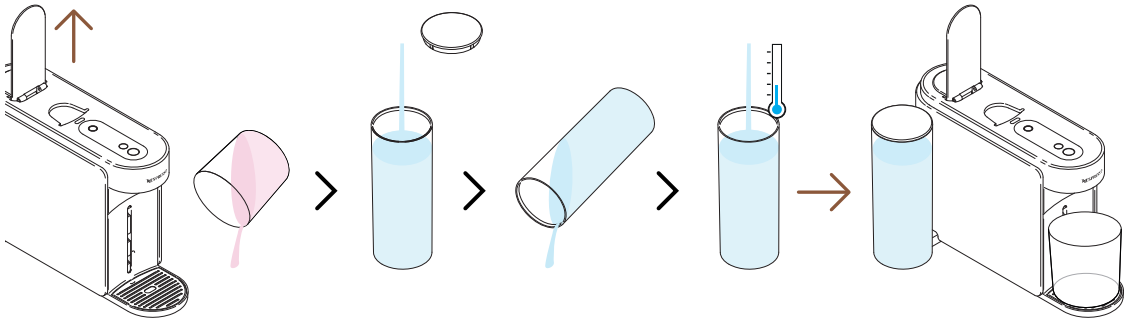

8 Zodra de eerste ontkalkingscyclus is voltooid, is het tijd om de machine te spoelen. Open de hendel van de machine, leeg de container, spoel het waterreservoir en vul het **volledig** met vers drinkwater. Plaats het terug op zijn plek.

Vul de watertank slechts eenmaal tijdens dit proces.

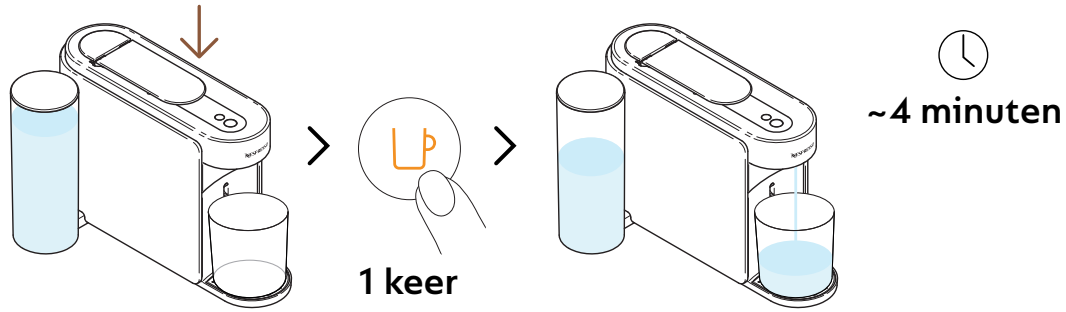

9 Sluit de hendel en druk opnieuw op de oranje koffietoets om de spoelfase van het ontkalkingsproces te starten.

De spoelprocedure kan tot 4 minuten duren en de machine stopt automatisch wanneer deze is voltooid.

Tijdens het proces kan zich water ophopen in de lekbak.

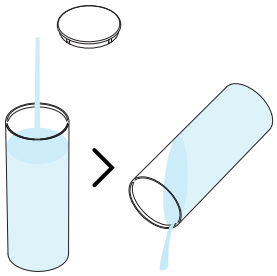

10 Spoel het waterreservoir.

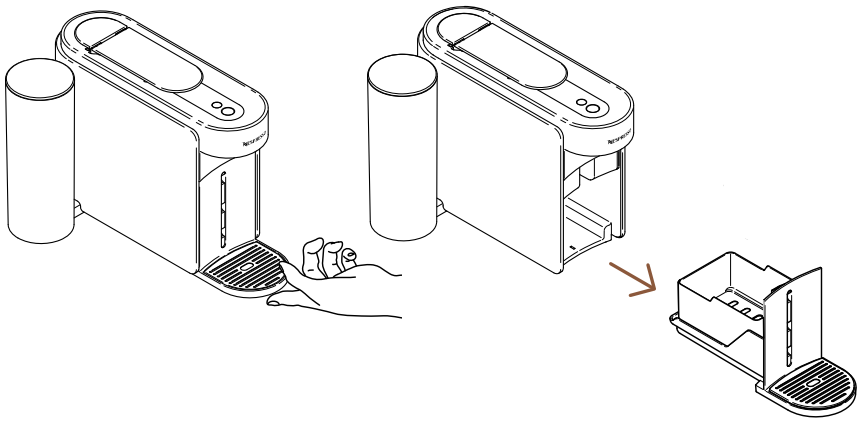

11 Verwijder de lekbak en bak met gebruikte capsules uit de machine.

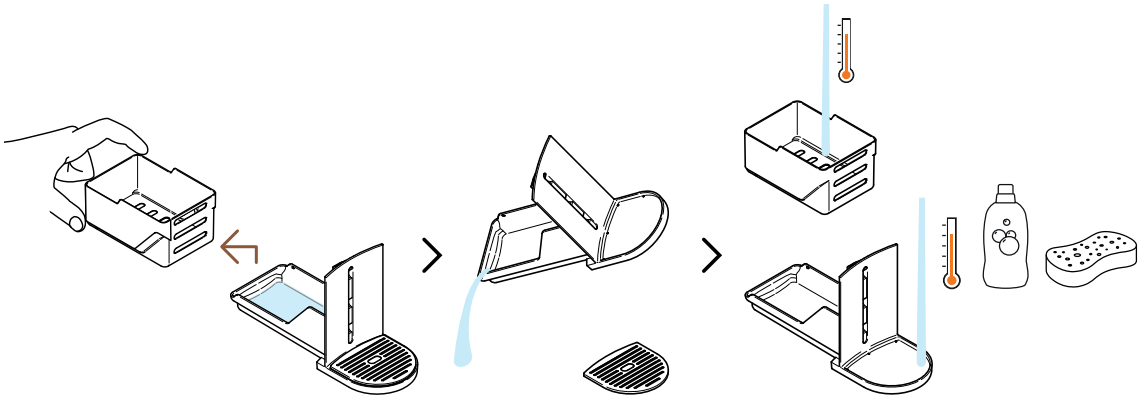

12 Scheid de capsulehouder van de rest en giet het resterende water weg. Was de lekbak en de lege capsulebak met warm water en een mild, geurloos reinigingsmiddel.

VOORZICHTIG: Gebruik geen sterke of schurende reinigingsmiddelen of oplosmiddelen. Plaats de machine niet in de vaatwasser. Dompel het apparaat of delen ervan nooit onder in water.

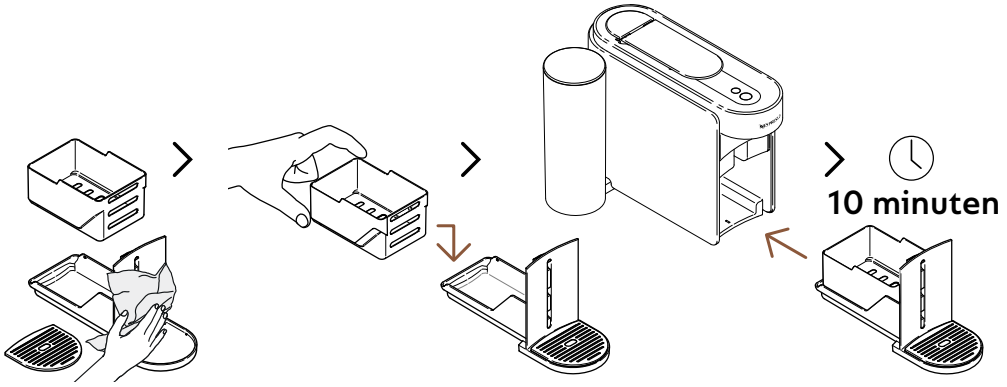

13 Droog de lekbak en lege capsulebak af met een schone en frisse doek en plaats deze terug op de machine. Laat de machine 10 minuten rusten voordat je deze weer gebruikt.

De machine stopt en schakelt automatisch uit zodra de procedure is voltooid.

VOORZICHTIG: Reinig de koffie-uitgang regelmatig met een schone, vochtige doek. Gebruik altijd zachte doeken om de machine schoon te maken.

LEEGMAKEN VAN DE LEIDINGEN

Het legen van de leidingen is een proces dat kan worden uitgevoerd voordat de machine een periode van niet-gebruik ingaat, ter bescherming tegen vorst of voordat de machine voor reparatie wordt verzonden. Deze procedure kan eenvoudig worden uitgevoerd via de **Nespresso** smart app, zodra de machine is verbonden.

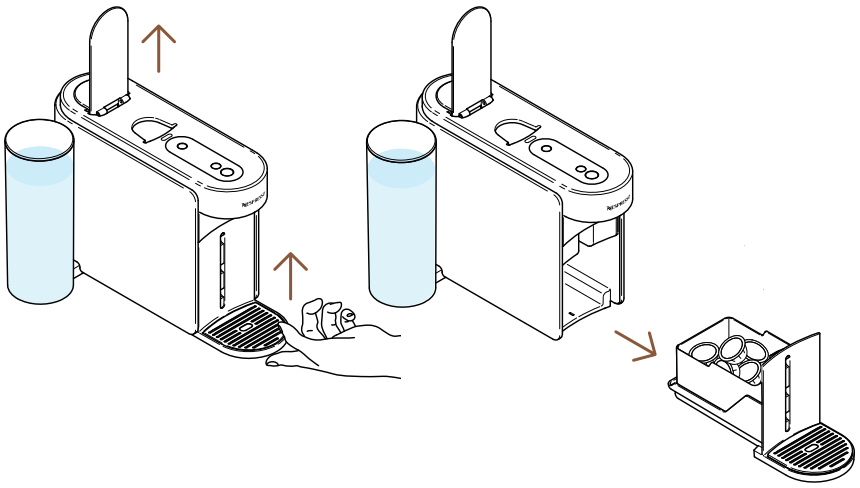

1 Open de hendel van de machine om de gebruikte capsule uit te werpen. Verwijder de lekbak en bak met gebruikte capsules uit de machine.

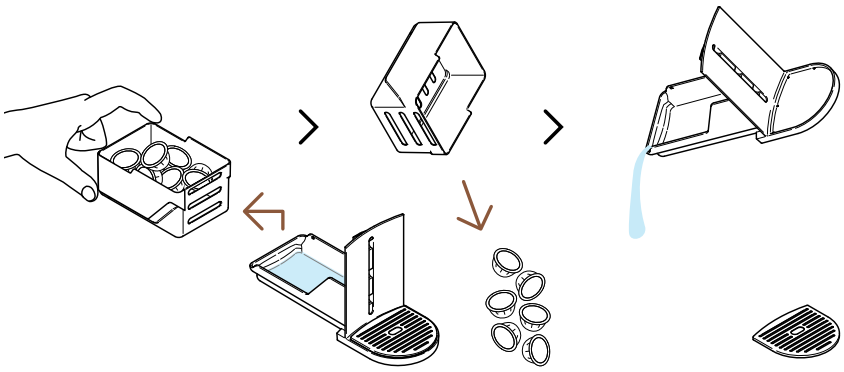

2 Scheid de capsulebak van de rest en leeg eventuele achtergebleven koffie-/waterresten.

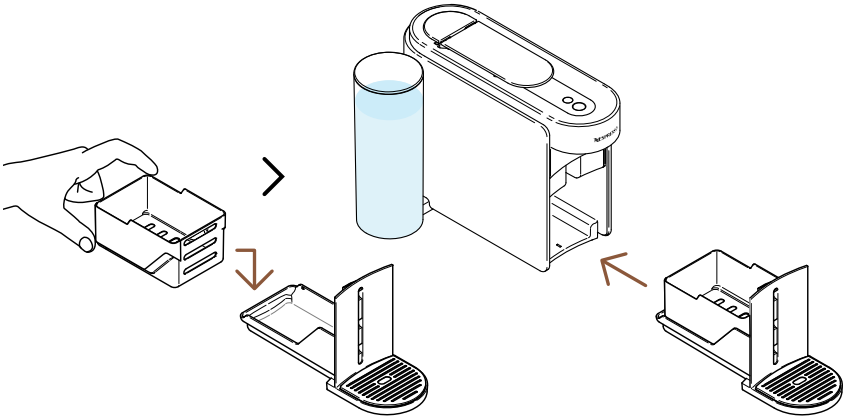

3 Plaats de lekbak en capsulebak terug op de machine.

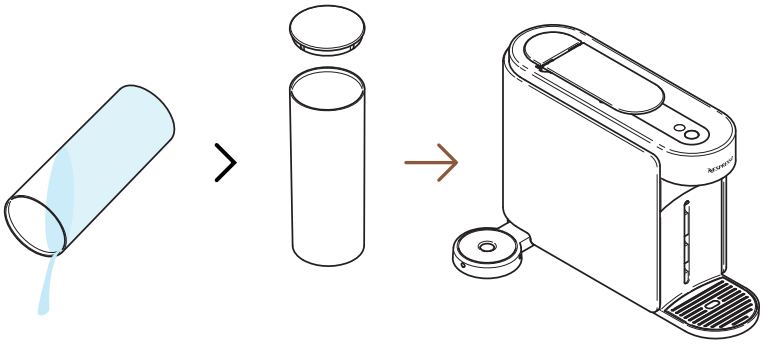

4 Leeg het waterreservoir en plaats het **zonder** water terug op de machine.

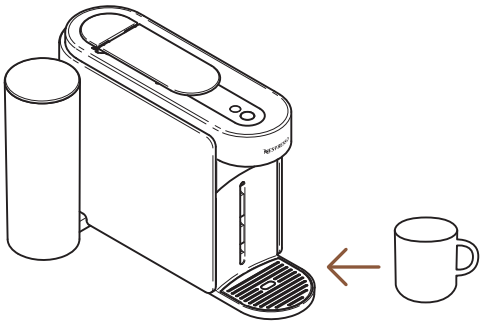

5 Plaats een lege kop onder de koffie-uitgang.

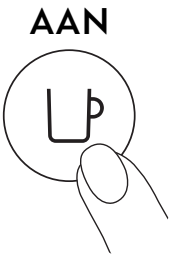

6 Zet de machine aan door de koffieknop eenmaal in te drukken.

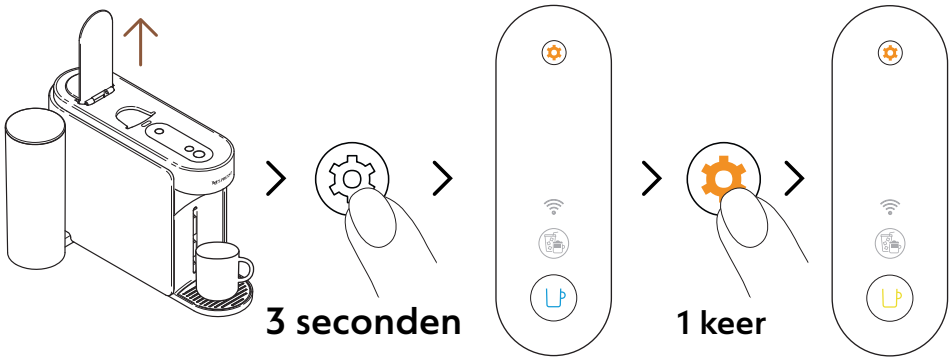

7 Open de hendel van de machine. Druk en houd de onderhoudstoets ten minste 3 seconden ingedrukt. Laat deze los zodra de koffietoets constant blauw brandt en druk de onderhoudstoets opnieuw in. De koffietoets zou constant **geel** moeten branden.

Houd de onderhoudsknop opnieuw minimaal 3 seconden ingedrukt om de onderhoudsmodus te verlaten.

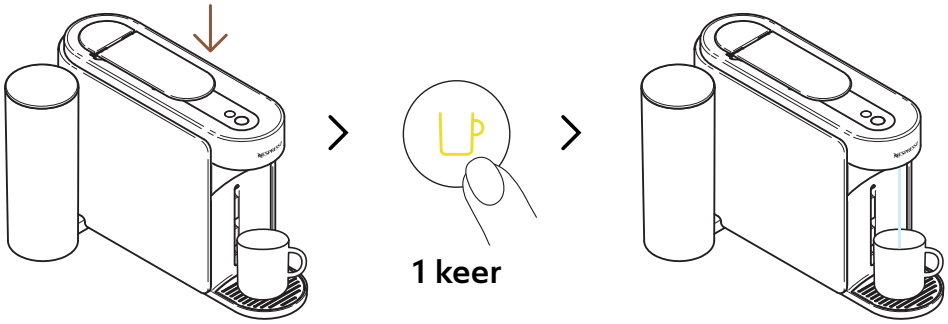

8 Sluit de hendel en druk eenmaal op de gele koffietoets om het leegmaken van de leidingen te starten.

De koffieknop knippert geel tijdens het proces en gaat uit zodra de procedure is voltooid.

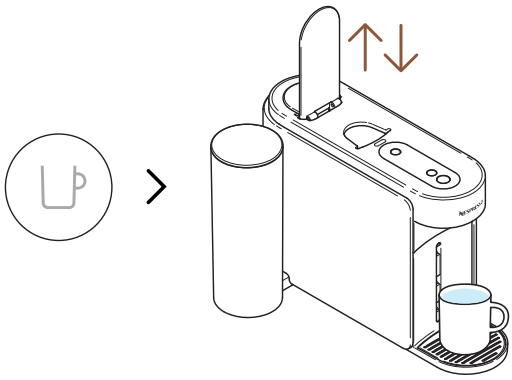

9 Zodra de procedure is voltooid (de koffieknop is uit), open en sluit je de hendel van de machine.

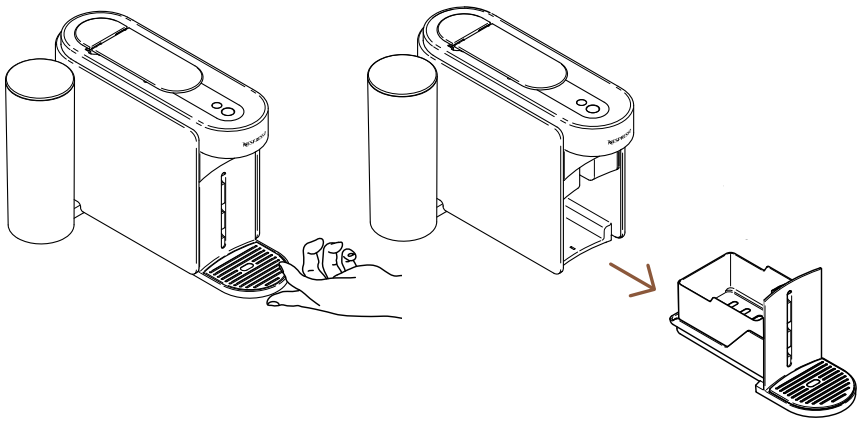

10 Verwijder de lekbak en bak met gebruikte capsules uit de machine.

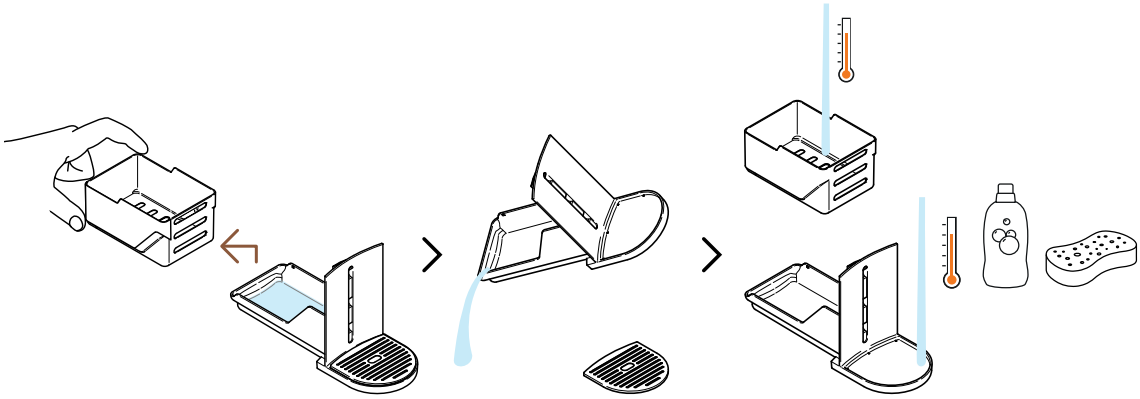

11 Scheid de capsulehouder van de rest en giet het resterende water weg. Was de lekbak en de lege capsulebak met warm water en een mild, geurloos reinigingsmiddel.

VOORZICHTIG: Gebruik geen sterke of schurende reinigingsmiddelen of oplosmiddelen. Plaats de machine niet in de vaatwasser. Dompel het apparaat of delen ervan nooit onder in water.

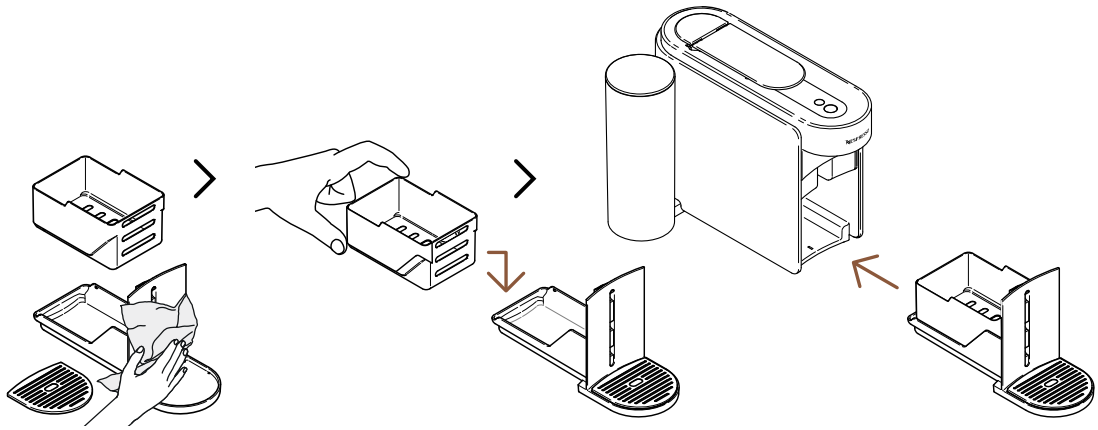

12 Droog de lekbak en lege capsulebak af met een schone en frisse doek en plaats deze terug op de machine.

MACHINE-INSTELLINGEN

MIJN INSTELLINGEN RESETTTEN

Zet met deze procedure je machine en de **Nespresso** smart app terug naar de fabrieksinstellingen, waarbij **alleen** de aanpassingsparameters worden verwijderd.

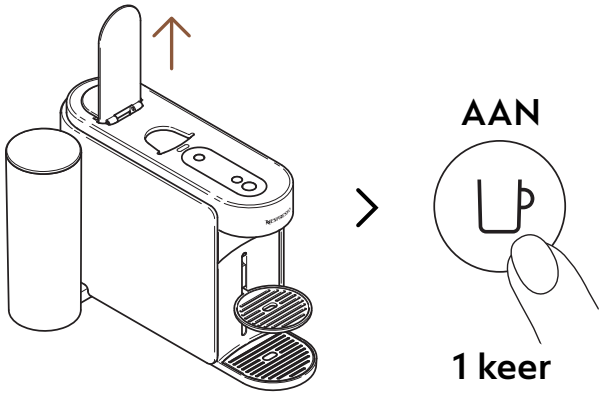

1 Open de hendel en zet de machine aan door de koffieknop eenmaal in te drukken.

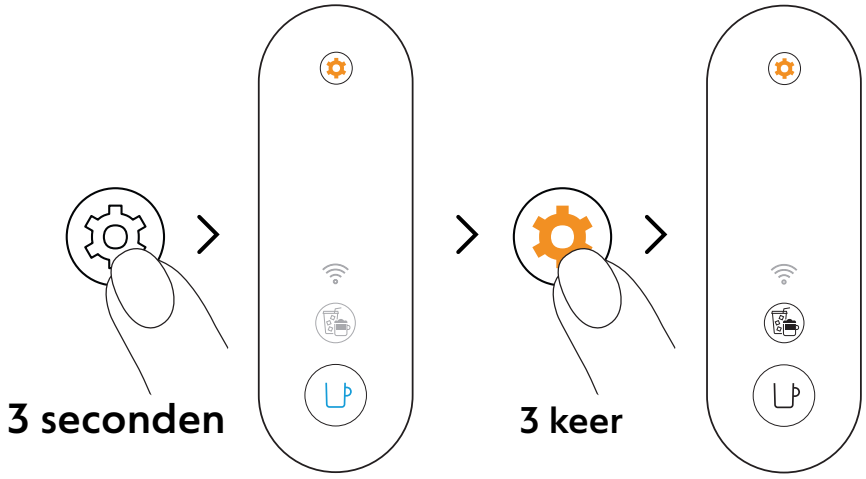

2 Druk en houd de onderhoudstoets ten minste 3 seconden ingedrukt. Laat deze los zodra de koffietoets constant blauw brandt en druk de onderhoudstoets 3 keer opnieuw in. De koffietoets en de Coffee Creations-toets zouden constant wit moeten branden.

Houd de onderhoudsknop opnieuw minimaal 3 seconden ingedrukt om de onderhoudsmodus te verlaten.

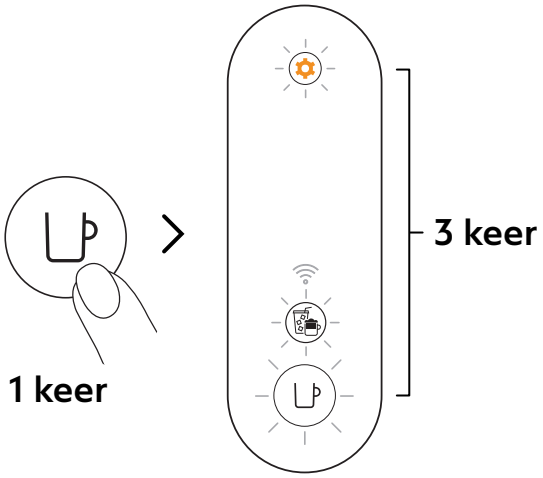

3 Druk eenmaal op de koffietoets om te bevestigen. De 3 toetsen zullen 3 keer knipperen ter bevestiging dat de machine nu is geherprogrammeerd met de fabrieksinstellingen.

De machine gaat terug naar de stand-by modus zodra het proces is voltooid (de koffietoets brandt constant wit).

VERWIJDER EN RESET DE MACHINE

Deze procedure zal de machine volledig terugzetten naar de fabrieksinstellingen, waarbij al jouw aanpassingsparameters en jouw machine uit de **Nespresso** smart app worden verwijderd.

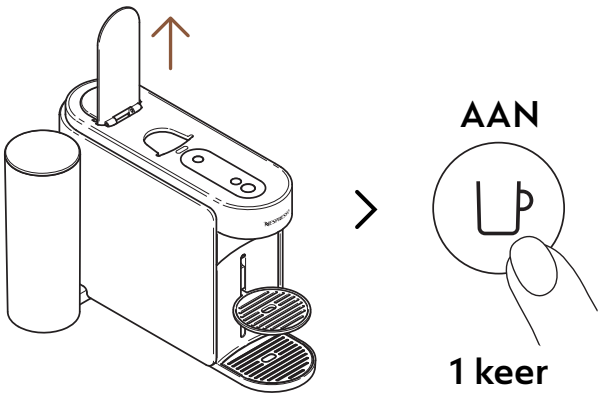

1 Open de hendel en zet de machine aan door de koffieknop eenmaal in te drukken.

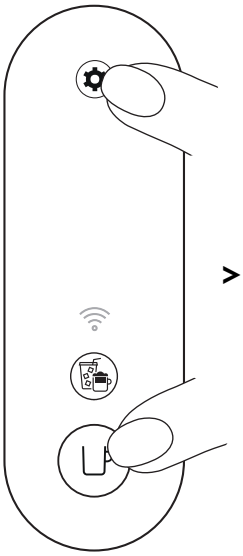

> 10 seconden

2 Druk en houd de koffietoets en de onderhoudstoets ten minste 10 seconden ingedrukt.

5 keer

3 Alle toetsen en de verbindings-LED zullen 5 keer knipperen ter bevestiging dat de machine nu **volledig is gereset** naar de fabrieksinstellingen.

De machine schakelt uit wanneer de procedure is voltooid. Nu is je machine verwijderd uit je **Nespresso** smart app.

DE KNIPPERENDE LAMPJES VAN MIJN MACHINE BEGRIJPEN

Meer leren over de knipperende signalen van de Vertuo Up?
Bekijk dan de volgende video:

PROBLEEMOPLOSSING

De koffieknop is uit.

- De machine is automatisch uitgeschakeld na 2 minuten zonder gebruik. Druk eenmaal op de koffieknop om deze in te schakelen.
- Controleer de stekkerverbinding en de spanning volgens het label van de machine.

Er komt geen water/koffie uit de machine.

- Controleer of de watertank gevuld is met vers drinkwater en correct is geplaatst.
- Zorg ervoor dat een Vertuo-capsule op de juiste plaats is geplaatst, dat de hendel goed gesloten is en druk eenmaal op de koffieknop om de koffie te zetten.
- Open de hendel van de machine om de capsule uit te werpen en voer vervolgens een reiniging uit volgens de instructies in de sectie "**Reinigen**".
- Ontkalk de machine, vooral als de onderhoudsknop constant oranje brandt, door de instructies in de sectie "**Ontkalken**" te volgen.

De koffie is niet warm genoeg.

- De eerste bereidingen kunnen meer worden beïnvloed door een lagere temperatuur, specifiek bij de Ristretto- en Espresso-formaten.
- Volg de sectie "**Verbind je machine**" om jouw koffietemperatuur aan te passen aan je persoonlijke voorkeur via de **Nespresso** smart app.
- Met deze machine kunt je je kopje voorverwarmen door de functie Kort Spoelen te gebruiken (volg de sectie "**Kort Spoelen**"). Er zal ongeveer 40 ml (1,35 fl oz) heet water worden gezet. Deze bereiding is niet drinkbaar.
- Ontkalk de machine, vooral als de onderhoudsknop constant oranje brandt, door de instructies in de sectie "**Ontkalken**" te volgen.

Ik zie te veel koffie/ water in mijn afvalwatercontainer.

- Na iedere koffiebereiding kan er wat koffie/ water in de lekbak achterblijven (enkele ml per kopje koffie). Dit komt door de technologie en het ontwerp van de machine. Het is belangrijk om de koffie/het water uit de lekbak te verwijderen telkens wanneer je de capsulebak leegt. Reinig de onderdelen met een mild, geurloos reinigingsmiddel en droog ze voordat je ze weer op hun plaats in de machine zet.
- Als je op de koffieknop drukt zonder een capsule in te voegen, heb je de functie Kort Spoelen geactiveerd. Er zal ongeveer 40 ml (1,35 fl oz) heet water worden gezet. Deze bereiding is niet drinkbaar en de 20 ml zal naar de lekbak worden geleid.

De machine lijkt te lekken.

- Na iedere koffiebereiding kan er wat koffie/ water in de lekbak achterblijven (enkele ml per kopje koffie). Dit komt door de technologie en het ontwerp van de machine. Het is belangrijk om de koffie/het water uit de lekbak te verwijderen telkens wanneer je de capsulebak leegt. Reinig de onderdelen met een mild, geurloos reinigingsmiddel en droog ze voordat je ze weer op hun plaats in de machine zet.
- Als je op de koffieknop drukt zonder een capsule in te voegen, heb je de functie Kort Spoelen geactiveerd. Er zal ongeveer 40 ml (1,35 fl oz) heet water worden gezet. Deze bereiding is niet drinkbaar en de 20 ml zal naar de lekbak worden geleid.
- Controleer of de watertank, de lekbak en capsulebak goed zijn geplaatst.
- Controleer of de capsulehouder niet vol is, leeg de afvalwatercontainer en zorg ervoor dat er geen capsule vastzit in de machine.

De machine zet een ongebruikelijke hoeveelheid koffie.

- Allereerst hangt de snelheid waarmee de koffie gezet wordt af van de koffiesoort.
- Zorg ervoor dat een Vertuo-capsule op de juiste plaats is geplaatst, dat de hendel goed gesloten is en druk eenmaal op de koffieknop om de koffie te zetten.
- Controleer of de watertank goed is geplaatst op de machine.
- Ontkalk de machine, vooral als de onderhoudsknop constant oranje brandt, door de instructies in de sectie "**Ontkalken**" te volgen.

De machine zet alleen "water".

- Als de machine de afgedrukte capsulecode niet kan lezen, zal de machine 40 ml (1,35 fl oz) niet-drinkbaar water (kort spoelen) afgeven.
  - Zorg ervoor dat de capsule niet beschadigd is (inclusief de code). Gebruik de capsule alstublieft niet meer dan één keer.
  - Probeer het opnieuw met een nieuwe Vertuo-capsule, correct geplaatst.
- Als het probleem aanhoudt, neem dan contact op met de klantenservice van **Nespresso**.

De machine schakelt uit.

- De machine schakelt automatisch uit na 2 minuten zonder gebruik. Druk eenmaal op de koffieknop om deze in te schakelen. Je machine blijft aan terwijl je navigeert in de **Nespresso** smart app. Raadpleeg indien nodig de sectie "**AAN/UIT**".
- De machine kan op elk moment handmatig worden uitgeschakeld (wanneer deze niet in gebruik is) door de koffieknop ongeveer 1 seconde ingedrukt te houden. Alle knoppen en LED's knipperen nog één keer voordat de machine uitschakelt.
- Controleer de stekkerverbinding en de spanning volgens het label van de machine.
- Koppel de stekker los, wacht enkele seconden en sluit de machine opnieuw aan.

Er zitten koffiedik in mijn kop.

- Zorg ervoor dat een Vertuo-capsule op de juiste plaats is geplaatst, dat de hendel goed gesloten is en druk eenmaal op de koffieknop om de koffie te zetten. Gebruik de capsule alstublieft niet meer dan één keer.
- Reinig de machine wanneer je koffieresten in je kopje begint te zien of na een lange periode van niet-gebruik door de instructies in de sectie "**Reinigen**" te volgen.
- Ontkalk de machine, vooral als de onderhoudsknop constant oranje brandt, door de instructies in de sectie "**Ontkalken**" te volgen.

De machine start de bereiding niet, maar de koffieknop geeft constant wit licht.

- Controleer of de hendel goed gesloten is.
- Zorg ervoor dat een nieuwe Vertuo-capsule op de juiste plaats is geplaatst, sluit de hendel goed af en druk eenmaal op de knop om te zetten.
- Als de machine is verbonden, kan het zijn dat deze een automatische software-update uitvoert. Open de **Nespresso** smart app om de status van de machine te controleren en/of wacht ongeveer 5 minuten.

De machine start de bereiding niet en de koffieknop geeft een constant oranje licht.

- Vul de watertank met vers drinkwater, controleer of deze goed is geplaatst op de machine en druk eenmaal op de koffieknop om de bereiding te starten.
- Ontkalk de machine, vooral als de onderhoudsknop constant oranje brandt, door de instructies in de sectie "**Ontkalken**" te volgen.

Mijn machine heeft geen water meer. Hoe kan ik mijn bereiding voortzetten?

- Vul de watertank met vers drinkwater en druk eenmaal op de koffieknop om de bereiding opnieuw te starten. Je kopje wordt dan gevuld met de ontbrekende hoeveelheid als de bereiding al was begonnen.

De koffieknop knippert wit terwijl de machine aan het zetten is.

- Als de koffie normaal stroomt, geeft dit aan dat de machine goed werkt.
- Als er helder water (geen koffie) uit de koffiemachine stroomt, heb je kort spoelen geactiveerd. Volg de instructies in de sectie "**Kort Spoelen**".

De knop voor koffiecreaties geeft een constant wit licht.

- Je hebt de knop voor koffiecreaties eenmaal ingedrukt, waarmee een modus is geactiveerd die je helpt bij het maken van jouw koffierecepten.
- Door op de speciale knop te klikken, krijg je een geconcentreerde koffiebereiding; de eerste stap om alle ijskoude en melkgebaseerde koffiedranken te maken die je wilt.
- Drukt opnieuw op de knop voordat je de bereiding start om deze knop uit te schakelen,

De knop voor koffiecreaties schakelt uit voordat de bereiding begint, en de koffie komt eruit in een vooraf gedefinieerd volume.

- Vanwege de kopgrootte kunnen sommige capsules niet met deze modus worden bereid (Ristrettos, Cold Brew Style, Carafe Pour-Over Style / Bianco Piccolo en Bianco Leggero, die al zijn geoptimaliseerd voor koffierecepten). We raden ook aan deze modus niet te gebruiken voor het extraheren van Alto-capsules of de Coffee+ reeks.
- De machine zet de koffie in de voorgeprogrammeerde hoeveelheid om verspilling van jouw capsule te voorkomen,

De hoeveelheid in mijn kopje komt niet overeen met het vooraf gedefinieerde volume dat door Nespresso is ingesteld.

- Het is waarschijnlijk dat je koffiehoeveelheid is aangepast.
- Je kunt je koffiehoeveelheid handmatig opnieuw programmeren door de koffieknop ingedrukt te houden totdat het gewenste volume is bereikt, en laat vervolgens de koffieknop los.
- Als de machine is verbonden, kunt je de koffiehoeveelheid ook aanpassen via de sectie “**Koffievolume & temperatuur**” in de **Nespresso** smart app.
- Als je wil terugkeren naar de vooraf gedefinieerde koffiehoeveelheden van **Nespresso**, kun je de instellingen van jouw machine resetten door de instructies in de sectie “**Reset mijn instellingen**” te volgen.
- Als het probleem aanhoudt, neem dan contact op met het **Nespresso** klantenservice.

Hoe kan ik meer koffie aan mijn kopje toevoegen zodra mijn bereiding is voltooid?

- Je kunt de hoeveelheid koffie aanvullen door opnieuw op de koffieknop te drukken zonder de gebruikte capsule uit te werpen. Hetzelfde volume zal opnieuw worden gezet. Druk eenvoudig opnieuw op de koffieknop als je de bereiding wil stoppen voordat deze is voltooid.
- Als je de hoeveelheid van al je koffie wil verhogen:
  - Je kunt je koffiehoeveelheid handmatig opnieuw programmeren door de koffieknop ingedrukt te houden totdat het gewenste volume is bereikt, en laat vervolgens de koffieknop los.
  - Als de machine is verbonden, kunt je de koffiehoeveelheid ook aanpassen via de sectie "**Koffievolume & temperatuur**" in de **Nespresso** smart app.

De onderhoudsknop brandt constant oranje.

- Ontkalk de machine door de instructies in de sectie "**Ontkalken**" te volgen.
- We raden aan de **Nespresso** ontkalkingskit te gebruiken om schade aan je machine te voorkomen. Voor eventuele aanvullende vragen over ontkalken kunt je contact opnemen met de klantenservice van **Nespresso**.

De onderhoudsknop brandt oranje.

- Je bent in de onderhoudsmodus gekomen; een menu dat is ontworpen om de interactie met het onderhoud van de machine te vergemakkelijken.
- In deze modus is elke kleur/pictogram combinatie gekoppeld aan een specifieke functie:
  - Koffieknop constant blauw: Reinigen
  - Koffieknop constant geel: Leegmaken van de leidingen
  - Koffieknop constant oranje: Ontkalken
  - Koffie- en Koffiecreaties knoppen constant wit: Reset mijn machine-instellingen naar fabrieksparameters (alleen aanpassingsparameters).
  - Koffieknop constant wit en WiFi LED aan: Schakel de connectiviteitsmodule in/uit.

- Om deze modus in of uit te schakelen, druk je de onderhoudsknop minstens 3 seconden in (om in te schakelen, totdat de koffieknop blauw wordt, en om uit te schakelen, totdat de koffieknop wit wordt).
- Om elke onderhoudsfunctie te starten, druk je eenvoudig eenmaal op de koffieknop, waarbij je ervoor zorgt dat de kleur overeenkomt met de gewenste actie. De knop knippert dan totdat het proces is voltooid.
- Al deze onderhoudsprocedures kunnen eenvoudig worden begeleid via de **Nespresso** smart app zodra je machine is verbonden.

De koffieknop knippert blauw, oranje of geel.

- Je machine ondergaat momenteel een onderhoudsprocedure.
- Gelieve de machine niet te bedienen totdat de procedure is voltooid.
  - Koffieknop constant blauw: Reinigen
  - Koffieknop constant geel: Leegmaken van de leidingen
  - Koffieknop constant oranje: Ontkalken

De koffieknop brandt 5 keer oranje wanneer ik probeer een onderhoudsprocedure (reinigen, ontkalken of leidingen leegmaken) te starten en de machine start het proces niet.

- Open en sluit de machinehendel om te controleren of er geen capsule in de machine zit, voordat je opnieuw op de koffieknop drukt.

De koffieknop knippert oranje wanneer ik probeer een onderhoudsprocedure (reinigen, ontkalken of leidingen leegmaken) te starten en de machine start het proces niet.

- Vul de watertank met vers drinkwater, controleer of deze goed is geplaatst op de machine en druk eenmaal op de koffieknop om de onderhoudsprocedure te starten.
- Belangrijk: Zodra deze is gestart, zorg ervoor dat je de ontkalkingsprocedure voltooit met de gespecificeerde volumes om blokkade te voorkomen.

Wanneer ik mijn machine inschakel, brandt de WiFi LED.

- Jouw machine kan verbonden worden met de **Nespresso** smart app om de volledige Vertuo-ervaring te verbeteren.
- Dankzij de **Nespresso** smart app kunt je:
  - Je koffiehoeveelheid en temperatuur personaliseren
  - Het onderhoud van jouw machine vereenvoudigen
  - Een wereld van koffierecepten ontdekken
- De WiFi LED knippert wanneer jouw machine nog niet is gekoppeld aan de **Nespresso** smart app of de verbinding heeft verloren.
- Je kunt je machine eenvoudig koppelen door de QR-code te scannen, die beschikbaar is op het lekrooster van je machine, of handmatig te koppelen door de **Nespresso** smart app te openen, bij te werken of te downloaden.
- Als je je machine niet aansluit, knippert de WiFi LED elke keer dat je de machine inschakelt.
- Als je de connectiviteitsmodule wil uitschakelen of als jouw land geen verbinding met de **Nespresso** smart app ondersteunt, volg dan de instructies in de sectie "**Schakel het connectiviteitsmodule uit / weer in**".

Wanneer ik mijn machine inschakel, blijft de WiFi LED uit.

- Jouw connectiviteitsmodule is uitgeschakeld.
- Als je je machine wil verbinden met de **Nespresso** smart app en de volledige Vertuo-ervaring wilt verbeteren, volg dan de instructies in de sectie "**Schakel het connectiviteitsmodule uit / weer in**".

Wanneer ik mijn machine inschakel, brandt de WiFi LED constant wit.

- Jouw machine is verbonden met de **Nespresso** smart app om de volledige Vertuo-ervaring te verbeteren.
- Dankzij de **Nespresso** smart app kunt je:
  - Je koffiehoeveelheid en temperatuur personaliseren
  - Het onderhoud van jouw machine vereenvoudigen
  - Een wereld van koffierecepten ontdekken

Hoe kan ik een volledige fabrieksreset uitvoeren?	• Deze procedure zal je machine volledig opnieuw programmeren naar de fabrieksinstellingen, waarbij al jouw aangepaste parameters worden verwijderd en jouw machine wordt losgekoppeld van de **Nespresso** smart app. • Druk tegelijkertijd op de onderhoudsknop en de koffieknop gedurende ten minste 10 seconden. • Als je alleen de aanpassingsparameters wil verwijderen, volg dan de lichtprocedure die beschikbaar is in de onderhoudsmodus.
Mijn koffieknop knippert rood (2 keer snel knipperend, dan 1 lange pauze, continu herhaald).	• De machine geeft een foutmelding weer. – Gelieve enkele seconden te wachten voordat je de machine opnieuw bedient. – Koppel je machine los, wacht enkele seconden en sluit deze opnieuw aan. – Als het probleem aanhoudt, neem dan contact op met de klantenservice van **Nespresso**.
Mijn koffieknop knipperde snel rood; de knop voor koffiecreaties en de WiFi LED knipperden snel wit en daarna schakelt de machine uit.	• De machine schakelt uit na een fout of na afkoeling.
De koffieknop knippert oranje (2 keer snel knipperend, dan 1 lange pauze, slechts één keer).	• De machine geeft een noodstop weer na verkeerd gebruik (bijvoorbeeld als je de hendel opent terwijl de koffie gezet wordt). Om schade aan de machine te voorkomen, raden we aan de machinehendel niet te openen tijdens het zetten.
De koffieknop pulserend rood gedurende 2 seconden.	• De machine koelt af na een oververhittingssituatie. Houd de machine aangesloten en wacht ongeveer 10 minuten voordat je deze opnieuw gebruikt.
De koffieknop geeft een paarse kleur aan.	• Jouw machine bevindt zich in de servicemodus. Neem contact op met de klantenservice van **Nespresso**.

TECHNISCHE SPECIFICATIES

Stroom	**CH:** 230 V, 50/60 Hz, 1020 W **EU/AU/ME/KR/ZA:** 220–240 V, 50/60 Hz, 940–1100 W **BR3:** 220 V, 60 Hz, 940 W **MX, BR:** 127 V, 60 Hz, 1130 W **CL:** 220 V, 50/60 Hz, 940 W **CN:** 220 V, 50 Hz, 940 W **JP:** 100 V, 50/60 Hz, 990 W **TW:** 110 V, 60 Hz, 1130 W
Frequentie	Bluetooth® (LE) 2,402–2,480 GHz Wi-Fi® 2,412 – 2,472 GHz • BR3/MX/TW: 2,412 – 2,462 GHz • CN: 2,400 – 2,4835 GHz • JP: 2,412 – 2,484 GHz
RF-uitgangsvermogen (EIRP):	Bluetooth® 7,82 dBm maks. (EIRP) og Wi-Fi® <20 dBm (EIRP)
Stand-by modus	0.099 W/h
UIT-modus	Na 2 minuten zonder gebruik
Opwarmtijd	3 seconden
Verstelbare kophouder	3 posities
Kabellengte	**MX:** 100 cm (+/– 2 cm) / 39,3 in (+/– 0,8 in) **Andre**: 80 cm (+/– 2 cm) / 31 in (+/– 0,8 in)
Gewicht van de machine	~4 kg / 8.8 lbs
Watertankcapaciteit	1.4 L / 47.3 fl oz
Afmetingen (B x D x H)	12 x 49,4 x 25,7 cm / 4,7 x 19,45 x 10,12 in
Capaciteit capsulebak	18 espresso of 13 mug capsules

MACHINECODES

Nespresso	MC1, MD1
Breville	BNV620/BNV650
Delonghi	ENV200
Krups	XN940, XN941
Sage	SNV620, SNV650

NO

SIKKERHET

OPPDAG MIN MASKIN

FØRSTE BRUK

TILPASS MINE KAFFESTUNDER

VEDLIKEHOLD

MASKININNSTILLINGER

FORSTÅ BLINKINGEN PÅ MASKINEN MIN

FEILSØKING

TEKNISKE SPESIFIKASJONER

SIKKERHET

FORSIKTIGHET: Før du bruker kaffemaskinen, vennligst se på **sikkerhetsinstruksjonsheftet** for å unngå mulig skade og ødeleggelser.
Les først sikkerhetstiltakene for å unngå risiko for dødelig elektrisk støt og brann. Sørg for at det er jordforbindelse når du plugger maskinen i strømkilden.

Når du pakker ut maskinen, fjern plastfilmen som dekker maskinen.

AVFALLSHÅNDTERING OG MILJØBESKYTTELSE

Dette apparatet er i samsvar med EU-direktiv 2012/19/EU. Emballasje og apparatet inneholder resirkulerbare materialer. Ditt apparat inneholder verdifulle materialer som kan gjenvinnes eller resirkuleres. Separering av gjenværende avfallsmaterialer i forskjellige typer letter resirkuleringen av verdifulle råmaterialer. Lever apparatet til et innsamlingspunkt. Du kan få informasjon om avfallshåndtering fra lokale myndigheter.

OPPDAG MIN MASKIN

MASKINOVERSIKT

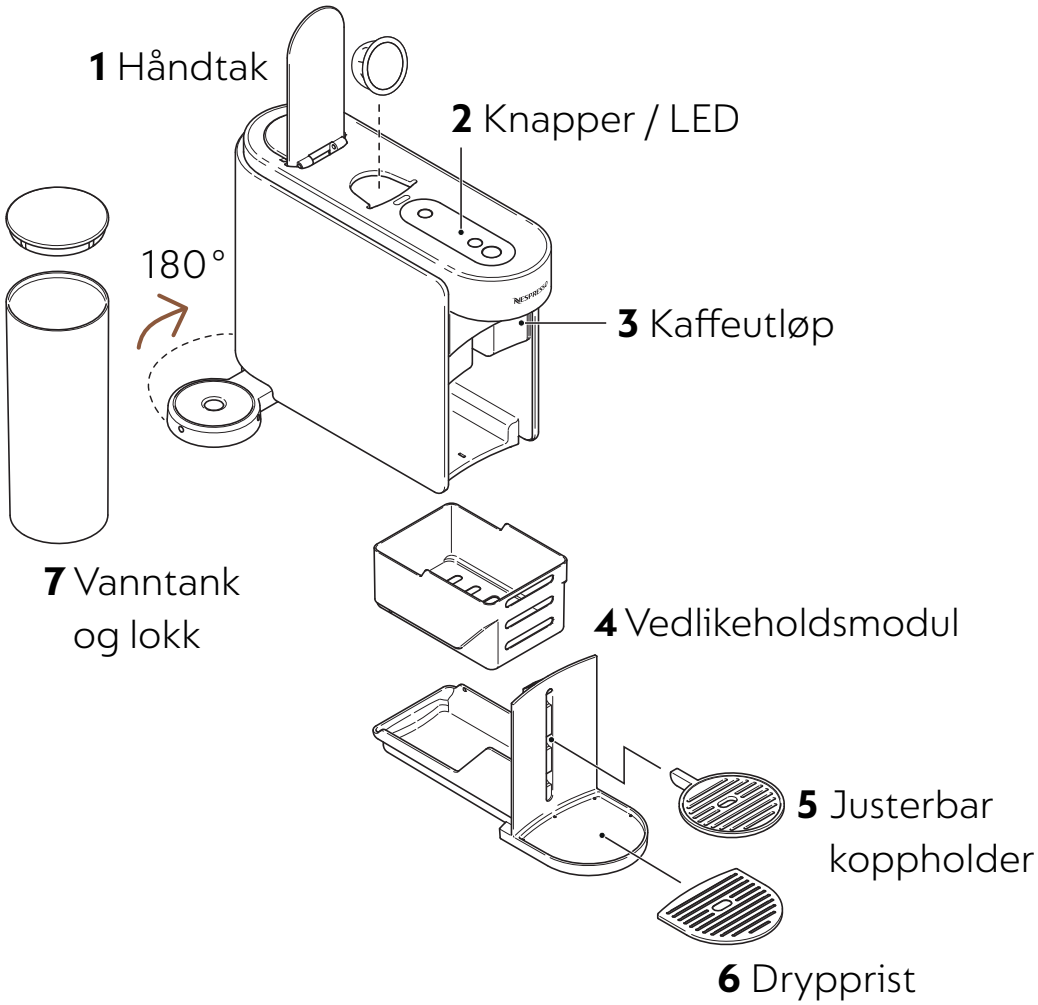

Vennligst unngå å plassere avtakbare deler i oppvaskmaskinen.

KNAPPER / LED

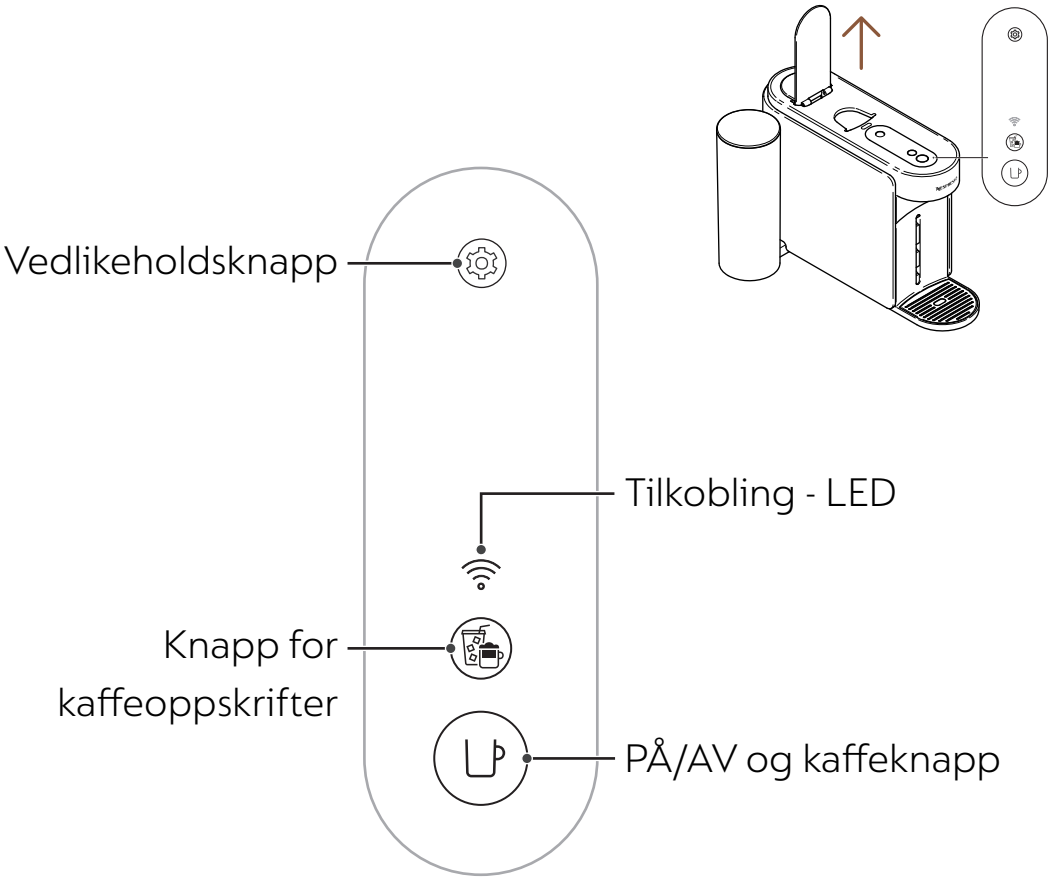

INNHOLD I ESKEN

1 Vertuo Up-kaffemaskin
2 **Nespresso**-kapsler (sett med 12 kapsler)
3 Veiledning for hurtig start
4 Sikkerhetsinstruksjoner og garanti
5 Tilkoblingsklistremerke
6 Renseklistremerke

Utpakking: Det kan være noe støv på overflaten av maskinen på grunn av de resirkulerte materialene som er brukt i emballasjen. Dette er ikke farlig, bare rengjør med et mykt vev.

ÅPNE / LUKKE

ÅPNE
Åpne håndtaket

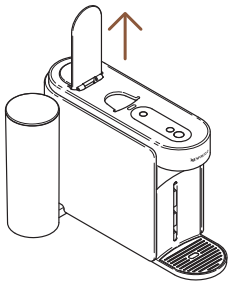

LUKKE
Lukke håndtaket

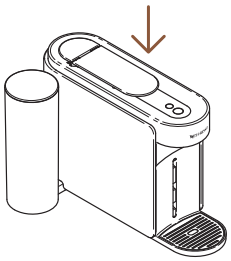

Åpning eller lukking av håndtaket vil ikke slå på maskinen. Du vil ikke kunne brygge en kaffe uten å lukke håndtaket ordentlig. For riktig bruk av maskinen din, anbefaler vi å åpne håndtaket når bryggingen er fullført (kaffeknappen lyser hvitt). Åpning av håndtaket vil fjerne kapselen etter brygging.

FJERNING OG RENGJØRING AV MODULEN FOR VEDLIKEHOLD

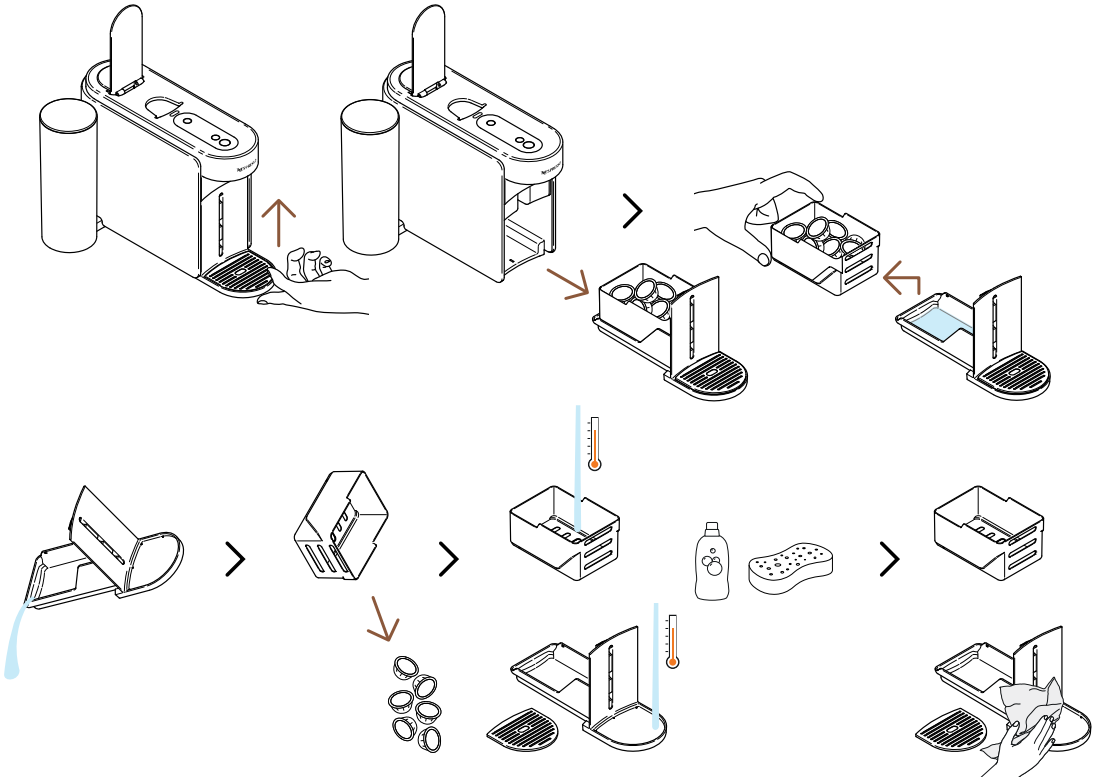

For å fjerne modulen for vedlikehold, løft den forsiktig oppover. Separér forsiktig den brukte kapselbeholderen fra resten, resirkuler kapslene og tøm eventuelle gjenværende kaffe-/vannrester. Vask delene med varmt vann og mildt, luktfritt rengjøringsmiddel, tørk dem deretter, sett dem forsiktig sammen og plasser dem tilbake i maskinen.

VEDLIKEHOLDSMODUS SLØYFE

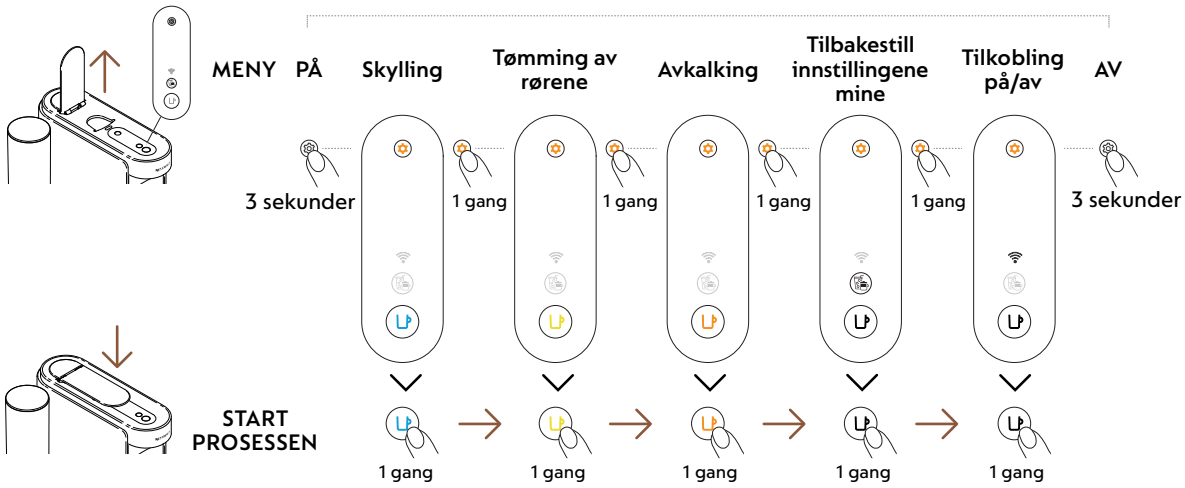

FØRSTE BRUK

PÅ / AV

PÅ

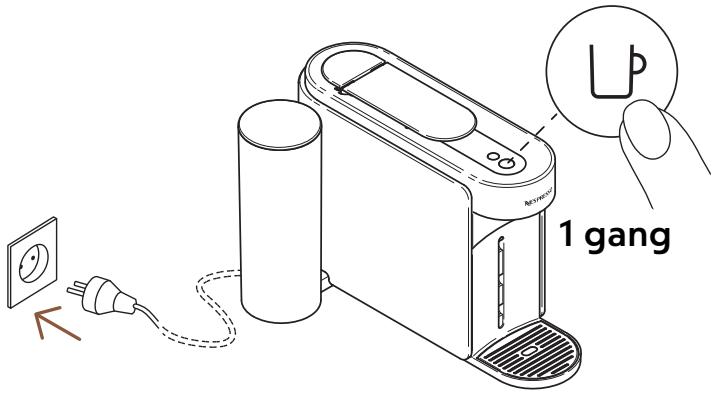

Når maskinen er koblet til, slå den på ved å trykke på kaffeknappen én gang.

Kaffeknappen vil lyse i 3 sekunder mens maskinen varmes opp. Når den lyser jevnt, er maskinen klar til bruk.

AV

Automatisk AV

2 minutter

Manuell AV

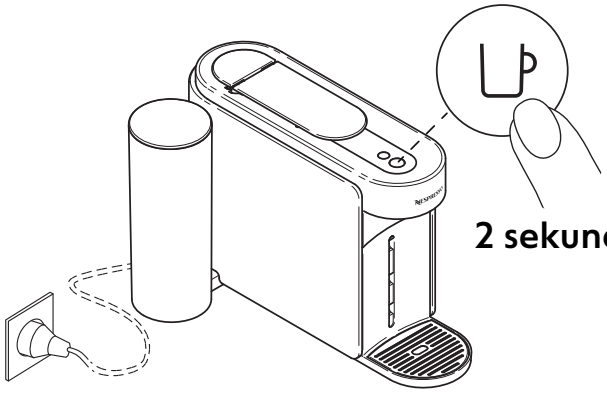

2 sekunder

For å spare energi vil maskinen slå seg av automatisk etter ca. 2 minutter med inaktivitet.

Maskinen kan slås av manuelt når som helst (når den ikke er i bruk) ved å trykke og holde knappen i ca. 2 sekunder. Maskinen vil slås av etter at alle knappene og LED-lampene dimmes ned.

Hvis du har paret maskinen din, vennligst merk at en siste datarunde kan sendes til **Nespresso** Smart-appen når maskinen din slås av. Det kan ta noen sekunder.

KOBLE TIL MASKINEN DIN

HVORFOR BØR DU PARE MASKINEN DIN?

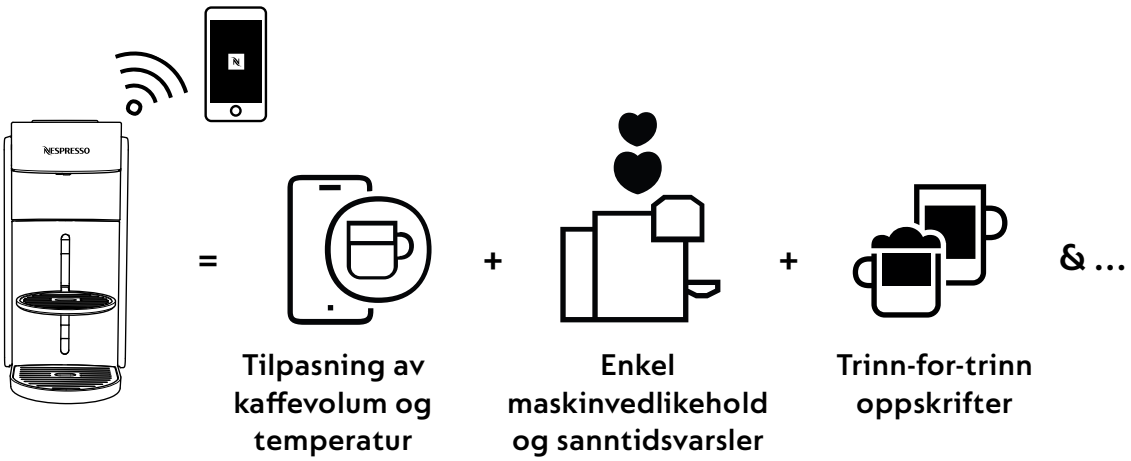

- **Tilpasning av kaffevolum og temperatur:** Juster koppens lengde og tilpass temperaturen på kaffen din, med eksklusiv temperaturkontroll som kun er tilgjengelig gjennom appen.
- **Enkel maskinvedlikehold og sanntidsvarsler:** Opplev problemfri rengjøring og avkalking direkte gjennom appen. Nyt fordelene med å oppgradere maskinen din med de nyeste funksjonene for en sømløs opplevelse.
- **Trinn-for-trinn oppskrifter:** Oppdag de klassiske kaffeoppskriftene til de nye kreasjonener.

HVORDAN KOBLE TIL MASKINEN DIN?

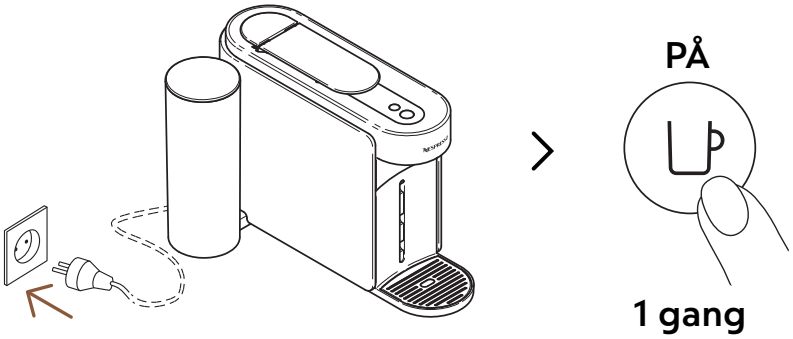

1 For å koble til maskinen din, slå den på ved å trykke på kaffeknappen én gang.

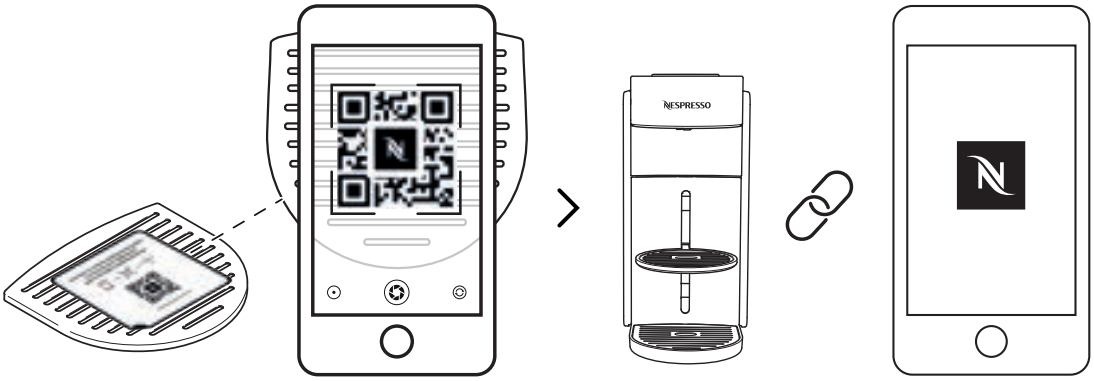

2 Skann QR-koden som er tilgjengelig på dryppristen på maskinen din eller åpne **Nespresso** Smart-appen for å pare maskinen din.

- Hvis du allerede har lastet ned **Nespresso** Smart-appen, vil den åpnes. Hvis du ikke har **Nespresso** Smart-appen, vil du kunne laste den ned.
- Hvis du ikke kobler til maskinen din, vil LED-lampen for tilkobling blinke hver gang du slår på maskinen.
- Hvis du ønsker å deaktivere tilkoblingsmodulen eller hvis landet ditt ikke støtter tilkobling til **Nespresso** Smart-appen, vennligst se den følgende delen «**Deaktiver / Gjenaktiver tilkoblingsmodulen**».

DEAKTIVER / GJENAKTIVER TILKOBLINGSMODULEN

Maskinen leveres med en tilkoblingsmodul, som er aktivert som standard. Den gir tilgang til ekstra funksjoner som optimaliserer kaffeopplevelsen din. For å deaktivere tilkoblingsmodulen, følg disse trinnene:

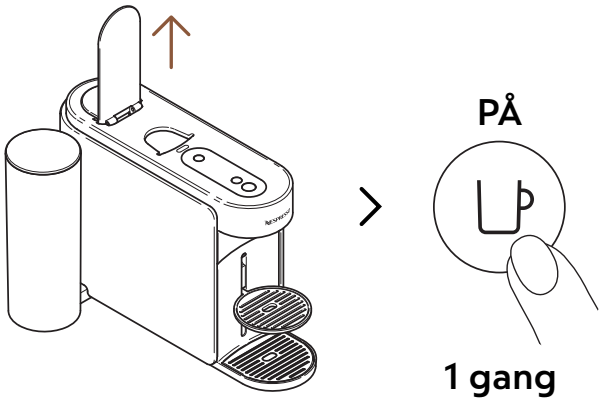

1 Åpne håndtaket og slå på maskinen ved å trykke på kaffeknappen én gang.

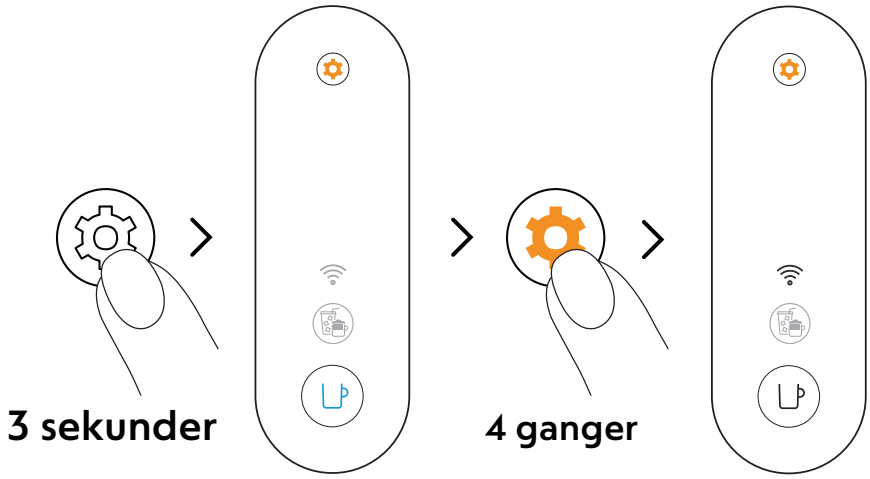

2 Trykk og hold vedlikeholdsknappen i minst 3 sekunder. Når kaffeknappen lyser jevnt blå, slipper du den og trykker på vedlikeholdsknappen 4 ganger igjen. Kaffeknappen og LED-lampen for tilkobling skal lyse jevnt hvitt.

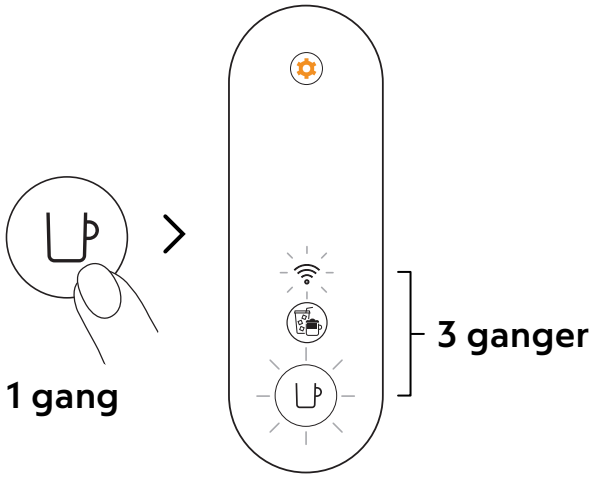

3 Trykk på kaffeknappen én gang for å bekrefte. Kaffeknappen og LED-lampen for tilkobling vil blinke 3 ganger for å bekrefte at tilkoblingsmodulen nå er deaktivert. Når prosedyren er fullført, slår maskinen seg av.

Hvis du ønsker å gjenaktivere tilkoblingsmodulen, kan du følge de samme trinnene.

FØRSTE SKYLLING / RENGJØRING

Vi anbefaler at du rengjør maskinen din før første bruk. Alle prosedyrene kan enkelt veiledes gjennom **Nespresso** Smart-appen når maskinen din er koblet til.

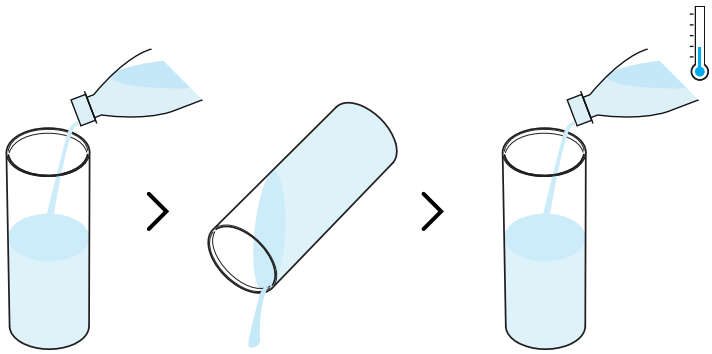

1 Skyll vannbeholderen før du fyller den med kun ferskt drikkevann (0,5 L / 17 fl oz).

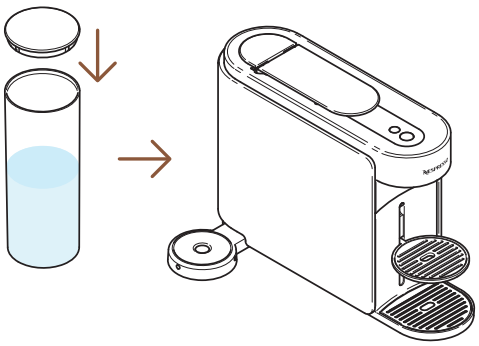

2 Lukk vannbeholderen med lokket og sett den tilbake på plass på maskinen.

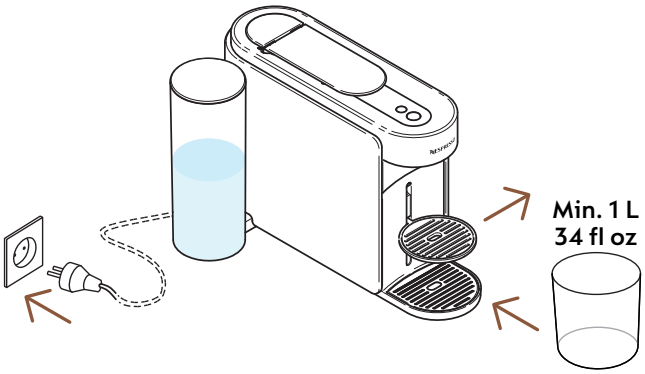

3 Koble til maskinen, fjern koppholderen og plasser en tom beholder (minst 1 L / 34 fl oz) under kaffeutløpet.

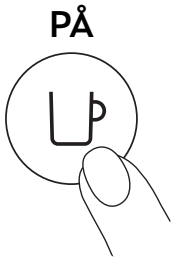

4 Slå på maskinen ved å trykke på kaffeknappen én gang.

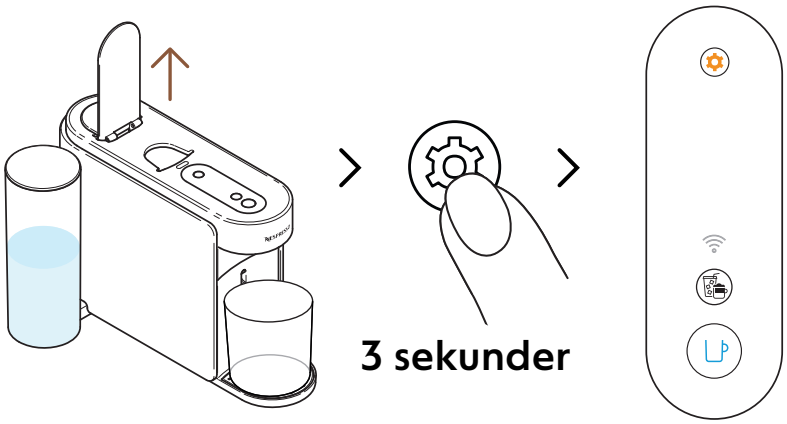

5 Åpne maskinens håndtak. Trykk og hold vedlikeholdsknappen i minst 3 sekunder. Slipp den når kaffeknappen lyser jevnt **blå**.

For å forlate vedlikeholdsmodus før du starter noen prosedyre, vennligst hold igjen vedlikeholdsknappen i minst 3 sekunder.

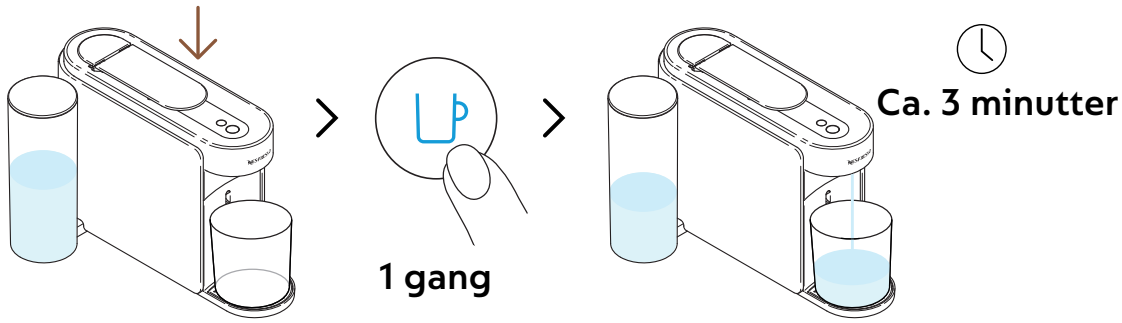

6 Lukk håndtaket og trykk på den blå kaffeknappen én gang for å starte den første skyllingsprosessen.

Maskinen vil begynne å skylle, og prosedyren kan ta opptil 3 minutter.

Vann kan samle seg i vedlikeholdsmodulen under skylling.

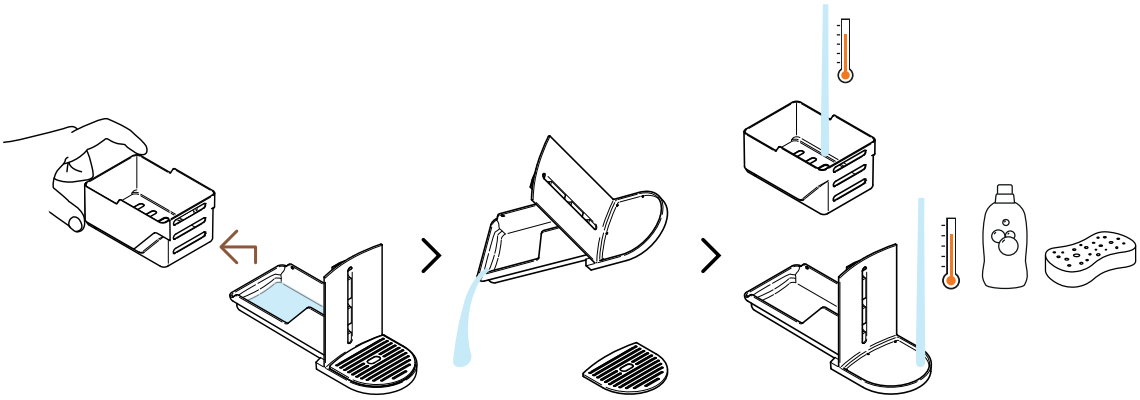

7 Ta ut kapselbeholderen fra resten og tøm eventuelt gjenværende vann. Vask vedlikeholdsmodulen med varmt vann og mild, luktfri såpe.

FORSIKTIGHET: Bruk ikke sterke eller slipende rengjøringsmidler eller løsemidler. Ikke sett maskinen i oppvaskmaskin. Dypp aldri apparatet eller deler av det i vann.

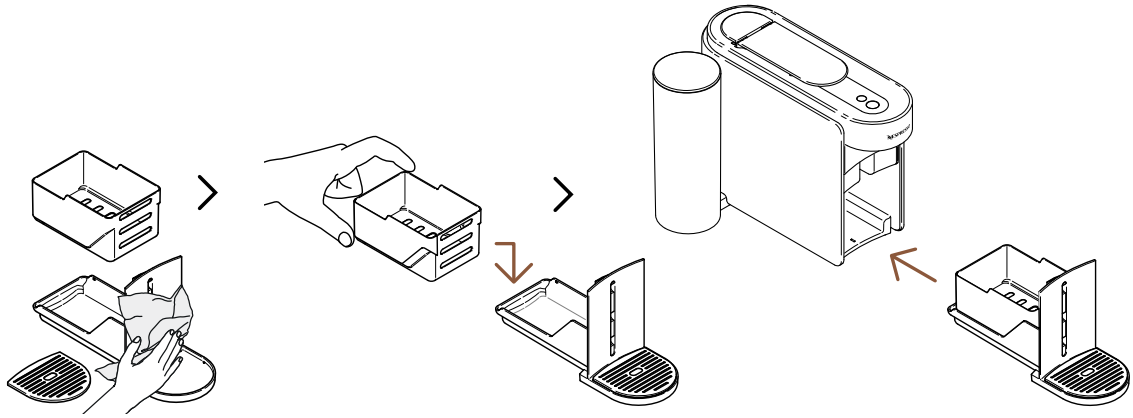

8 Tørk vedlikeholdsmodulen med en ren klut og sett den tilbake på maskinen.

Maskinen vil gå tilbake til klar-modus når prosedyren er fullført (kaffe-knappen lyser stabilt hvitt).

FORSIKTIGHET: Bruk alltid myke kluter for å rengjøre maskinen

VERTUO-SYSTEMET

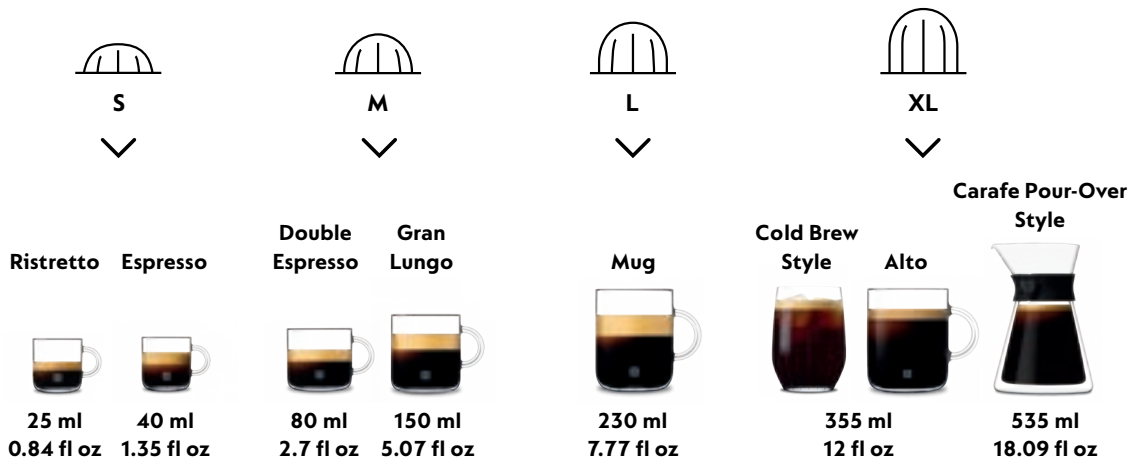

TILBERED VERTUO-KAFFE

Vertuo: Uforglemmelig smak, uendelige kaffemuligheter. Utforsk en verden av kaffestiler med et trykk på en knapp ved å oppdage de 12 bestselgende kaffesortene som er tilgjengelige med maskinen din.

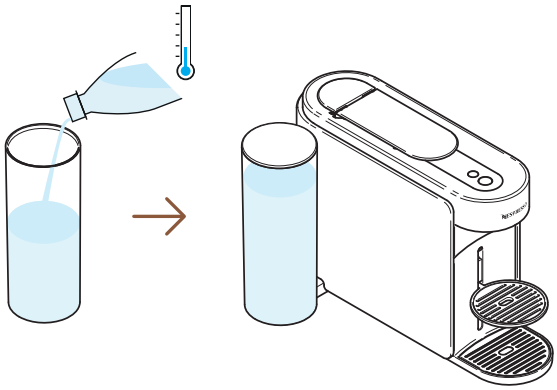

1 Fyll vannbeholderen med ferskt drikkevann, lukk lokket og sett den tilbake på plass.

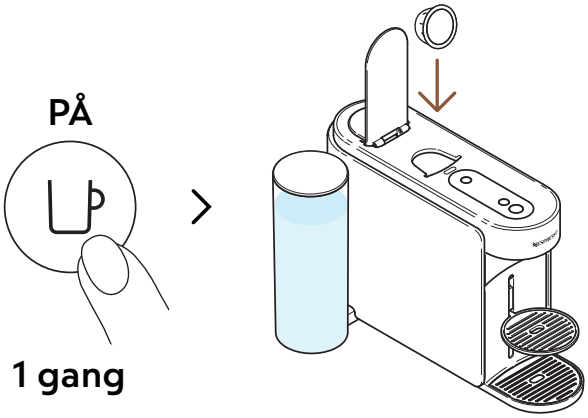

2 Slå på maskinen ved å trykke på kaffeknappen én gang. Åpne maskinens håndtak og sett inn en Vertuo-kapsel.

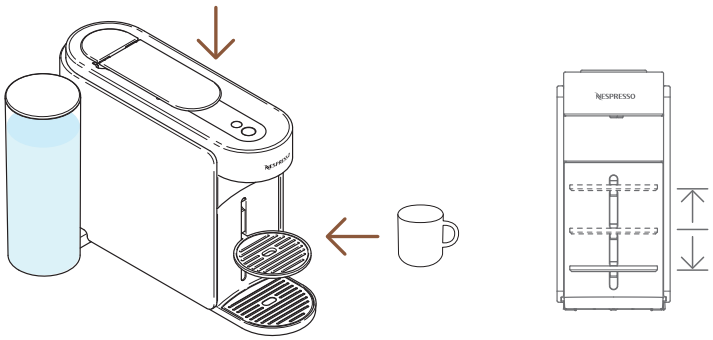

3 Lukk maskinens håndtak og plasser en kopp under kaffeutløpet.

For å unngå overløp, vennligst tilpass koppestørrelsen i henhold til volumet av den valgte kapselen (forhåndsinnstilt eller tilpasset). Koppholderen kan justeres for å imøtekomme din koppestørrelse.

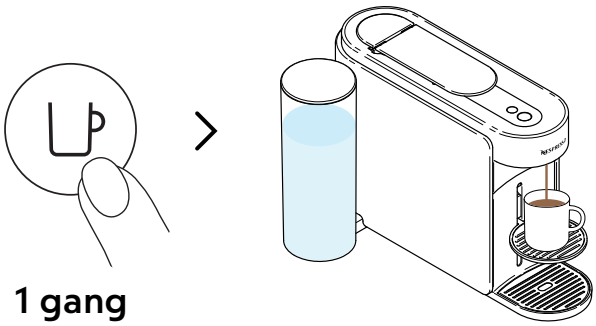

4 Start bryggingen ved å trykke på kaffeknappen én gang.

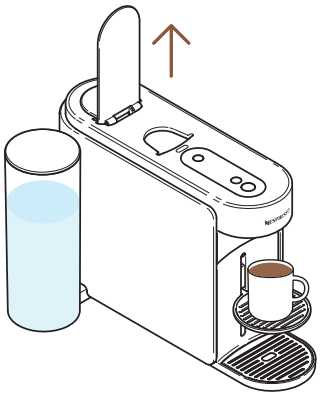

5 Når kaffen slutter å brygge, åpner du maskinens håndtak for å fjerne kapselen og du kan nyte kaffen din.

Du kan stoppe kaffebryggingen når som helst ved å trykke på kaffeknappen én gang. For riktig bruk av maskinen din, anbefaler vi å åpne håndtaket når bryggingen er fullført (kaffeknappen lyser jevnt hvitt). Åpning av håndtaket vil fjerne kapselen etter ekstraksjon. Kaffe/vann kan forbli i vedlikeholdsmodulen. Tøm kapselbeholderen om nødvendig, sammen med eventuelle gjenværende kaffe-/vannrester.

TILPASS MINE KAFFESTUNDER

MODUS FOR KAFFEKREASJONER

Brygg enkelt din konsentrerte, temperaturjusterte kaffe for alle dine oppskrifter med is og melk.

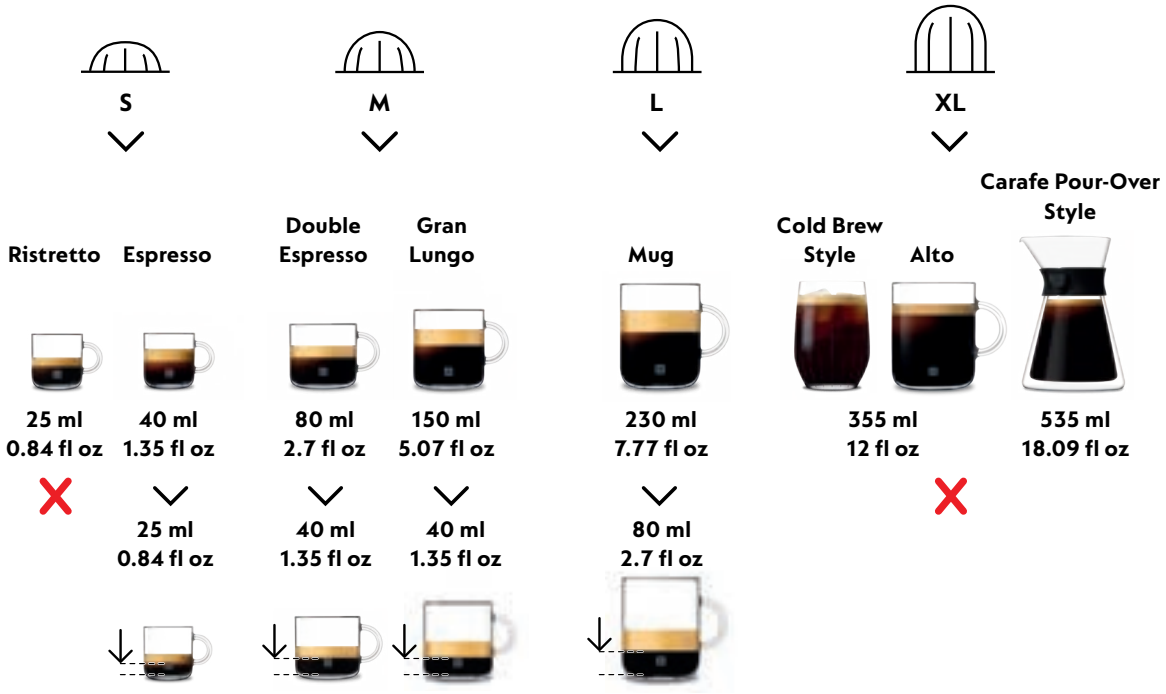

For å fullt ut nyte fordelene, anbefaler vi å brygge vårt Coffee+ utvalg ved kun å bruke de offisielle koppestørrelsene. For best resultat i koppen, anbefaler vi ikke å brygge vårt Ristretto, XL (Alto Ambrato, Alto Onice), Cold Brew Style & Carafe Pour Over Style med denne modusen.

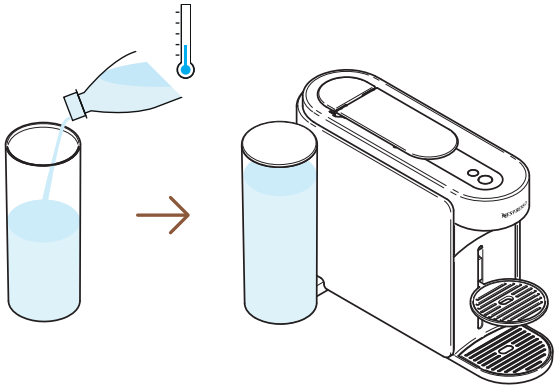

1 Fyll vannbeholderen med ferskt drikkevann, lukk lokket og sett den tilbake på plass.

PÅ

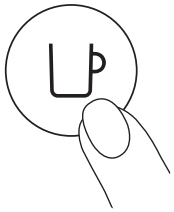

1 gang

2 Slå på maskinen ved å trykke på kaffeknappen én gang.

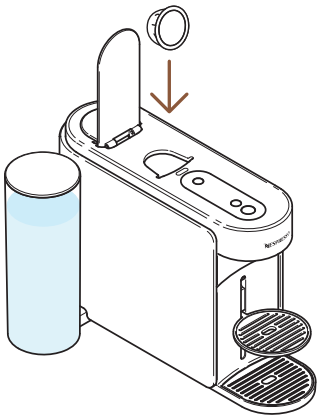

3 Åpne maskinens spak og sett inn en Vertuo-kapsel som er kompatibel med denne funksjonen.

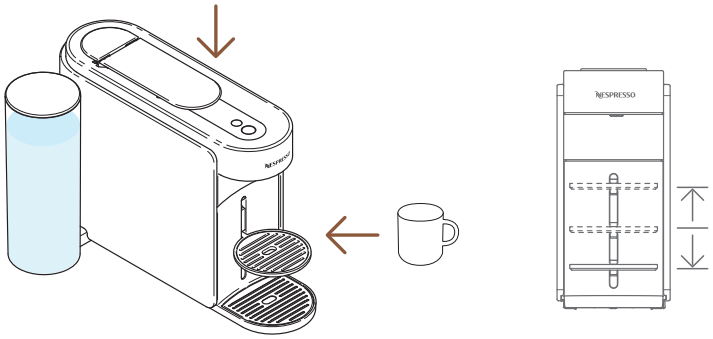

4 Lukk maskinens håndtak og plasser en kopp under kaffeutløpet.

For å unngå overløp, vennligst tilpass koppestørrelsen i henhold til volumet av den valgte kapselen (forhåndsinnstilt eller tilpasset). Koppholderen kan justeres for å imøtekomme din koppestørrelse.

1 gang

5 For å starte denne konsentrerte bryggingen, trykk på knappen for Kaffekreasjoner én gang.

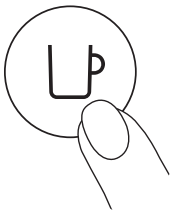

1 gang

6 Start bryggingen ved å trykke på kaffeknappen én gang.

Knappen for Kaffekreasjoner vil slå seg av hvis kapselen ikke kan ekstraheres gjennom modusen, og maskinen din vil brygge kaffen i den forhåndsprogrammerte koppestørrelsen.

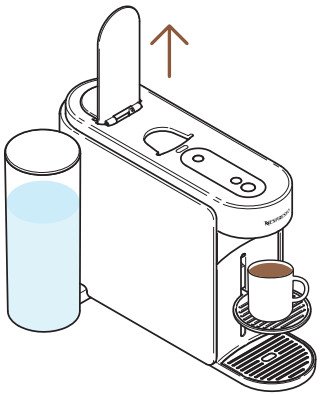

7 Når kaffen slutter å brygge, åpne maskinens spak for å fjerne kapselen.

Du kan stoppe kaffeekstraksjonen når som helst ved å trykke på kaffe-knappen en gang. For riktig bruk av maskinen din, anbefaler vi å åpne spaken når bryggingen er fullført (kaffe-knappen lyser stabilt hvitt). Åpning av spaken vil fjerne enhver kapsel etter ekstraksjon.

---

8 Denne funksjonen gir deg en temperaturjustert og konsentrert kaffebrygging som et første steg for å lage alle dine oppskrifter med is og melk.

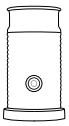

Oppdag hvordan du kan oppgradere kaffemaskinen din med serien av Aeroccino-melkeskummere på **www.nespresso.com**

KAFFEVOLUM & TEMPERATURTILPASNING (NESPRESSO SMART-APPEN)

Gjennom **Nespresso** Smart-appen vil du kunne tilpasse 2 hovedparametere for kaffeekstraksjon: temperaturen og koppstørrelsen.

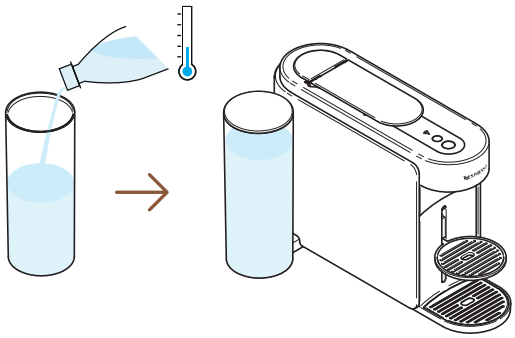

1 Med maskinen paret, fyll vanntanken med friskt drikkevann, lukk med lokket og sett den tilbake i posisjon.

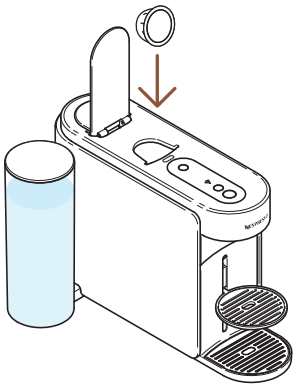

2 Åpne maskinens håndtak og sett inn en Vertuo-kapsel.

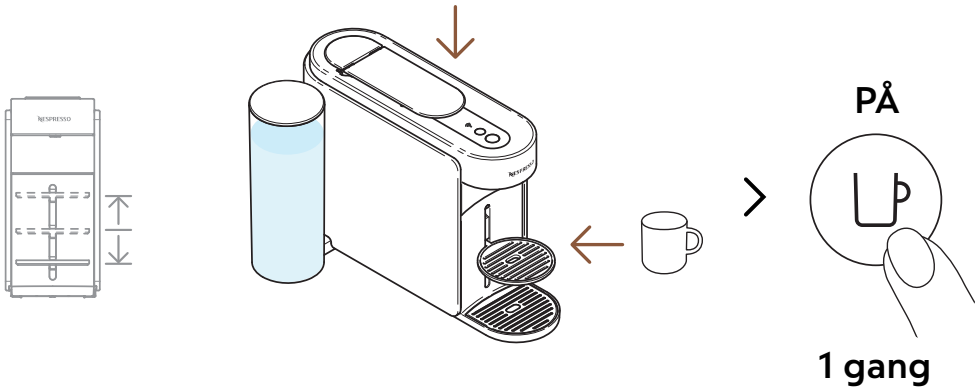

3 Lukk maskinens spak, plasser en kopp og slå på maskinen ved å trykke på kaffe-knappen en gang.

For å unngå overløp, vennligst tilpass koppestørrelsen i henhold til koppelengden av den valgte kapselen (forhåndsinnstilt eller tilpasset). Koppestøtten kan justeres for å imøtekomme din koppestørrelse.

> «Kaffevolum & temperatur»

4 Åpne din **Nespresso** Smart-app (innen 2 minutter etter at du har slått på maskinen) og klikk på «**Kaffevolum & temperatur**».

---

5 Personliggjør temperaturen eller/og volumet i henhold til din smak og lagre denne konfigurasjonen.

i De oppdaterte parameterne er programmert på maskinen etter koppstørrelse. Når en kundespesifikk innstilling er programmert, vil bryggingen stoppe ved den brukerprogrammerte koppstørrelsen hver gang koppstørrelsen er programmert i maskinen. For å gå tilbake til standardparametrene, sjekk under «**Innstillinger**» i **Nespresso** Smart-appen eller under «**Tilbakestill mine innstillinger**»-seksjonen.

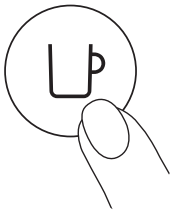

1 gang

6 Start bryggingen av din personlige kaffe ved å trykke på kaffe-knappen én gang.

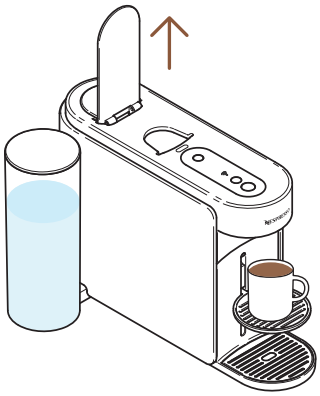

7 Når kaffen slutter å brygge, åpner du maskinens håndtak for å fjerne kapselen og du kan nyte kaffen din.

For riktig bruk av maskinen din, anbefaler vi å åpne spaken når bryggingen er fullført (kaffe-knappen er stabil hvit). Åpning av spaken vil fjerne enhver kapsel etter ekstraksjon. Du kan stoppe kaffeekstraksjonen når som helst ved å trykke på kaffe-knappen én gang.

TILPASS KAFFEVOLUMENE (PÅ MASKINEN)

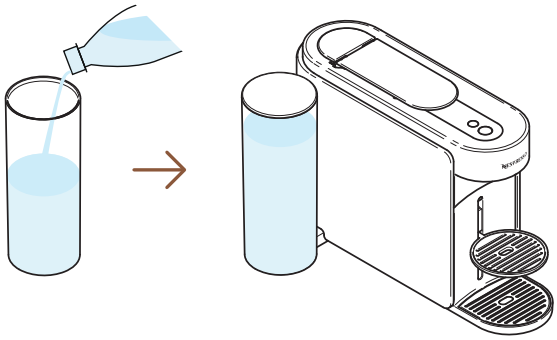

1 Fyll vannbeholderen med ferskt drikkevann, lukk lokket og sett den tilbake på plass.

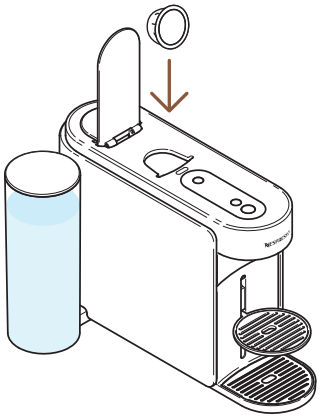

2 Åpne maskinens håndtak og sett inn en Vertuo-kapsel.

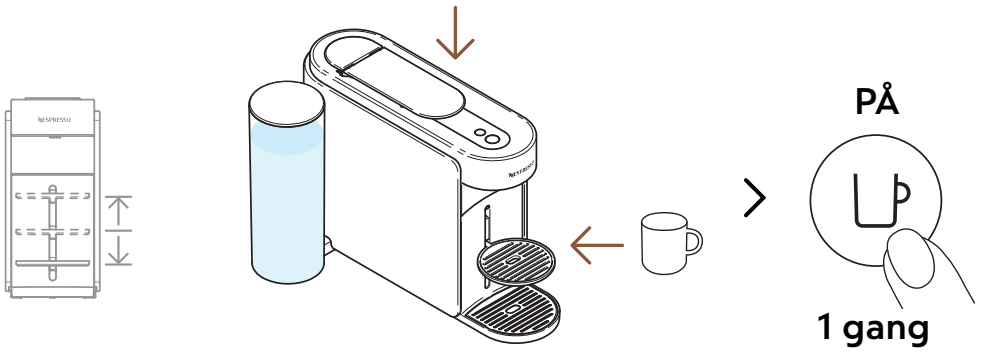

3 Lukk maskinens spak, plasser en kopp og slå på maskinen ved å trykke på kaffe-knappen en gang.

For å unngå overløp, vennligst tilpass koppestørrelsen i henhold til volumet av den valgte kapselen (forhåndsinnstilt eller tilpasset). Koppholderen kan justeres for å imøtekomme din koppestørrelse.

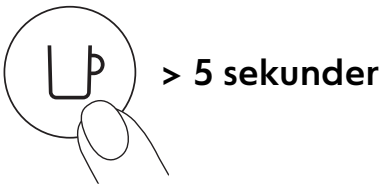

4 Start bryggingen ved å trykke og holde kaffe-knappen i minst 5 sekunder.

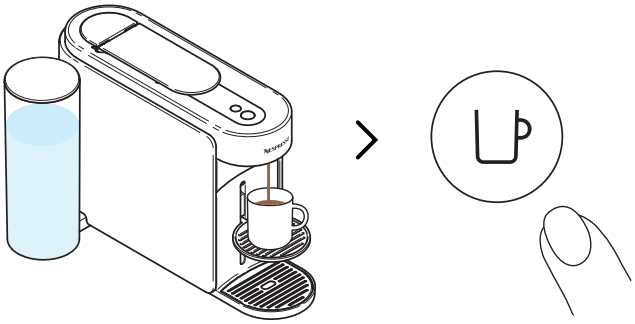

5 Når ønsket volum er nådd, slipp kaffe-knappen. Noen kaffedråper kan fortsette å renne i noen sekunder.

For riktig bruk av maskinen din, anbefaler vi å åpne spaken når bryggingen er fullført (kaffe-knappen er stabil hvit). Åpning av spaken vil fjerne enhver kapsel etter ekstraksjon.

Programmeringen er spesifikk for hver koppestørrelse. Koppestørrelsene kan programmeres fra 20 ml (0,7 fl oz) til 500 ml (17 fl oz, unntatt Coffee Pour-Over Style hvor det kan gå opp til 1 L (34 fl oz). Når en kundespesifikk innstilling er programmert, vil tilberedelsen stoppe ved den samme brukerprogrammerte koppestørrelsen hver gang koppestørrelsen settes inn i maskinen. For å gå tilbake til standardparametrene, sjekk «**Maskininnstillinger**»-seksjonen.

VEDLIKEHOLD

KORT SKYLLING

Ønsker du å forvarme koppen din eller raskt skylle maskinen etter en smaksatt kaffe? Din Vertuo Up-maskin tilbyr en kort skyllingsmulighet.

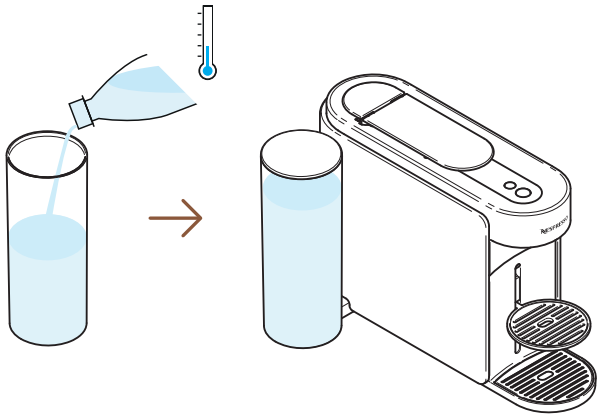

1 Fyll vannbeholderen med ferskt drikkevann, lukk lokket og sett den tilbake på plass.

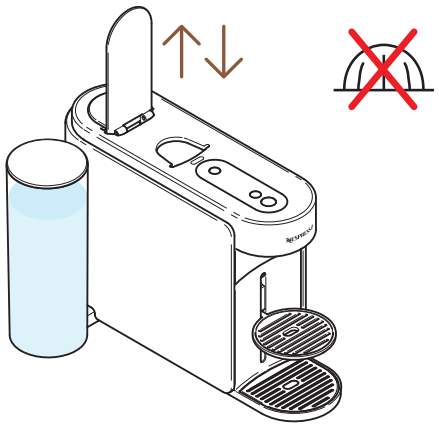

2 Åpne og lukk maskinens spak for å fjerne den forrige kapselen og ikke sett inn noen ny kapsel.

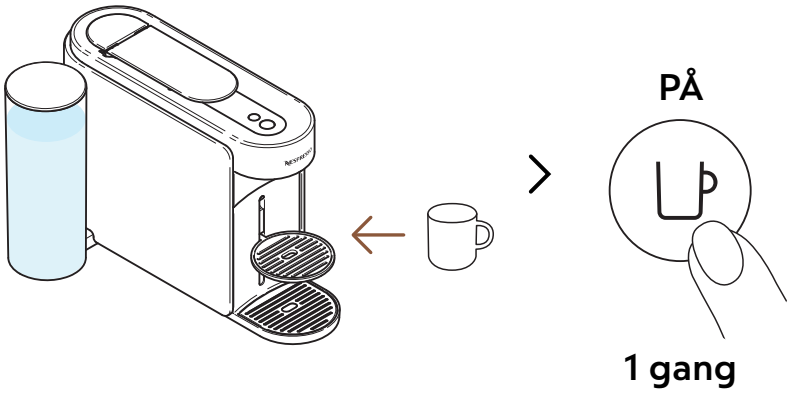

3 Plasser en kopp og slå på maskinen ved å trykke på kaffe-knappen én gang.

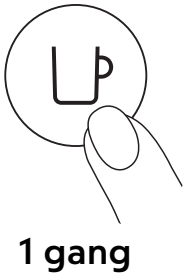

4 Start bryggingen ved å trykke på kaffe-knappen én gang, uten noen kapsel.

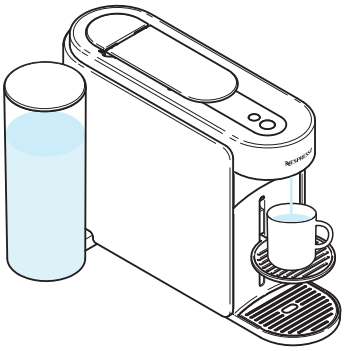

5 Ca. 40 ml (ca. 1,35 fl oz) varmt vann vil bli brygget. Denne bryggingen vil ikke være drikkbar.

Du kan stoppe bryggingen når som helst ved å trykke på kaffe-knappen én gang. For riktig bruk av maskinen din, anbefaler vi å åpne spaken når bryggingen er fullført (kaffe-knappen lyser stabilt hvitt).

Vann kan samle seg i vedlikeholdsmodulen under prosessen. Vennligst tøm vedlikeholdsmodulen når kapselkurven er full eller etter enhver vedlikeholdsprosess (rengjøring, avkalking, tømming, osv.).

RENGJØRING

Rengjør maskinen din månedlig, når du begynner å få kafferedusering i koppen eller etter en lang periode uten bruk. Denne prosedyren kan enkelt gjøres gjennom **Nespresso** Smart-appen når maskinen er koblet til.

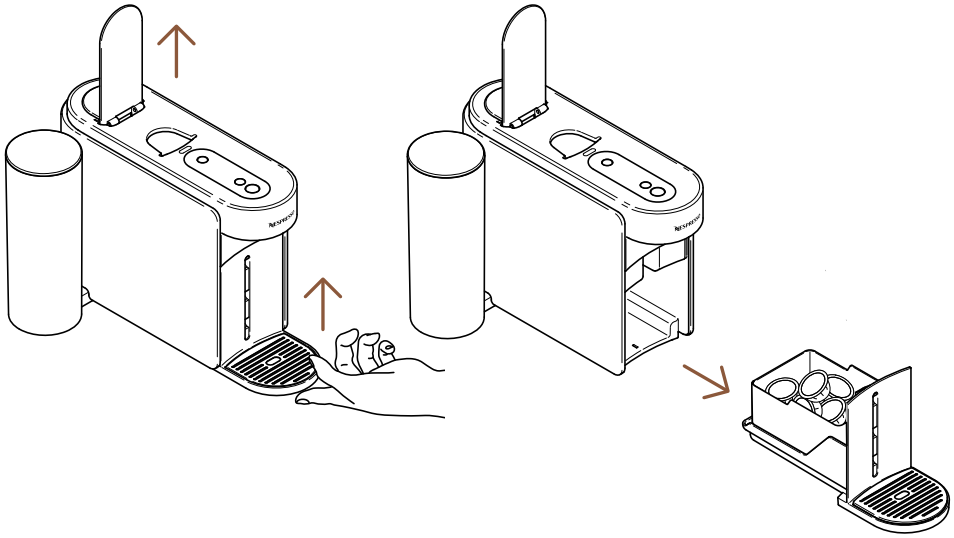

1 Åpne maskinens spak for å fjerne kapselen og fjern vedlikeholdsmodulen.

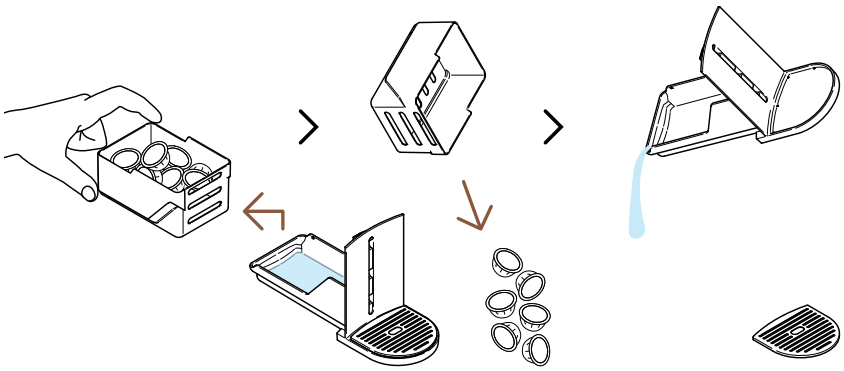

2 Tøm kapselbeholderen om nødvendig, sammen med eventuelle gjenværende kaffe-/vannrester.

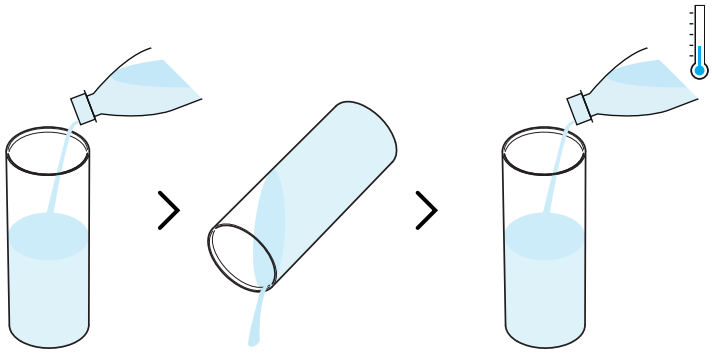

3 Skyll vanntanken før du fyller den kun med friskt drikkevann (0,5 L / 17 fl oz).

Vennligst sørg for at vanntanken fylles kun én gang under denne prosedyren.

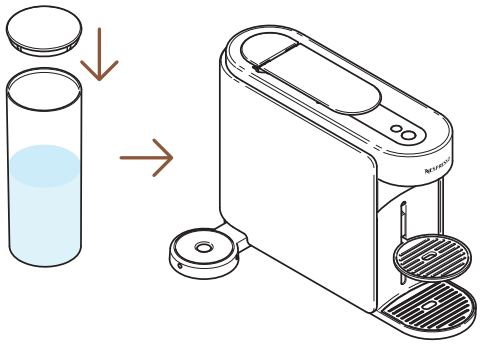

4 Lukk vannbeholderen med lokket og sett den tilbake på plass på maskinen.

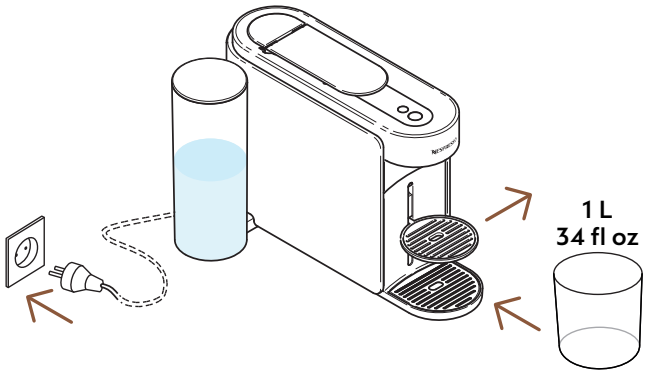

5 Med maskinen koblet til, fjern koppestøtten og plasser en tom beholder (minst 1 L / 34 fl oz) under kaffeutløpet.

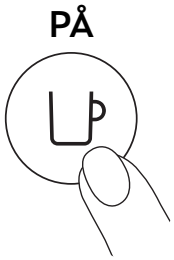

6 Slå på maskinen ved å trykke på kaffeknappen én gang.

7 Åpne maskinens håndtak. Trykk og hold vedlikeholdsknappen i minst 3 sekunder. Slipp den når kaffeknappen lyser jevnt **blå**.

For å forlate vedlikeholdsmodus før du starter noen prosedyre, vennligst hold igjen vedlikeholdsknappen i minst 3 sekunder.

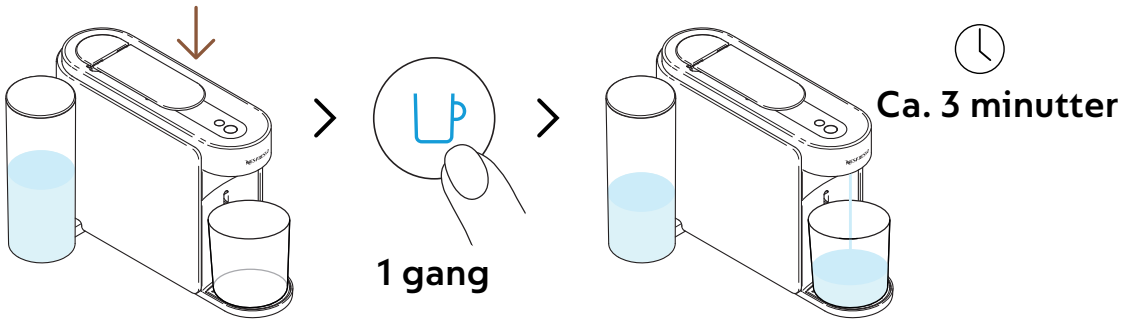

8 Lukk spaken og trykk på den blå kaffe-knappen en gang for å starte prosessen.

Maskinen vil begynne å skylle, og prosedyren kan ta opptil 3 minutter.

Vann kan samle seg i vedlikeholdsmodulen under skylling.

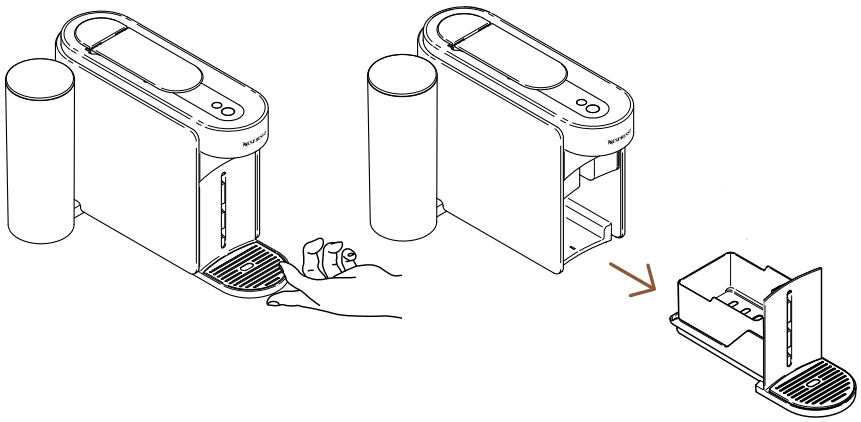

9 Fjern vedlikeholdsmodulen fra maskinen.

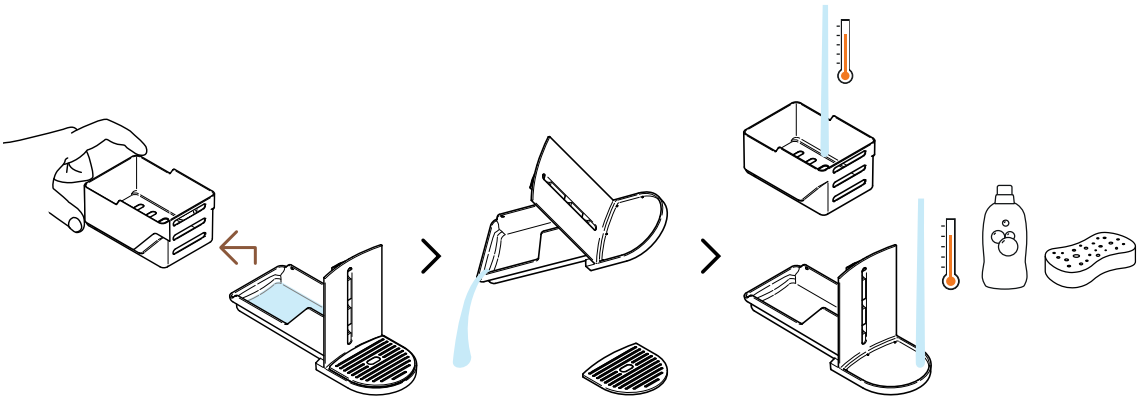

10 Ta ut kapselbeholderen fra resten og tøm eventuelt gjenværende vann. Vask vedlikeholdsmodulen med varmt vann og mild, luktfri såpe.

FORSIKTIGHET: Bruk ikke sterke eller slipende rengjøringsmidler eller løsemidler. Ikke sett maskinen i oppvaskmaskin. Dypp aldri apparatet eller deler av det i vann.

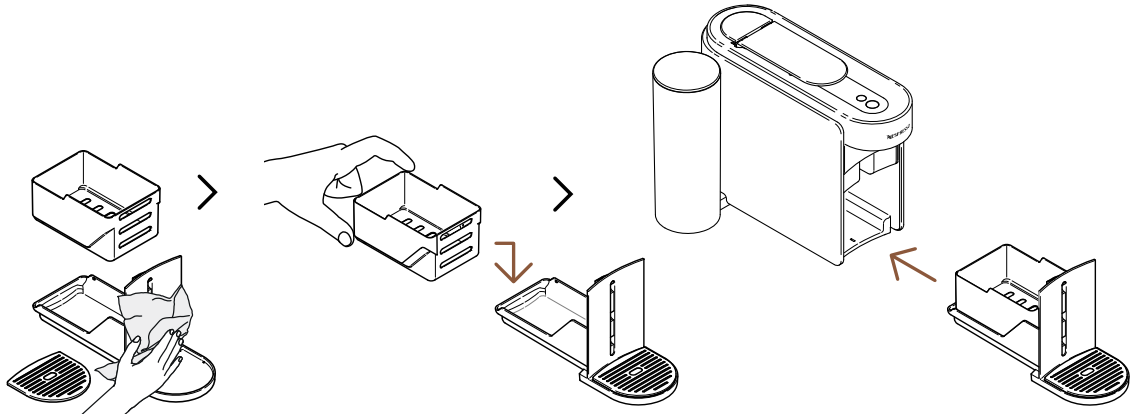

11 Tørk vedlikeholdsmodulen med en ren klut og sett den tilbake på maskinen.

Maskinen vil gå tilbake til klar-modus når prosedyren er fullført (kaffe-knappen lyser stabilt hvitt).

FORSIKTIGHET: Rengjør kaffeutløpet regelmessig med en ren, fuktig klut. Bruk alltid myke kluter for å rengjøre maskinen.

AVKALKING

Avkalking av maskinen vil sikre at den fungerer ordentlig gjennom hele sin levetid og vil gjøre kaffeopplevelsen din så uovertruffen som den var den første dagen. Maskinen vil indikere når avkalking er nødvendig når **vedlikeholds-knappen lyser stabilt oransje**.
Denne prosedyren kan enkelt gjøres gjennom **Nespresso** Smart-appen når maskinen er koblet til.

Avkalkingsprosessen tar ca. 15 minutter og kan ikke avbrytes når den er startet.

Du vil trenge:

- Avkalkingssett, som er tilgjengelig på **www.nespresso.com**
- En tom beholder (1,5 L / 51 fl oz)

1. SYKLUS: AVKALKING

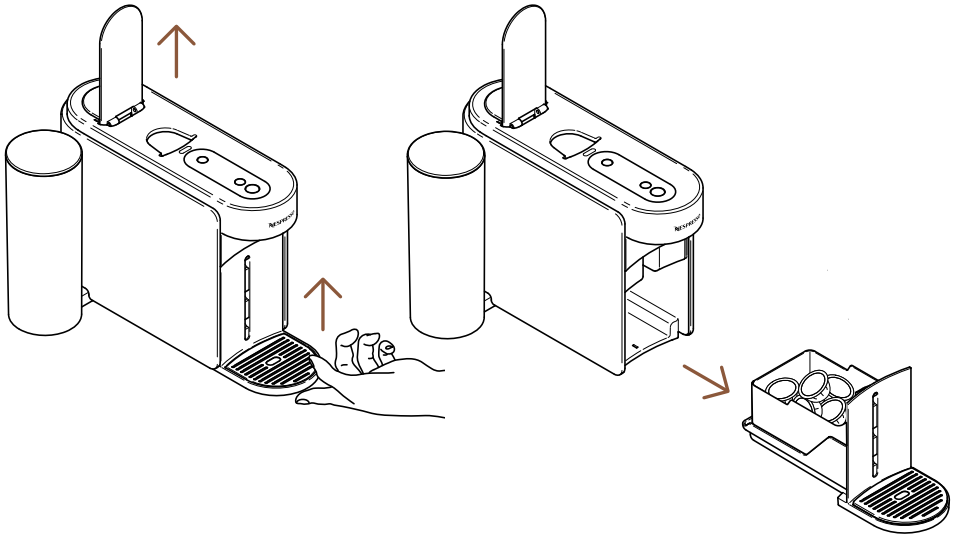

1 Åpne maskinens spak for å fjerne den brukte kapselen. Fjern vedlikeholdsmodulen fra maskinen.

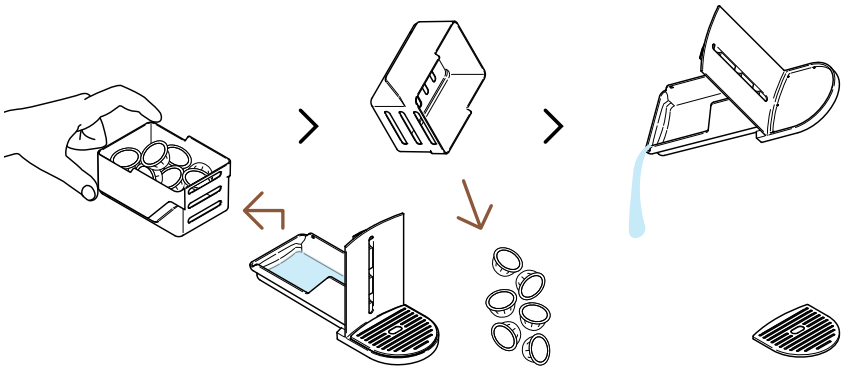

2 Ta ut kapselbeholderen fra resten og tøm eventuelt gjenværende kaffe-/vannrester.

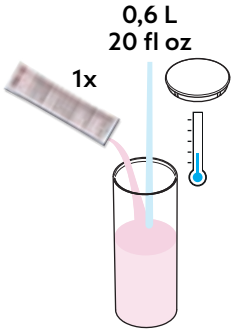

3 Fyll vanntanken med 0,6 L / 20 fl oz vann, tilsett 1 enhet **Nespresso** avkalkingsvæske og plasser vanntanken tilbake i maskinen.

FORSIKTIGHET: Vennligst merk at avkalkingsvæsken kan være skadelig. Unngå kontakt med øyne, hud og overflater.

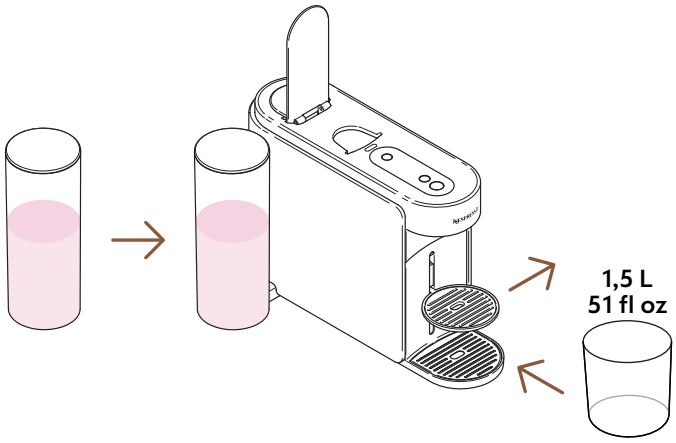

4 Sett vanntanken tilbake på plass på maskinen. Fjern koppholderen og plasser en tom beholder (minst 1,5 L / 51 fl oz) under kaffeutløpet.

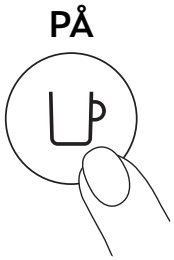

5 Slå på maskinen ved å trykke på kaffeknappen én gang.

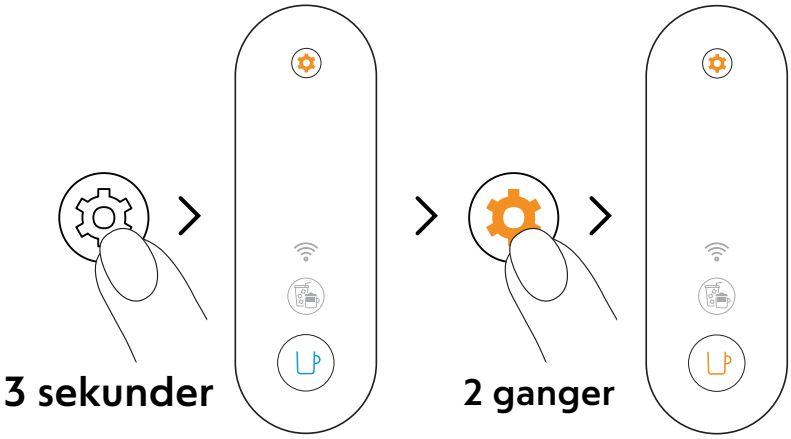

6 Trykk og hold vedlikeholds-knappen i minst 3 sekunder. Når kaffe-knappen er stabil blå, slipp den og trykk to ganger på vedlikeholds-knappen. Kaffe-knappen skal lyse stabilt **oransje**.

For å forlate vedlikeholdsmodus før du starter noen prosedyre, vennligst hold igjen vedlikeholdsknappen i minst 3 sekunder.

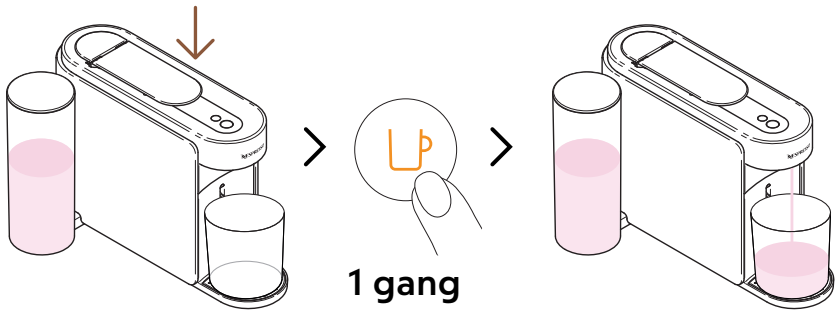

Ca. 5 minutter

7 Lukk spaken og trykk på den oransje kaffe-knappen en gang for å starte den første avkalkingssyklusen.

Maskinen vil starte den første avkalkingssyklusen; prosedyren kan ta opptil 5 minutter, og maskinen vil pause automatisk når den er fullført.

2· SYKLUS: SKYLLING

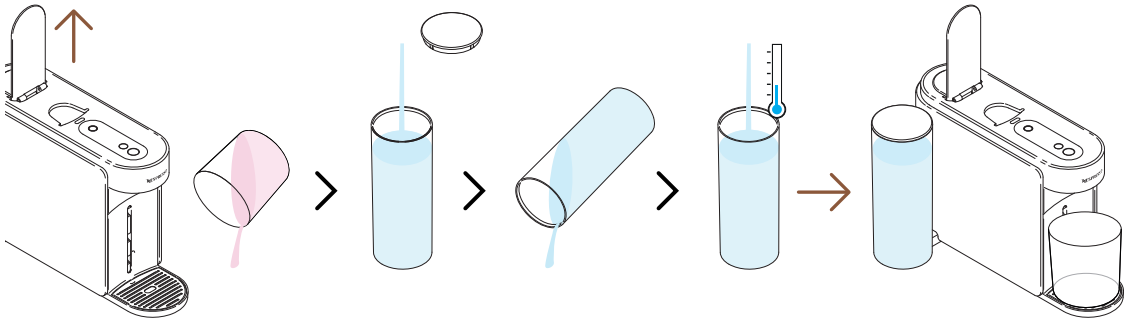

8 Når den første avkalkingssyklusen er fullført, er det tid for å skylle maskinen. Åpne maskinens spak, tøm beholderen, skyll vanntanken og fyll den **helt** med rent drikkevann. Sett den tilbake på plass.

Vennligst sørg for at vanntanken fylles kun én gang under denne prosedyren.

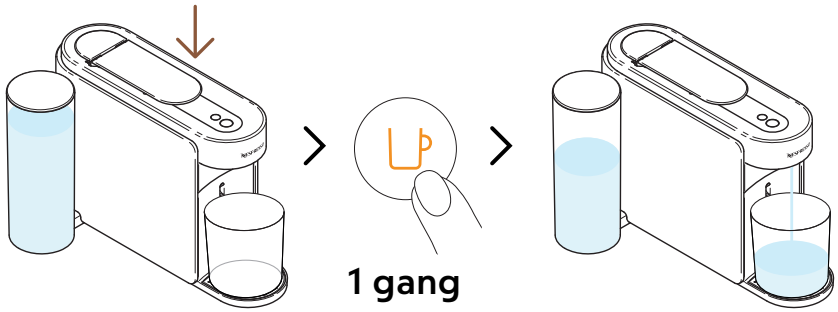

Ca. 4 minutter

9 Lukk spaken og trykk på den oransje kaffe-knappen en gang til for å starte skyllingsfasen av avkalkingsprosessen.

Skyllingsprosedyren kan ta opptil 4 minutter, og maskinen vil stoppe automatisk når den er fullført.

Vann kan samle seg i vedlikeholdsmodulen under prosessen.

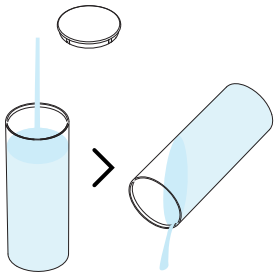

10 Skyll vanntanken.

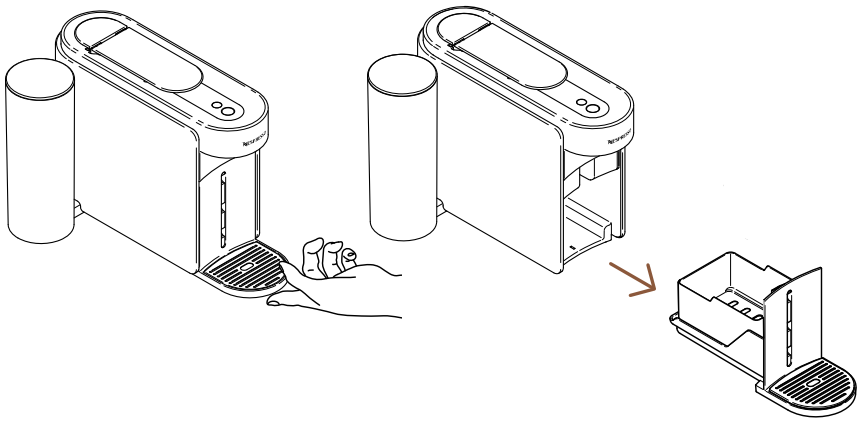

11 Fjern vedlikeholdsmodulen fra maskinen.

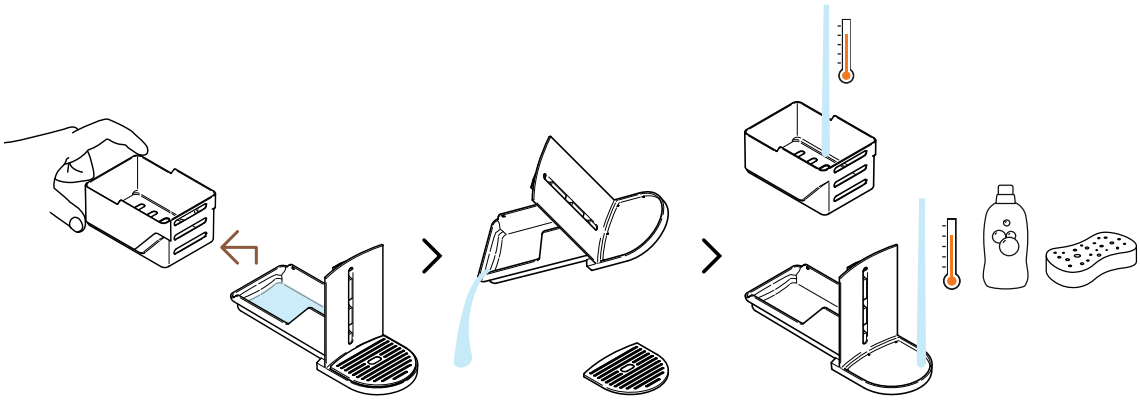

12 Ta ut kapselbeholderen fra resten og tøm eventuelt gjenværende vann. Vask vedlikeholdsmodulen med varmt vann og mild, luktfri såpe.

FORSIKTIGHET: Bruk ikke sterke eller slipende rengjøringsmidler eller løsemidler. Ikke sett maskinen i oppvaskmaskin. Dypp aldri apparatet eller deler av det i vann.

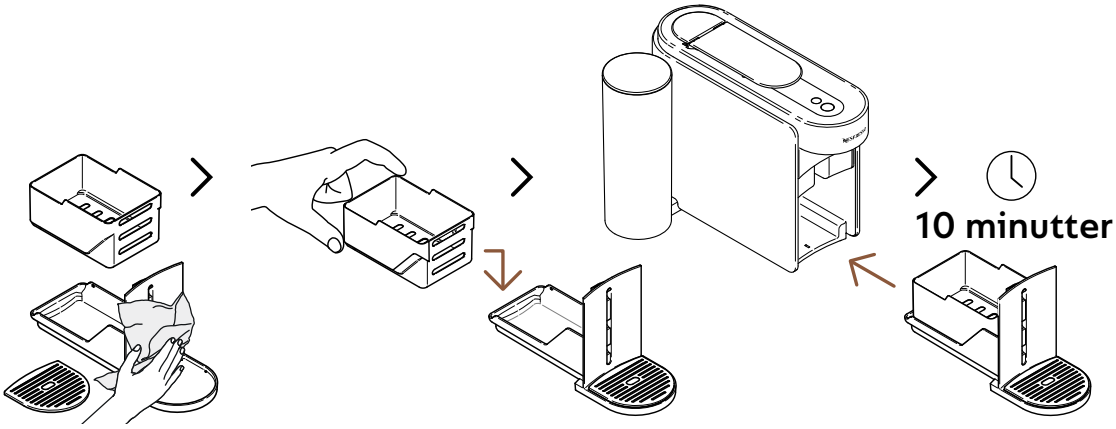

13 Tørk vedlikeholdsmodulen med en ren klut og sett den tilbake på maskinen. La maskinen hvile i 10 minutter før du bruker den.

Maskinen vil stoppe og automatisk slå seg av når prosedyren er fullført.

FORSIKTIGHET: Rengjør kaffeutløpet regelmessig med en ren, fuktig klut. Bruk alltid myke kluter for å rengjøre maskinen.

TØMMING AV RØRENE

Tømming av rørene er en prosess som kan gjøres før en periode uten bruk, for frostbeskyttelse eller før du sender maskinen for reparasjon. Denne prosedyren kan enkelt gjøres gjennom **Nespresso** Smart-appen når maskinen er koblet til.

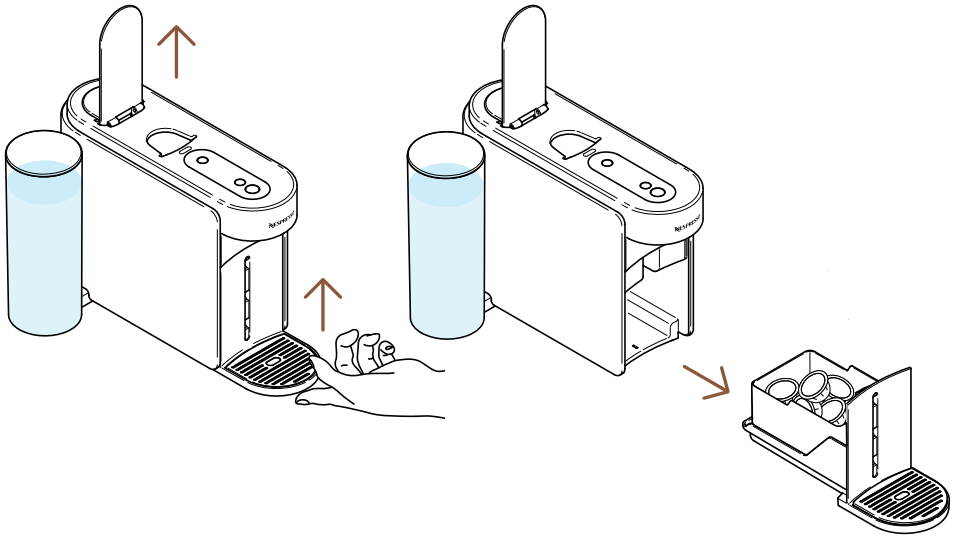

1 Åpne maskinens spak for å fjerne den brukte kapselen. Fjern vedlikeholdsmodulen fra maskinen.

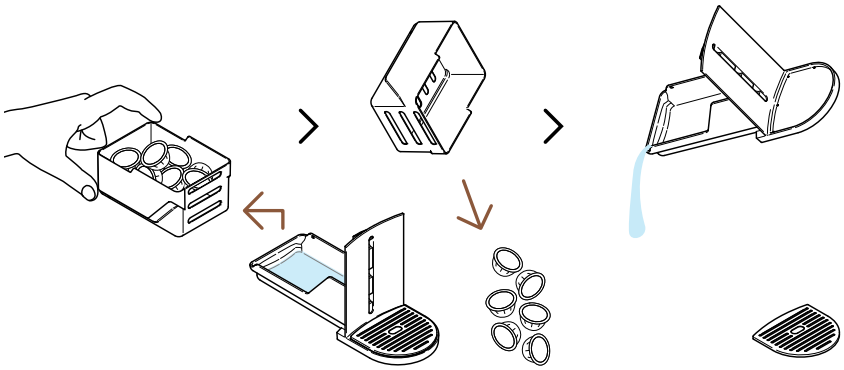

2 Ta ut kapselbeholderen fra resten og tøm eventuelt gjenværende kaffe-/vannrester.

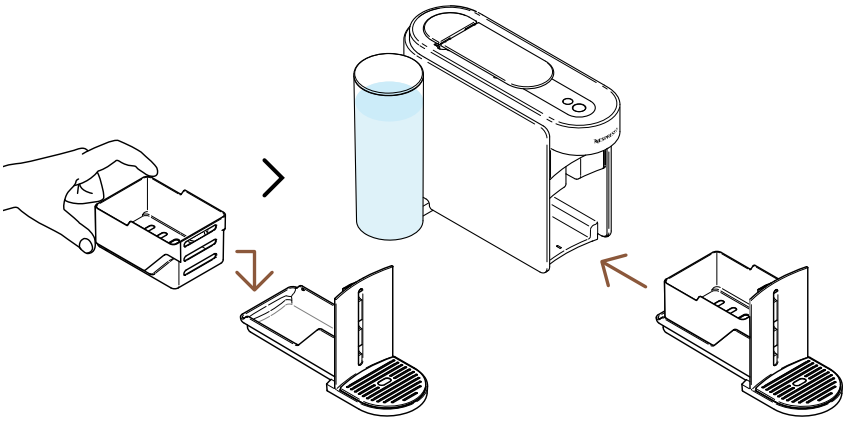

3 Plasser vedlikeholdsmodulen tilbake på maskinen.

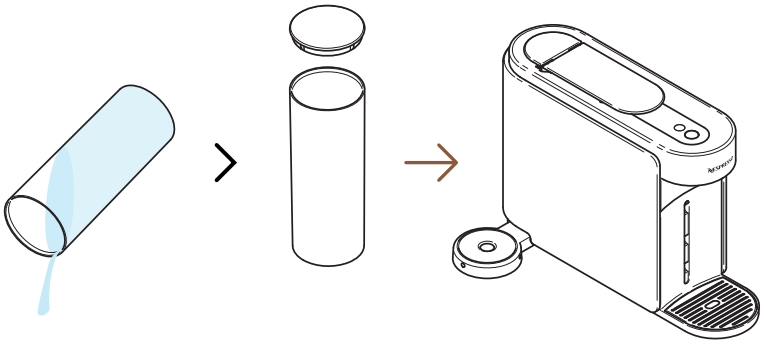

4 Tøm vanntanken og sett den tilbake uten vann i maskinen.

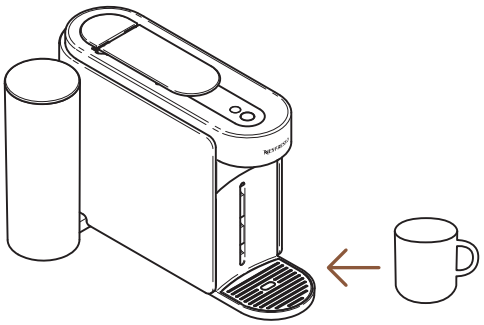

5 Plasser en tom kopp under kaffeutløpet.

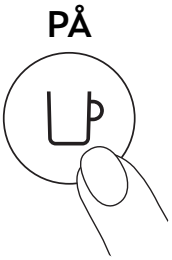

6 Slå på maskinen ved å trykke på kaffeknappen én gang.

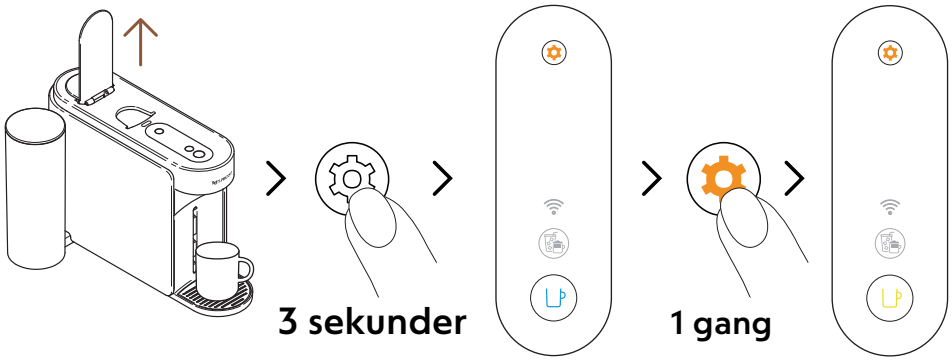

7 Åpne maskinens spak. Trykk og hold vedlikeholds-knappen i minst 3 sekunder. Når kaffe-knappen er stabil blå, slipp den og trykk på vedlikeholds-knappen en gang til. Kaffe-knappen skal være stabil **gul**.

For å forlate vedlikeholdsmodus før du starter noen prosedyre, vennligst hold igjen vedlikeholdsknappen i minst 3 sekunder.

8 Lukk spaken og trykk på den gule kaffe-knappen en gang for å starte tømmingsprosessen.

Kaffe-knappen vil blinke gult under prosessen og vil slå seg av når prosedyren er fullført.

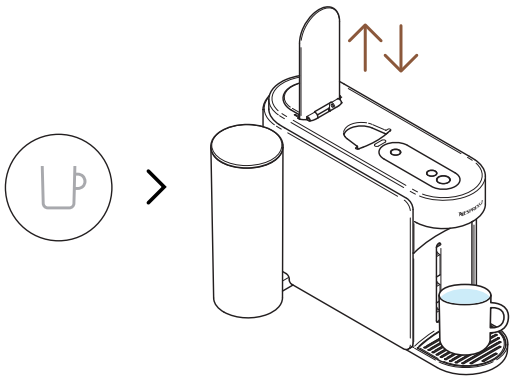

9 Når prosedyren er fullført (kaffe-knappen er av), åpne og lukk maskinens spak.

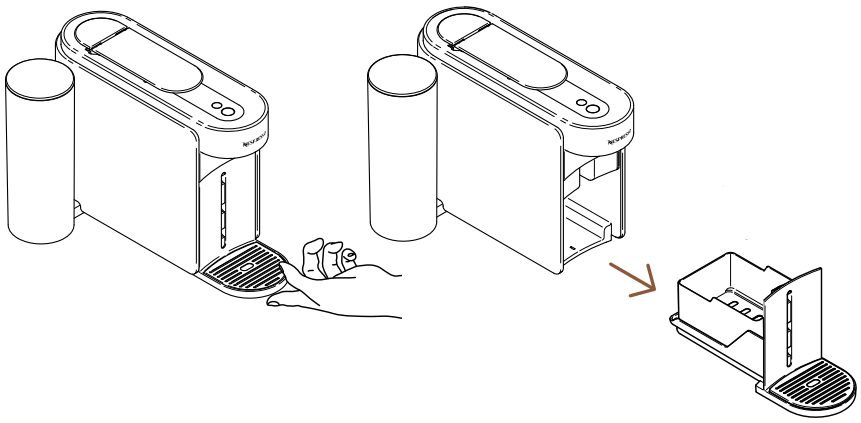

10 Fjern vedlikeholdsmodulen fra maskinen.

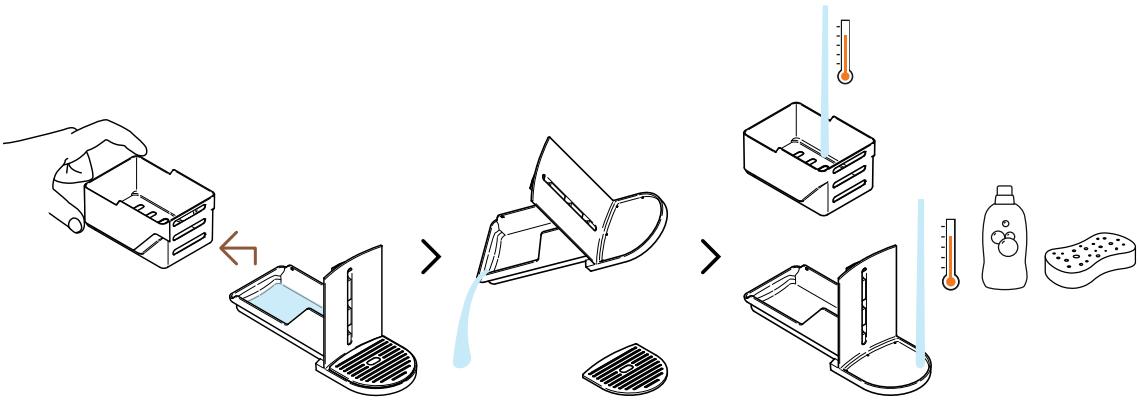

11 Ta ut kapselbeholderen fra resten og tøm eventuelt gjenværende vann. Vask vedlikeholdsmodulen med varmt vann og mild, luktfri såpe.

FORSIKTIGHET: Bruk ikke sterke eller slipende rengjøringsmidler eller løsemidler. Ikke sett maskinen i oppvaskmaskin. Dypp aldri apparatet eller deler av det i vann.

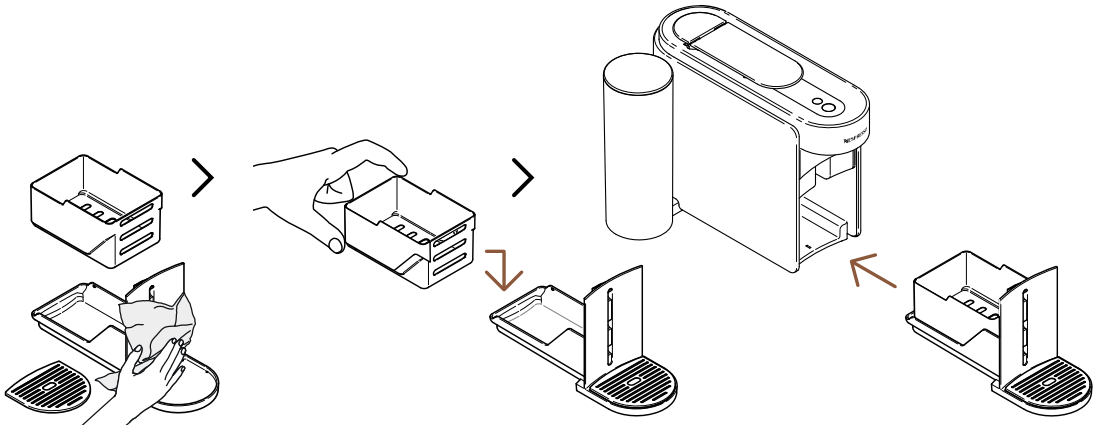

12 Tørk vedlikeholdsmodulen med en ren klut og sett den tilbake på maskinen.

MASKININNSTILLINGER

TILBAKESTILL INNSTILLINGENE MINE

Denne prosedyren lar deg omprogrammere maskinen i **Nespresso** Smart-appen til fabrikkinnstillingene, og fjerner **kun** tilpasningsparametrene.

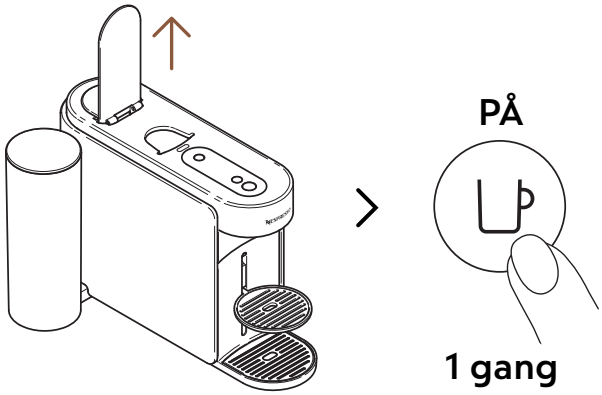

1 Åpne håndtaket og slå på maskinen ved å trykke på kaffeknappen én gang.

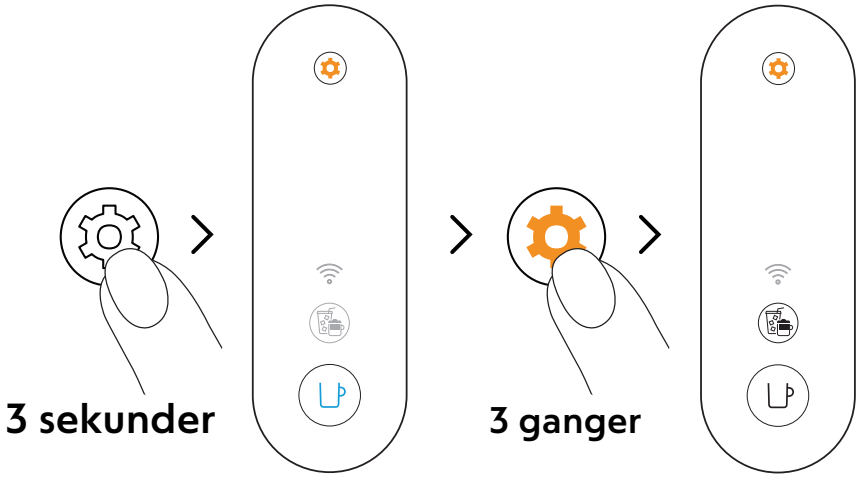

2 Trykk og hold vedlikeholds-knappen i minst 3 sekunder. Når kaffe-knappen er stabil blå, slipp den og trykk på vedlikeholds-knappen 3 ganger igjen. Kaffe-knappen og knappen for Kaffekreasjoner skal lyse stabilt hvitt.

For å forlate vedlikeholdsmodus før du starter noen prosedyre, vennligst hold igjen vedlikeholdsknappen i minst 3 sekunder.

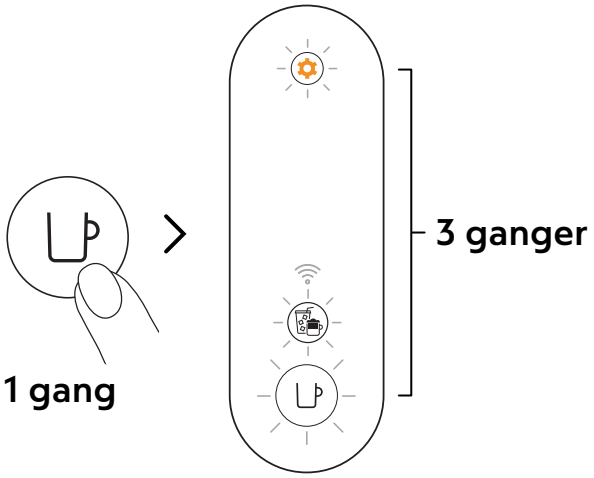

3 Trykk på kaffe-knappen én gang for å bekrefte.
De 3 knappene vil blinke 3 ganger for å bekrefte at maskinen nå er omprogrammert med fabrikkinnstillingene.

Maskinen vil gå tilbake til klar-modus når prosedyren er fullført (kaffe-knappen lyser stabilt hvitt).

FJERN OG TILBAKESTILL MASKINEN

Denne prosedyren vil fullstendig omprogrammere maskinen din til fabrikkinnstillingene, og fjerne alle tilpasningsparametrene dine samt maskinen fra **Nespresso** Smart-appen.

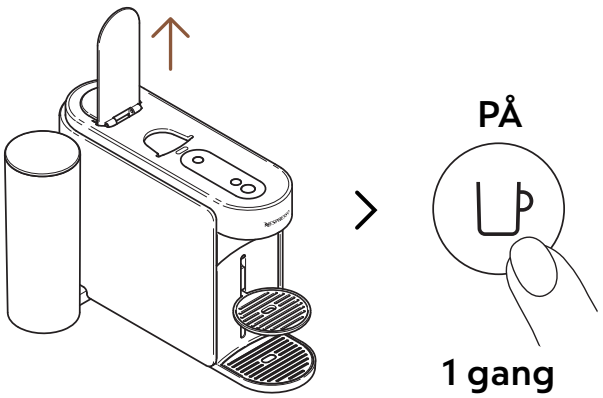

1 Åpne håndtaket og slå på maskinen ved å trykke på kaffeknappen én gang.

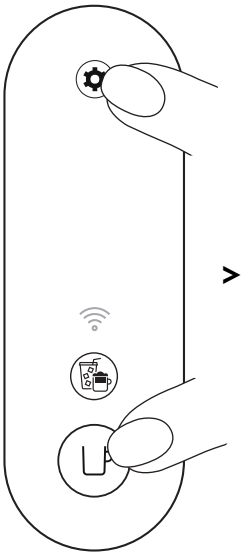

> 10 sekunder

2 Trykk og hold kaffe-knappen og vedlikeholds-knappen i minst 10 sekunder.

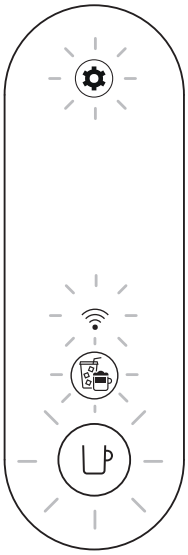

5 ganger

3 Alle knappene og LED-lyset for tilkobling vil blinke 5 ganger for å bekrefte at maskinen nå er **fullstendig tilbakestilt** til fabrikkinnstillingene.

Maskinen vil slå seg av når prosedyren er fullført. Nå er maskinen din fjernet fra **Nespresso** Smart-appen.

FORSTÅ BLINKINGEN PÅ MASKINEN MIN

Ønsker du å lære mer om blinkingen på Vertuo Up?
Sjekk ut følgende video:

FEILSØKING

Kaffe-knappen er av.

- Maskinen slår seg automatisk av etter 2 minutter uten bruk. Trykk på kaffe-knappen én gang for å slå den på.
- Sjekk stikkontaktforbindelsen og spenningen i henhold til maskinens etikett.

Ingen vann/kaffe kommer ut av maskinens utløp.

- Sjekk at vanntanken er fylt med friskt drikkevann og er riktig plassert.
- Sørg for at en ny Vertuo-kapsel er satt inn i riktig posisjon, at spaken er lukket ordentlig, og trykk på kaffe-knappen én gang for å brygge kaffen.
- Åpne maskinens spak for å fjerne kapselen, og utfør deretter en rengjøring ved å følge instruksjonene i «**Rengjøring**»-seksjonen.
- Avkalk maskinen, spesielt hvis vedlikeholds-knappen er lyser stabilt oransje, ved å følge instruksjonene i «**Avkalking**»-seksjonen.

Kaffen er ikke varm nok.

- De første bryggene kan være mer påvirket av en lavere temperatur i koppen, spesielt Ristretto- og Espresso-koppstørrelsene.
- Følg «**Koble til maskinen din**»-seksjonen for å tilpasse kaffetemperaturen gjennom **Nespresso** Smart-appen.
- Med denne maskinen kan du forvarme koppen din ved å bruke funksjonen for Kort skylling (følg «**Kort skylling**»-seksjonen). Ca. 40 ml (1,35 fl oz) varmt vann vil bli brygget. Denne bryggingen vil ikke være drikkbar.
- Avkalk maskinen, spesielt hvis vedlikeholds-knappen er lyser stabilt oransje, ved å følge instruksjonene i «**Avkalking**»-seksjonen.

Jeg ser for mye kaffe/vann i avløpsbeholderen min.

- Du kan finne noe kaffe/vann i dryppbrettet etter hver brygging (noen ml per kaffe), som skyldes maskinens teknologi og design. Det er viktig å fjerne kaffe/vann fra avløpsbeholderen hver gang du tømmer kapselbeholderen og rengjør delene med en mild, luktfri såpe og tørker dem før du setter dem tilbake på maskinen.
- Hvis du trykker på kaffe-knappen uten å sette inn en kapsel, har du startet funksjonen for Kort skylling. Ca. 40 ml (1,35 fl oz) varmt vann vil bli brygget. Denne bryggingen vil ikke være drikkbar, og 20 ml vil bli omdirigert til avløpsbeholderen.

Maskinen ser ut til å lekke.

- Du kan finne noe kaffe/vann i dryppbrettet etter hver brygging (noen ml per kaffe), som skyldes maskinens teknologi og design. Det er viktig å fjerne kaffe/vann fra avløpsbeholderen hver gang du tømmer kapselbeholderen og rengjør delene med en mild, luktfri såpe og tørker dem før du setter dem tilbake på maskinen.
- Hvis du trykker på kaffe-knappen uten å sette inn en kapsel, har du startet funksjonen for Kort skylling. Ca. 40 ml (1,35 fl oz) varmt vann vil bli brygget. Denne bryggingen vil ikke være drikkbar, og 20 ml vil bli omdirigert til avløpsbeholderen.
- Sjekk at vanntanken og vedlikeholdsmodulen er godt plassert.
- Sjekk at kapselkurven ikke er full, tøm avløpsbeholderen og sørg for at ingen kapsel sitter fast i maskinen.

Maskinen brygger med uvanlig kaffeflyt.

- Først og fremst avhenger kaffeflythastigheten av kaffetypen.
- Sørg for at en ny Vertuo-kapsel er satt inn i riktig posisjon, at spaken er lukket ordentlig, og trykk på kaffe-knappen én gang for å brygge kaffen.
- Sjekk at vanntanken er godt plassert på maskinen.
- Avkalk maskinen, spesielt hvis vedlikeholds-knappen er lyser stabilt oransje, ved å følge instruksjonene i «**Avkalking**»-seksjonen.

Maskinen brygger bare «vann».

- Hvis maskinen ikke kan lese den trykte kapselkoden, vil maskinen dispensere 40 ml (1,35 fl oz) ikke-drikkbart vann (kort skylling).
  - Sørg for at kapselen ikke er skadet (inkludert koden). Vennligst bruk ikke den samme kapselen mer enn en gang.
  - Prøv igjen med en ny Vertuo-kapsel, satt inn i riktig posisjon.
- Hvis problemet vedvarer, vennligst kontakt **Nespresso** kundeservice.

Maskinen slår seg av.

- Maskinen slår seg automatisk av etter 2 minutter uten bruk. Trykk på kaffe-knappen en gang for å slå den på. Maskinen din vil forbli på hvis du navigerer i **Nespresso** Smart-appen. Vennligst se «**ON/OFF**»-seksjonen om nødvendig.
- Maskinen kan slås av manuelt når som helst (når den ikke er i bruk) ved å trykke og holde kaffe-knappen i ca. 1 sekund. Alle knapper og LED-lys vil blinke en siste gang før de slår seg av.
- Sjekk stikkontaktforbindelsen og spenningen i henhold til maskinens etikett.
- Koble fra, vent noen sekunder og koble maskinen til igjen.

Det er noe kaffegrut i koppen min.

- Sørg for at en ny Vertuo-kapsel er satt inn i riktig posisjon, at spaken er lukket ordentlig, og trykk på kaffe-knappen én gang for å brygge kaffen. Vennligst ikke bruk den samme kapselen mer enn en gang.
- Rengjør maskinen når du begynner å få kaffe-rester i koppen eller etter en lang periode uten bruk ved å følge instruksjonene i «**Rengjøring**»-seksjonen.
- Avkalk maskinen, spesielt hvis vedlikeholds-knappen er lyser stabilt oransje, ved å følge instruksjonene i «**Avkalking**»-seksjonen.

Maskinen starter ikke bryggingen, men kaffe-knappen viser et stabilt hvitt lys.

- Sjekk at spaken er lukket ordentlig.
- Sørg for at en ny Vertuo-kapsel er satt inn i riktig posisjon, lukk spaken ordentlig, og trykk på knappen én gang for å brygge.
- Hvis maskinen er koblet til, kan den utføre en automatisk programvareoppdatering. Vennligst åpne **Nespresso** Smart-appen for å sjekke maskinens status og/eller vent ca. 5 minutter.

Maskinen starter ikke bryggingen, og kaffe-knappen lyser et stabilt oransje lys.

- Fyll vanntanken med friskt drikkevann, sjekk at den er godt plassert på maskinen, og trykk på kaffe-knappen en gang for å starte bryggingen.
- Avkalk maskinen, spesielt hvis vedlikeholds-knappen er lyser stabilt oransje, ved å følge instruksjonene i «**Avkalking**»-seksjonen.

Maskinen min har gått tom for vann. Hvordan kan jeg fortsette å lage kaffen min?

- Fyll vanntanken med friskt drikkevann og trykk på kaffe-knappen én gang for å starte bryggingen på nytt. Koppen din vil da bli fylt med det manglende volumet hvis ekstraksjonen allerede hadde startet.

Kaffe-knappen blinker hvitt mens maskinen brygger.

- Hvis kaffen strømmer normalt, indikerer dette at maskinen fungerer som den skal.
- Hvis klart vann (ikke kaffe) strømmer ut av kaffemaskinen, har du startet en kort skylling. Vennligst følg instruksjonene i «**Kort skylling**»-seksjonen.

Knappen for kaffekreasjoner lyser stabilt hvitt.

- Du trykket på knappen for Kaffekreasjoner en gang, og aktiverte en modus som hjelper deg med å lage kaffeoppskriftene dine.
- Ved å klikke på den dedikerte knappen, vil denne funksjonen gi deg en konsentrert kaffeekstraksjon; det første steget for å lage alle de isete og melkebaserte kaffedrikkene du ønsker.
- For å slå av denne knappen, trykk igjen ved å klikke en gang før du starter bryggingen.

Knappen for kaffekreasjoner slår seg av før bryggingen starter, og kaffen kommer ut i et forhåndsdefinert volum.

- På grunn av koppestørrelsen, kan ikke noen kapsler ekstraheres ved å bruke denne modusen (Ristretto, Cold Brew Style, Carafe Pour-Over Style / Bianco Piccolo og Bianco Leggero, som allerede er optimalisert for kaffeoppskrifter). Vi anbefaler heller ikke å bruke denne modusen for å ekstrahere Alto-kapsler eller Coffee+-utvalget.
- For å forhindre tap av kapselen din, har maskinen brygget kaffen i den forhåndsprogrammerte koppestørrelsen.

Mengde kaffe i koppen er ikke i samsvar med det forhåndsdefinerte volumet satt av Nespresso.

- Det er sannsynlig at koppvolumet ditt har blitt tilpasset.
- Du kan manuelt omprogrammere koppvolumet ditt ved å trykke og holde kaffe-knappen til ønsket volum er nådd, og deretter slippe kaffe-knappen.
- Hvis maskinen din er koblet til, kan du også justere koppvolumet gjennom «**Kaffevolum & temperatur**»-seksjonen i **Nespresso** Smart-appen.
- Hvis du ønsker å gå tilbake til **Nespresso** sine forhåndsdefinerte kaffevolumer, kan du tilbakestille maskinens innstillinger ved å følge instruksjonene i «**Tilbakestill mine innstillinger**»-seksjonen.
- Hvis problemet fortsetter selv etter at du har utført en fabrikktilbakestilling, vennligst kontakt **Nespresso** kundesenter.

Når bryggingen min er fullført, hvordan kan jeg få mer kaffe i koppen min?

- Du kan fylle på kaffen din ved å trykke på kaffe-knappen en gang til uten å fjerne den brukte kapselen. Det samme volumet vil bli brygget igjen. Hvis du vil stoppe bryggeprosessen før ekstraksjonen er fullført, trykker du ganske enkelt på kaffe-knappen en gang til.
- Hvis du ønsker å øke volumene på all kaffe:
  - Du kan manuelt omprogrammere koppvolumet ditt ved å trykke og holde kaffe-knappen til ønsket volum er nådd, og deretter slippe kaffe-knappen.
  - Hvis maskinen din er koblet til, kan du også justere koppvolumet gjennom «**Kaffevolum & temperatur**»-seksjonen i **Nespresso** Smart-appen.

Vedlikeholds-knappen lyser stabilt oransje.

- Avkalk maskinen ved å følge instruksjonene i «**Avkalking**»-seksjonen.
- Vi anbefaler å bruke **Nespresso** avkalkingssett tilgjengelig for å unngå skade på maskinen din. For eventuelle ytterligere spørsmål du måtte ha angående avkalking, vennligst kontakt **Nespresso** kundeservice.

Vedlikeholds-knappen lyser oransje.

- Du har gått inn i vedlikeholdsmodus, en sløyfe designet for å lette tilgangen din til maskinens vedlikehold.
- I denne modusen er hver farge/piktogramkombinasjon knyttet til en spesifikk funksjon:
  - Kaffe-knappen lyser stabil blå: Rengjøring
  - Kaffe-knappen lyser stabil gul: Tømming av rørene
  - Kaffe-knappen lyser stabil oransje: Avkalking
  - Knappen for Kaffe- og Kaffekreasjoner lyser stabil hvit: Tilbakestill maskinens innstillinger til fabrikkparametere (kun tilpasningsparametere).
  - Kaffe-knappen lyser stabil hvit og WiFi LED på: Slå på/av tilkoblingsmodulen.

- For å gå inn eller ut av denne modusen, vennligst trykk og hold vedlikeholds-knappen i minst 3 sekunder (for å gå inn, til kaffe-knappen blir blå, og for å gå ut, til kaffe-knappen blir hvit).
- For å starte hver vedlikeholdsfunksjon, trykk ganske enkelt på kaffe-knappen en gang, og sørg for at fargen samsvarer med ønsket handling. Knappen vil deretter blinke til prosessen er fullført.
- Alle disse vedlikeholdsprosedyrene kan enkelt veiledes gjennom **Nespresso** Smart-appen når maskinen din er koblet til.

Kaffe-knappen blinker blå, oransje eller gul.

- Maskinen din gjennomgår for øyeblikket en vedlikeholdsprosess.
- Vennligst unngå å bruke maskinen til prosessen er fullført.
  - Kaffe-knappen lyser stabil blå: Rengjøring
  - Kaffe-knappen lyser stabil gul: Tømming av rørene
  - Kaffe-knappen lyser stabil oransje: Avkalking

Kaffe-knappen lyser 5 ganger oransje når jeg prøver å starte en vedlikeholdsprosess (rengjøring, avkalking eller tømming av rørene), og maskinen starter ikke prosessen.

- Åpne og lukk maskinens spak for å sjekke at ingen kapsel er satt inn før du trykker på kaffe-knappen igjen.

Kaffe-knappen blinker oransje en gang når jeg prøver å starte en vedlikeholdsprosess (rengjøring, avkalking eller tømming av rørene), og maskinen starter ikke prosessen.

- Fyll vanntanken med rent drikkevann, sjekk at den er godt plassert på maskinen, og trykk på kaffe-knappen en gang for å starte vedlikeholdsprosessen.
- Viktig: Når du har startet, må du sørge for å fullføre avkalkingsprosedyren ved å bruke de spesifiserte volumene for å unngå å bli blokkert.

Når jeg slår på maskinen min, lyser WiFi LED-lyset.

- Maskinen din kan kobles til **Nespresso** Smart-appen for å forbedre den totale Vertuo-opplevelsen.
- Takket være **Nespresso** Smart-appen vil du kunne:
  - Personalisere kopplengde og temperatur
  - Forenkle maskinens vedlikehold
  - Oppdage en verden av kaffeoppskrifter
- WiFi LED-lyset blinker når maskinen din ikke er paret med **Nespresso** Smart-appen eller har mistet forbindelsen.
- Du kan enkelt pare maskinen din ved å skanne QR-koden, tilgjengelig på maskinens drypprist, eller manuelt pare den ved å åpne, oppdatere eller laste ned **Nespresso** Smart-appen.
- Hvis du ikke kobler maskinen, vil WiFi LED-lyset blinke hver gang du slår på maskinen.
- Hvis du ønsker å deaktivere tilkoblingsmodulen, eller hvis landet ditt ikke støtter tilkobling til **Nespresso** Smart-appen, vennligst følg instruksjonene i «**Deaktiver / Gjenaktiver tilkoblingsmodulen**»-seksjonen.

Når jeg slår på maskinen min, forblir WiFi LED-lyset av.

- Tilkoblingsmodulen din har blitt deaktivert.
- Hvis du ønsker å koble maskinen din til **Nespresso** Smart-appen og forbedre den totale Vertuo-opplevelsen, vennligst følg instruksjonene i «**Deaktiver / Gjenaktiver tilkoblingsmodulen**»-seksjonen.

Når jeg slår på maskinen min, lyser WiFi LED-lyset stabily hvitt.

- Maskinen din er koblet til **Nespresso** Smart-appen for å forbedre den totale Vertuo-opplevelsen.
- Takket være **Nespresso** Smart-appen vil du kunne:
  - Personalisere kopplengde og temperatur
  - Forenkle maskinens vedlikehold
  - Oppdage en verden av kaffeoppskrifter

Hvordan kan jeg utføre en full fabrikktilbakestilling?	• Denne prosedyren vil fullstendig omprogrammere maskinen din til fabrikkinnstillingene, fjerne alle tilpassede parametere og koble maskinen din fra **Nespresso** Smart-app. • Trykk på vedlikeholds-knappen og kaffe-knappen samtidig i minst 10 sekunder. • Hvis du ønsker å fjerne kun tilpasningsparametrene, vennligst følg lysprosedyren tilgjengelig i vedlikeholdsmodus.
Kaffe-knappen min blinker rødt (2 ganger raskt blinkende, deretter 1 lang pause, kontinuerlig gjentatt).	• Maskinen viser en feil. – Vennligst vent noen sekunder før du betjener maskinen igjen. – Koble fra maskinen, vent noen sekunder og koble den til igjen. – Hvis problemet fortsetter, vennligst kontakt **Nespresso** kundeservice.
Kaffe-knappen min blinker rødt raskt; knappen for Kaffekreasjoner og WiFi LED-lyset blinker hvitt raskt, og deretter slår maskinen seg av.	• Maskinen slår seg av etter en feil eller etter å ha kjølt ned.
Kaffe-knappen blinker oransje (2 ganger raskt blinkende, deretter 1 lang pause, bare én gang).	• Maskinen viser en nødstoppsignal etter misbruk (for eksempel hvis du åpnet spaken mens kaffen ble brygget). For å unngå å skade maskinen, anbefaler vi å unngå å åpne maskinens spak mens den brygger.
Kaffe-knappen pulserer rødt i 2 sekunder.	• Maskinen kjøler ned etter en overopphetingssituasjon. Vennligst hold den koblet til og vent ca. 10 minutter før du bruker den igjen.
Kaffe-knappen viser en lilla farge.	• Maskinen din er i servicemodus. Vennligst kontakt **Nespresso** kundeservice.

TEKNISKE SPESIFIKASJONER

Strøm	**CH:** 230 V, 50/60 Hz, 1020 W **EU/AU/ME/KR/ZA:** 220–240 V, 50/60 Hz, 940–1100 W **BR3:** 220 V, 60 Hz, 940 W **MX, BR:** 127 V, 60 Hz, 1130 W **CL:** 220 V, 50/60 Hz, 940 W **CN:** 220 V, 50 Hz, 940 W **JP:** 100 V, 50/60 Hz, 990 W **TW:** 110 V, 60 Hz, 1130 W
Frekvens	Bluetooth® (LE) 2.402–2.480 GHz Wi-Fi® 2.412 – 2.472 GHz • BR3/MX/TW: 2.412 – 2.462 GHz • CN: 2.400 – 2.4835 GHz • JP: 2.412 – 2.484 GHz
RF utgangseffekt (EIRP)	Bluetooth® 7.82 dBm maks (EIRP) og Wi-Fi® < 20 dBm (EIRP)
Stand-by-modus	0.099 W/h
AV-modus	Etter 2 minutter uten bruk
Oppvarmingstid	3 sekunder
Flyttbar koppholder	3 posisjoner
Kabellengde	**MX:** 100 cm (+/– 2 cm) / 39.3 in (+/– 0.8 in) **Andre**: 80 cm (+/– 2 cm) / 31 in (+/– 0.8 in)
Maskinvekt	~4 kg / 8.8 lbs
Vanntank kapasitet	1.4 L / 47.3 fl oz
Dimensjoner (B x D x H)	12 x 49.4 x 25.7 cm / 4.7 x 19.45 x 10.12 in
Kapselbeholder kapasitet	18 espresso- eller 13 mug-kapsler

MASKINKODER

Nespresso	MC1, MD1
Breville	BNV620/BNV650
Delonghi	ENV200
Krups	XN940, XN941
Sage	SNV620, SNV650

PL

BEZPIECZEŃSTWO

POZNAJ EKSPRES

PIERWSZE UŻYCIE

SPERSONALIZUJ MOJE CHWILE Z KAWĄ

KONSERWACJA

USTAWIENIA EKSPRESU

ZROZUMIENIE SYGNAŁÓW ŚWIETLNYCH

ROZWIĄZYWANIE PROBLEMÓW

DANE TECHNICZNE

BEZPIECZEŃSTWO

OSTRZEŻENIE: Przed pierwszym użyciem należy dokładnie przeczytać **instrukcję bezpieczeństwa**, aby uniknąć ryzyka odniesienia obrażeń i/lub powstania szkody.
Najpierw zapoznaj się ze środkami ostrożności, aby uniknąć ryzyka śmiertelnego porażenia prądem i/lub pożaru. Upewnij się, że urządzenie jest prawidłowo uziemione podczas podłączania go do źródła prądu.

Podczas rozpakowywania ekspresu, usuń plastikową folię pokrywającą urządzenie.

UTYLIZACJA I OCHRONA ŚRODOWISKA

To urządzenie jest zgodne z dyrektywą UE 2012/19/WE.
Zarówno opakowanie, jak i urządzenie zawierają materiały nadające się do recyklingu. Twój ekspres zawiera elementy, które można odzyskać lub poddać recyklingowi.
Podział materiałów odpadowych na różne rodzaje umożliwia odzysk cennych surowców. Nie wolno wyrzucać zużytego sprzętu łącznie z innymi odpadami. Zużyty sprzęt należy oddać do punktu zbiórki takich urządzeń. Więcej informacji o utylizacji można uzyskać u lokalnych władz.

POZNAJ EKSPRES

OMÓWIENIE POSZCZEGÓLNYCH ELEMENTÓW EKSPRESU

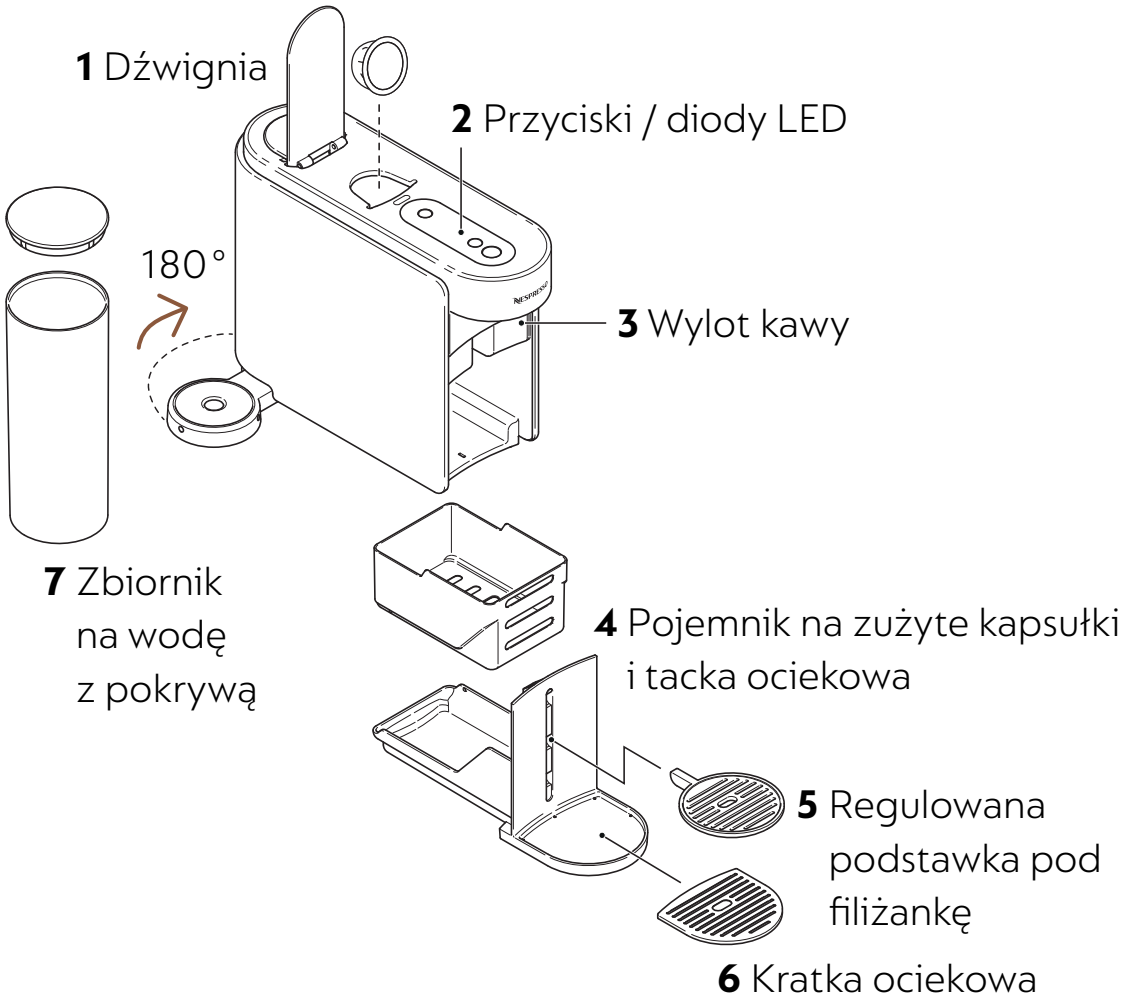

Nie należy myć ruchomych części ekspresu w zmywarce.

PRZYCISKI / DIODY LED

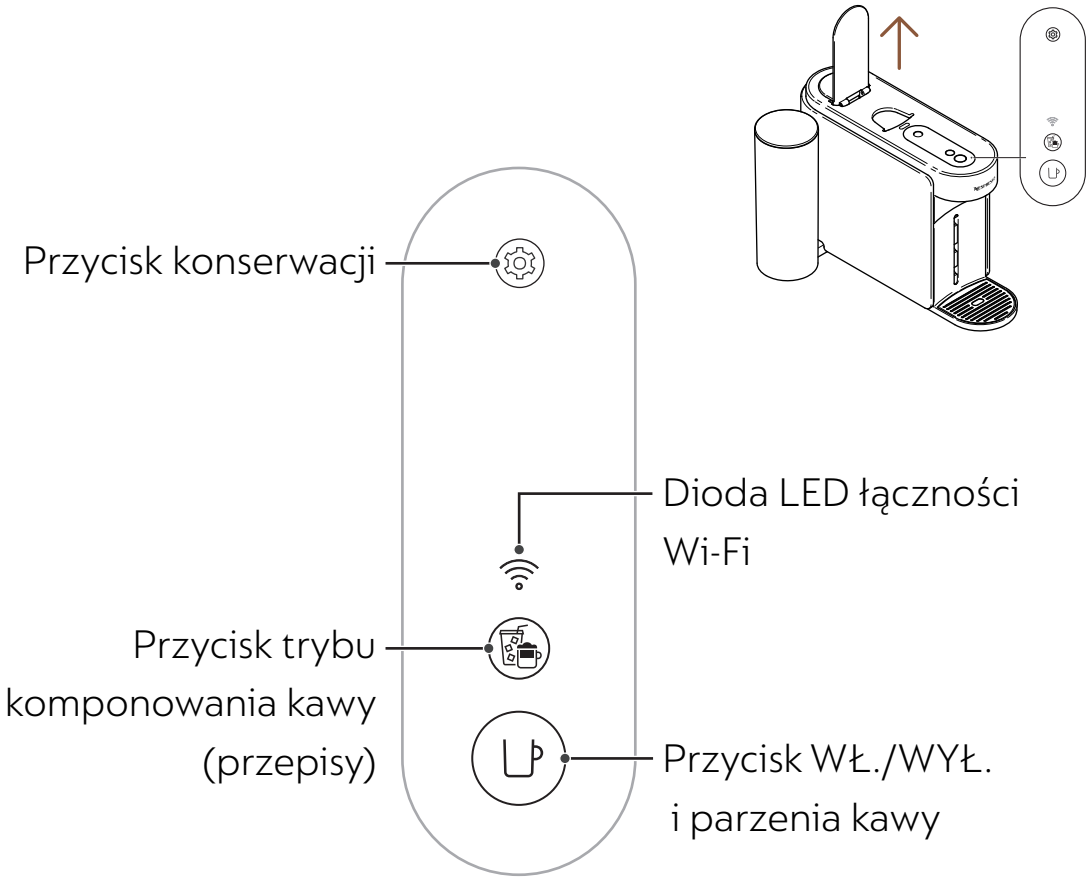

ZAWARTOŚĆ OPAKOWANIA

1. Ekspres do kawy Vertuo Up
2. Zestaw kapsułek **Nespresso** (12 kapsułek)
3. Szybka instrukcja obsługi
4. Instrukcje bezpieczeństwa i gwarancja
5. Naklejka łączności
6. Naklejka płukania

Rozpakowywanie: Na powierzchni ekspresu może pojawić się osad / kurz z materiałów, które zostały użyte do opakowania i pochodzących z recyklingu. Nie stanowi to zagrożenia, wystarczy przetrzeć i oczyścić ekspres miękką i czystą ściereczką.

OTWÓRZ / ZAMKNIJ

OTWÓRZ

Otwórz dźwignię

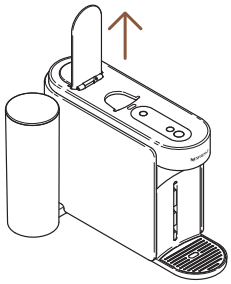

ZAMKNIJ

Zamknij dźwignię

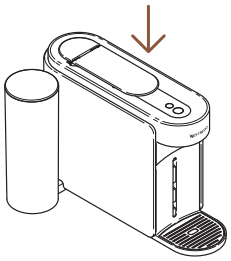

Otwarcie lub zamknięcie dźwigni nie włączy ekspresu.
Nie będziesz mógł zaparzyć kawy, jeśli nie zamkniesz dźwigni prawidłowo. Aby prawidłowo używać ekspresu, zaleca się otwieranie dźwigni wyłącznie gdy parzenie jest całkowicie zakończone (przycisk parzenia kawy świeci stałym białym światłem). Otwarcie dźwigni po procesie parzenia powoduje usunięcie kapsułki.

OPRÓŻNIANIE I CZYSZCZENIE POJEMNIKA NA ZUŻYTE KAPSUŁKI I TACKI OCIEKOWEJ

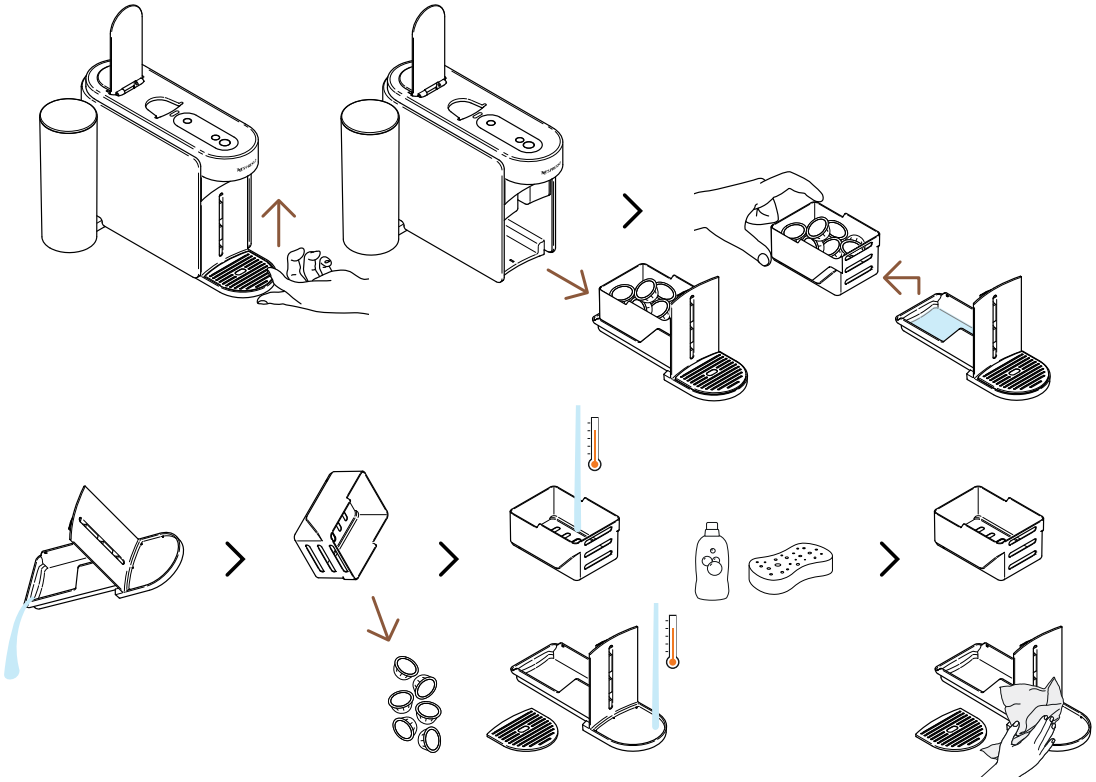

Aby opróżnić pojemnik na zużyte kapsułki i tackę ociekową, delikatnie unieś go w górę. Ostrożnie oddziel pojemnik z kapsułkami od reszty, wyrzuć kapsułki do torby recyklingowej i opróżnij pozostałości kawy/wody. Umyj poszczególne części ciepłą wodą i łagodnym, bezzapachowym detergentem, następnie osusz je, delikatnie złóż i umieść z powrotem w ekspresie.

PĘTLA TRYBU KONSERWACJI

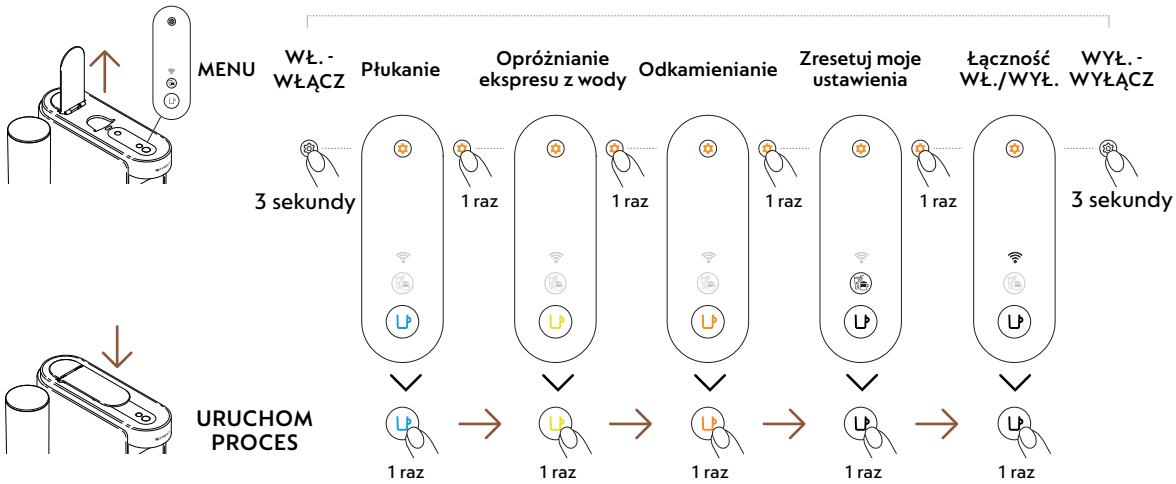

PIERWSZE UŻYCIE

WŁ./WYŁ.

WŁ. - WŁĄCZ

Po podłączeniu ekspresu, włącz go, naciskając przycisk parzenia kawy 1 raz.

Przycisk parzenia kawy będzie migać przez 3 sekundy, w tym czasie ekspres będzie się nagrzewać. Kiedy przycisk zaświeci na stałe, urządzenie jest gotowe do użycia.

WYŁ. - WYŁĄCZ

Automatyczne wyłączanie

2 minuty

Ręczne wyłączanie

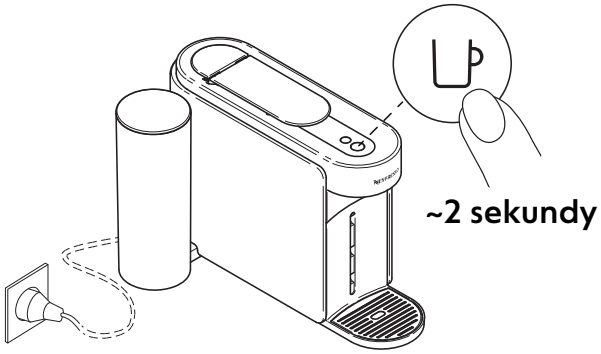

Aby oszczędzać energię, ekspres wyłączy się automatycznie po około 2 minutach nieużywania.

Ekspres można wyłączyć ręcznie w dowolnym momencie (gdy nie jest używany) przez naciśnięcie i przytrzymanie przycisku parzenia kawy przez około 2 sekundy. Urządzenie wyłączy się, gdy wszystkie przyciski i diody LED zgasną.

Jeśli sparowałeś swój ekspres, pamiętaj, że partia danych może zostać wysłana do aplikacji **Nespresso** Smart, gdy urządzenie zostanie wyłączone. Może to potrwać kilka sekund.

SPARUJ SWÓJ EKSPRES

DLACZEGO WARTO SPAROWAĆ EKSPRES Z APLIKACJĄ?

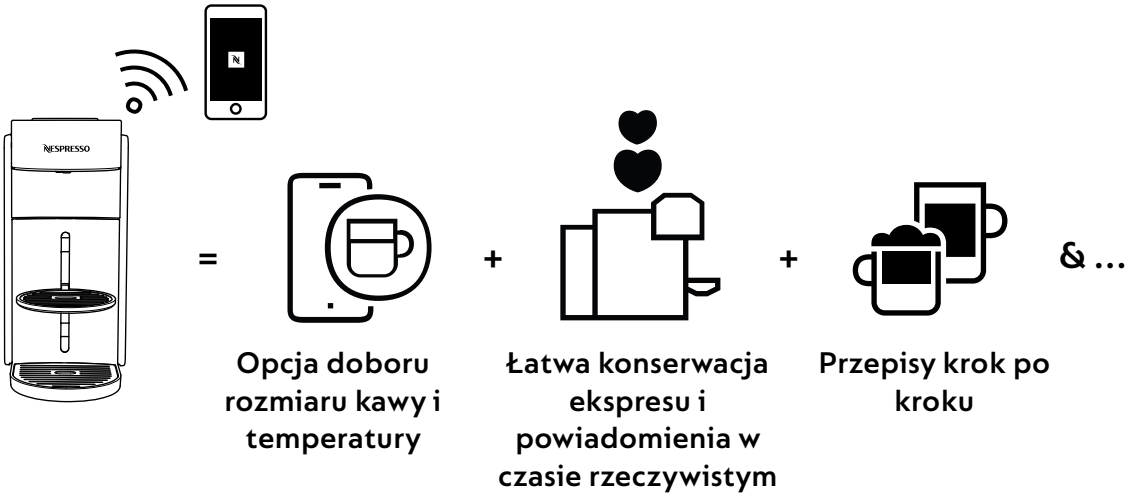

- **Opcja doboru rozmiaru kawy i temperatury:** Dostosuj do swoich preferencji rozmiar filiżanki oraz temperaturę kawy z funkcjonalnością dostępną wyłącznie przez aplikację.
- **Łatwa konserwacja ekspresu i powiadomienia w czasie rzeczywistym:** Odkryj łatwe czyszczenie i odkamienianie z poziomu aplikacji. Ciesz się korzyściami aktualizacji ekspresu o najnowsze funkcje, zapewniając bezproblemowy proces i przyjemne doświadczenia w użytkowaniu urządzenia.
- **Przepisy krok po kroku:** Odkryj klasyczne kompozycje kawowe, jak i najnowsze trendy w przepisach.

JAK SPAROWAĆ EKSPRES?

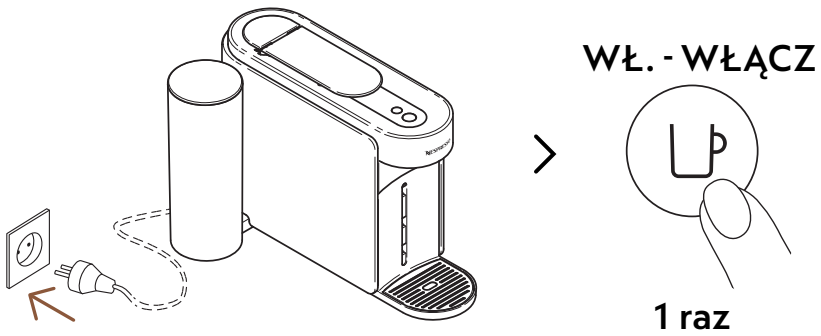

1 Aby sparować ekspres, podłącz go do źródła prądu, po czym włącz go naciskając przycisk parzenia kawy 1 raz.

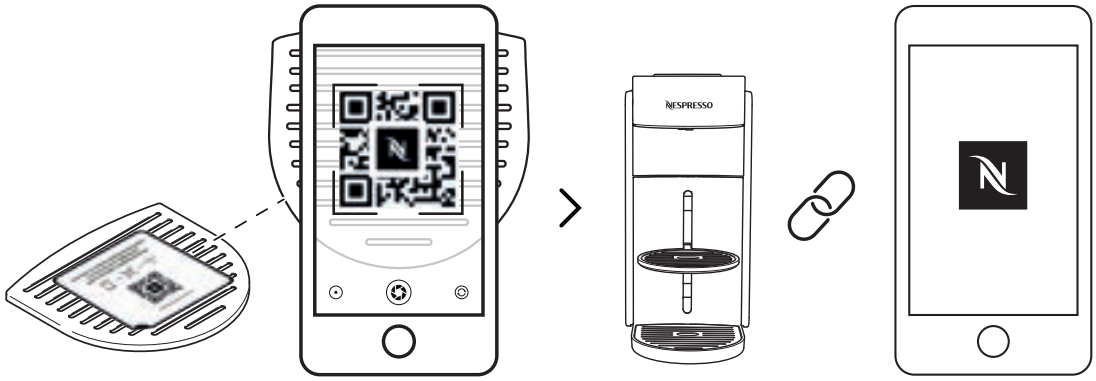

2 Aby sparować ekspres zeskanuj kod QR naklejony na kratce ociekowej lub uruchom aplikację **Nespresso** Smart i postępuj zgodnie ze wskazówkami.

- Jeśli masz już zainstalowaną aplikację **Nespresso** Smart, zostanie ona otwarta. Jeśli jej nie posiadasz, możesz ją pobrać.
- Jeśli nie sparujesz ekspresu, dioda LED łączności Wi-Fi będzie migać za każdym razem, gdy włączysz urządzenie.
- Jeśli chcesz wyłączyć moduł łączności lub jeśli w twoim kraju nie ma możliwości sparowania ekspresu z aplikacją **Nespresso** Smart, zapoznaj się z sekcją: „**Wyłączanie / Ponownie włączanie modułu łączności**”.

WYŁĄCZANIE / PONOWNE WŁĄCZANIE MODUŁU ŁĄCZNOŚCI

Ten ekspres posiada moduł łączności, który jest włączony domyślnie. Zapewnia on dostęp do dodatkowych funkcji, które wzbogacają doświadczenia kawowe. Aby wyłączyć moduł łączności, wykonaj następujące kroki:

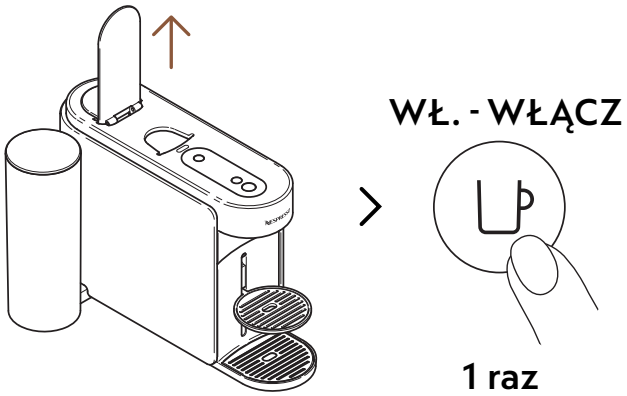

1 Otwórz dźwignię i włącz ekspres, naciskając przycisk parzenia kawy 1 raz.

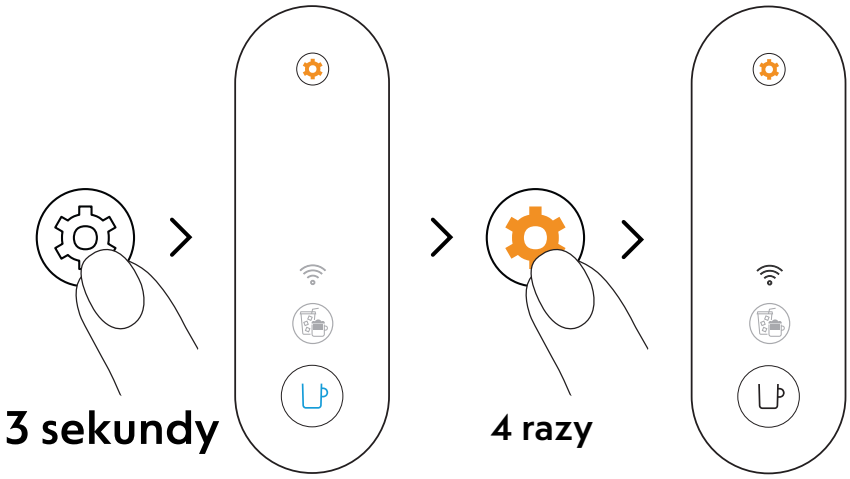

2 Naciśnij i przytrzymaj przycisk konserwacji przez co najmniej 3 sekundy. Kiedy przycisk parzenia kawy zaświeci na stałe na niebiesko, zwolnij go i ponownie naciśnij przycisk konserwacji 4 razy. Przycisk parzenia kawy i dioda LED łączności Wi-Fi powinny zaświecić na stałe na biało.

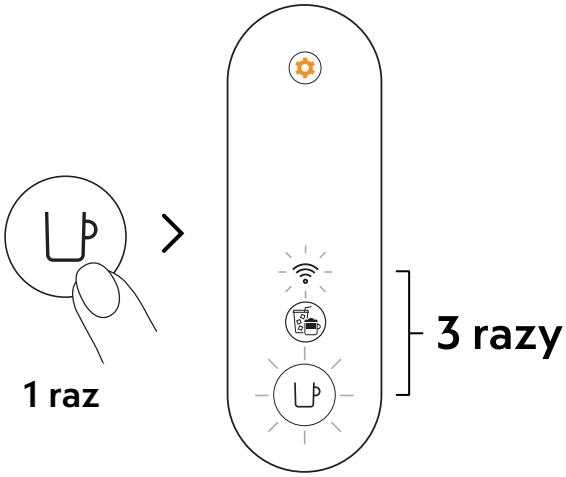

3 Naciśnij przycisk parzenia kawy 1 raz, aby potwierdzić. Dioda LED łączności Wi-Fi i przycisk parzenia kawy zamigają 3 razy, co potwierdzi, że moduł łączności został wyłączony. Ekspres wyłączy się po zakończeniu procedury.

Jeśli chcesz ponownie włączyć moduł łączności, wykonaj te same kroki.

PIERWSZE PŁUKANIE / CZYSZCZENIE

Zaleca się, aby przed pierwszym użyciem przepłukać ekspres. Jeśli ekspres jest sparowany, wszystkie procedury można łatwo wykonać za pomocą aplikacji **Nespresso** Smart.

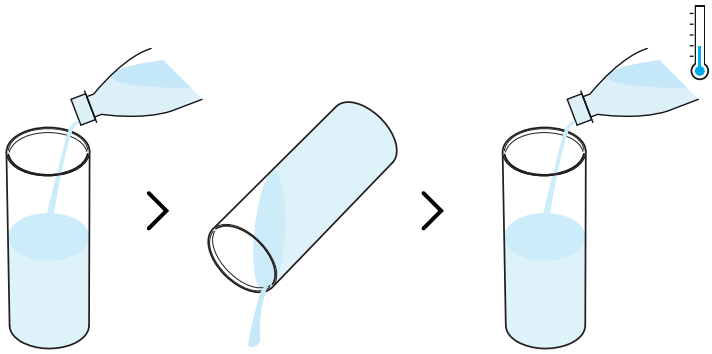

1 Przepłucz zbiornik na wodę przed napełnieniem go świeżą wodą pitną (0,5 L / 17 fl oz).

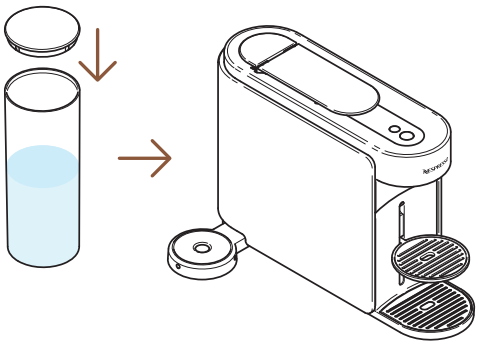

2 Zamknij zbiornik na wodę pokrywą i umieść go z powrotem na miejscu przy ekspresie.

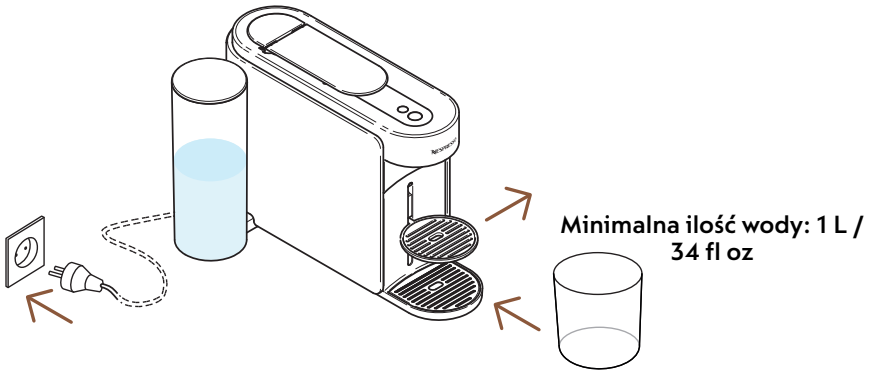

3 Podłącz ekspres do prądu, zdemontuj regulowaną podstawkę pod filiżankę i umieść dowolny pusty pojemnik (co najmniej 1 L / 34 fl oz) pod wylotem kawy.

WŁ. - WŁĄCZ

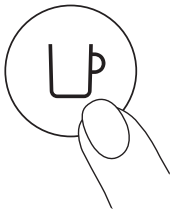

1 raz

4 Włącz ekspres, naciskając przycisk parzenia kawy 1 raz.

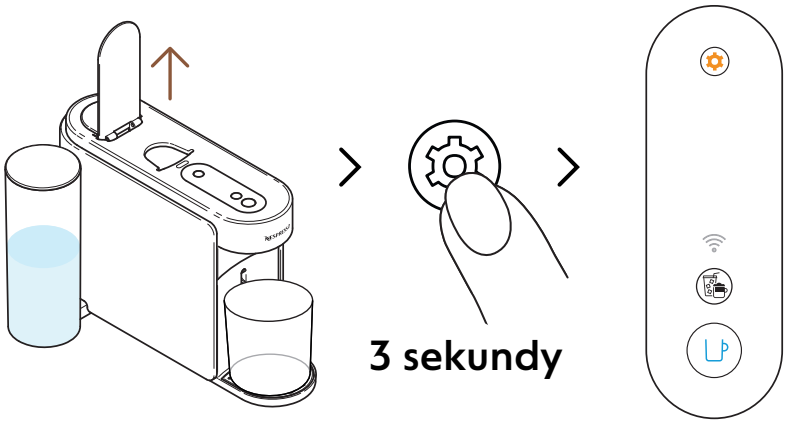

5 Otwórz dźwignię ekspresu. Naciśnij i przytrzymaj przycisk konserwacji przez co najmniej 3 sekundy. Zwolnij go, gdy przycisk parzenia kawy zaświeci na stałe na **niebiesko**.

Aby opuścić tryb konserwacji przed rozpoczęciem jakiejkolwiek procedury, naciśnij i przytrzymaj przycisk konserwacji przez co najmniej 3 sekundy.

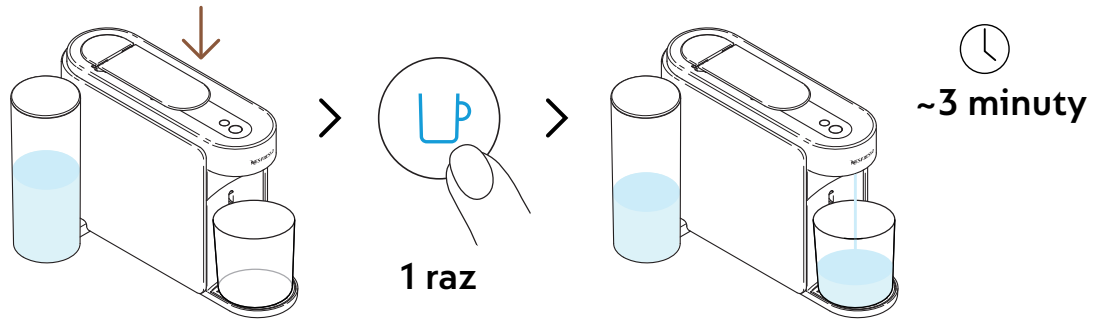

6 Zamknij dźwignię i naciśnij niebieski przycisk parzenia kawy 1 raz, aby rozpocząć procedurę pierwszego płukania.

Kiedy ekspres rozpocznie płukanie, procedura może potrwać do 3 minut.

Podczas procedury płukania woda może gromadzić się w pojemniku na zużyte kapsułki i tacce ociekowej.

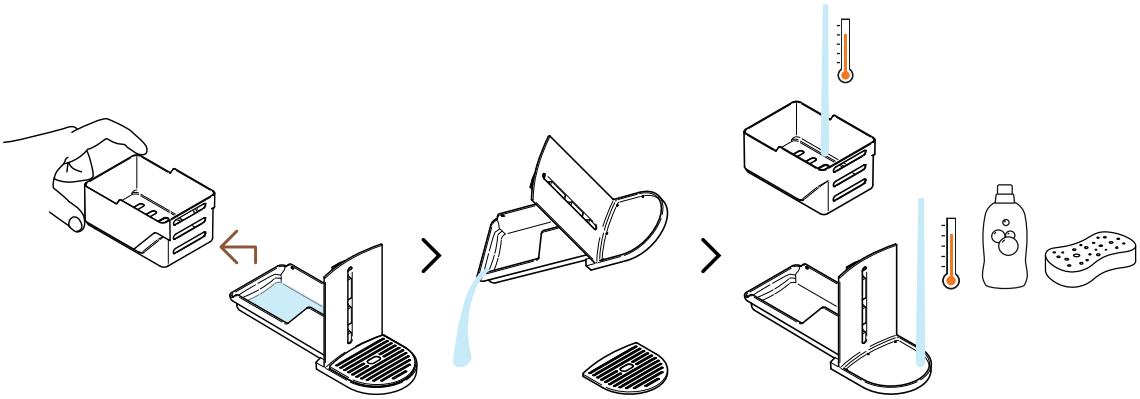

7 Ostrożnie oddziel koszyk z kapsułkami od reszty i opróżnij z pozostałości kawy/wody. Umyj poszczególne części ciepłą wodą i łagodnym, bezzapachowym detergentem.

OSTRZEŻENIE: Nie używaj żadnych silnych ściernych środków czyszczących ani rozpuszczalników. Nie czyść ekspresu ani jego elementów w zmywarce. Nigdy nie zanurzaj urządzenia ani jego części w wodzie.

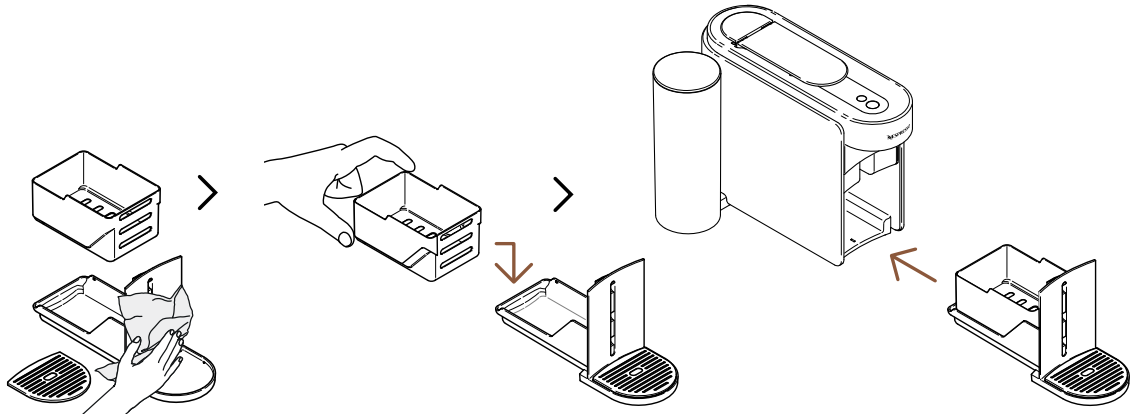

8 Osusz części, delikatnie złóż pojemnik na zużyte kapsułki z tacką ociekową i umieść go z powrotem w ekspresie.

Po zakończeniu procedury ekspres przejdzie w tryb gotowości (przycisk parzenia kawy zaświeci na stałe na biało).

OSTRZEŻENIE: Zawsze używaj miękkich i czystych ściereczek do czyszczenia ekspresu.

SYSTEM VERTUO

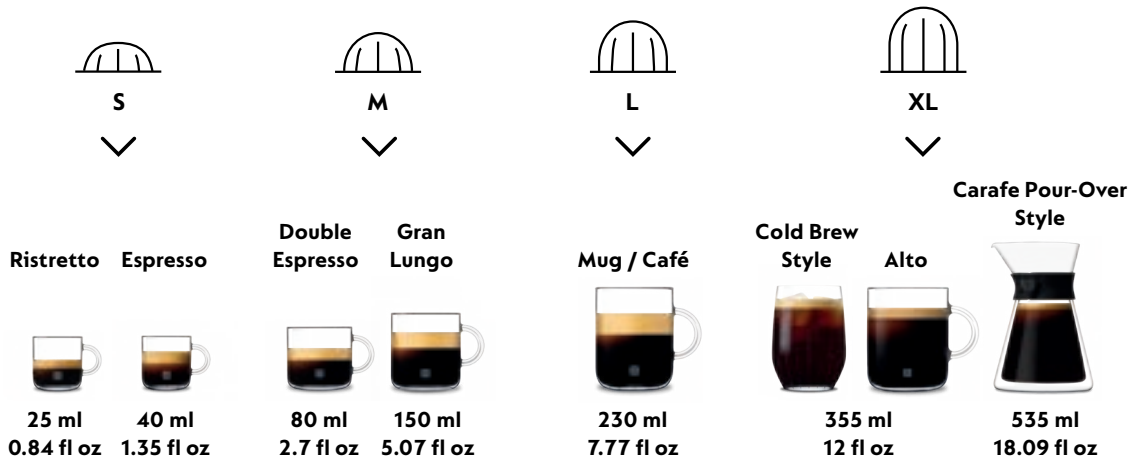

Odkryj całą naszą kolekcję akcesoriów na **www.nespresso.com**

PRZYGOTOWANIE KAWY VERTUO

Vertuo: Niezrównane doświadczenia kawowe. Poznaj różnorodny świat kawy za jednym dotknięciem przycisku i odkryj zestaw startowy 12 kaw Vertuo dostępnych z twoim nowym ekspresem.

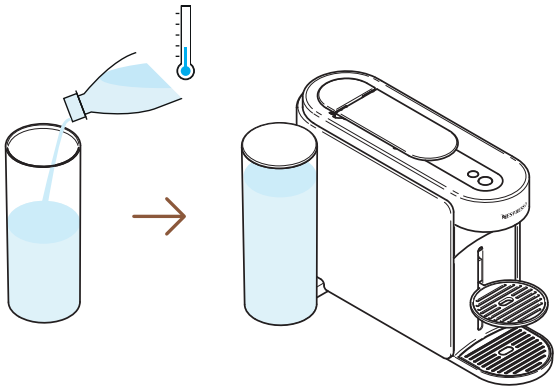

1 Napełnij zbiornik wodą pitną, zamknij go pokrywą i umieść na miejscu przy ekspresie.

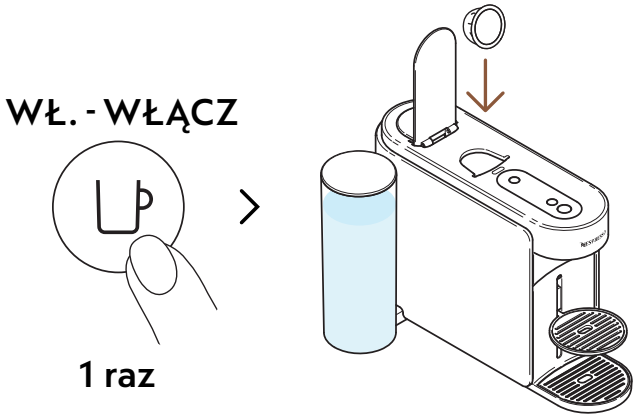

2 Włącz ekspres, naciskając przycisk parzenia kawy 1 raz. Otwórz dźwignię ekspresu i włóż kapsułkę Vertuo.

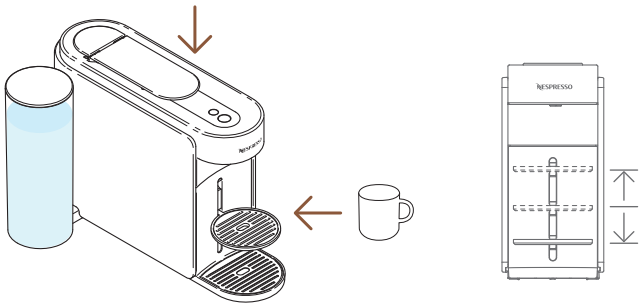

3 Zamknij dźwignię i umieść filiżankę na podstawce.

Aby uniknąć przelania się kawy, dostosuj rozmiar filiżanki do rozmiaru wybranej kapsułki (wybór domyślny lub wg opcji doboru). Wybrany rozmiar filiżanki wpasuj idealnie pod wylot kawy, regulując położenie uchwytu na filiżankę.

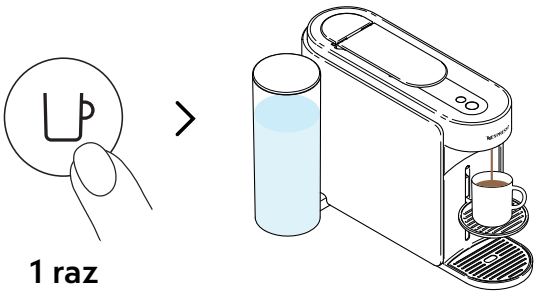

4 Naciśnij przycisk parzenia kawy 1 raz, aby rozpocząć parzenie.

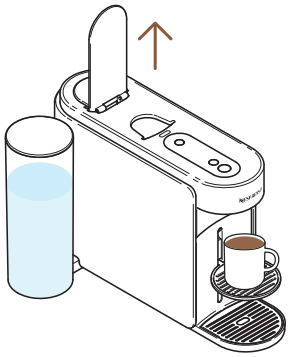

5 Kiedy kawa przestanie się parzyć, otwórz dźwignię, aby usunąć zużytą kapsułkę do pojemnika. Teraz możesz cieszyć się przygotowaną świeżą kawą.

Możesz zatrzymać parzenie kawy w dowolnym momencie, naciskając przycisk parzenia kawy 1 raz. Aby prawidłowo używać ekspresu, zaleca się otwieranie dźwigni wyłącznie gdy parzenie jest całkowicie zakończone (przycisk parzenia kawy świeci stałym białym światłem). Otwarcie dźwigni po procesie parzenia powoduje usunięcie kapsułki. Resztki kawy/wody mogą osadzać się w pojemniku na zużyte kapsułki i tacce ociekowej. W razie potrzeby opróżnij koszyk na kapsułki wraz z pozostałościami kawy/wody.

SPERSONALIZUJ MOJE CHWILE Z KAWĄ

TRYB KOMPONOWANIA KAWY (PRZEPISY)

Tryb przeznaczony do parzenia skoncentrowanego naparu kawowego, z opcją dostosowania preferencji temperatury, który stanowi idealną bazę do wszystkich przepisów z lodem i/lub na bazie mleka.

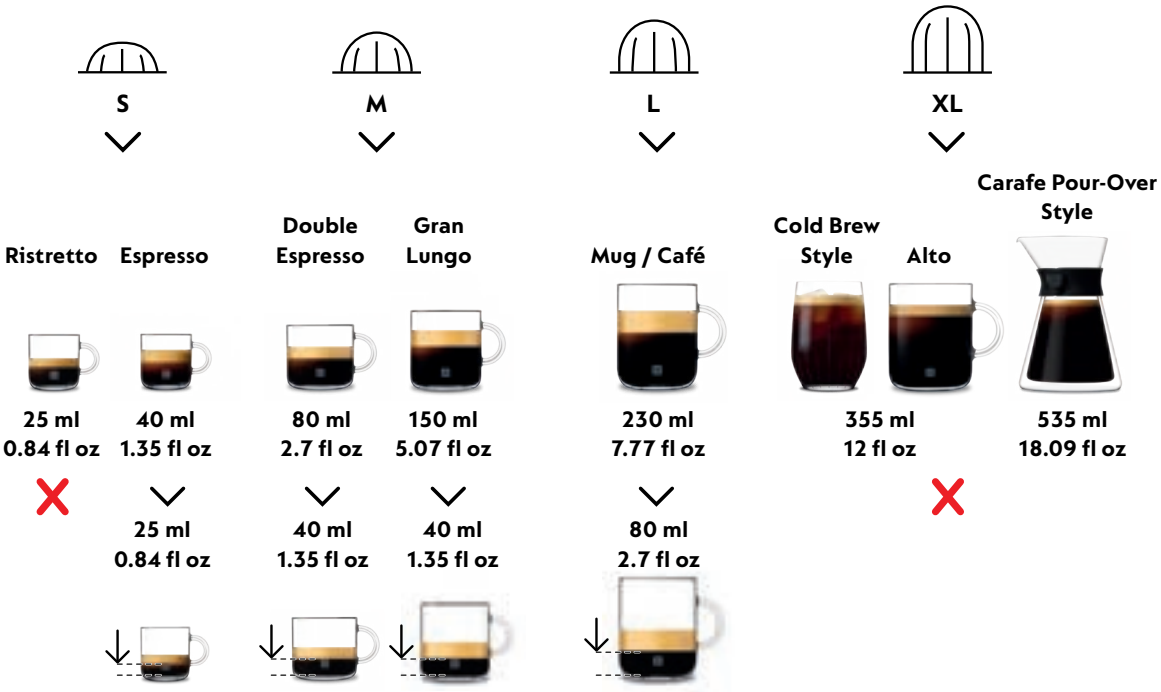

Aby w pełni cieszyć się korzyściami kawy z kolekcji Kawa+, zaleca się jej parzenie wyłącznie wg rekomendowanych rozmiarów filiżanek. Podobnie, z uwagi na możliwą degradację walorów kawy, nie zaleca się parzenia Ristretto, XL (Alto Ambrato, Alto Onice), Cold Brew Style i Carafe Pour-Over Style w trybie komponowania kawy (przepisy).

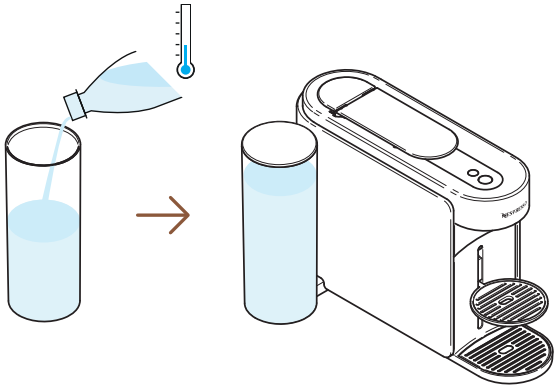

1 Napełnij zbiornik wodą pitną, zamknij go pokrywą i umieść na miejscu przy ekspresie.

WŁ. - WŁĄCZ

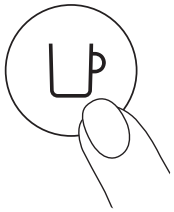

1 raz

2 Włącz ekspres, naciskając przycisk parzenia kawy 1 raz.

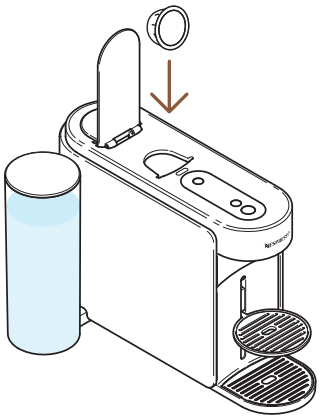

3 Otwórz dźwignię ekspresu i włóż kapsułkę Vertuo kompatybilną z tą funkcją.

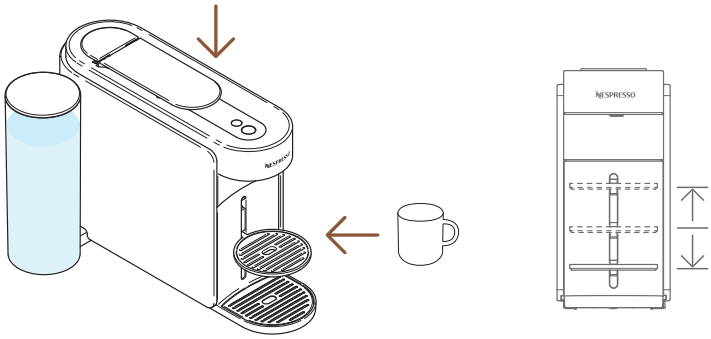

4 Zamknij dźwignię i umieść filiżankę na podstawce.

Aby uniknąć przelania się kawy, dostosuj rozmiar filiżanki do rozmiaru wybranej kapsułki (wybór domyślny lub wg opcji doboru). Wybrany rozmiar filiżanki wpasuj idealnie pod wylot kawy, regulując położenie uchwytu na filiżankę.

1 raz

5 Aby rozpocząć parzenie skoncentrowanego naparu kawowego, naciśnij przycisk trybu komponowania kawy (przepisy) 1 raz.

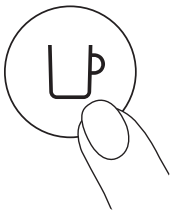

1 raz

6 Naciśnij przycisk parzenia kawy 1 raz, aby rozpocząć parzenie.

Przycisk trybu komponowania kawy (przepisy) wyłaczy się samoczynnie, jeśli kapsułka nie będzie mogła zostać wyekstrahowana w tym trybie. Wówczas ekspres zaparzy kawę w domyślnym rozmiarze filiżanki.

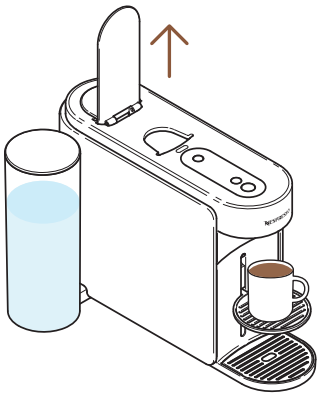

7 Po zakończeniu parzenia otwórz dźwignię, aby usunąć kapsułkę do pojemnika.

Możesz zatrzymać parzenie kawy w dowolnym momencie, naciskając przycisk parzenia kawy 1 raz. Aby prawidłowo używać ekspresu, zaleca się otwieranie dźwigni wyłącznie gdy parzenie jest całkowicie zakończone (przycisk parzenia kawy świeci stałym białym światłem). Otwarcie dźwigni po procesie parzenia powoduje usunięcie kapsułki.

---

8 Ta funkcja umożliwi Ci zaparzenie skoncentrowanego naparu kawowego, dopasowanego wg twojej indywidualnej preferencji temperatury, który stanowić będzie idealną bazę do wszystkich przepisów z lodem i/lub na bazie mleka.

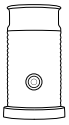

Odkryj jak zmaksymalizować zalety używania ekspresu dołączając do niego akcesorium – spieniacz Aeroccino. Więcej informacji znajdziesz na **www.nespresso.com**

OPCJA DOBORU ROZMIARU I TEMPERATURY KAWY (APLIKACJA NESPRESSO SMART)

Za pomocą aplikacji **Nespresso** Smart możesz dostosować 2 główne parametry ekstrakcji kawy: temperaturę i rozmiar kawy.

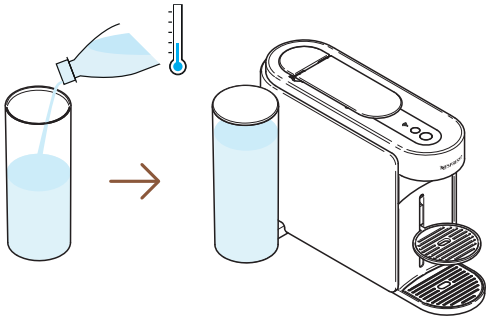

1 Po sparowaniu ekspresu napełnij zbiornik na wodę świeżą wodą pitną, zamknij pokrywę i umieść go z powrotem ma miejscu przy ekspresie.

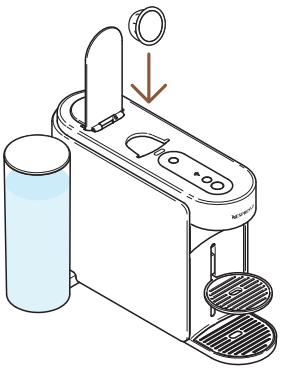

2 Otwórz dźwignię ekspresu i włóż kapsułkę Vertuo.

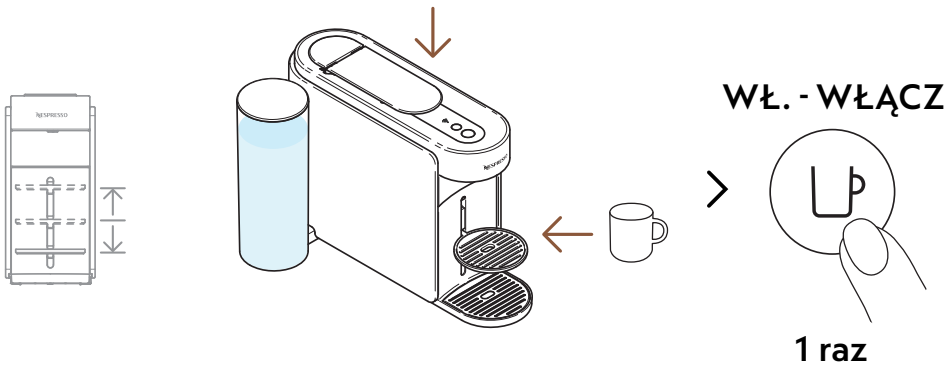

3 Zamknij dźwignię, umieść filiżankę i włącz ekspres, naciskając przycisk parzenia kawy 1 raz.

Aby uniknąć przelania się kawy, dostosuj rozmiar filiżanki do rozmiaru wybranej kapsułki (wybór domyślny lub wg opcji doboru). Wybrany rozmiar filiżanki wpasuj idealnie pod wylot kawy, regulując położenie podstawki pod filiżankę.

> Temperatura i rozmiar kawy

4 Otwórz aplikację **Nespresso** Smart (w ciągu 2 minut od włączenia ekspresu) i kliknij sekcję: „**Temperatura i rozmiar kawy**”.

---

5 Dostosuj temperaturę i/lub rozmiar kawy wg indywidualnej preferencji i zapisz tę konfigurację.

i Zaktualizowane, indywidualne parametry są teraz zaprogramowane w ekspresie zgodnie z wybraną opcją doboru rozmiaru kawy. Tym samym, każdorazowo, gdy proces przygotowywania kawy zostanie zainicjowany, parzenie zatrzyma się na zaprogramowanym uprzednio rozmiarze. Aby powrócić do domyślnych parametrów urządzenia oraz rozmiarów kaw, sprawdź sekcję: „**Ustawienia**” w aplikacji **Nespresso** Smart lub w sekcji: „**Zresetuj moje ustawienia**” niniejszej instrukcji.

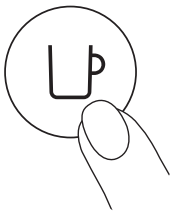

1 raz

6 Rozpocznij parzenie swojej spersonalizowanej kawy, naciskając przycisk parzenia kawy 1 raz.

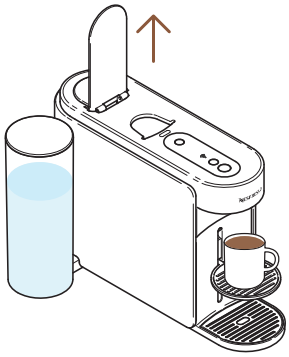

7 Kiedy kawa przestanie się parzyć, otwórz dźwignię, aby usunąć zużytą kapsułkę do pojemnika. Teraz możesz cieszyć się przygotowaną świeżą kawą.

Aby prawidłowo używać ekspresu, zaleca się otwieranie dźwigni wyłącznie gdy parzenie jest całkowicie zakończone (przycisk parzenia kawy świeci stałym białym światłem). Otwarcie dźwigni po procesie parzenia powoduje usunięcie kapsułki.
Możesz zatrzymać parzenie kawy w dowolnym momencie, naciskając przycisk parzenia kawy 1 raz.

OPCJA DOBORU ROZMIARU KAWY (W EKSPRESIE)

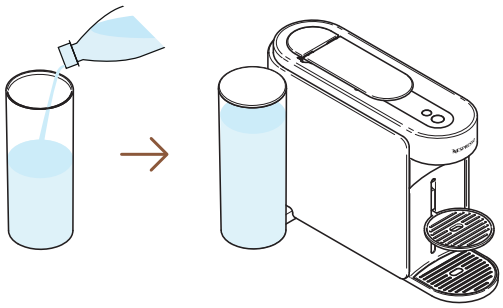

1 Napełnij zbiornik wodą pitną, zamknij go pokrywą i umieść na miejscu przy ekspresie.

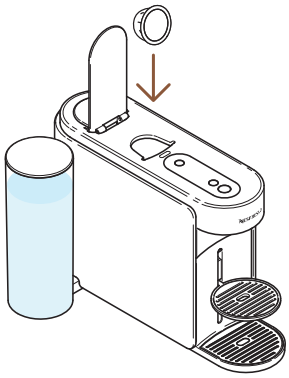

2 Otwórz dźwignię ekspresu i włóż kapsułkę Vertuo.

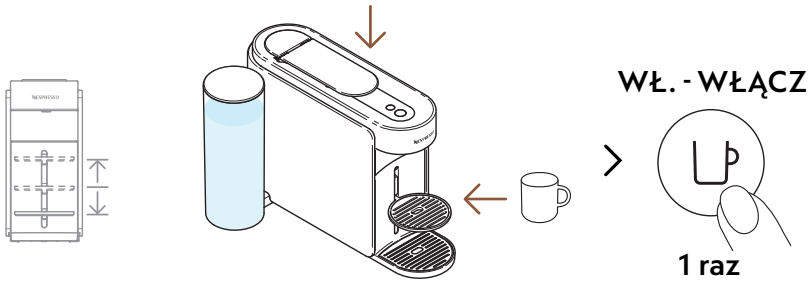

3 Zamknij dźwignię, umieść filiżankę i włącz ekspres, naciskając przycisk parzenia kawy 1 raz.

Aby uniknąć przelania się kawy, dostosuj rozmiar filiżanki do rozmiaru wybranej kapsułki (wybór domyślny lub wg opcji doboru). Wybrany rozmiar filiżanki wpasuj idealnie pod wylot kawy, regulując położenie uchwytu na filiżankę.

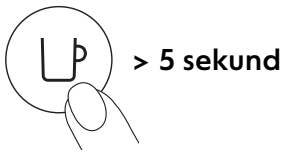

4 Rozpocznij parzenie, naciskając i przytrzymując przycisk parzenia kawy przez co najmniej 5 sekund.

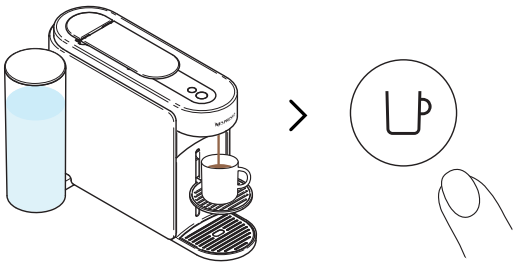

5 Po osiągnięciu pożądanego rozmiaru zaparzonej kawy zwolnij przycisk parzenia. Przez kilka następnych sekund krople kawy mogą nadal wypływać z wylotu.

Aby prawidłowo używać ekspresu, zaleca się otwieranie dźwigni wyłącznie gdy parzenie jest całkowicie zakończone (przycisk parzenia kawy świeci stałym białym światłem). Otwarcie dźwigni po procesie parzenia powoduje usunięcie kapsułki.

Programowanie jest dedykowane dla każdego rozmiaru filiżanki. Rozmiary filiżanek mogą być zaprogramowane od 20 ml (0,7 fl oz) do 500 ml (17 fl oz), z wyjątkiem kawy Carafe Pour-Over Style, gdzie rozmiar filiżanki może wynosić nawet 1 L (34 fl oz). Każdorazowo, gdy do ekspresu zostanie włożona kapsułka dedykowana na dany rozmiar, parzenie zatrzyma się na zaprogramowanej uprzednio objętości. Aby powrócić do domyślnych parametrów urządzenia oraz rozmiarów kaw, sprawdź sekcję: „**Ustawienia ekspresu**” niniejszej instrukcji.

KONSERWACJA

KRÓTKIE PŁUKANIE

Chcesz podgrzać filiżankę lub szybko przepłukać urządzenie po zaparzeniu kawy aromatyzowanej? Twój ekspres Vertuo Up oferuje funkcję krótkiego płukania.

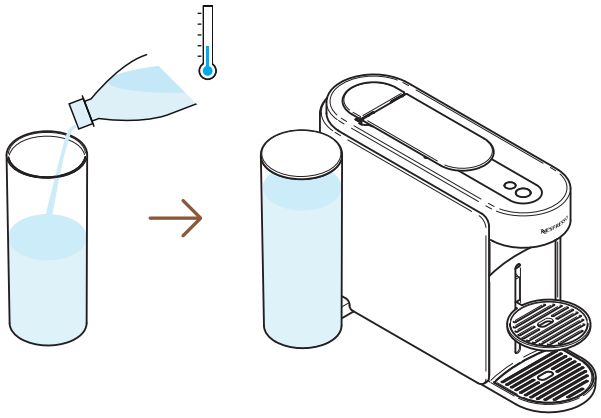

1 Napełnij zbiornik wodą pitną, zamknij go pokrywą i umieść na miejscu przy ekspresie.

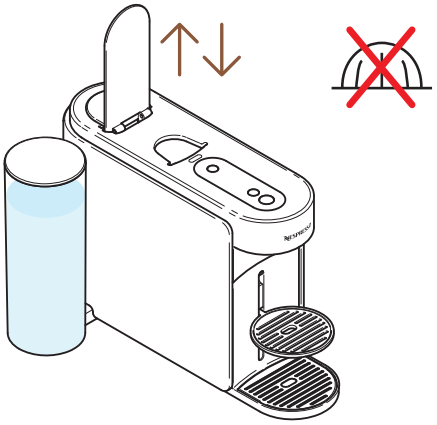

2 Otwórz i zamknij dźwignię ekspresu, aby usunąć kapsułkę i nie wkładaj nowej.

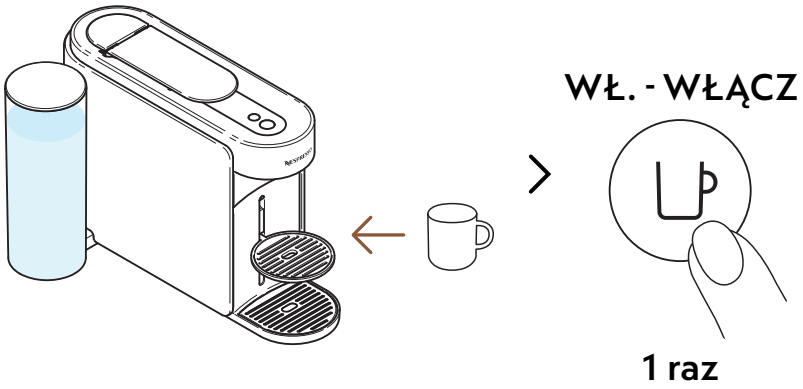

3 Umieść filiżankę pod wylotem kawy i włącz ekspres, naciskając przycisk parzenia kawy 1 raz.

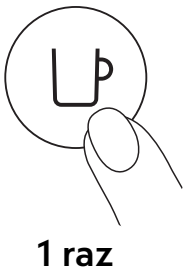

4 Rozpocznij proces, naciskając przycisk parzenia kawy 1 raz, bez kapsułki.

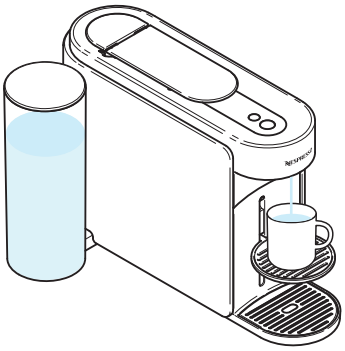

5 Zaparzy się ok. 40 ml (~1,35 fl oz) gorącej wody, która nie nadaje się do picia.

Możesz zatrzymać parzenie kawy w dowolnym momencie, naciskając przycisk parzenia kawy 1 raz. Aby prawidłowo używać ekspresu, zaleca się otwieranie dźwigni wyłącznie gdy parzenie jest całkowicie zakończone (przycisk parzenia kawy świeci stałym białym światłem).

Podczas pracy ekspresu w pojemniku na zużyte kapsułki i tacce ociekowej może zbierać się woda. Opróżnij pojemnik na zużyte kapsułki i tackę ociekową, gdy koszyk jest pełny lub po zakończeniu dowolnego procesu konserwacji (czyszczenie, odkamienianie, opróżnianie, itp.).

CZYSZCZENIE

Czyść urządzenie przynajmniej 1 raz w miesiącu lub każdorazowo gdy w filiżance zaczynają pojawiać się pozostałości (fusy) z kawy lub po dłuższej przerwie w użytkowaniu ekspresu. Jeśli ekspres jest sparowany, ta procedura może być łatwo przeprowadzona za pomocą aplikacji **Nespresso** Smart.

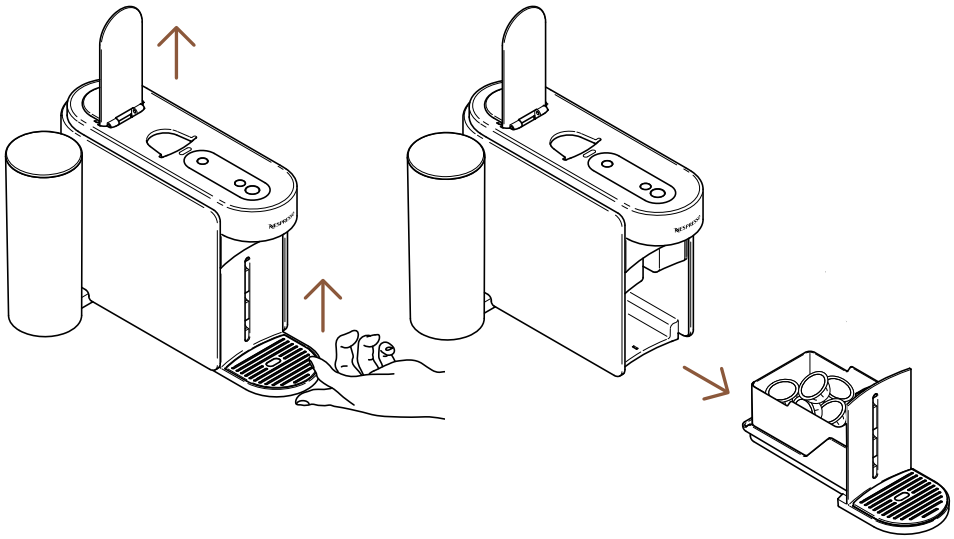

1 Otwórz dźwignię ekspresu, aby usunąć kapsułkę. Wyjmij pojemnik na zużyte kapsułki i tackę ociekową.

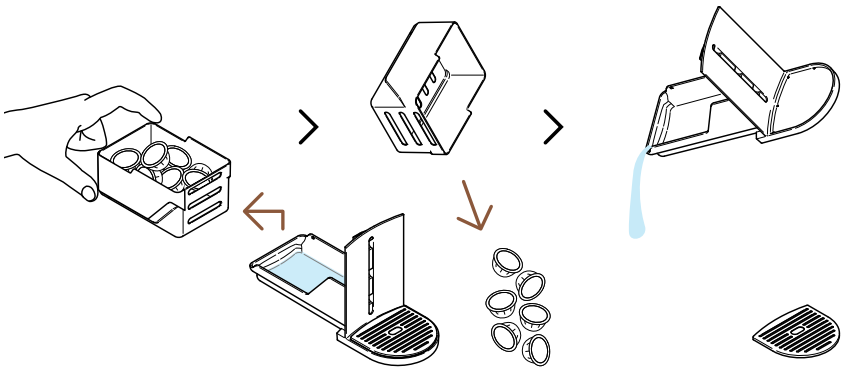

2 W razie potrzeby opróżnij koszyk na kapsułki wraz z pozostałościami kawy/wody.

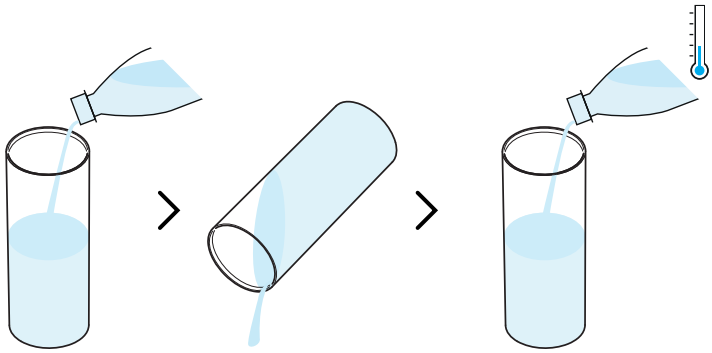

3 Przepłucz zbiornik na wodę przed jego napełnieniem wyłącznie świeżą wodą pitną (0,5 L / 17 fl oz).

Upewnij się, że zbiornik na wodę zostanie napełniony tylko 1 raz podczas tej procedury.

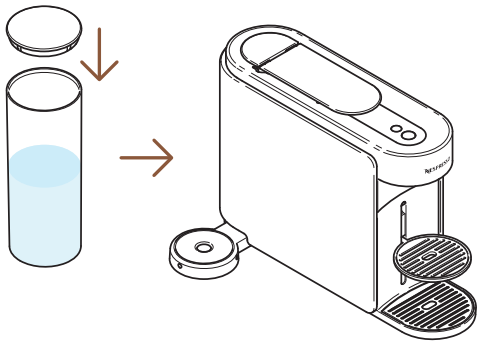

4 Zamknij zbiornik na wodę pokrywą i umieść go z powrotem na miejscu przy ekspresie.

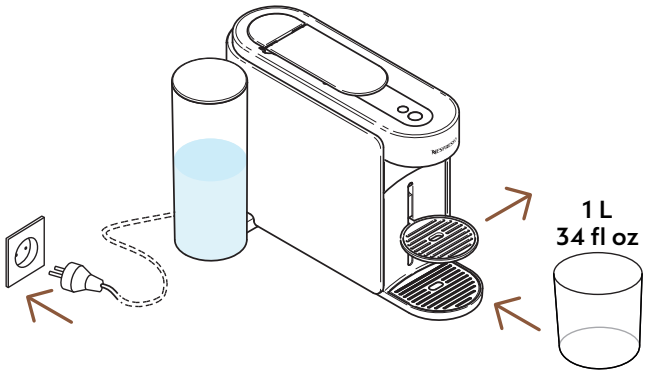

5 Podłącz ekspres do prądu, zdemontuj podstawkę pod filiżankę i umieść dowolny pusty pojemnik (co najmniej 1 L / 34 fl oz) pod wylotem kawy.

WŁ. - WŁĄCZ

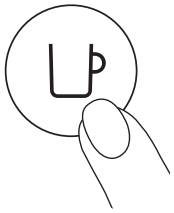

1 raz

6 Włącz ekspres, naciskając przycisk parzenia kawy 1 raz.

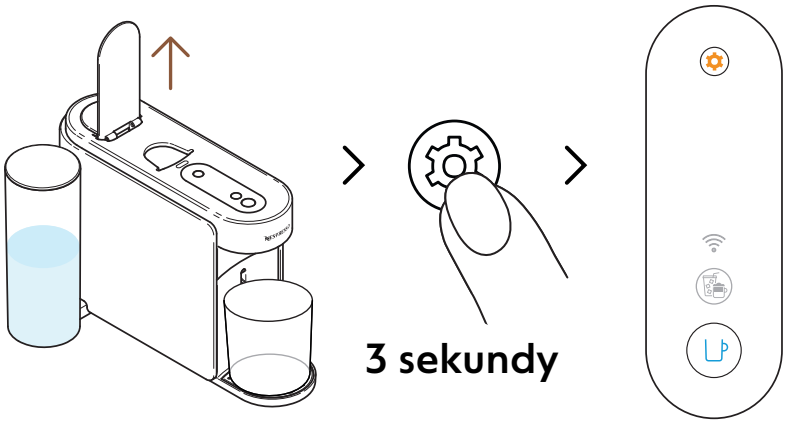

7 Otwórz dźwignię ekspresu. Naciśnij i przytrzymaj przycisk konserwacji przez co najmniej 3 sekundy. Zwolnij go, gdy przycisk parzenia kawy zaświeci na stałe na **niebiesko**.

Aby opuścić tryb konserwacji przed rozpoczęciem jakiejkolwiek procedury, naciśnij i przytrzymaj przycisk konserwacji przez co najmniej 3 sekundy.

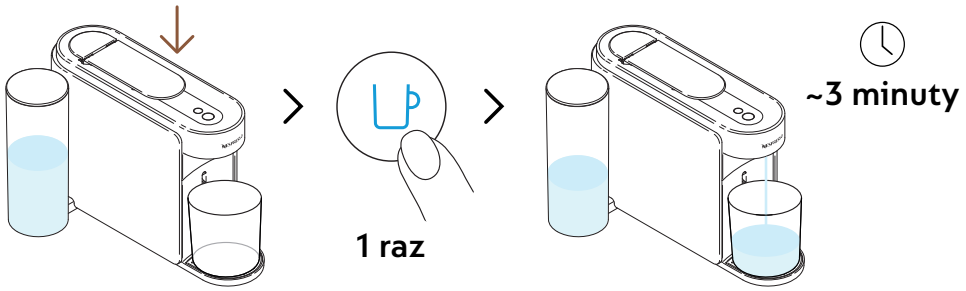

8 Zamknij dźwignię ekspresu i naciśnij niebieski przycisk parzenia kawy 1 raz, aby uruchomić proces.

Kiedy ekspres rozpocznie płukanie, procedura może potrwać do 3 minut.

Podczas procedury płukania woda może gromadzić się w pojemniku na zużyte kapsułki i tacce ociekowej.

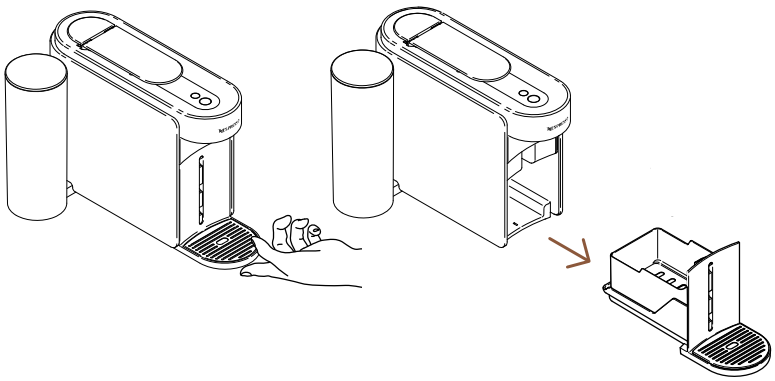

9 Wyjmij pojemnik na zużyte kapsułki i tackę ociekową z ekspresu.

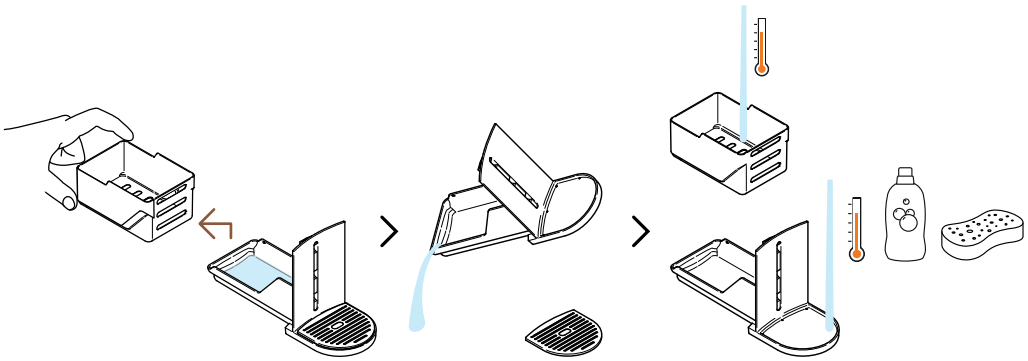

10 Ostrożnie oddziel koszyk z kapsułkami od reszty i opróżnij z pozostałości kawy/wody. Umyj poszczególne części ciepłą wodą i łagodnym, bezzapachowym detergentem.

OSTRZEŻENIE: Nie używaj żadnych silnych ściernych środków czyszczących ani rozpuszczalników. Nie czyść ekspresu ani jego elementów w zmywarce. Nigdy nie zanurzaj urządzenia ani jego części w wodzie.

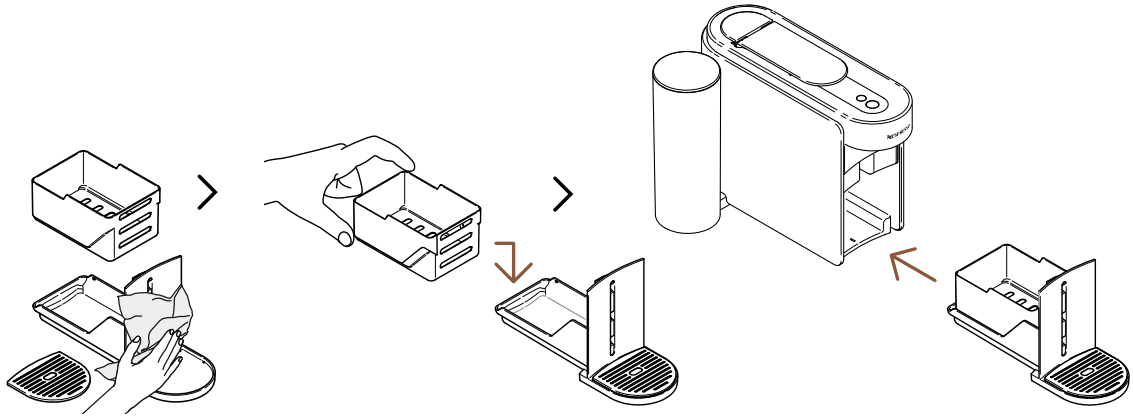

11 Osusz części, delikatnie złóż pojemnik na zużyte kapsułki z tacką ociekową i umieść go z powrotem w ekspresie.

Po zakończeniu procedury ekspres przejdzie w tryb gotowości (przycisk parzenia kawy zaświeci na stałe na biało).

OSTRZEŻENIE: Wylot kawy należy regularnie czyścić wilgotną ściereczką. Zawsze używaj miękkich i czystych ściereczek do czyszczenia urządzenia.

ODKAMIENIANIE

Regularne odkamienianie ekspresu zapewni prawidłowe działanie urządzenia przez cały okres jego użytkowania oraz sprawi, że parzona kawa będzie tak samo wyjątkowa, jak przy pierwszym uruchomieniu.
Ekspres zasygnalizuje konieczność odkamieniania, gdy **przycisk konserwacji zaświeci się na pomarańczowo**.
Jeśli ekspres jest sparowany, ta procedura może być łatwo przeprowadzona za pomocą aplikacji **Nespresso** Smart.

Proces odkamieniania trwa około 15 minut i **nie może zostać przerwany** po rozpoczęciu.

Potrzebne będą:

- Zestaw odkamieniający dostępny na www.nespresso.com
- Pusty pojemnik (1,5 L / 51 fl oz)

1. CYKL: ODKAMIENIANIE

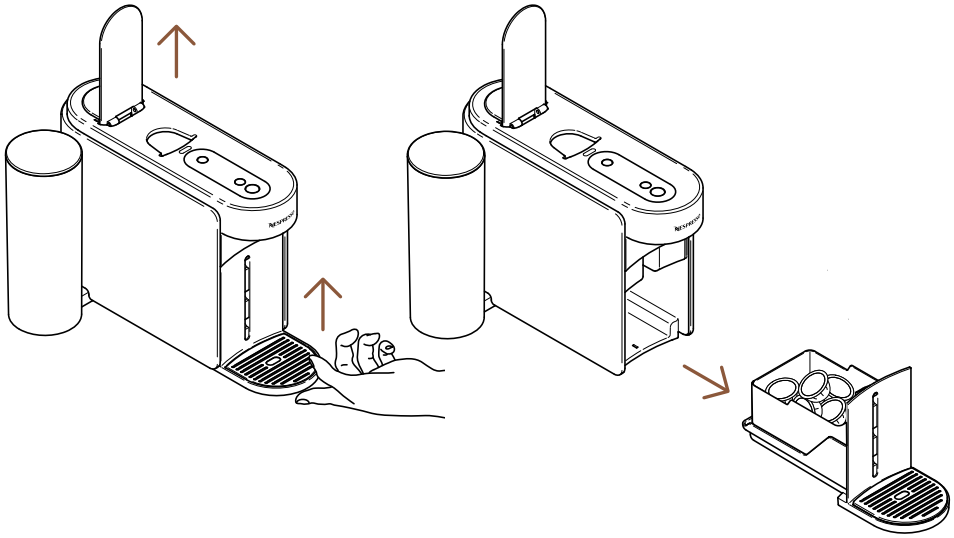

1 Otwórz dźwignię ekspresu, aby usunąć zużytą kapsułkę. Wyjmij pojemnik na zużyte kapsułki i tackę ociekową z ekspresu.

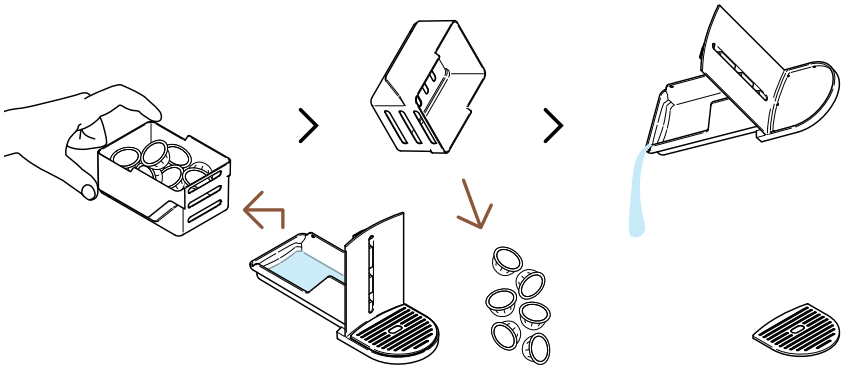

2 W razie potrzeby opróżnij koszyk na kapsułki wraz z pozostałościami kawy/wody.

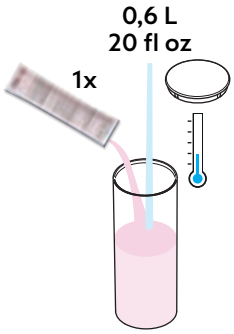

3 Napełnij zbiornik 0,6 L wody, dodaj 1 opakowanie płynu odkamieniającego **Nespresso**, zamknij zbiornik pokrywą.

OSTRZEŻENIE: Uwaga! Płyn odkamieniający może być szkodliwy — unikaj kontaktu z oczami, skórą i powierzchniami.

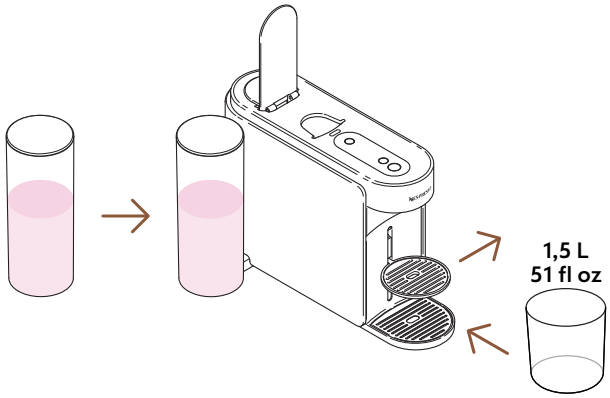

4 Umieść zbiornik na wodę z powrotem na miejscu przy ekspresie. Zdemontuj podstawkę pod filiżankę i umieść dowolny pusty pojemnik (co najmniej 1,5 L) pod wylotem kawy.

WŁ. - WŁĄCZ

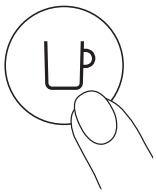

1 raz

5 Włącz ekspres, naciskając przycisk parzenia kawy 1 raz.

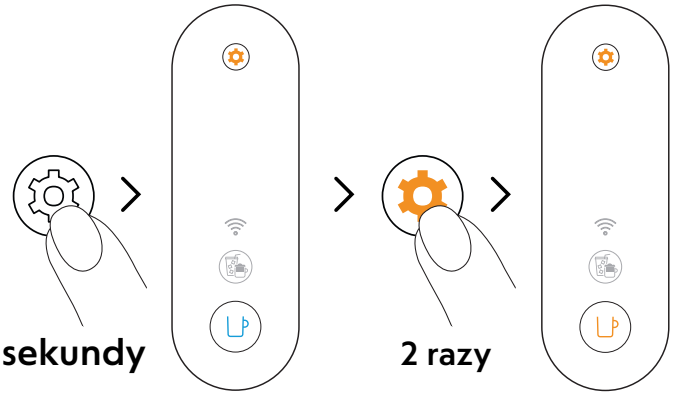

6 Naciśnij i przytrzymaj przycisk konserwacji przez co najmniej 3 sekundy. Kiedy przycisk parzenia kawy zaświeci na stałe na niebiesko, zwolnij go i ponownie naciśnij przycisk konserwacji 2 razy. Przycisk parzenia kawy powinien zaświecić na stałe na **pomarańczowo**.

Aby opuścić tryb konserwacji przed rozpoczęciem jakiejkolwiek procedury, naciśnij i przytrzymaj przycisk konserwacji przez co najmniej 3 sekundy.

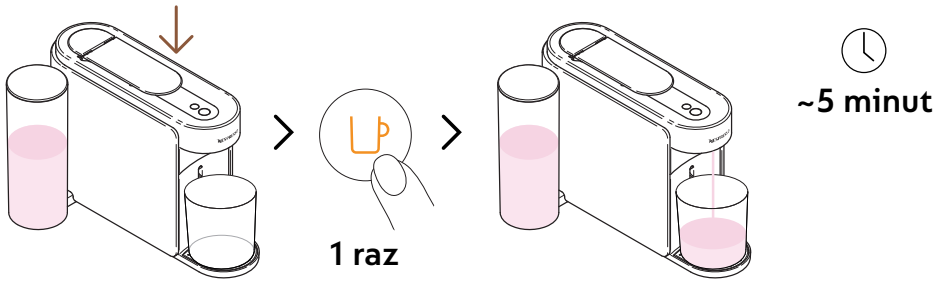

7 Zamknij dźwignię ekspresu i naciśnij pomarańczowy przycisk parzenia kawy 1 raz, aby uruchomić cykl odkamieniania.

Kiedy ekspres rozpocznie odkamienianie, procedura potrwa do 5 minut i zakończy się automatycznie.

2·CYKL: PŁUKANIE

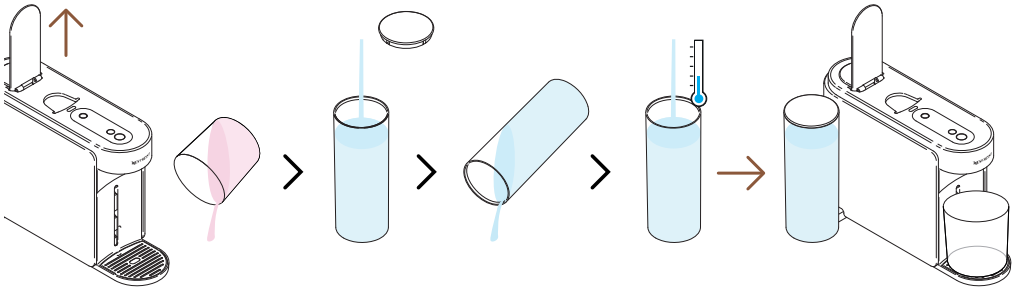

8 Po zakończeniu cyklu odkamieniania, należy wykonać cykl płukania. Otwórz dźwignię ekspresu, opróżnij pojemnik, wypłucz zbiornik na wodę i napełnij go **do pełna** świeżą wodą pitną. Umieść z powrotem na miejscu przy ekspresie.

Upewnij się, że zbiornik na wodę zostanie napełniony tylko 1 raz podczas tej procedury.

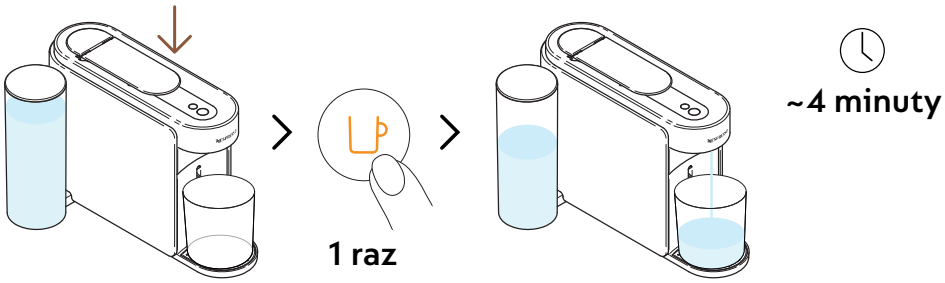

9 Zamknij dźwignię ekspresu i naciśnij pomarańczowy przycisk parzenia kawy 1 raz, aby uruchomić cykl płukania.

Kiedy ekspres rozpocznie płukanie, procedura potrwa do 4 minut i zakończy się automatycznie.

Podczas pracy ekspresu w pojemniku na zużyte kapsułki i tacce ociekowej może zbierać się woda.

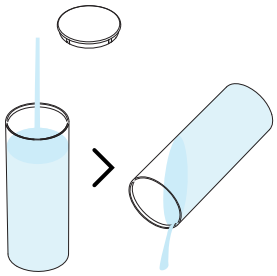

10 Przepłucz zbiornik na wodę.

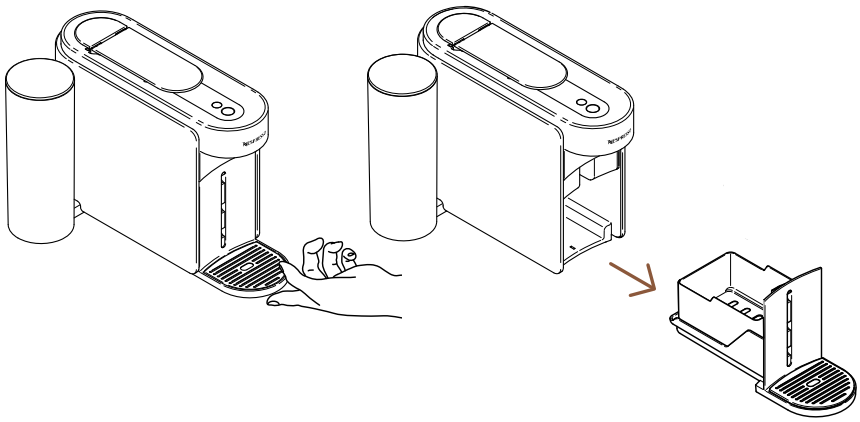

11 Wyjmij pojemnik na zużyte kapsułki i tackę ociekową z ekspresu.

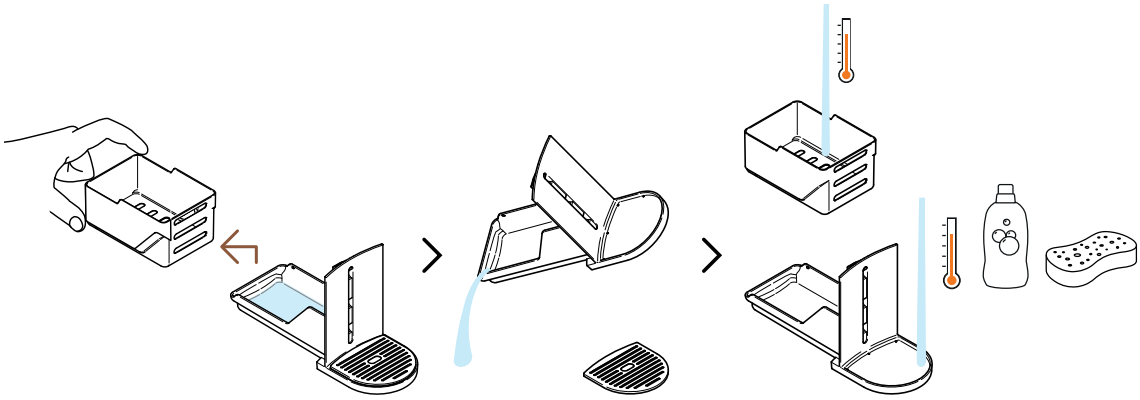

12 Ostrożnie oddziel koszyk z kapsułkami od reszty i opróżnij z pozostałości kawy/wody. Umyj poszczególne części ciepłą wodą i łagodnym, bezzapachowym detergentem.

OSTRZEŻENIE: Nie używaj żadnych silnych ściernych środków czyszczących ani rozpuszczalników. Nie czyść ekspresu ani jego elementów w zmywarce. Nigdy nie zanurzaj urządzenia ani jego części w wodzie.

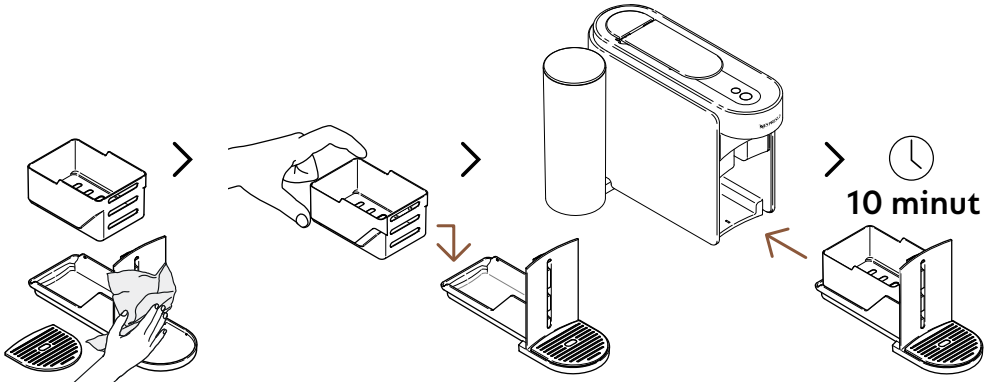

13 Osusz części, delikatnie złóż pojemnik na zużyte kapsułki z tacką ociekową i umieść go z powrotem w ekspresie. Pozostaw ekspres w stanie spoczynku na 10 minut przed ponownym użyciem.

Kiedy ekspres zakończy procedurę, wyłączy się automatycznie.

OSTRZEŻENIE: Wylot kawy należy regularnie czyścić wilgotną ściereczką. Zawsze używaj miękkich i czystych ściereczek do czyszczenia urządzenia.

OPRÓŻNIANIE EKSPRESU Z WODY

Opróżnianie z wody to proces, który warto przeprowadzać przed dłuższą przerwą w użytkowaniu ekspresu, w celu ochrony przed mrozem lub przed wysłaniem ekspresu do naprawy. Jeśli ekspres jest sparowany, ta procedura może być łatwo przeprowadzona za pomocą aplikacji **Nespresso** Smart.

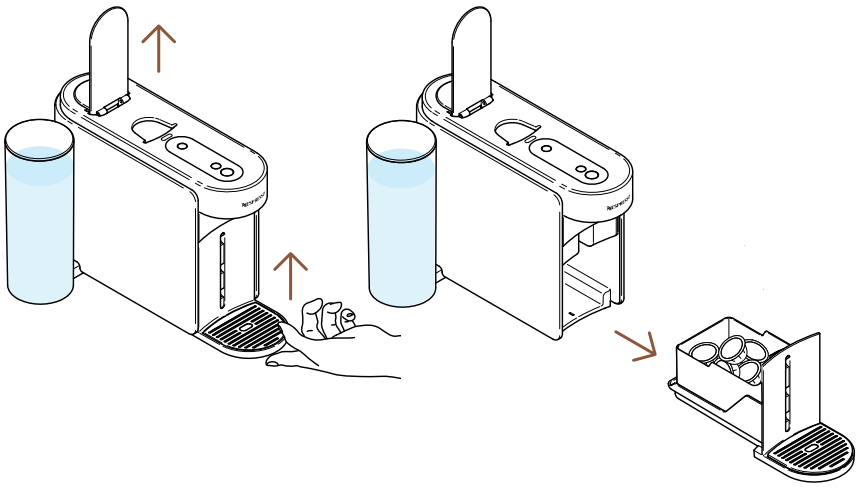

1 Otwórz dźwignię ekspresu, aby usunąć zużytą kapsułkę. Wyjmij pojemnik na zużyte kapsułki i tackę ociekową z ekspresu.

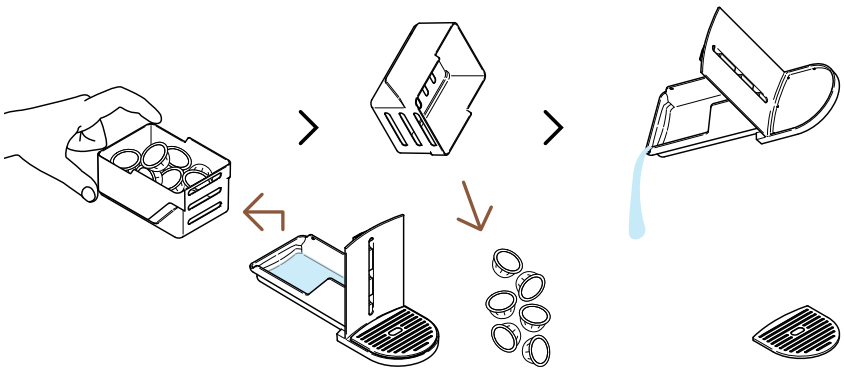

2 W razie potrzeby opróżnij koszyk na kapsułki wraz z pozostałościami kawy/wody.

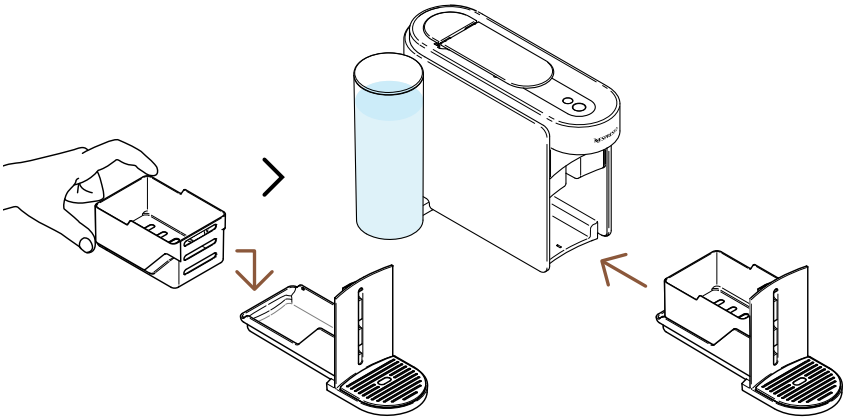

3 Umieść pojemnik na zużyte kapsułki i tackę ociekową z powrotem na miejscu.

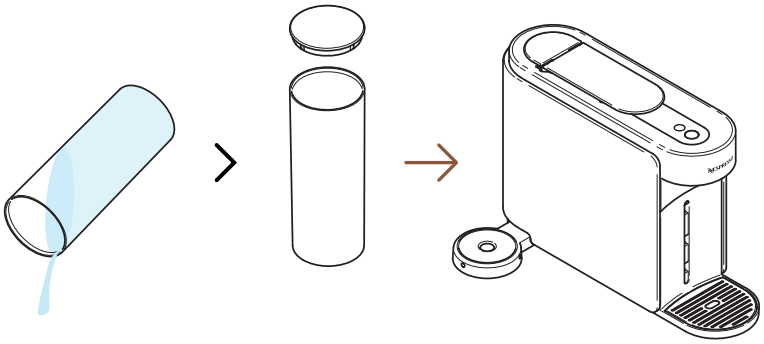

4 Opróżnij zbiornik na wodę i **pusty** umieść z powrotem na miejscu przy ekspresie.

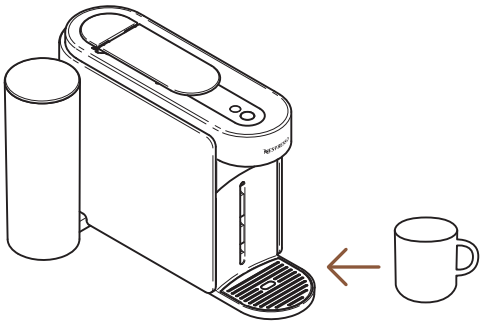

5 Umieść pustą filiżankę pod wylotem kawy.

WŁ. - WŁĄCZ

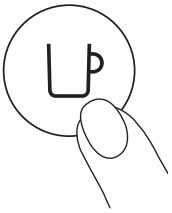

1 raz

6 Włącz ekspres, naciskając przycisk parzenia kawy 1 raz.

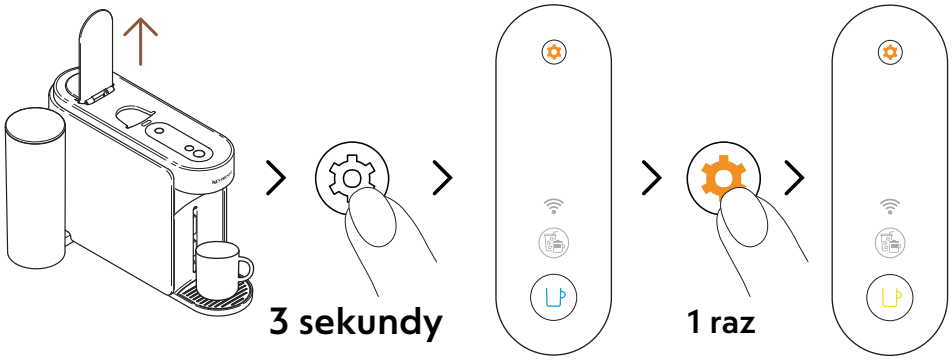

7 Otwórz dźwignię ekspresu. Naciśnij i przytrzymaj przycisk konserwacji przez co najmniej 3 sekundy. Kiedy przycisk parzenia kawy zaświeci na stałe na niebiesko, zwolnij go i ponownie naciśnij przycisk konserwacji 1 raz. Przycisk parzenia kawy powinien zaświecić na stałe na **żółto**.

Aby opuścić tryb konserwacji przed rozpoczęciem jakiejkolwiek procedury, naciśnij i przytrzymaj przycisk konserwacji przez co najmniej 3 sekundy.

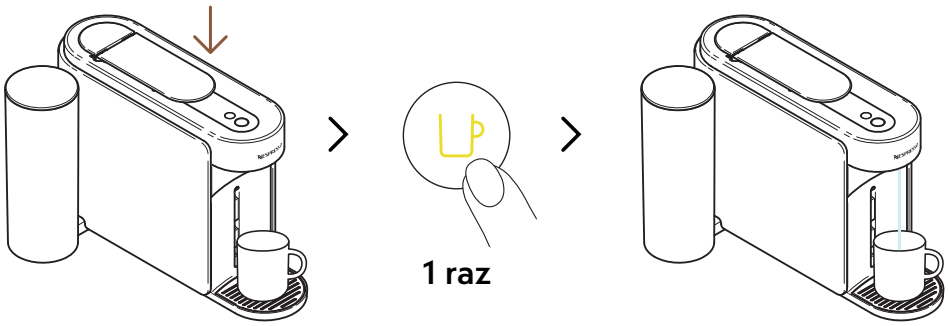

8 Zamknij dźwignię ekspresu i naciśnij żółty przycisk parzenia kawy 1 raz, aby uruchomić opróżnianie przewodów.

Podczas procesu przycisk parzenia kawy będzie migać na żółto i wyłączy się po jego zakończeniu.

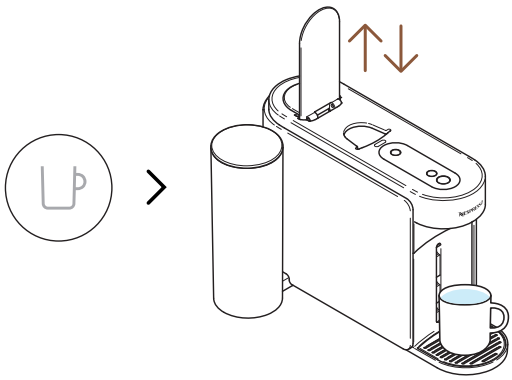

9 Po zakończeniu (gdy przycisk parzenia kawy jest wyłączony), otwórz i zamknij dźwignię ekspresu.

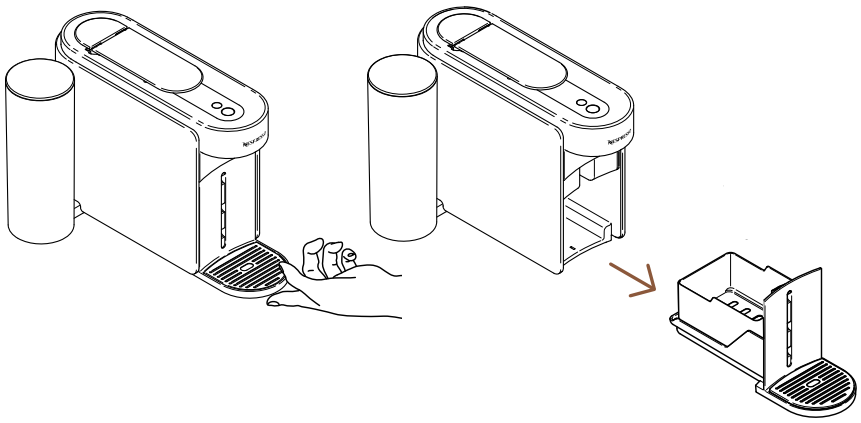

10 Wyjmij pojemnik na zużyte kapsułki i tackę ociekową z ekspresu.

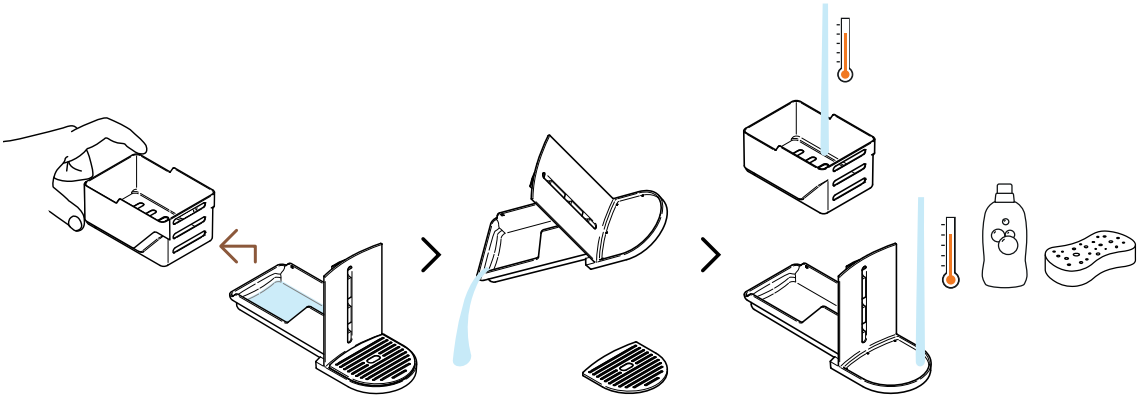

11 Ostrożnie oddziel koszyk z kapsułkami od reszty i opróżnij z pozostałości kawy/wody. Umyj poszczególne części ciepłą wodą i łagodnym, bezzapachowym detergentem.

OSTRZEŻENIE: Nie używaj żadnych silnych ściernych środków czyszczących ani rozpuszczalników. Nie czyść ekspresu ani jego elementów w zmywarce. Nigdy nie zanurzaj urządzenia ani jego części w wodzie.

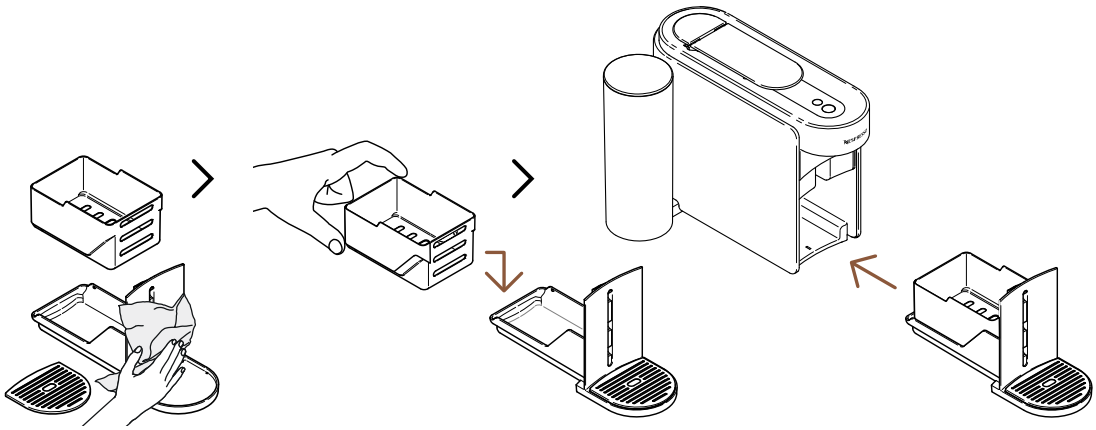

12 Osusz części, delikatnie złóż pojemnik na zużyte kapsułki z tacką ociekową i umieść go z powrotem w ekspresie.

USTAWIENIA EKSPRESU

ZRESETUJ MOJE USTAWIENIA

Ta procedura pozwala na przywrócenie ekspresu i aplikacji **Nespresso** Smart do ustawień fabrycznych, usuwając **jedynie** parametry personalizacji.

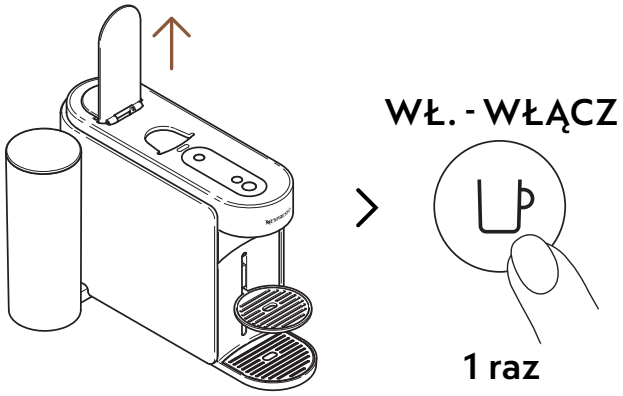

1 Otwórz dźwignię i włącz ekspres, naciskając przycisk parzenia kawy 1 raz.

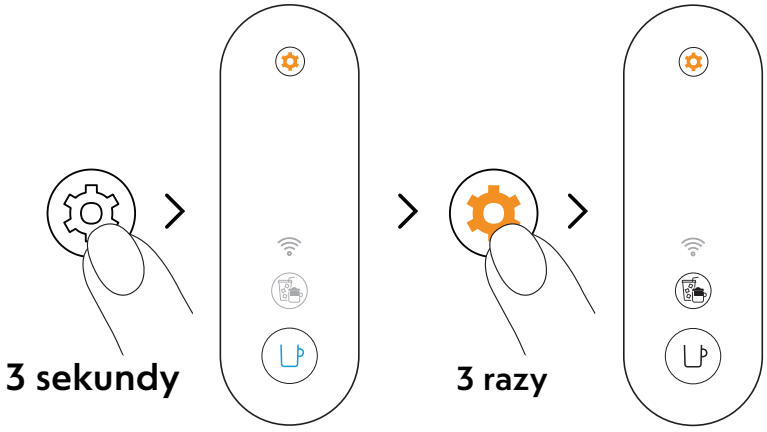

2 Naciśnij i przytrzymaj przycisk konserwacji przez co najmniej 3 sekundy. Kiedy przycisk parzenia kawy zaświeci na stałe na niebiesko, zwolnij go i ponownie naciśnij przycisk konserwacji 3 razy. Przycisk parzenia kawy i przycisk trybu komponowania kawy (przepisy) powinny zaświecić na stałe na biało.

Aby opuścić tryb konserwacji przed rozpoczęciem jakiejkolwiek procedury, naciśnij i przytrzymaj przycisk konserwacji przez co najmniej 3 sekundy.

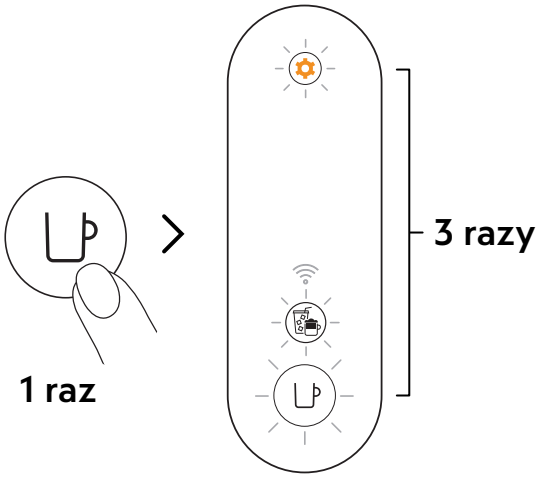

3 Naciśnij przycisk parzenia kawy 1 raz, aby potwierdzić. 3 przyciski zamigają 3 razy, co potwierdzi, że ekspres został przywrócony do ustawień fabrycznych.

Po zakończeniu procedury ekspres przejdzie w tryb gotowości (przycisk parzenia kawy zaświeci na stałe na biało).

USUŃ I ZRESETUJ URZĄDZENIE

Ta procedura całkowicie przywróci ekspres do ustawień fabrycznych, usuwając wszystkie parametry personalizacji oraz sparowanie ekspresu z aplikacją **Nespresso** Smart.

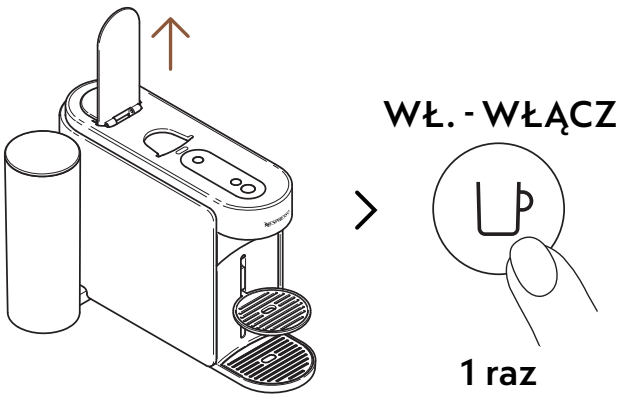

1 Otwórz dźwignię i włącz ekspres, naciskając przycisk parzenia kawy 1 raz.

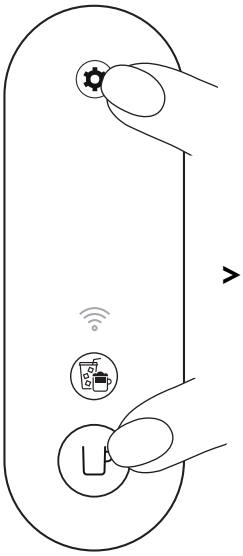

> 10 sekund

2 Naciśnij i przytrzymaj jednocześnie przycisk parzenia kawy i przycisk konserwacji przez co najmniej 10 sekund.

5 razy

3 Wszystkie przyciski i dioda LED łączności Wi-Fi zamigają 5 razy, co potwierdzi, że ekspres został całkowicie zresetowany do ustawień fabrycznych.

Ekspres wyłączy się po zakończeniu procedury. Teraz twój ekspres został usunięty z aplikacji **Nespresso** Smart.

ZROZUMIENIE SYGNAŁÓW ŚWIETLNYCH

Chcesz dowiedzieć się więcej o migających kontrolkach Vertuo Up? Obejrzyj poniższe video:

ROZWIĄZYWANIE PROBLEMÓW

Przycisk parzenia kawy jest wyłączony.

- Ekspres wyłącza się automatycznie po 2 minutach bezczynności. Naciśnij przycisk parzenia kawy, aby ponownie włączyć urządzenie.
- Sprawdź podłączenie wtyczki i napięcie zgodnie z informacją na etykiecie urządzenia.

Z wylotu ekspresu nie wypływa woda/kawa.

- Sprawdź czy zbiornik na wodę jest napełniony świeżą wodą pitną i prawidłowo umieszczony na miejscu przy ekspresie.
- Upewnij się, że świeża kapsułka Vertuo została włożona prawidłowo, a dźwignia jest dobrze zamknięta. Naciśnij przycisk parzenia kawy, aby rozpocząć proces.
- Otwórz dźwignię ekspresu, aby usunąć kapsułkę. Następnie wykonaj czyszczenie zgodnie z instrukcją w sekcji: „**Czyszczenie**”.
- Wykonaj odkamienianie ekspresu, szczególnie jeśli przycisk konserwacji zaświeci się na pomarańczowo. Proces wykonaj zgodnie z instrukcjami w sekcji: „**Odkamienianie**”.

Kawa nie jest wystarczająco gorąca.

- Pierwsze parzenia, każdorazowo po uruchomieniu ekspresu, mogą mieć niższą temperaturę, zwłaszcza w przypadku mniejszych rozmiarów kawy na Ristretto i Espresso.
- Skorzystaj z sekcji: „**Sparuj ekspres**”, aby dostosować temperaturę kawy za pomocą aplikacji **Nespresso** Smart.
- Twój ekspres oferuje możliwość podgrzania filiżanki za pomocą funkcji krótkiego płukania. Sprawdź sekcję „**Krótkie płukanie**”. Zaparzy się ok. 40 ml (1,35 fl oz) gorącej wody, która nie nadaje się do picia.
- Wykonaj odkamienianie ekspresu, szczególnie jeśli przycisk konserwacji zaświeci się na pomarańczowo. Proces wykonaj zgodnie z instrukcjami w sekcji: „**Odkamienianie**”.

Widzę zbyt dużo kawy/ wody w tacce ociekowej.

- Z uwagi na konstrukcję ekspresu oraz technologię zastosowaną w urządzeniu, po procesie parzenia kawy w tacce ociekowej może pojawić się trochę kawy/wody (kilka ml). Ważne zatem, by każdorazowo, gdy opróżniasz koszyk na zużyte kapsułki, usuwać także pozostałości kawy/wody. Wyczyść części łagodnym, bezzapachowym detergentem i dokładnie je osusz przed ponownym umieszczeniem w ekspresie.
- Jeśli naciśniesz przycisk parzenia kawy bez włożenia kapsułki, uruchomisz funkcję krótkiego płukania. Zaparzy się ok. 40 ml (1,35 fl oz) gorącej wody, która nie nadaje się do picia, a 20 ml wypłynie do tacki ociekowej.

Ekspres wydaje się przeciekać.

- Z uwagi na konstrukcję ekspresu oraz technologię zastosowaną w urządzeniu, po procesie parzenia kawy w tacce ociekowej może pojawić się trochę kawy/wody (kilka ml). Ważne zatem, by każdorazowo, gdy opróżniasz koszyk na zużyte kapsułki, usuwać także pozostałości kawy/wody. Wyczyść części łagodnym, bezzapachowym detergentem i dokładnie je osusz przed ponownym umieszczeniem w ekspresie.
- Jeśli naciśniesz przycisk parzenia kawy bez włożenia kapsułki, uruchomisz funkcję krótkiego płukania. Zaparzy się ok. 40 ml (1,35 fl oz) gorącej wody, która nie nadaje się do picia, a 20 ml wypłynie do tacki ociekowej.
- Sprawdź czy zbiornik na wodę, pojemnik na zużyte kapsułki i tacka ociekowa są prawidłowo zainstalowane.
- Sprawdź czy koszyk na kapsułki nie jest pełny, opróżnij tackę ociekową z pozostałości kawy/ wody oraz upewnij się, że żadna kapsułka nie utknęła w ekspresie.

Ekspres zaparza kawę w nietypowy sposób.

- Szybkość przepływu kawy przez wylot zależy od rodzaju kapsułki.
- Upewnij się, że świeża kapsułka Vertuo została włożona prawidłowo, a dźwignia jest dobrze zamknięta. Naciśnij przycisk parzenia kawy, aby rozpocząć proces.
- Sprawdź czy zbiornik na wodę jest prawidłowo umieszczony na miejscu przy ekspresie.
- Wykonaj odkamienianie ekspresu, szczególnie jeśli przycisk konserwacji zaświeci się na pomarańczowo. Proces wykonaj zgodnie z instrukcjami w sekcji: „**Odkamienianie**”.

Ekspres zaparza tylko „wodę”.

- Jeśli ekspres nie będzie w stanie odczytać kodu nadrukowanego na kapsułce, zaparzy ok. 40 ml (1,35 fl oz) gorącej wody, która nie nadaje się do picia (krótkie płukanie).
  - Upewnij się, że kapsułka nie jest uszkodzona lub zdeformowana (w tym kod). Nie używaj tej samej kapsułki więcej niż 1 raz.
  - Spróbuj ponownie zaparzyć kawę z nową kapsułką Vertuo, włożoną we właściwy sposób.
- Jeśli problem będzie się powtarzać, skontaktuj się z działem obsługi klienta **Nespresso**.

Ekspres się wyłącza.

- Ekspres wyłącza się automatycznie po 2 minutach bezczynności. Naciśnij przycisk parzenia kawy, aby ponownie włączyć urządzenie.
  Ekspres pozostanie włączony, jeśli w międzyczasie korzystasz z aplikacji **Nespresso** Smart. W razie potrzeby zapoznaj się z sekcją: „**Włączanie/Wyłączanie**”.
- Ekspres można wyłączyć ręcznie w dowolnym momencie (gdy nie jest używany) przez naciśnięcie i przytrzymanie przycisku parzenia kawy przez około 1 sekundę. Przed wyłączeniem, wszystkie przyciski i diody LED migną 1 raz.
- Sprawdź podłączenie wtyczki i napięcie zgodnie z informacją na etykiecie urządzenia.
- Odłącz zasilanie, odczekaj kilka sekund i podłącz ekspres ponownie do źródła prądu.

W filiżance znajdują się fusy z kawy.

- Upewnij się, że świeża kapsułka Vertuo została włożona prawidłowo, a dźwignia jest dobrze zamknięta. Naciśnij przycisk parzenia kawy, aby rozpocząć proces. Nie używaj tej samej kapsułki więcej niż 1 raz.
- Wyczyść urządzenie, gdy w filiżance zauważysz resztki / fusy z kawy lub po dłuższej przerwie w użytkowaniu ekspresu, postępując zgodnie z instrukcjami w sekcji: „**Czyszczenie**”.
- Wykonaj odkamienianie ekspresu, szczególnie jeśli przycisk konserwacji zaświeci się na pomarańczowo. Proces wykonaj zgodnie z instrukcjami w sekcji: „**Odkamienianie**”.

Ekspres nie rozpoczyna parzenia, ale przycisk kawy świeci się na biało.

- Sprawdź czy dźwignia ekspresu została prawidłowo zamknięta.
- Upewnij się, że nowa kapsułka Vertuo jest prawidłowo włożona, zamknij dźwignię ekspresu i naciśnij przycisk parzenia kawy.
- Jeśli ekspres jest sparowany, może trwać aktualizacja. Otwórz aplikację **Nespresso** Smart, aby zweryfikować status urządzenia i/lub odczekaj około 5 minut.

Ekspres nie rozpoczyna parzenia, a przycisk parzenia kawy świeci się na pomarańczowo.

- Napełnij zbiornik świeżą wodą pitną oraz upewnij się, że jest on prawidłowo umieszczony na miejscu przy ekspresie. Naciśnij przycisk parzenia kawy, aby rozpocząć proces.
- Wykonaj odkamienianie ekspresu, szczególnie jeśli przycisk konserwacji zaświeci się na pomarańczowo. Proces wykonaj zgodnie z instrukcjami w sekcji: „**Odkamienianie**”.

W ekspresie skończyła się woda. Jak wznowić parzenie kawy?

- Napełnij zbiornik świeżą wodą pitną i naciśnij przycisk parzenia kawy, aby wznowić proces. Jeżeli parzenie zostało przerwane, filiżanka zostanie uzupełniona brakującą ilością.

Przycisk parzenia kawy miga na biało podczas parzenia.

- Jeśli kawa przepływa normalnie przez wylot, oznacza to, że urządzenie działa prawidłowo.
- Jeśli z ekspresu wypływa czysta woda (a nie kawa), oznacza to, że uruchomiona została funkcja krótkiego płukania. Postępuj zgodnie z instrukcjami w sekcji „**Krótkie płukanie**”.

Przycisk trybu komponowania kawy (przepisy) świeci się na biało.

- Naciśnięty został przycisk trybu komponowania kawy, aktywując funkcję, która pomaga w przygotowywaniu przepisów na kawę.
- Po naciśnięciu dedykowanego przycisku, funkcja ta uruchomi parzenie skoncentrowanego naparu kawowego, który stanowi idealną bazę do wszystkich przepisów z lodem i/lub na bazie mleka.
- Aby wyłączyć ten tryb, ponownie naciśnij przycisk przed rozpoczęciem parzenia.

Przycisk trybu komponowania kawy (przepisy) wyłącza się przed rozpoczęciem parzenia, a kawa parzy się w domyślnym rozmiarze.

- Z uwagi na możliwą degradację walorów kawy, niektórych kapsułek nie można zaparzyć w trybie komponowania kawy (przepisy), np. Ristretto, Cold Brew Style, Carafe Pour-Over Style, Bianco Piccolo i Bianco Leggero, które to kawy są już zoptymalizowane pod kątem przepisów kawowych. Nie zaleca się również używania tego trybu do kapsułek typu Alto lub z kolekcji Kawa+.
- Aby uniknąć zmarnowania kapsułki, ekspres zaparza kawę w zaprogramowanym rozmiarze.

Rozmiar kawy w filiżance nie odpowiada domyślnemu rozmiarowi kawy z kapsułki Nespresso.

- Prawdopodobnie rozmiar kawy został dostosowany ręcznie.
- Możesz przeprogramować i zmienić rozmiar kawy, przytrzymując przycisk parzenia kawy, aż do osiągnięcia pożądanej wielkości, a następnie zwolnić przycisk.
- Jeśli ekspres jest sparowany, możesz również wybrać opcję doboru rozmiaru kawy w sekcji: „**Temperatura i rozmiar kawy**” w aplikacji **Nespresso** Smart.
- Aby powrócić do domyślnych parametrów urządzenia oraz rozmiarów kaw, możesz zresetować ustawienia ekspresu według instrukcji w sekcji: „**Zresetuj moje ustawienia**”.
- Jeśli problem nadal występuje nawet po przywróceniu ustawień fabrycznych, skontaktuj się z działem obsługi klienta **Nespresso**.

Jak mogę zaparzyć więcej kawy do filiżanki po zakończeniu procesu parzenia?

- Możesz zaparzyć więcej kawy, naciskając przycisk parzenia ponownie, bez odrzucania kapsułki. Wówczas ekspres zaparzy ponownie taki sam rozmiar kawy.
  Aby przerwać proces parzenia przed zakończeniem ekstrakcji, wystarczy ponownie nacisnąć przycisk parzenia kawy.
- Jeśli chcesz zwiększyć rozmiar wszystkich swoich kaw:
  - Możesz przeprogramować i zmienić rozmiar kawy, przytrzymując przycisk parzenia kawy, aż do osiągnięcia pożądanej wielkości, a następnie zwolnić przycisk.
  - Jeśli ekspres jest sparowany, możesz również wybrać opcję doboru rozmiaru kawy w sekcji: „**Temperatura i rozmiar kawy**” w aplikacji **Nespresso** Smart.

Przycisk konserwacji świeci na stałe na pomarańczowo.

- Należy przeprowadzić proces odkamieniania ekspresu zgodnie z instrukcjami w sekcji: „**Odkamienianie**”.
- Zaleca się użycie oryginalnego zestawu do odkamieniania **Nespresso**, aby uniknąć uszkodzeń ekspresu. W przypadku dodatkowych pytań dotyczących procesu odkamieniania, skontaktuj się z działem obsługi klienta **Nespresso**.

Przycisk konserwacji pulsuje na pomarańczowo.

- Jesteś w trybie konserwacji urządzenia – pętli zaprojektowanej w celu ułatwienia korzystania z funkcji konserwacyjnych ekspresu.
- W tym trybie każdy kolor / piktogram posiada przypisaną określoną funkcję:
  - Przycisk parzenia kawy świeci na niebiesko: Czyszczenie
  - Przycisk parzenia kawy świeci na żółto: Opróżnianie ekspresu z wody
  - Przycisk parzenia kawy świeci na pomarańczowo: Odkamienianie
  - Przyciski parzenia kawy i trybu komponowania kawy (przepisy) świecą na biało: Resetowanie parametrów urządzenia do ustawień fabrycznych (tylko parametry personalizacji).
  - Przycisk parzenia kawy świeci na biało, a dioda LED łączności Wi-Fi jest podświetlona: Włączanie/wyłączanie modułu łączności.
- Aby wejść w tryb konserwacji, przytrzymaj przycisk konserwacji przez co najmniej 3 sekundy, aż zaświeci się na niebiesko. Aby wyjść z trybu konserwacji, przytrzymaj przycisk konserwacji przez co najmniej 3 sekundy, aż zaświeci się na biało.
- Aby uruchomić wybraną funkcję konserwacyjną, naciśnij przycisk parzenia kawy 1 raz, upewniając się, że jego kolor odpowiada przypisanej funkcji. Przycisk będzie migać aż do zakończenia procedury.
- Jeśli ekspres jest sparowany, wszystkie te procedury mogą być łatwo przeprowadzone za pomocą aplikacji **Nespresso** Smart.

Przycisk kawy miga na niebiesko, pomarańczowo lub żółto.	• Twoje urządzenie właśnie przeprowadza procedurę konserwacyjną. • Nie korzystaj z ekspresu do czasu zakończenia procedury. – Przycisk parzenia kawy świeci na niebiesko: Czyszczenie – Przycisk parzenia kawy świeci na żółto: Opróżnianie ekspresu z wody – Przycisk parzenia kawy świeci na pomarańczowo: Odkamienianie
Podczas próby uruchomienia procedury konserwacyjnej (czyszczenie, odkamienianie lub opróżnianie przewodów) przycisk parzenia kawy pulsuje na pomarańczowo 5 razy, a ekspres nie rozpoczyna procesu.	• Otwórz i zamknij dźwignię ekspresu, aby upewnić się, że kapsułka nie jest w środku, po czym ponownie naciśnij przycisk parzenia kawy.
Podczas próby uruchomienia procedury konserwacyjnej (czyszczenie, odkamienianie lub opróżnianie z wody) przycisk parzenia kawy zamigał na pomarańczowo 1 raz, a ekspres nie rozpoczyna procesu.	• Napełnij zbiornik świeżą wodą pitną oraz upewnij się, że jest on prawidłowo umieszczony na miejscu przy ekspresie. Naciśnij przycisk parzenia kawy, aby rozpocząć procedurę. • Ważne: po rozpoczęciu odkamieniania należy dokończyć cały proces, stosując wskazane objętości wody, aby uniknąć zablokowania ekspresu.

Po włączeniu ekspresu dioda LED łączności Wi-Fi pulsuje.

- Twój ekspres może być sparowany z aplikacją **Nespresso** Smart, aby wzbogacić doświadczenia kawowe i z systemem Vertuo.
- Dzięki aplikacji **Nespresso** Smart możesz:
  - Dobrać rozmiar kawy i temperaturę
  - Uprościć proces konserwacji ekspresu
  - Odkryć nowe przepisy na kawę
- Dioda LED łączności Wi-Fi będzie migać, jeżeli ekspres nie został jeszcze sparowany lub utracił połączenie.
- Aby sparować ekspres zeskanuj kod QR naklejony na kratce ociekowej lub uruchom aplikację **Nespresso** Smart i postępuj zgodnie ze wskazówkami.
- Jeśli nie sparujesz ekspresu, dioda LED łączności Wi-Fi będzie migać za każdym razem, gdy włączysz urządzenie.
- Jeśli chcesz wyłączyć moduł łączności lub jeśli w twoim kraju nie ma możliwości sparowania ekspresu z aplikacją **Nespresso** Smart, zapoznaj się z sekcją: „**Wyłącz / Ponownie włącz moduł łączności**".

Po włączeniu ekspresu dioda LED łączności Wi-Fi nie świeci się.

- Moduł łączności został wyłączony.
- Jeśli chcesz sparować ekspres z aplikacją **Nespresso** Smart i wzbogacić swoje doświadczenia kawowe, postępuj zgodnie z instrukcją w sekcji: „**Wyłącz / Ponownie włącz moduł łączności**".

Po włączeniu ekspresu dioda LED łączności Wi-Fi świeci się na biało.

- Twój ekspres jest połączony (sparowany) z aplikacją **Nespresso** Smart.
- Dzięki aplikacji **Nespresso** Smart możesz:
  - Dobrać rozmiar kawy i temperaturę
  - Uprościć proces konserwacji ekspresu
  - Odkryć nowe przepisy na kawę

Jak wykonać pełny reset ekspresu do ustawień fabrycznych?

- Ta procedura przywróci ustawienia fabryczne, usunie wszystkie parametry personalizacji i rozłączy ekspres z aplikacją **Nespresso** Smart.
- Naciśnij i przytrzymaj jednocześnie przycisk parzenia kawy i przycisk konserwacji przez co najmniej 10 sekund.
- Jeśli chcesz usunąć jedynie parametry personalizacji, wykonaj procedurę lekkiego resetu dostępną w trybie konserwacji.

Przycisk parzenia kawy miga na czerwono (2 szybkie mignięcia, 1 długa przerwa – cyklicznie).	• Ekspres sygnalizuje błąd. – Odczekaj chwilę przed ponownym użyciem urządzenia. – Odłącz zasilanie, odczekaj kilka sekund i podłącz ekspres ponownie do źródła prądu. – Jeśli problem nadal występuje, skontaktuj się z działem obsługi klienta **Nespresso**.
Przycisk parzenia kawy zamigał szybko na czerwono, przycisk trybu komponowania kawy (przepisy) oraz dioda LED łączności Wi-Fi zamigały na biało i ekspres się wyłączył.	• Urządzenie wyłącza się po błędzie lub schłodzeniu.
Przycisk parzenia kawy miga na pomarańczowo (2 szybkie mignięcia, 1 długa przerwa – tylko 1 raz).	• Ekspres wykonał awaryjne zatrzymanie z powodu niewłaściwego użycia (np. otwarcie dźwigni podczas parzenia). Aby uniknąć uszkodzeń ekspresu, nigdy nie otwieraj dźwigni w trakcie parzenia kawy.
Przycisk parzenia kawy pulsuje na czerwono przez 2 sekundy.	• Ekpres schładza się z powodu przegrzania. Odczekaj ok. 10 minut przed ponownym użyciem urządzenia, pozostawiając je podłączone do źródła prądu.
Przycisk parzenia kawy świeci się na fioletowo.	• Ekspres wszedł w tryb serwisowy. Skontaktuj się z działem obsługi klienta **Nespresso**.

DANE TECHNICZNE

Zasilanie	**CH:** 230 V, 50/60 Hz, 1020 W **EU/AU/ME/KR/ZA:** 220–240 V, 50/60 Hz, 940–1100 W **BR3:** 220 V, 60 Hz, 940 W **MX, BR:** 127 V, 60 Hz, 1130 W **CL:** 220 V, 50/60 Hz, 940 W **CN:** 220 V, 50 Hz, 940 W **JP:** 100 V, 50/60 Hz, 990 W **TW:** 110 V, 60 Hz, 1130 W
Częstotliwości	Bluetooth® (LE): 2.402–2.480 GHz Wi-Fi®: 2.412–2.472 GHz • BR3/MX/TW: 2.412–2.462 GHz • CN: 2.400–2.4835 GHz • JP: 2.412–2.484 GHz
Moc wyjściowa fal radiowych (EIRP)	Bluetooth®: maks. 7.82 dBm Wi-Fi®: < 20 dBm
Tryb czuwania	0.099 W/h
Tryb wyłączenia	Po 2 minutach braku używania
Czas nagrzewania	3 sekundy
Regulacja wysokości podstawki pod filiżankę	3 pozycje
Długość kabla	**MX:** 100 cm (+/- 2 cm) / 39.3 cala (+/- 0.8 cala) **Inne kraje**: 80 cm (+/- 2 cm) / 31 cala (+/- 0.8 cala)
Waga urządzenia	~4 kg / 8.8 lbs
Pojemność zbiornika na wodę	1,4 L / 47.3 fl oz
Wymiary (Szer. x Gł. x Wys.)	12 x 49,4 x 25,7 cm / 4.7 x 19.45 x 10.12 cali
Pojemność koszyka na kapsułki	18 kapsułek w rozmiarze espresso lub 13 kapsułek w rozmiarze mug

KODY EKSPRESÓW

Nespresso	MC1, MD1
Breville	BNV620/BNV650
Delonghi	ENV200
Krups	XN940, XN941
Sage	SNV620, SNV650

PT

SEGURANÇA

DESCOBRIR A MINHA MÁQUINA

PRIMEIRA UTILIZAÇÃO

PERSONALIZAR OS MEUS MOMENTOS DE CAFÉ

MANUTENÇÃO

DEFINIÇÕES DA MÁQUINA

ENTENDER OS SINAIS LUMINOSOS DA MÁQUINA

RESOLUÇÃO DE PROBLEMAS

ESPECIFICAÇÕES TÉCNICAS

SEGURANÇA

ATENÇÃO: Antes de utilizar a sua máquina de café, consultar o **folheto de instruções de segurança** para evitar quaisquer riscos de dano ou acidente.
Ler primeiro as precauções de segurança para evitar riscos de choques elétricos fatais e incêndios. Certifique-se de que existe ligação à terra ao ligar a máquina à tomada elétrica.

Ao desembalar a máquina, remover o filme plástico que a cobre.

ELIMINAÇÃO E PROTEÇÃO AMBIENTAL

Este aparelho está em conformidade com a Diretiva Europeia 2012/19/CE. Os materiais de embalagem e o aparelho contêm materiais recicláveis. O seu aparelho contém materiais valiosos que podem ser recuperados ou reciclados. A separação dos restantes resíduos em diferentes tipos facilita a reciclagem de materiais valiosos. Entregar o aparelho num ponto de recolha apropriado. Pode obter informações sobre eliminação junto das autoridades locais.

DESCOBRIR A MINHA MÁQUINA

VISTA GERAL DA MÁQUINA

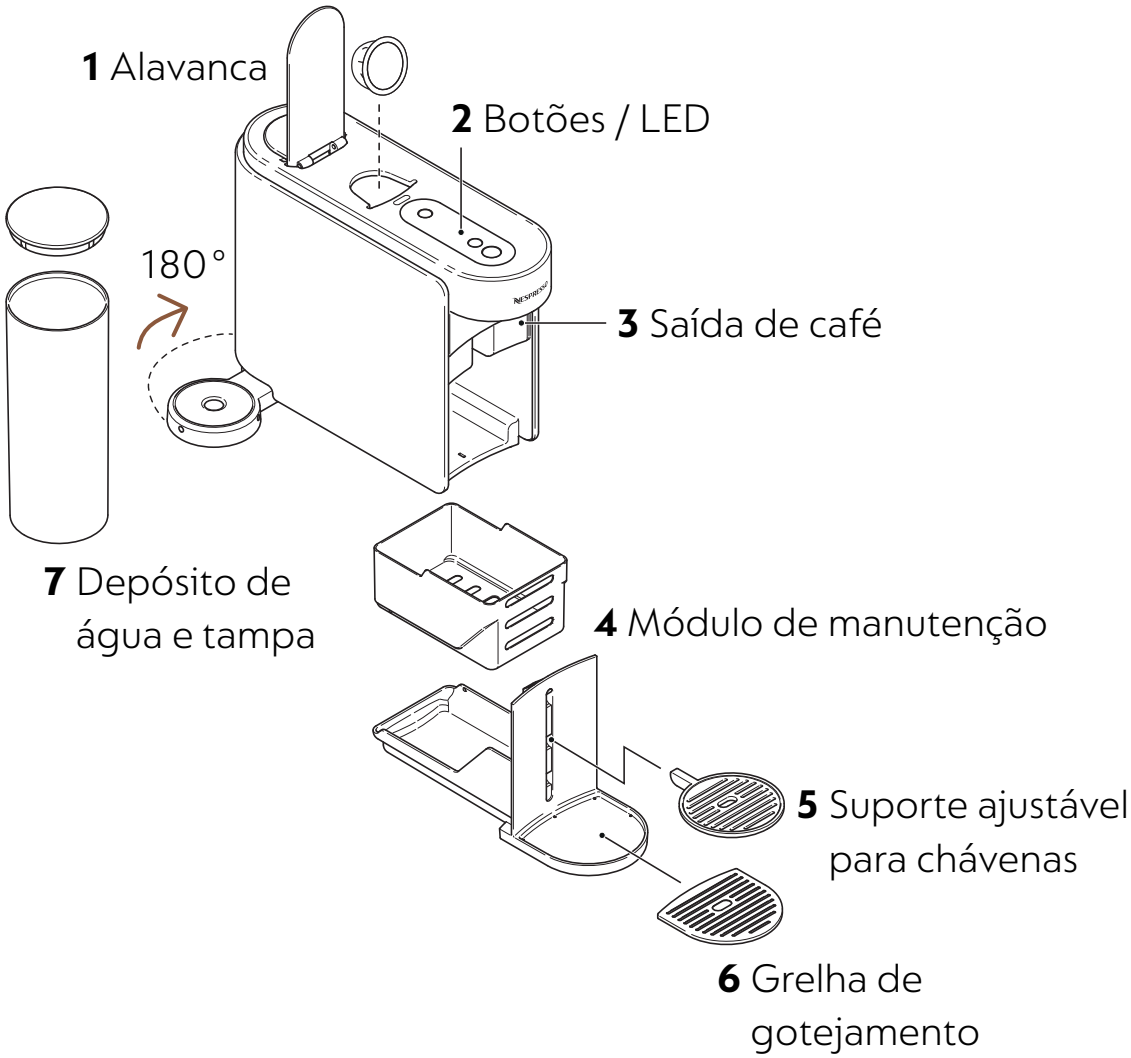

Por favor, evite colocar peças removíveis na máquina de lavar loiça.

BOTÕES / LED

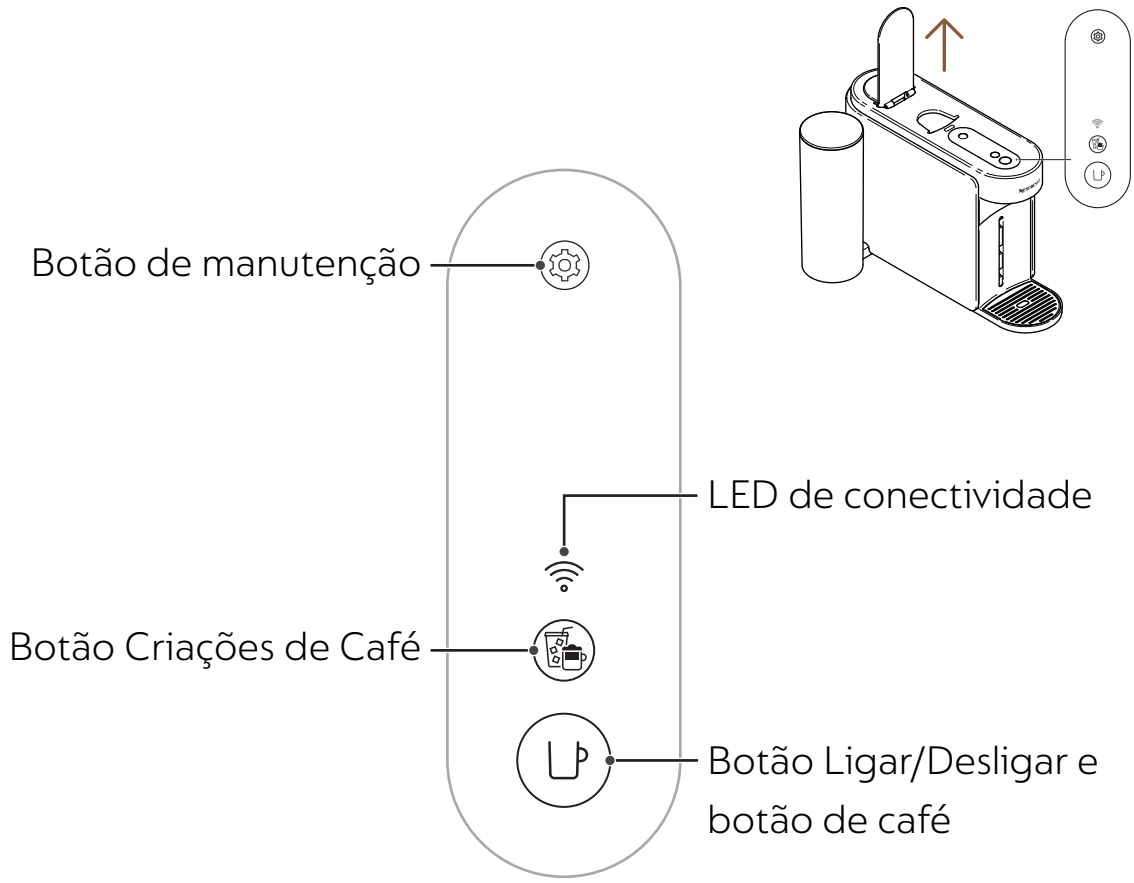

CONTEÚDO DA EMBALAGEM

1 Máquina de café Vertuo Up
2 Conjunto de cápsulas **Nespresso** (12 cápsulas)
3 Guia de início rápido
4 Instruções de segurança e garantia
5 Autocolante de conectividade
6 Autocolante de enxaguamento

Desembalagem: Pode estar presente algum pó na superfície da máquina devido aos materiais reciclados utilizados na embalagem. Isto não representa perigo, basta limpar com um pano macio.

ABRIR / FECHAR

ABRIR
Abrir a alavanca

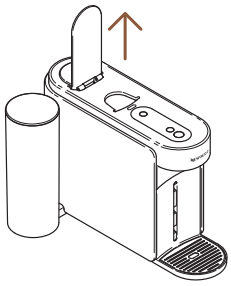

FECHAR
Fechar a alavanca

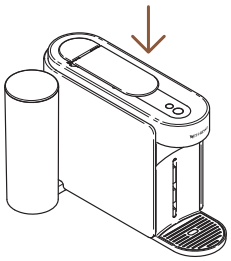

Abrir ou fechar a alavanca não ligará a máquina. Não será possível iniciar a extração sem fechar corretamente a alavanca. Para um uso adequado da sua máquina, recomendamos abrir a alavanca assim que a extração esteja concluída (botão de café branco fixo). Abrir a alavanca removerá qualquer cápsula após a extração.

REMOVER E LIMPAR O MÓDULO DE MANUTENÇÃO

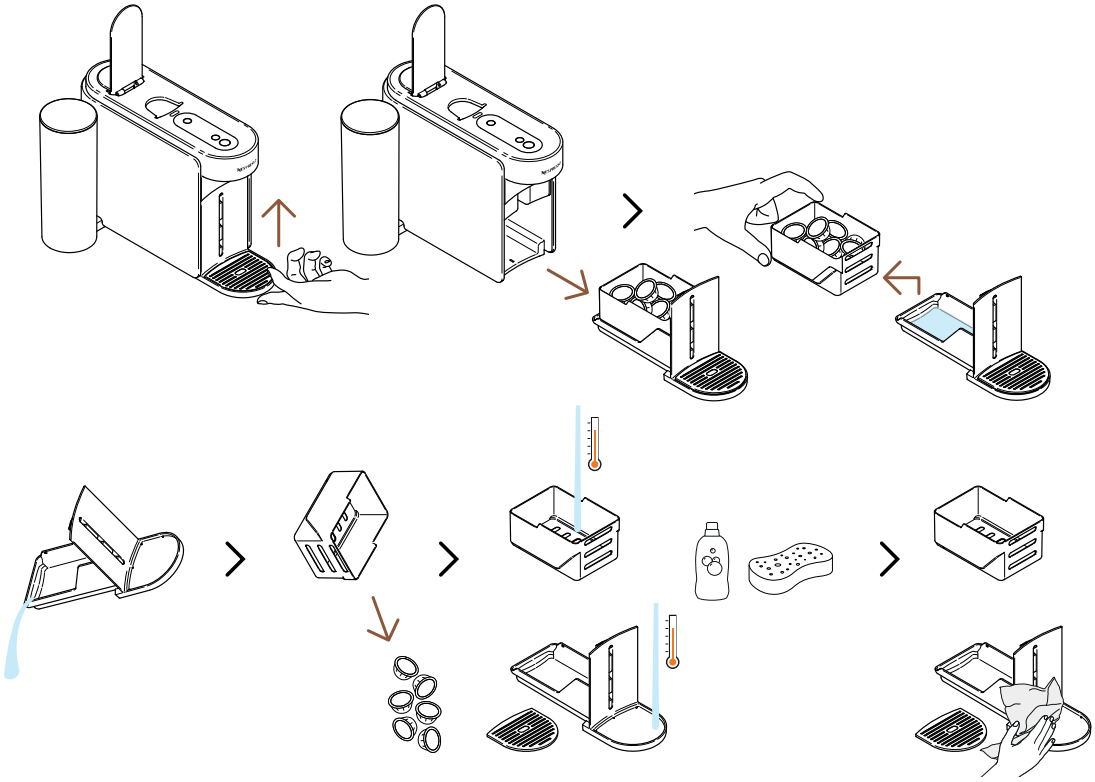

Para remover o módulo de manutenção, levantar suavemente. Separar cuidadosamente o cesto das cápsulas usadas, reciclar as cápsulas e esvaziar quaisquer resíduos de café/água. Lavar as partes com água quente e detergente suave inodoro e, de seguida, secar e montar cuidadosamente antes de as colocar na máquina.

CICLO DE MANUTENÇÃO

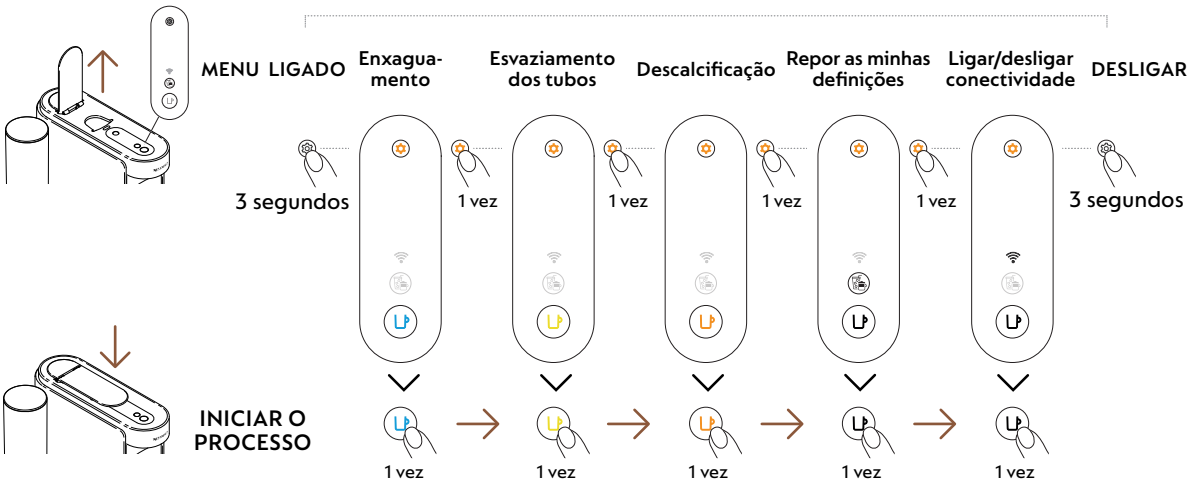

PRIMEIRA UTILIZAÇÃO

LIGAR/DESLIGAR

LIGADO

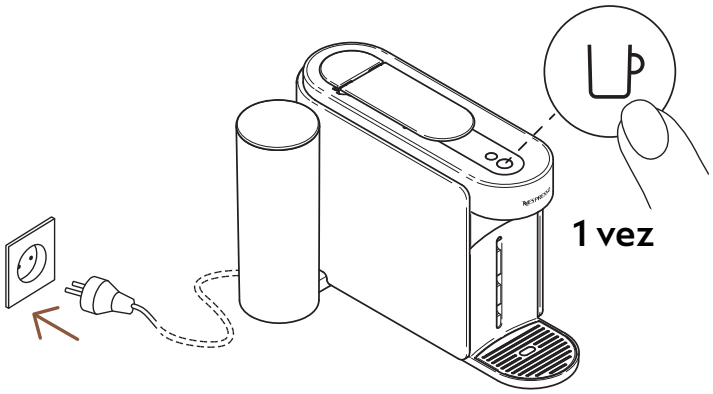

Após ligar a máquina à corrente, premir uma vez o botão de café.

O botão de café ficará aceso durante 3 segundos enquanto a máquina aquece. Quando ficar fixa, a máquina estará pronta a ser utilizada.

DESLIGAR

Desligar Automático

Desligar Manual

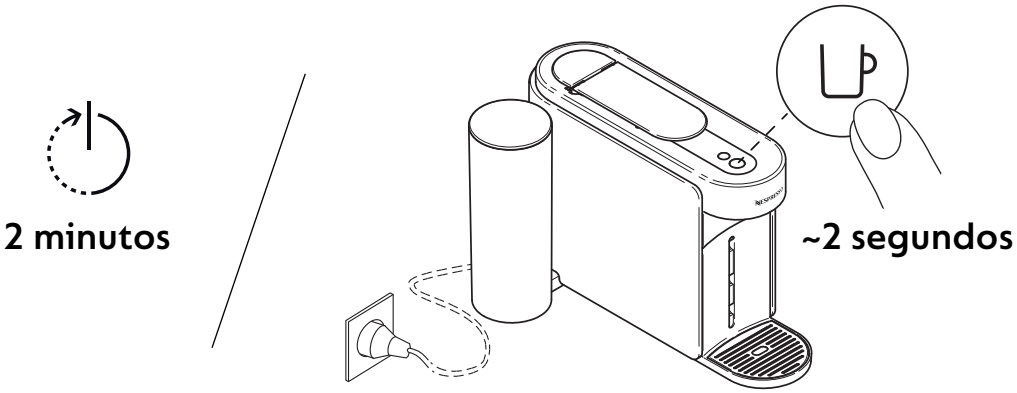

Para poupar energia, a máquina desligar-se-á automaticamente após cerca de 2 minutos de inatividade.

A máquina pode ser desligada manualmente a qualquer momento (quando não estiver em uso) premindo e mantendo pressionado o botão por cerca de 2 segundos. A máquina desligar-se-á após os botões e os LED se apagarem.

Se tiver emparelhado a sua máquina, note que pode ser enviado um lote final de dados para a aplicação **Nespresso** Smart quando a sua máquina se desligar. Isto pode demorar alguns segundos.

EMPARELHAR A SUA MÁQUINA

PORQUÊ EMPARELHAR A SUA MÁQUINA?

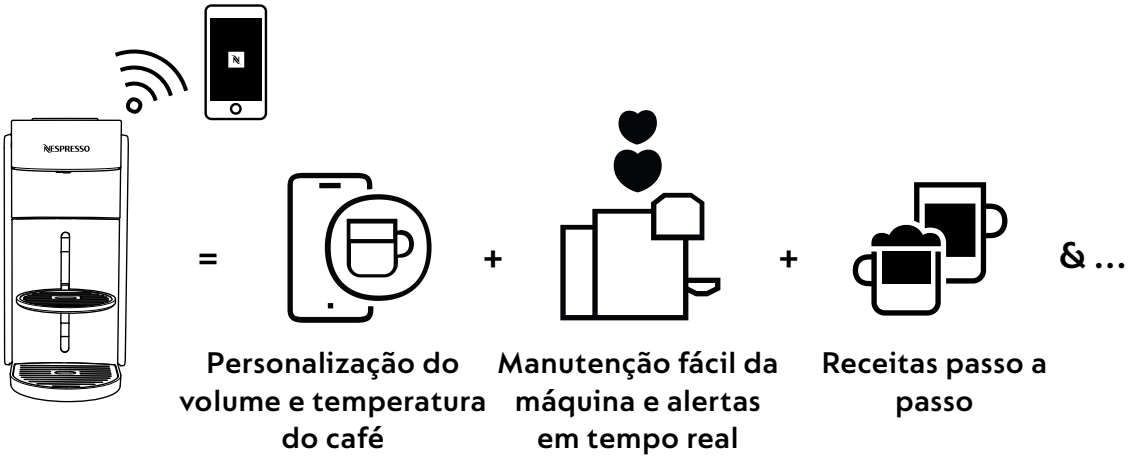

- **Personalização do volume e temperatura do café:** Ajustar o tamanho da chávena e personalizar a temperatura do seu café, com controlo de temperatura exclusivo disponível apenas através da aplicação.
- **Manutenção fácil da máquina e alertas em tempo real:** Experienciar uma limpeza e descalcificação sem esforço diretamente através da aplicação. Aproveitar os benefícios de atualizar a sua máquina com as funcionalidades mais recentes para uma experiência perfeita.
- **Receitas passo a passo:** Descobrir as receitas clássicas de café até às criações mais modernas.

COMO EMPARELHAR A SUA MÁQUINA?

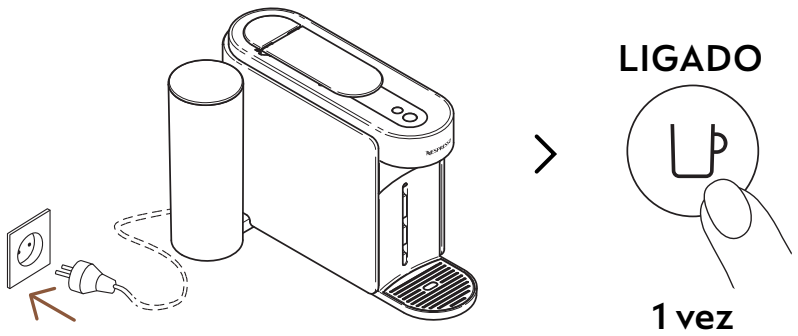

1 Para emparelhar a sua máquina, ligue-a à corrente e prima o botão de café uma vez.

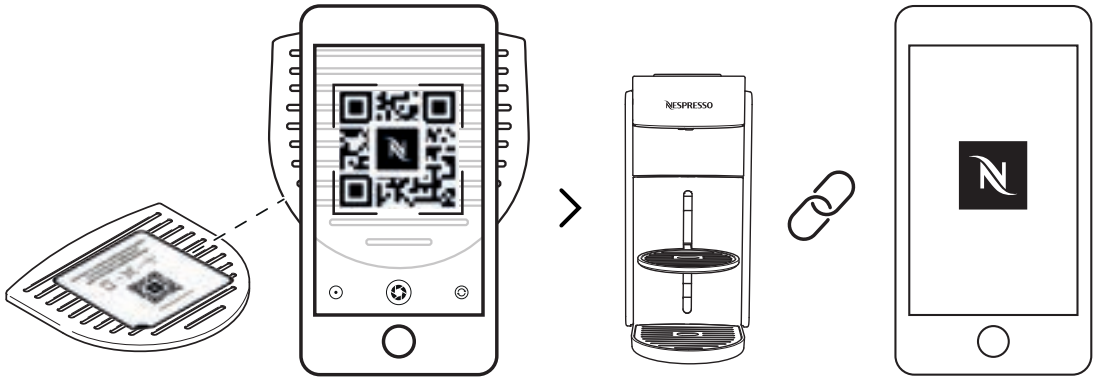

2 Digitalizar o Código QR presente na grelha de gotejamento ou abrir a aplicação **Nespresso** Smart para emparelhar a sua máquina.

- Se a aplicação **Nespresso** Smart já estiver instalada, esta será aberta automaticamente. Caso contrário, será solicitada a sua descarga.
- Se não emparelhar a máquina, o LED de Conectividade piscará sempre que a ligar.
- Se desejar desativar o módulo de conectividade ou se o seu país não suportar a ligação à aplicação **Nespresso** Smart, consultar a seguinte secção «**Desativar / Reativar o módulo de conectividade**».

DESATIVAR / REATIVAR O MÓDULO DE CONECTIVIDADE

A máquina vem com um módulo de conectividade, ativado por defeito. Dá acesso a recursos adicionais, aprimorando a sua experiência com café. Para desativar o módulo de conectividade, seguir estas etapas:

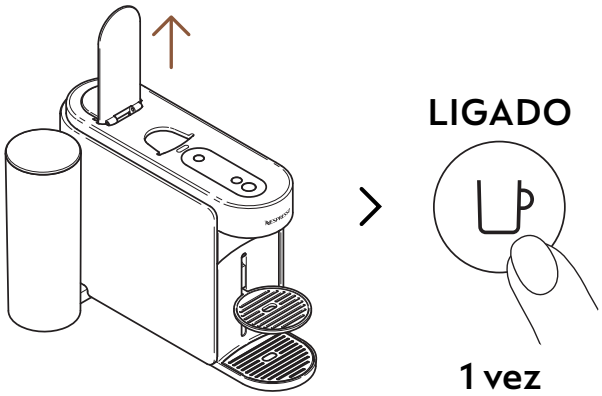

1 Abrir a alavanca e ligar a máquina pressionando o botão de café uma vez.

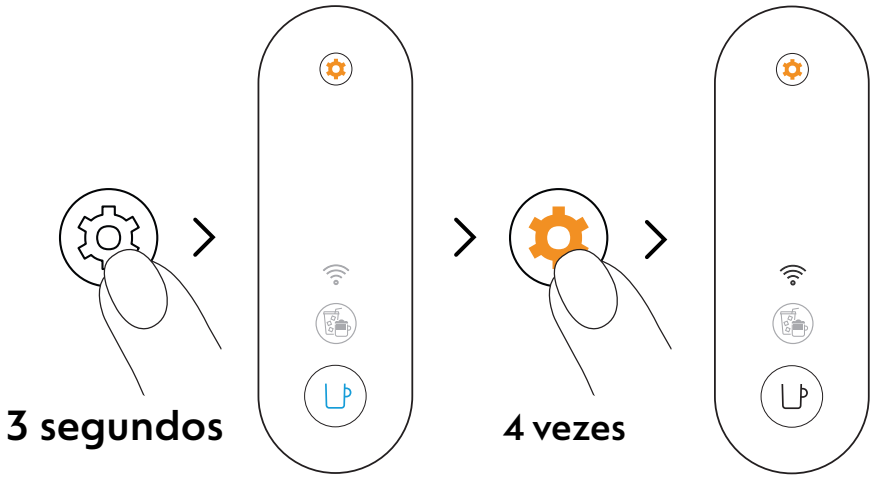

2 Premir e manter pressionado o botão de manutenção durante pelo menos 3 segundos. Quando o botão de café estiver azul fixo, soltar e premir novamente o botão de manutenção 4 vezes. O botão de café e o LED de Conectividade devem ficar brancos fixos.

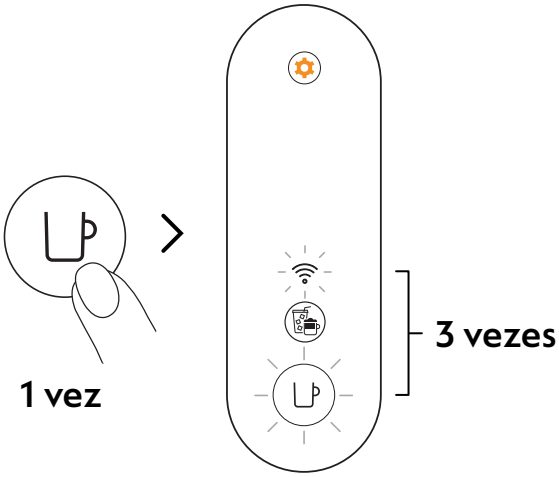

3 Premir o botão de café uma vez para confirmar. O botão de café e o LED de Conectividade piscarão 3 vezes para confirmar que o módulo de conectividade foi desativado. Estando o procedimento completo, a máquina desligar-se-á automaticamente.

Se desejar reativar o módulo de conectividade, pode seguir os mesmos passos.

PRIMEIRO ENXAGUAMENTO/LIMPEZA

Recomendamos limpar a sua máquina antes da primeira utilização. Todos os procedimentos podem ser facilmente orientados através da aplicação **Nespresso** Smart, assim que a sua máquina estiver emparelhada.

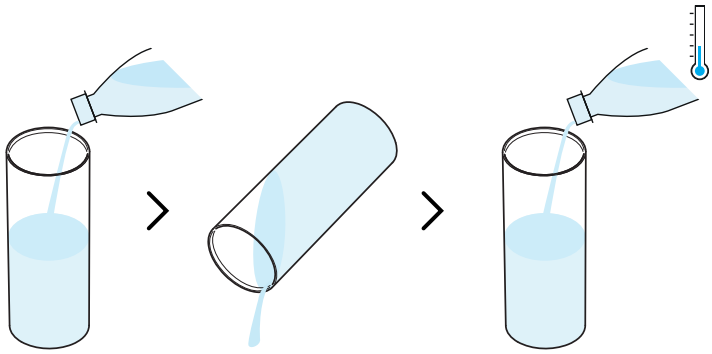

1 Lavar o depósito de água antes de o encher, com água potável fresca (0,5 L / 17 fl oz).

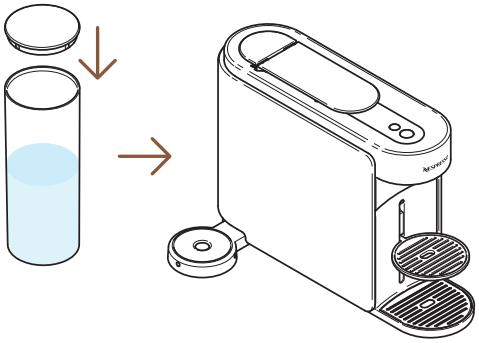

2 Feche o depósito de água com a tampa e volte a colocá-lo na sua posição na máquina.

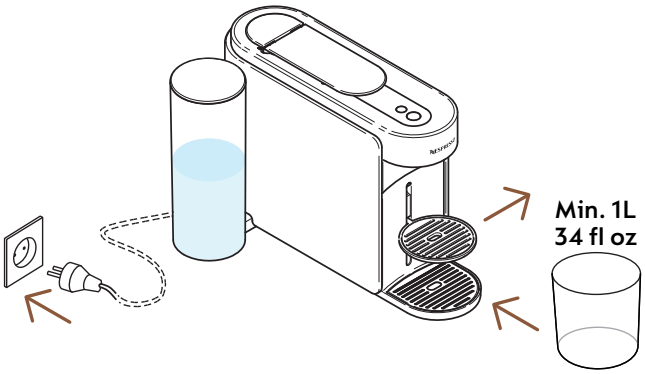

3 Ligar a máquina, retirar o suporte da chávena e colocar um recipiente vazio (de pelo menos 1 L / 34 fl oz) sob a saída de café.

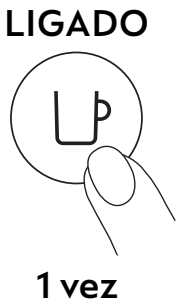

4 Ligar a máquina pressionando o botão de café uma vez.

---

5 Abrir a alavanca. Premir e manter pressionado o botão de manutenção pelo menos 3 segundos. Soltar quando o botão de café ficar **azul** fixo.

Para sair do modo de manutenção antes de iniciar qualquer processo, manter novamente premido o botão de manutenção durante pelo menos 3 segundos.

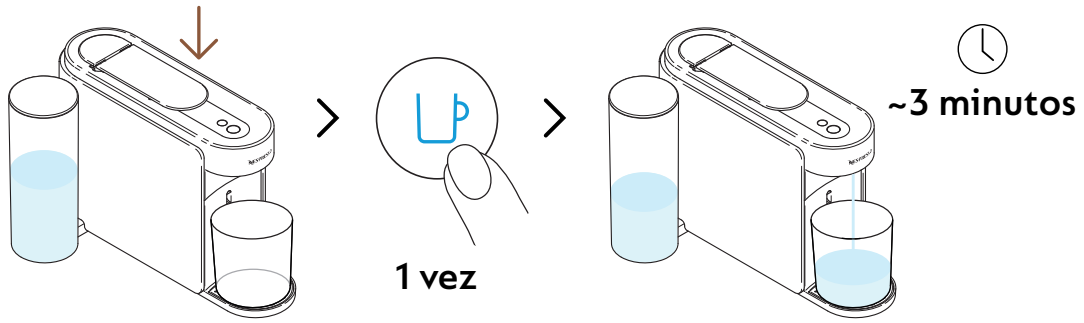

6 Fechar a alavanca e premir o botão de café azul uma vez para iniciar o primeiro processo de enxaguamento.

A máquina iniciará o enxaguamento e o procedimento poderá demorar 3 minutos.

Poderá acumular-se água no módulo de manutenção durante a lavagem.

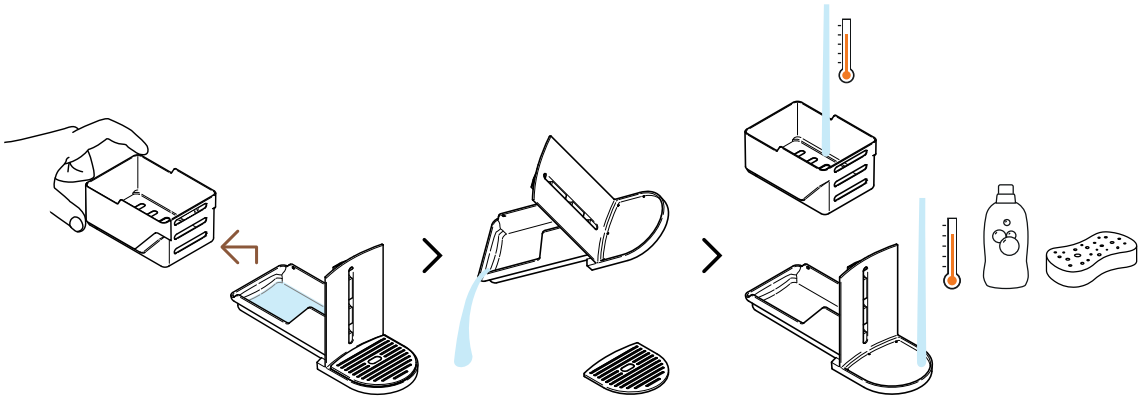

7 Separar o cesto das cápsulas do resto e esvaziar quaisquer resíduos de água. Lavar o módulo de manutenção com água quente e detergente suave inodoro.

ATENÇÃO: Não utilizar agentes de limpeza fortes ou abrasivos nem solventes. Não colocar a máquina na máquina de lavar loiça. Nunca mergulhar a máquina ou qualquer parte dela em água.

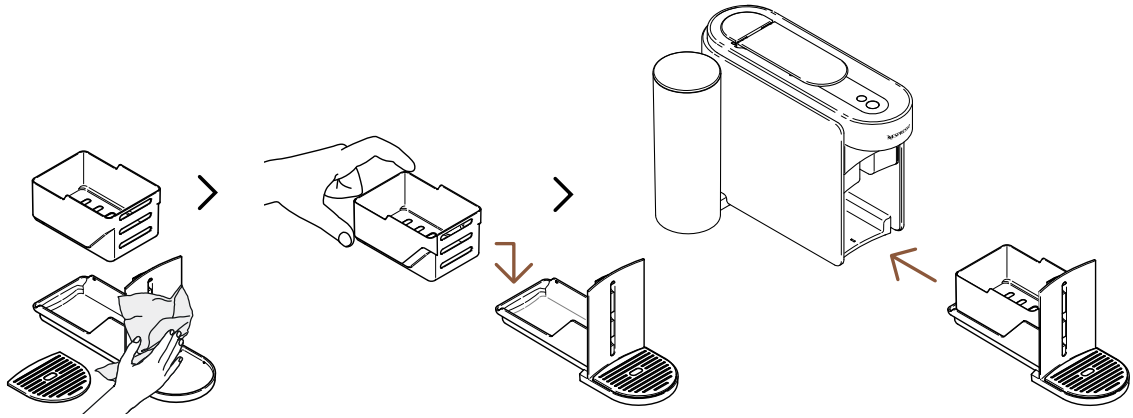

8 Secar o módulo de manutenção com um pano limpo e colocar novamente na máquina.

A máquina voltará ao modo pronto quando o procedimento estiver concluído (botão do café branco fixo).

ATENÇÃO: Utilize sempre panos suaves para limpar a máquina.

O SISTEMA VERTUO

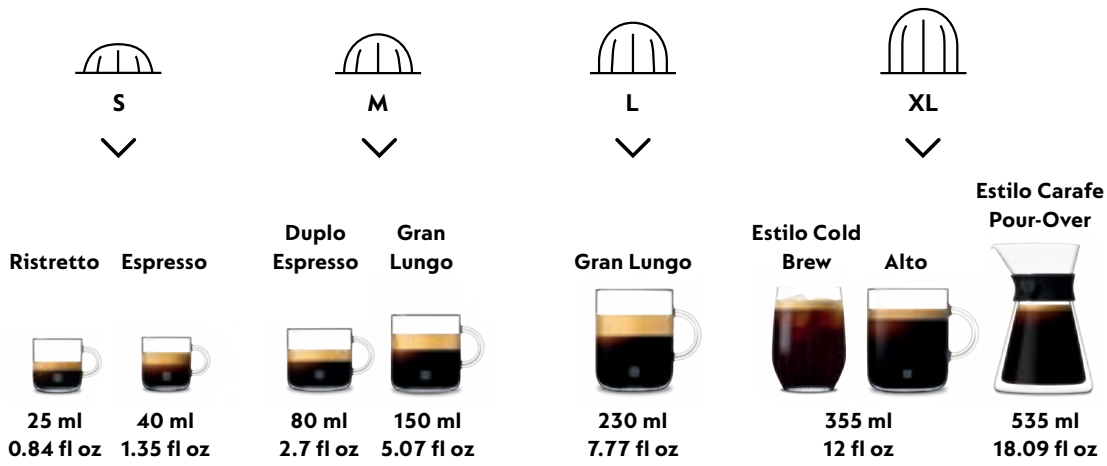

Descubra a nossa coleção completa de acessórios em **www.nespresso.com**

PREPARAR O CAFÉ VERTUO

Vertuo: Experiências de Café Incomparáveis Explorar um mundo de estilos de café com o toque de um botão, descobrindo os 12 cafés mais vendidos disponíveis com a sua máquina.

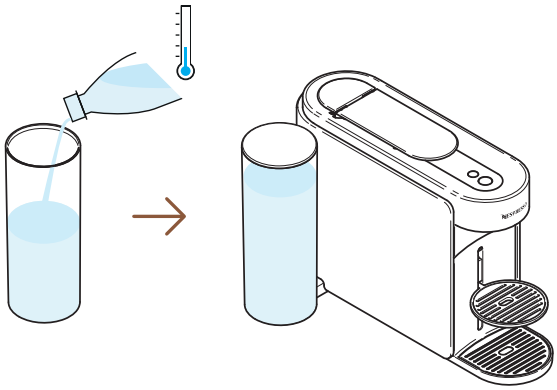

1 Encher o depósito de água com água potável fresca, fechar com a tampa e colocar novamente na posição.

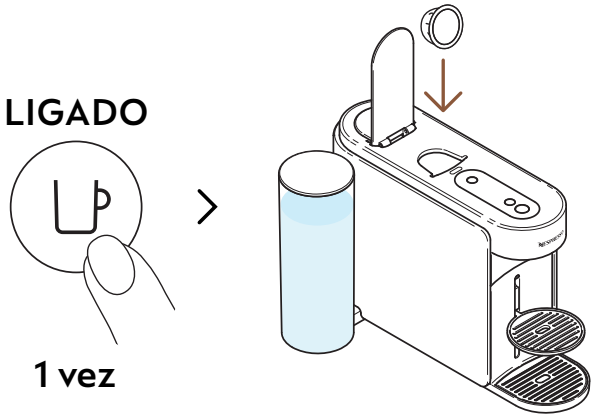

2 Ligar a máquina pressionando o botão de café uma vez. Abrir a alavanca da máquina e inserir uma cápsula Vertuo.

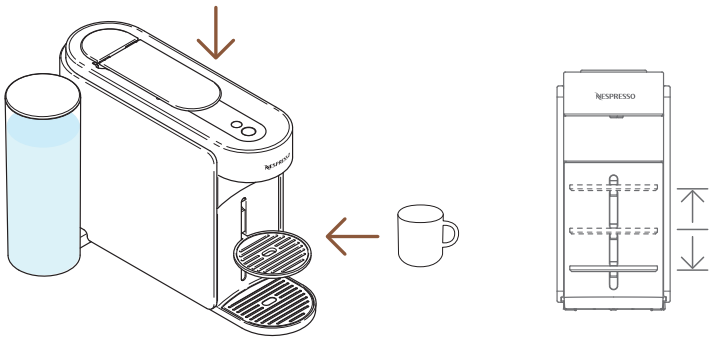

3 Fechar a alavanca da máquina e colocar uma chávena.

Para evitar transbordamento, ajustar o tamanho da chávena de acordo com o volume da cápsula escolhida (pré-definido ou personalizado). O suporte é ajustável ao tamanho da chávena

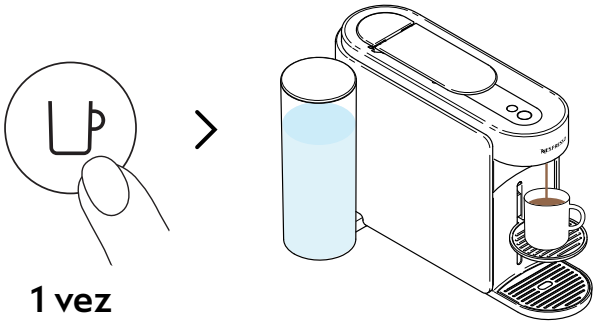

4 Iniciar a extração pressionando o botão de café uma vez.

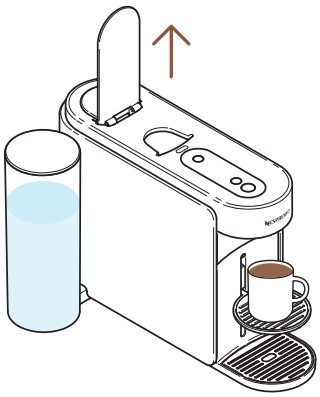

5 Quando a extração terminar, abrir a alavanca para ejetar a cápsula e desfrutar do seu café.

Pode interromper a extração a qualquer momento premindo o botão de café uma vez. Para uma utilização adequada da sua máquina, recomendamos abrir a alavanca quando a preparação estiver concluída (botão de café branco fixo). Esta abertura removerá qualquer cápsula após extração. Pode permanecer café/água no módulo de manutenção. Esvaziar o cesto das cápsulas se necessário, juntamente com quaisquer resíduos de água/café.

PERSONALIZAR OS MEUS MOMENTOS DE CAFÉ

MODO DE «CRIAÇÃO DE CAFÉS»

Preparar, sem esforço, o seu café concentrado e com temperatura ajustada, ideal para receitas com gelo ou à base de leite.

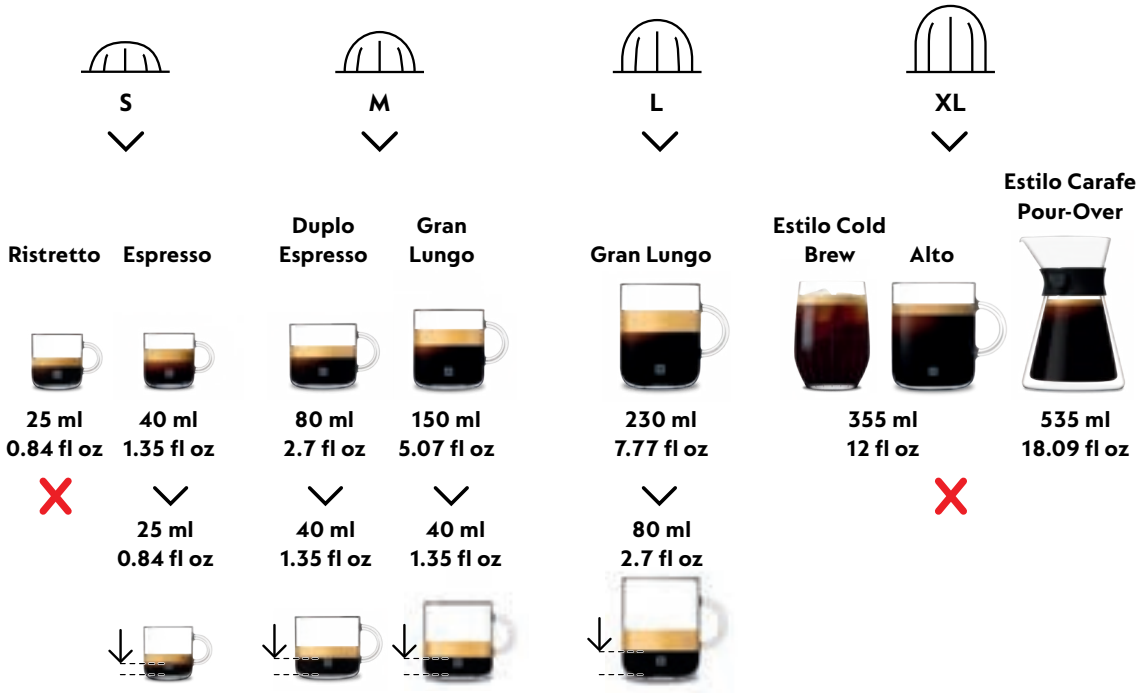

Para desfrutar plenamente dos benefícios, recomendamos preparar a nossa gama Coffee+ utilizando apenas os tamanhos de chávena oficiais. Para obter os melhores resultados na chávena, não recomendamos preparar o nosso Ristretto, XL (Alto Ambrato, Alto Onice), Estilo Cold Brew e Estilo Carafe Pour-Over com este modo.

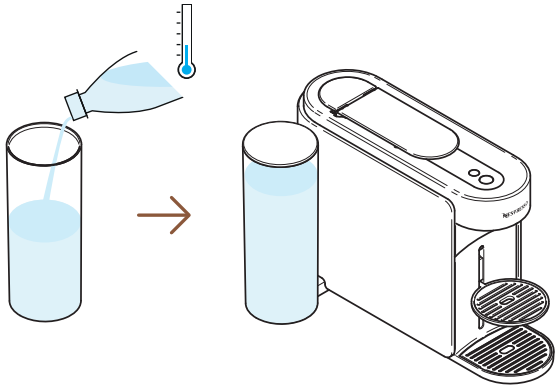

1 Encher o depósito de água com água potável fresca, fechar com a tampa e colocar novamente na posição.

LIGADO

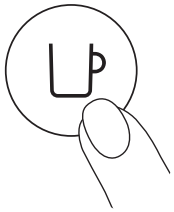

1 vez

2 Ligar a máquina pressionando o botão de café uma vez.

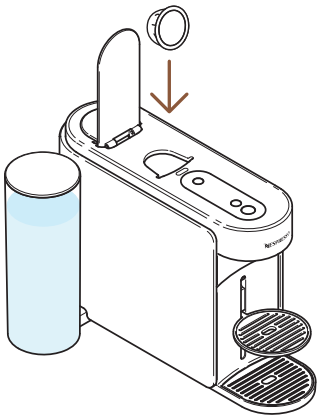

3 Abrir a alavanca da máquina e inserir uma cápsula Vertuo compatível com esta função.

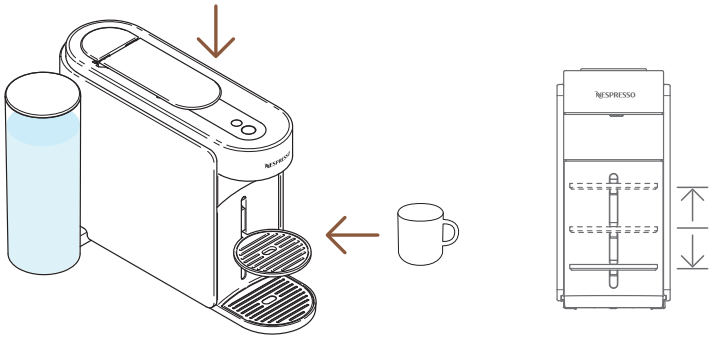

4 Fechar a alavanca da máquina e colocar uma chávena.

Para evitar transbordamento, ajustar o tamanho da chávena de acordo com o volume da cápsula escolhida (pré-definido ou personalizado). O suporte é ajustável ao tamanho da chávena.

1 vez

5 Para iniciar esta extração concentrada, premir uma vez o botão Criações de Café.

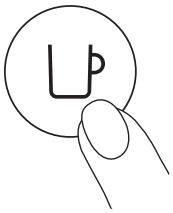

1 vez

6 Iniciar a extração pressionando o botão de café uma vez.

O botão Criações de Café desligar-se-á se a cápsula não for compatível com este modo e a sua máquina preparará o café com o volume pré-programado.

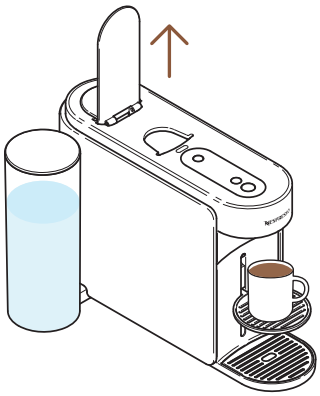

7 Quando a extração terminar, abrir a alavanca para ejetar a cápsula.

Pode interromper a extração a qualquer momento premindo o botão de café uma vez.
Para uma utilização adequada da sua máquina, recomendamos abrir a alavanca quando a preparação estiver concluída
(botão de café branco fixo). Esta abertura removerá qualquer cápsula após extração.

---

8 Esta funcionalidade oferece-lhe um café concentrado e com temperatura ajustada, como primeiro passo para preparar todas as suas receitas de café com gelo e à base de leite.

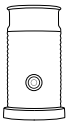

Descubra como melhorar a sua máquina com a nossa gama Aeroccino em **www.nespresso.com**

PERSONALIZAÇÃO DE VOLUME E TEMPERATURA DO CAFÉ (APP NESPRESSO SMART)

Através do aplicativo **Nespresso** Smart, poderá personalizar 2 parâmetros principais de extração do café: a temperatura e o tamanho da chávena.

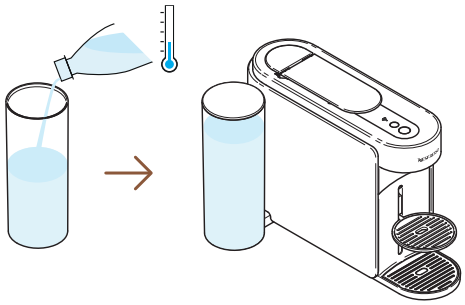

1 Com a máquina emparelhada, encher o depósito com água potável fresca, fechar com a tampa e colocar novamente na posição.

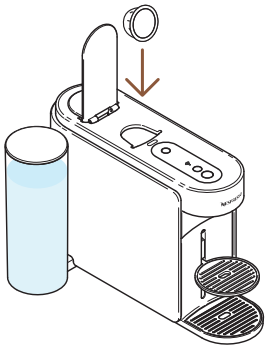

2 Abrir a alavanca da máquina e inserir uma cápsula Vertuo.

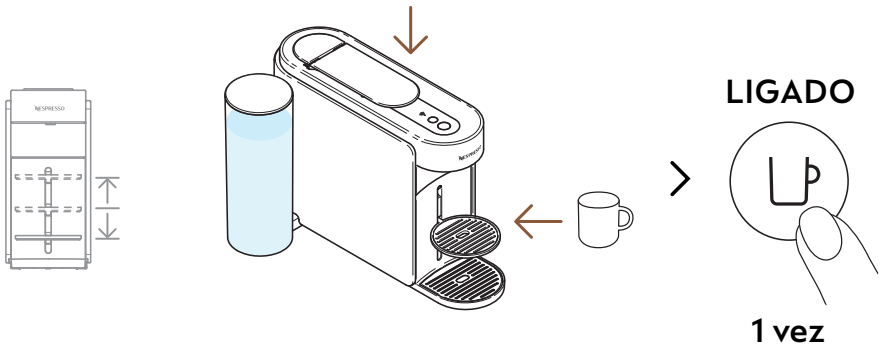

3 Fechar a alavanca, colocar uma chávena e ligar a máquina premindo o botão de café uma vez.

Para evitar transbordamento, ajustar o tamanho da chávena de acordo com o volume da cápsula escolhida (pré-definido ou personalizado). O suporte é ajustável ao tamanho da chávena.

> «Volume e temperatura do café»

4 Abrir o aplicativo **Nespresso** Smart (num espaço de 2 minutos após ligar a máquina) e selecionar «**Volume e temperatura de café**».

---

5 Personalizar a temperatura e/ou o volume ao seu gosto e guardar esta configuração.

i Os parâmetros atualizados são programados na máquina por tamanho da chávena. Depois de programada uma configuração específica do cliente, sempre que o tamanho da chávena for inserido na máquina, a preparação irá parar no tamanho da chávena programado pelo utilizador. Para voltar aos parâmetros predefinidos, aceder à secção «**Definições**» no aplicativo **Nespresso** Smart ou à secção «**Repor as minhas definições**».

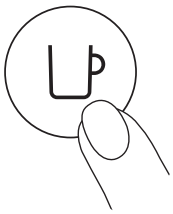

1 vez

6 Inicie a extração do seu café personalizado pressionando o botão de café uma vez.

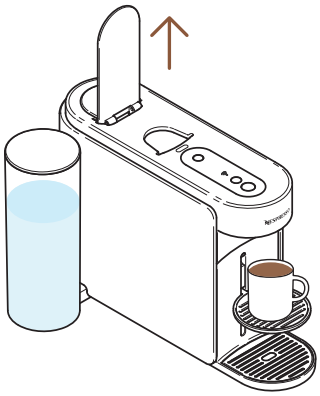

7 Quando a extração terminar, abrir a alavanca para ejetar a cápsula e desfrutar do seu café.

Para uma utilização adequada da sua máquina, recomendamos abrir a alavanca quando a preparação estiver concluída (botão de café branco fixo). Esta abertura removerá qualquer cápsula após extração. Pode interromper a extração a qualquer momento premindo o botão de café uma vez.

AJUSTAR OS VOLUMES DE CAFÉ (NA MÁQUINA)

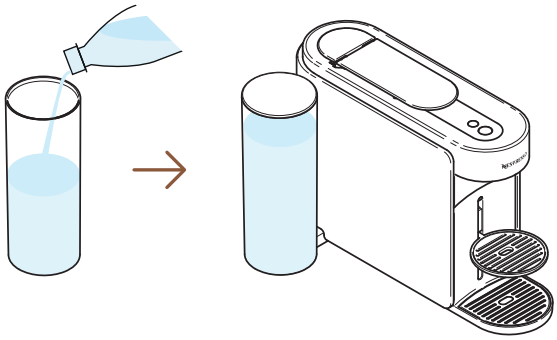

1 Encher o depósito de água com água potável fresca, fechar com a tampa e colocar novamente na posição.

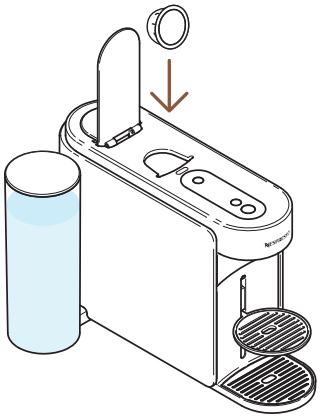

2 Abrir a alavanca da máquina e inserir uma cápsula Vertuo.

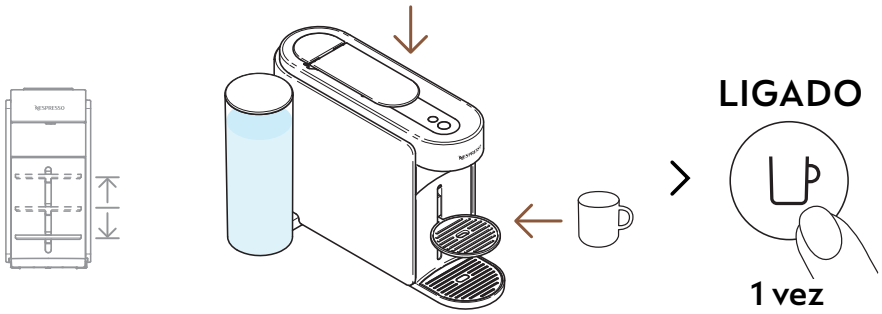

3 Fechar a alavanca, colocar uma chávena e ligar a máquina premindo o botão de café uma vez.

Para evitar transbordamento, ajustar o tamanho da chávena de acordo com o volume da cápsula escolhida (pré-definido ou personalizado). O suporte é ajustável ao tamanho da chávena

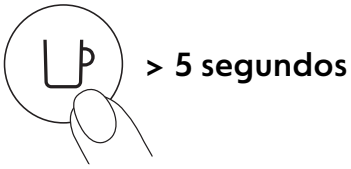

4 Comece a servir o seu café mantendo pressionado o botão de café por pelo menos 5 segundos.

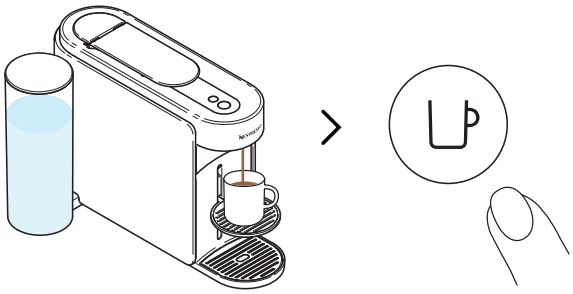

5 Quando atingir o volume desejado, soltar o botão de café. Algumas gotas de café poderão continuar a escorrer durante alguns segundos.

Para uma utilização adequada da sua máquina, recomendamos abrir a alavanca quando a preparação estiver concluída (botão de café branco fixo). Esta abertura removerá qualquer cápsula após extração.

A programação é específica para cada tamanho de chávena. Os tamanhos das chávenas podem ser programados de 20 ml (0,7 fl oz) a 500 ml (17 fl oz), exceto no estilo Café Pour-Over, onde pode ir até 1 L (34 fl oz). Depois de programada uma configuração específica do cliente, sempre que o tamanho da chávena for inserido na máquina, a preparação irá parar no tamanho de chávena programado pelo utilizador. Para voltar aos parâmetros predefinidos, consulte a secção «**Configurações da máquina**».

MANUTENÇÃO

ENXAGUAMENTO RÁPIDO

Quer pré-aquecer a sua chávena ou enxaguar rapidamente a sua máquina após um café aromatizado? A sua máquina Vertuo Up oferece uma opção de enxaguamento rápido.

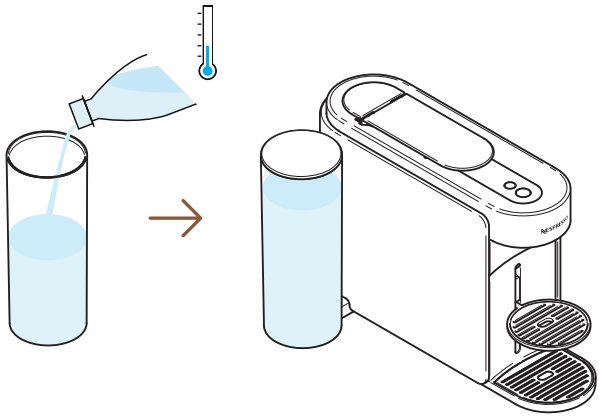

1 Encher o depósito de água com água potável fresca, fechar com a tampa e colocar novamente na posição.

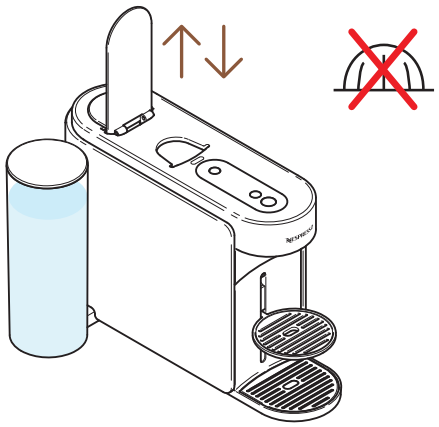

2 Abrir e fechar a alavanca da máquina para ejetar a cápsula anterior e não colocar nenhuma cápsula nova.

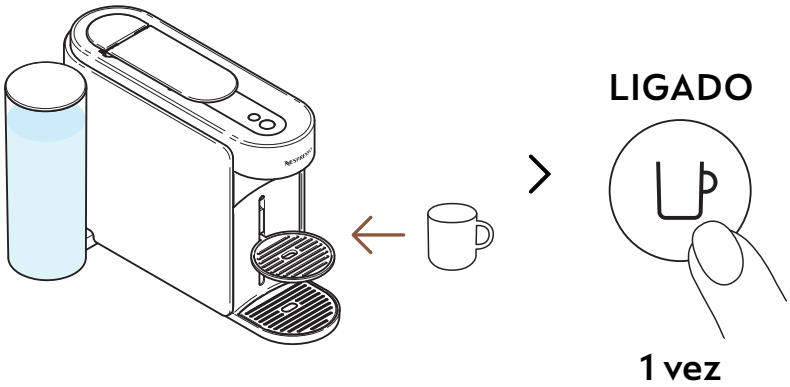

3 Colocar uma chávena e ligar a máquina pressionando uma vez o botão de café.

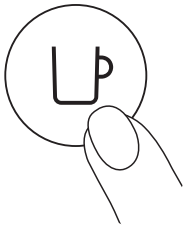

4 Começar a extrair o café pressionando uma vez o botão de café, sem nenhuma cápsula.

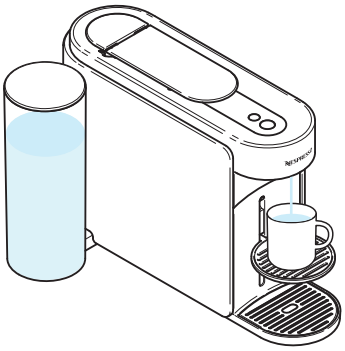

5 Cerca de 40 ml (aproximadamente 1.35 fl oz) de água quente serão extraídos. Esta extração não é bebível.

Pode interromper a extração a qualquer momento premindo o botão de café uma vez. Para uma utilização adequada da sua máquina, recomendamos abrir a alavanca quando a preparação estiver concluída (botão de café branco fixo).

A água pode acumular-se no módulo de manutenção durante o processo. Esvaziar o módulo de manutenção quando o cesto das cápsulas estiver cheio ou após qualquer processo de manutenção (limpeza, descalcificação, esvaziamento, etc.).

LIMPEZA

Limpe a sua máquina mensalmente, quando começar a notar resíduos de café na sua chávena ou após um longo período de inatividade.
Este procedimento pode ser facilmente realizado através do aplicativo **Nespresso** Smart, assim que a máquina estiver emparelhada.

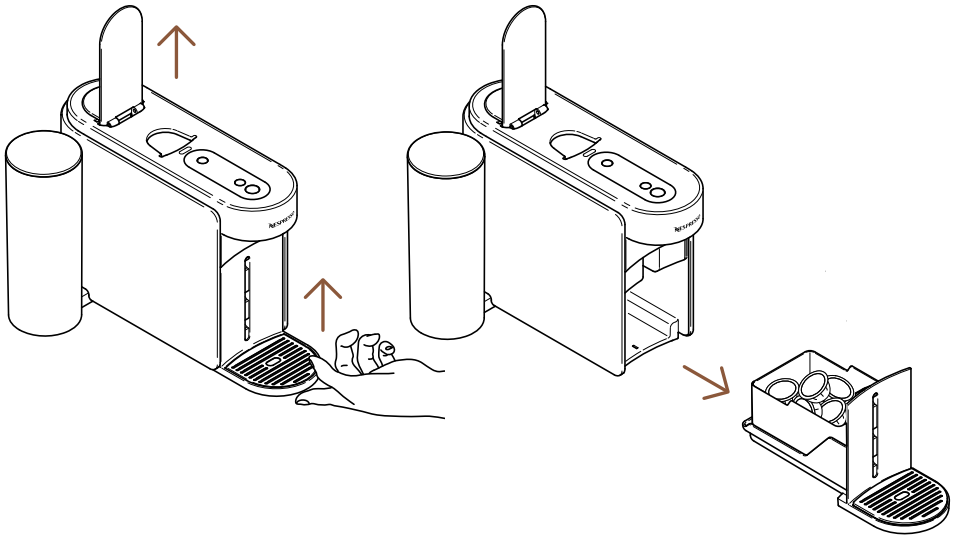

1 Abrir a alavanca para ejetar a cápsula usada e remover o módulo de manutenção da máquina.

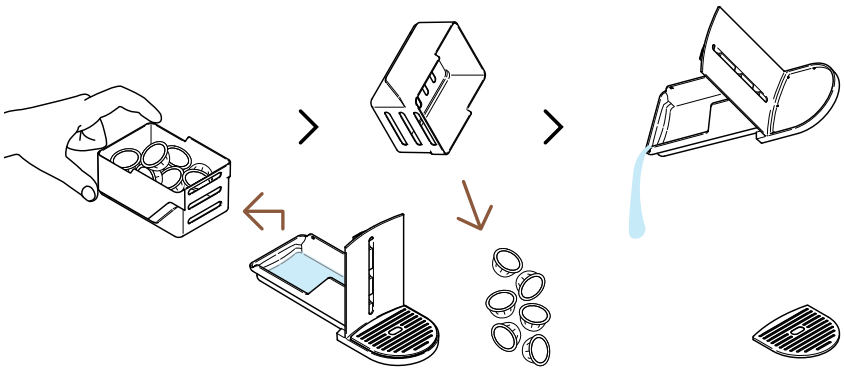

2 Esvaziar o cesto das cápsulas se necessário, juntamente com quaisquer resíduos de café/água.

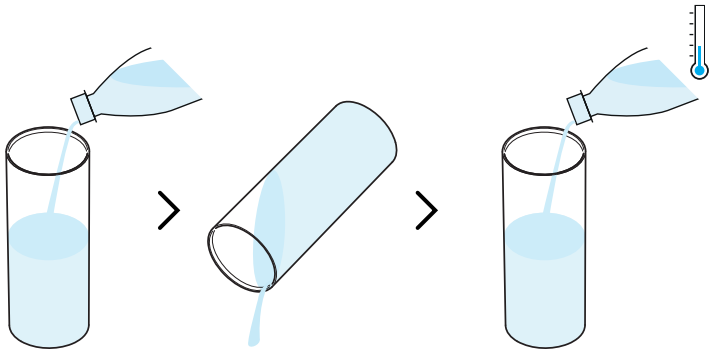

3 Lavar o depósito de água antes de o encher com água potável fresca (0,5 L / 17 fl oz).

Por favor, assegure que o depósito de água é enchido apenas uma vez durante o procedimento.

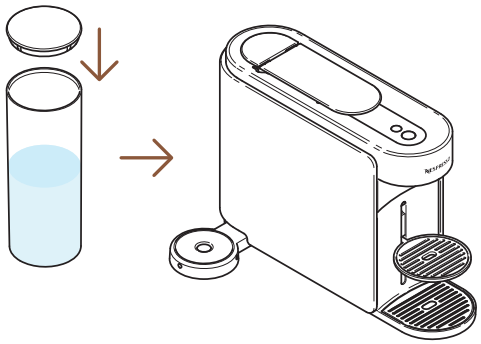

4 Feche o depósito de água com a tampa e volte a colocá-lo na sua posição na máquina.

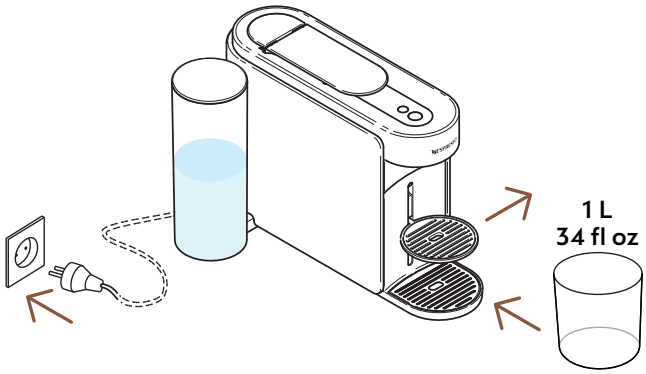

5 Com a máquina ligada à corrente, retirar o suporte para chávenas e colocar um recipiente vazio (com capacidade mínima de 1 L / 34 fl oz) sob a saída de café.

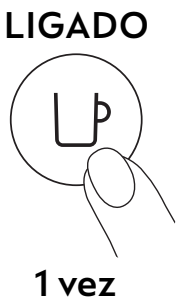

6 Ligar a máquina pressionando o botão de café uma vez.

7 Abrir a alavanca. Premir e manter pressionado o botão de manutenção pelo menos 3 segundos. Soltar quando o botão de café ficar **azul** fixo.

Para sair do modo de manutenção antes de iniciar qualquer processo, manter novamente premido o botão de manutenção durante pelo menos 3 segundos.

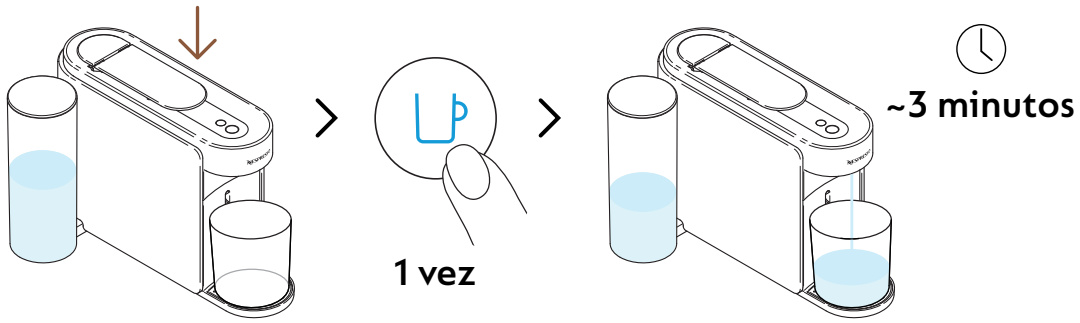

8 Fechar a alavanca e premir o botão azul de café uma vez para iniciar o processo.

A máquina iniciará o enxaguamento e o procedimento poderá demorar 3 minutos.

Poderá acumular-se água no módulo de manutenção durante a lavagem.

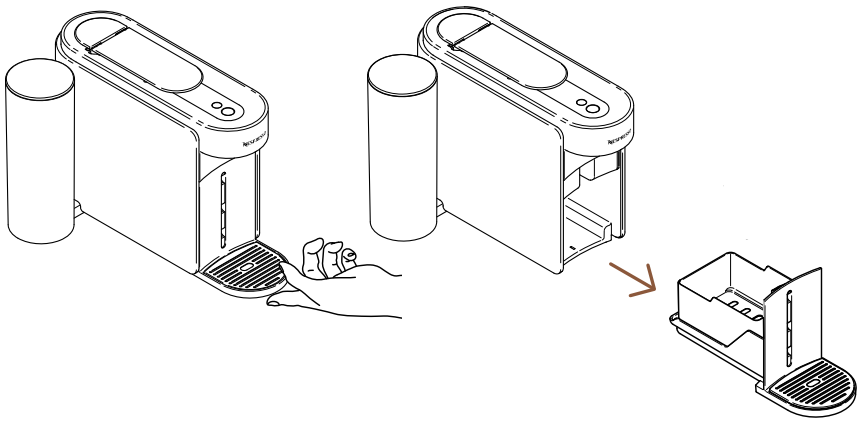

9 Remover o módulo de manutenção da máquina.

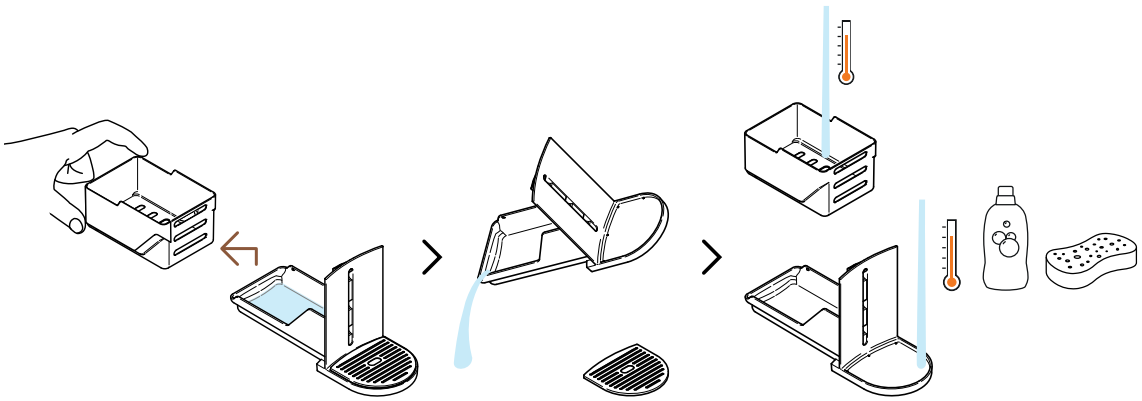

10 Separar o cesto das cápsulas do resto e esvaziar quaisquer resíduos de água. Lavar o módulo de manutenção com água quente e detergente suave inodoro.

ATENÇÃO: Não utilizar agentes de limpeza fortes ou abrasivos nem solventes. Não colocar a máquina na máquina de lavar loiça. Nunca mergulhar a máquina ou qualquer parte dela em água.

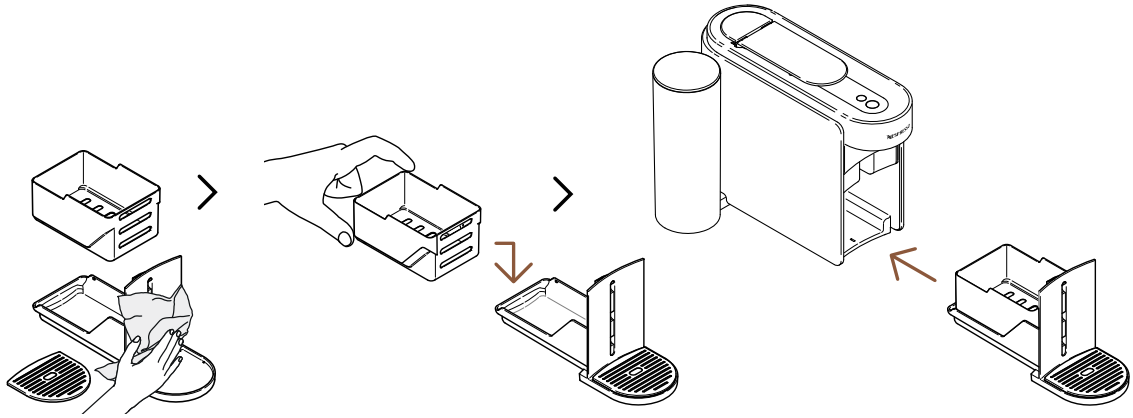

11 Secar o módulo de manutenção com um pano limpo e colocar novamente na máquina.

A máquina voltará ao modo pronto quando o procedimento estiver concluído (botão do café branco fixo).

ATENÇÃO: Limpar regularmente a saída de café com um pano húmido limpo. Utilizar sempre panos macios para limpar a máquina.

DESCALCIFICAÇÃO

A descalcificação garantirá o bom funcionamento da máquina ao longo da sua vida útil e tornará a sua experiência de café tão incomparável como no primeiro dia. A sua máquina indicará a necessidade de descalcificação quando o botão de manutenção ficar **laranja** fixo.

Este processo pode ser facilmente realizado através da aplicação **Nespresso** Smart, assim que a máquina estiver emparelhada.

A descalcificação demora cerca de 15 minutos e **não pode ser interrompida** após o seu início.

Vai precisar de:

- Um kit de descalcificação disponível em www.nespresso.com
- Um recipiente vazio (1,5 L / 51 fl oz).

1º CICLO: DESCALCIFICAÇÃO

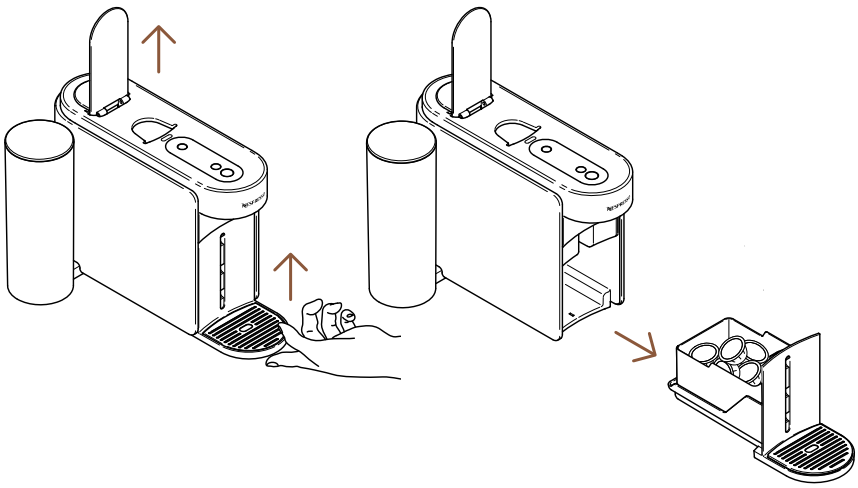

1 Abrir a alavanca para retirar a cápsula usada. Remover o módulo de manutenção da máquina.

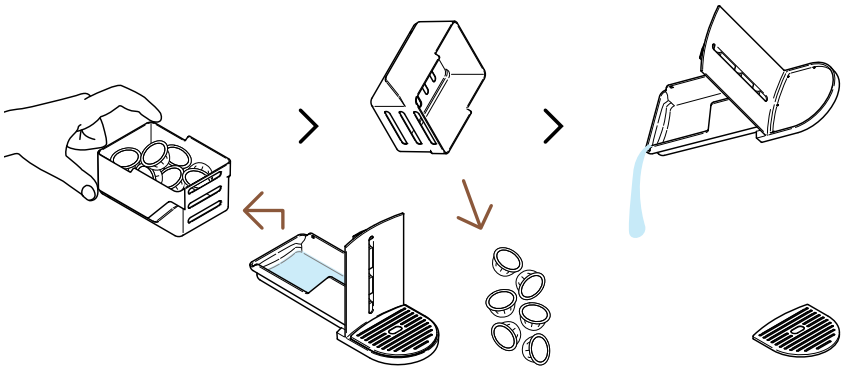

2 Separar o cesto das cápsulas e eliminar quaisquer resíduos de café/água.

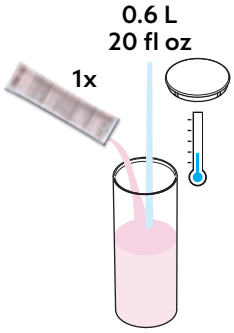

3 Encher o depósito com 0,6 L de água, adicionar 1 unidade do líquido descalcificante **Nespresso** e fechar o depósito com a tampa.

ATENÇÃO: O líquido de descalcificação pode ser nocivo. Evite o contacto com olhos, pele e superfícies.

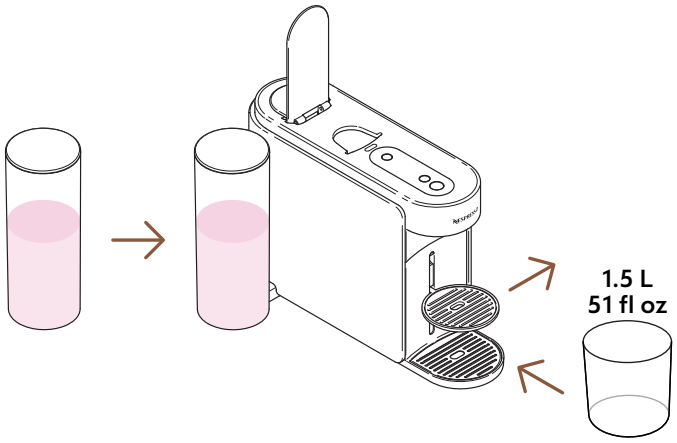

4 Recolocar o depósito de água na máquina. Retirar o suporte da chávena e colocar um recipiente vazio (com capacidade mínima de 1,5 L) sob a saída de café.

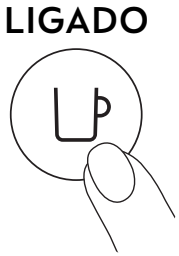

5 Ligar a máquina pressionando o botão de café uma vez.

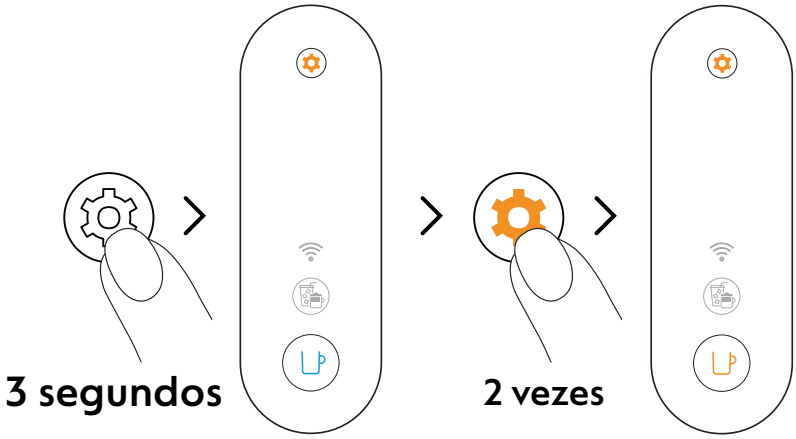

6 Premir e manter pressionado o botão de manutenção durante pelo menos 3 segundos. Quando o botão de café estiver azul fixo, soltar e premir o botão de manutenção 2 vezes. O botão de café deve ficar **laranja** fixo.

Para sair do modo de manutenção antes de iniciar qualquer processo, manter novamente premido o botão de manutenção durante pelo menos 3 segundos.

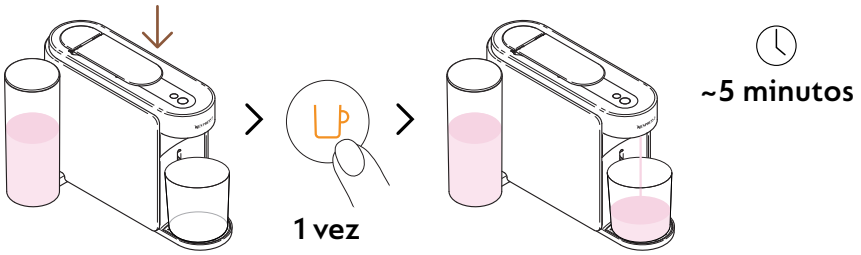

7 Fechar a alavanca e premir o botão de café laranja uma vez para iniciar o primeiro ciclo de descalcificação.

A máquina irá começar o primeiro ciclo de descalcificação; o processo pode demorar até 5 minutos, e a máquina irá parar automaticamente quando concluído.

2º CICLO: ENXAGUAMENTO

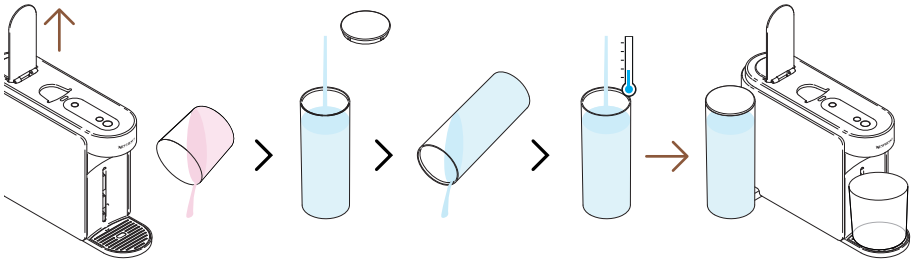

8 Assim que o primeiro ciclo de descalcificação terminar, está na hora de enxaguar a máquina. Abrir a alavanca, esvaziar o recipiente, lavar o depósito de água e voltar a enchê-lo **totalmente** com água potável fresca. Recolocá-lo na máquina.

Por favor, assegure que o depósito de água é enchido apenas uma vez durante o procedimento.

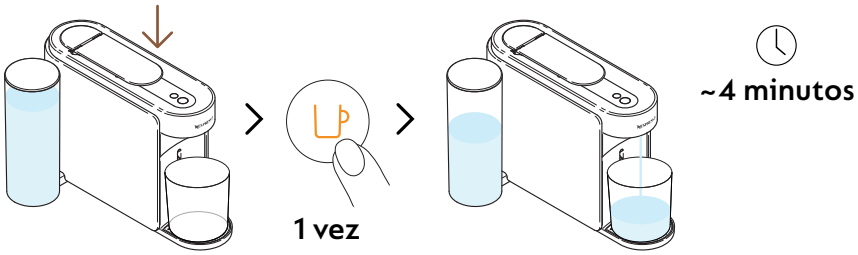

9 Fechar a alavanca e premir o botão de café laranja uma vez para iniciar a fase de enxaguamento do processo de descalcificação.

O processo pode demorar até 4 minutos e a máquina irá parar automaticamente quando o procedimento ficar completo.

A água pode acumular-se no módulo de manutenção durante o processo.

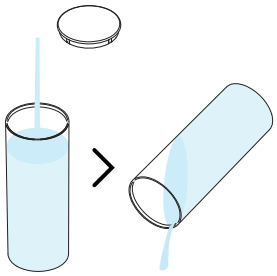

10 Enxaguar o depósito de água.

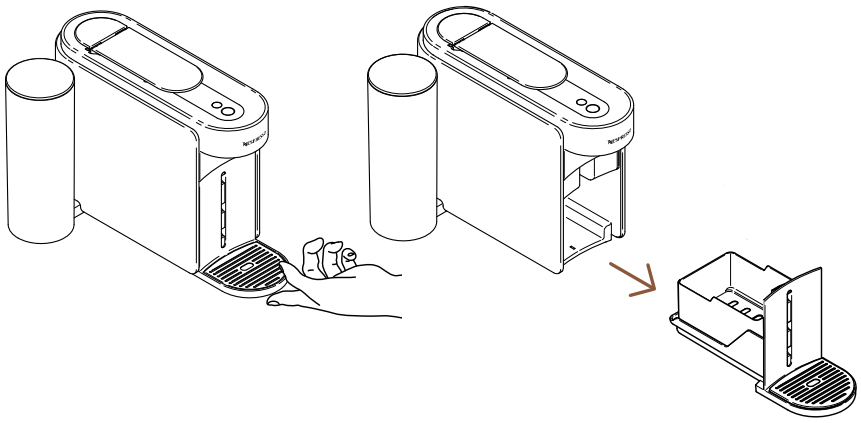

11 Remover o módulo de manutenção da máquina.

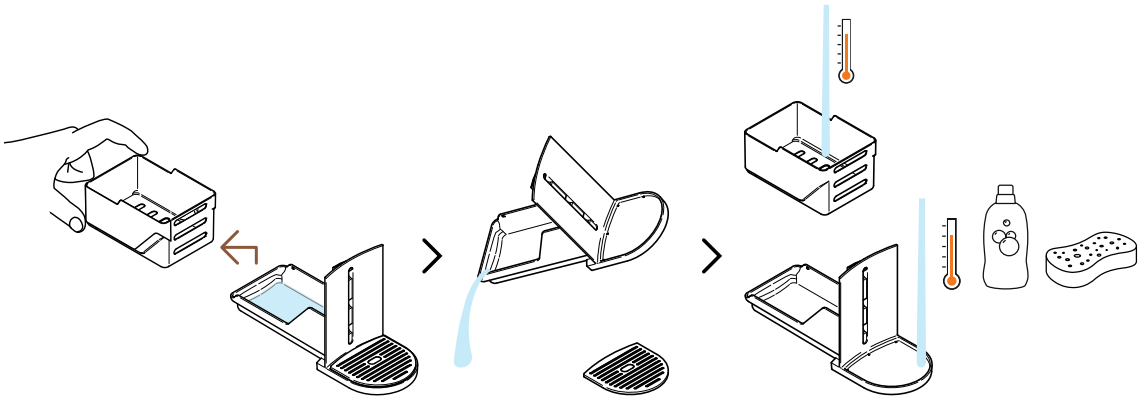

12 Separar o cesto das cápsulas do resto e esvaziar quaisquer resíduos de água. Lavar o módulo de manutenção com água quente e detergente suave inodoro.

ATENÇÃO: Não utilizar agentes de limpeza fortes ou abrasivos nem solventes. Não colocar a máquina na máquina de lavar loiça. Nunca mergulhar a máquina ou qualquer parte dela em água.

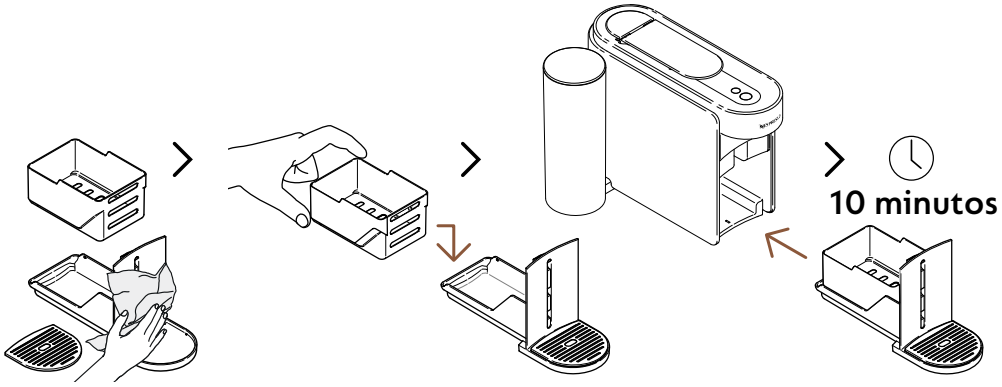

13 Secar o módulo de manutenção com um pano limpo e colocar novamente na máquina. Deixar a máquina repousar durante 10 minutos antes de a utilizar.

A máquina irá parar e desligar-se automaticamente assim que o procedimento estiver concluído.

ATENÇÃO: Limpar regularmente a saída de café com um pano húmido limpo. Utilizar sempre panos macios para limpar a máquina.

ESVAZIAMENTO DOS TUBOS

Esvaziar os tubos é um processo que pode ser feito antes de um período de inatividade, para proteção contra gelo ou antes de enviar a máquina para reparação. Este procedimento pode ser facilmente realizado através do aplicativo **Nespresso** Smart, assim que a máquina estiver emparelhada.

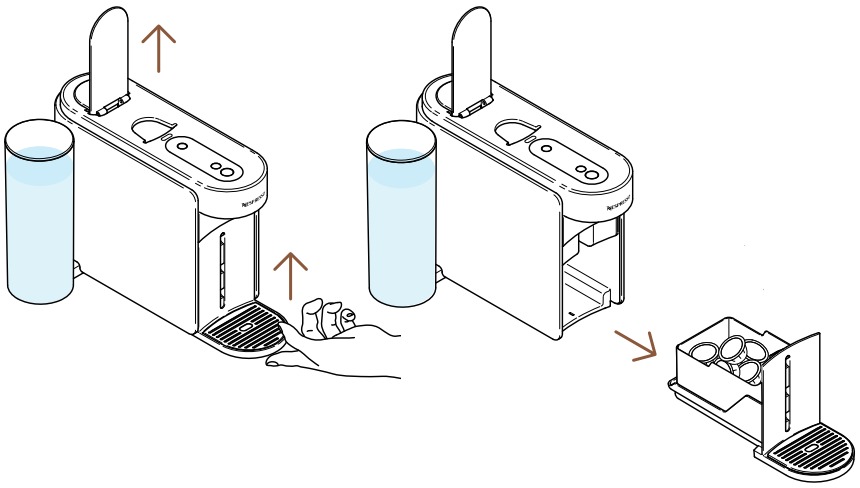

1 Abrir a alavanca para retirar a cápsula usada. Remover o módulo de manutenção da máquina.

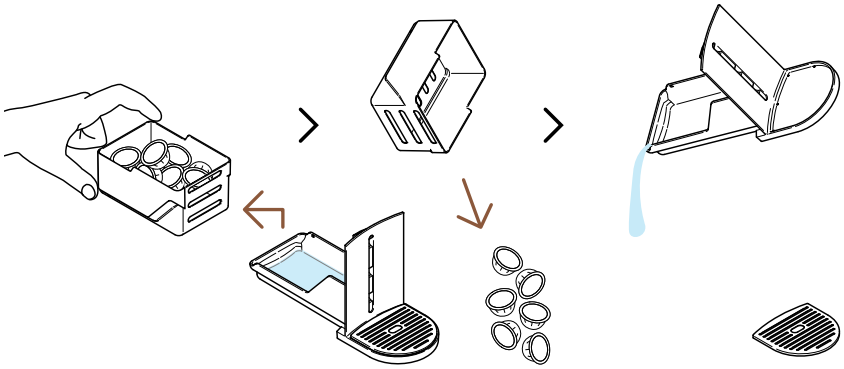

2 Separar o cesto das cápsulas e eliminar quaisquer resíduos de café/água.

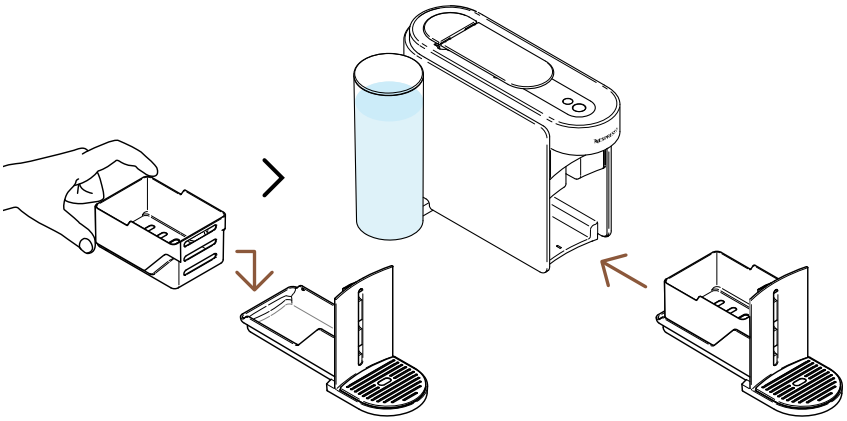

3 Recolocar o módulo de manutenção na máquina.

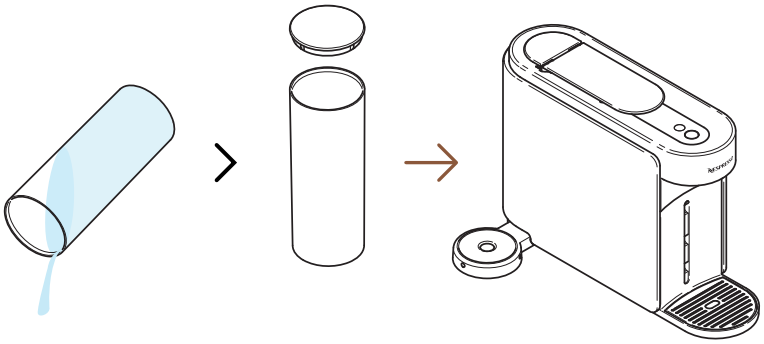

4 Esvaziar o depósito de água e voltar a colocá-lo na máquina sem água.

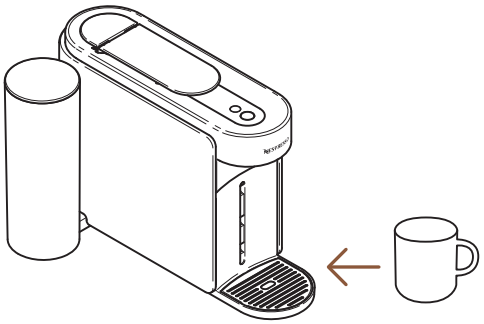

5 Colocar uma chávena vazia sob a saída de café.

LIGADO

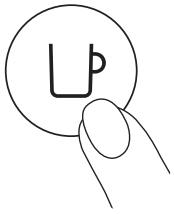

1 vez

6 Ligar a máquina pressionando o botão de café uma vez.

7 Abrir a alavanca. Premir e manter pressionado o botão de manutenção durante pelo menos 3 segundos. Quando o botão de café estiver azul fixo, soltar e premir o botão de manutenção uma vez. O botão de café deve ficar **amarelo** fixo.

Para sair do modo de manutenção antes de iniciar qualquer processo, manter novamente premido o botão de manutenção durante pelo menos 3 segundos.

8 Fechar a alavanca e premir o botão de café amarelo uma vez para iniciar o processo de esvaziamento.

O botão de café piscará a amarelo durante o processo e desligar-se-á automaticamente quando o procedimento terminar.

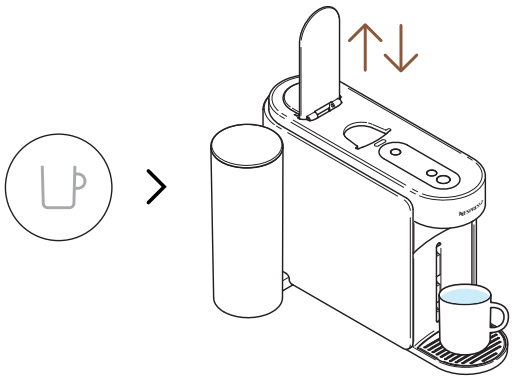

9 Quando o procedimento estiver concluído (botão de café desligado), abrir e fechar a alavanca.

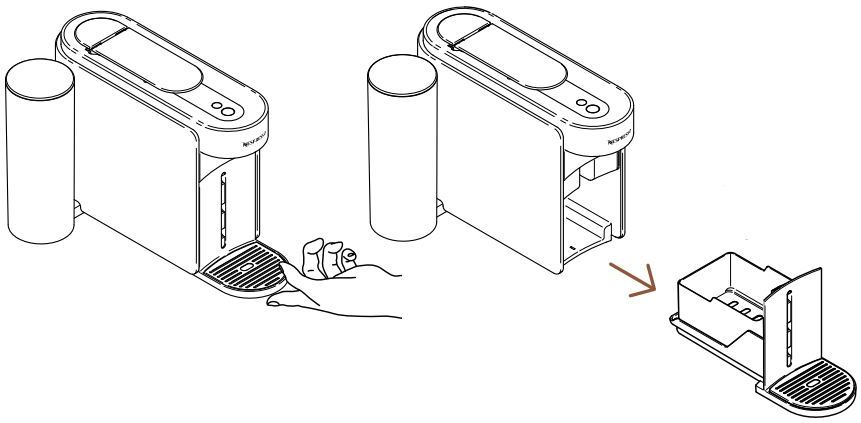

10 Remover o módulo de manutenção da máquina.

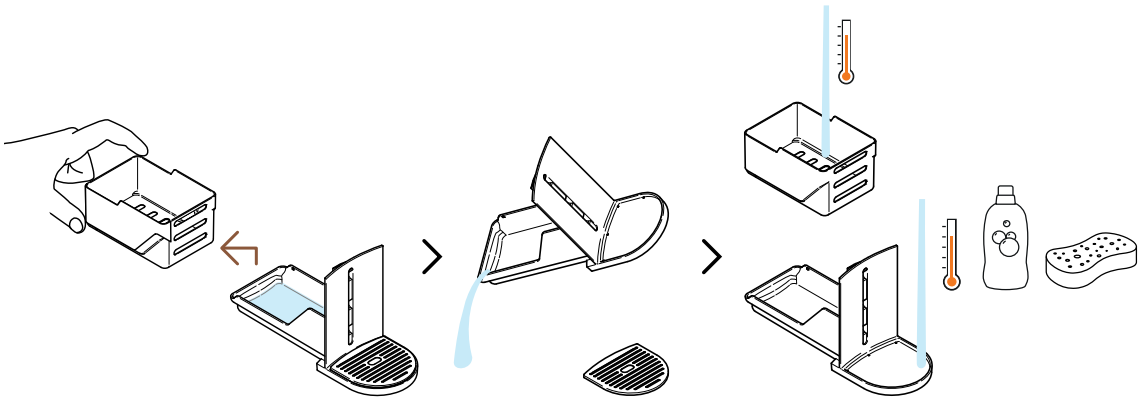

11 Separar o cesto das cápsulas do resto e esvaziar quaisquer resíduos de água. Lavar o módulo de manutenção com água quente e detergente suave inodoro.

ATENÇÃO: Não utilizar agentes de limpeza fortes ou abrasivos nem solventes. Não colocar a máquina na máquina de lavar loiça. Nunca mergulhar a máquina ou qualquer parte dela em água.

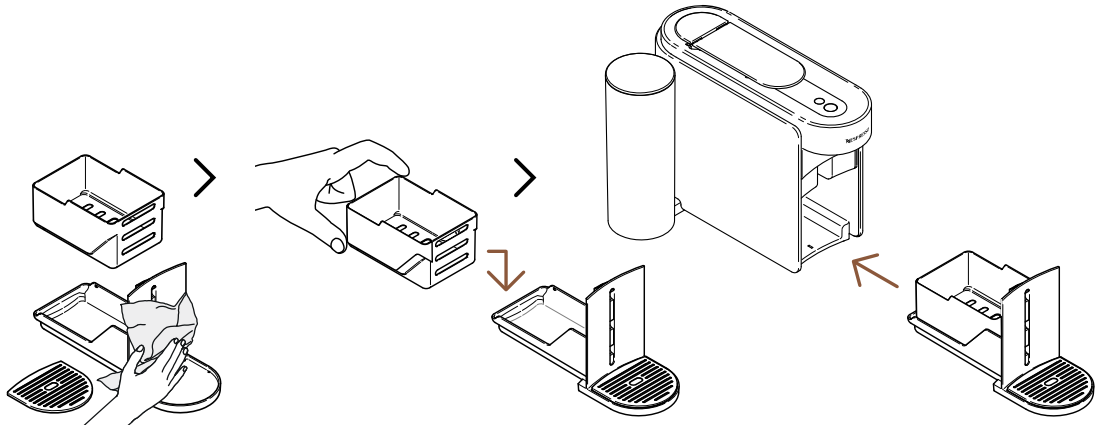

12 Secar o módulo de manutenção com um pano limpo e colocar novamente na máquina.

DEFINIÇÕES DA MÁQUINA

REPOR AS MINHAS DEFINIÇÕES

Este procedimento permite repor as definições de fábrica da sua máquina e da aplicação **Nespresso** Smart, removendo **apenas** os parâmetros personalizados.

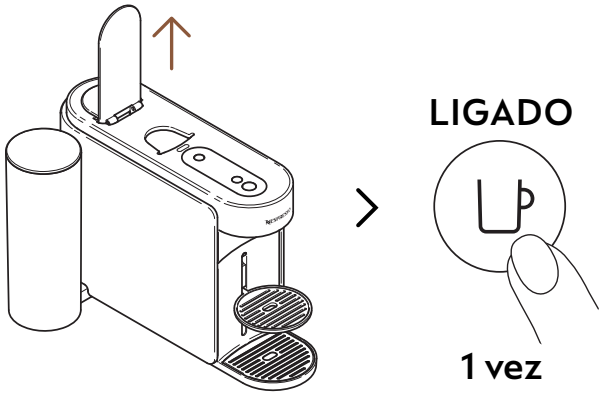

1 Abrir a alavanca e ligar a máquina pressionando o botão de café uma vez.

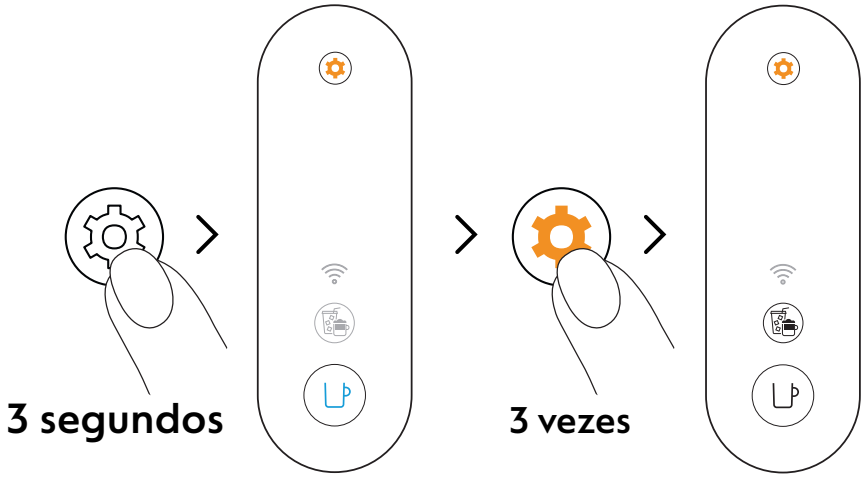

2 Premir e manter pressionado o botão de manutenção durante pelo menos 3 segundos. Quando o botão de café estiver azul fixo, soltar e premir o botão de manutenção 3 vezes. O botão de café e o botão Criações de Café deve ficar branco fixo.

Para sair do modo de manutenção antes de iniciar qualquer processo, manter novamente premido o botão de manutenção durante pelo menos 3 segundos.

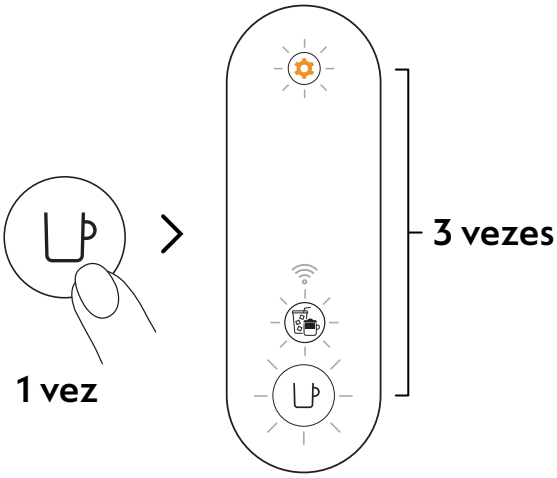

3 Premir o botão de café uma vez para confirmar. Os 3 botões piscarão 3 vezes para confirmar que a máquina foi reprogramada com as definições de fábrica.

A máquina voltará ao modo pronto quando o procedimento estiver concluído (botão do café branco fixo).

REMOVER E REINICIAR A MÁQUINA

Este procedimento reconfigurará completamente a máquina para as definições de fábrica, eliminando todos os parâmetros personalizados e removendo a sua máquina da aplicação **Nespresso** Smart.

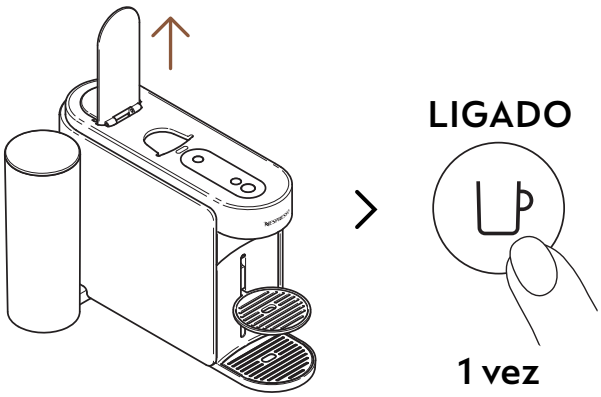

1 Abrir a alavanca e ligar a máquina pressionando o botão de café uma vez.

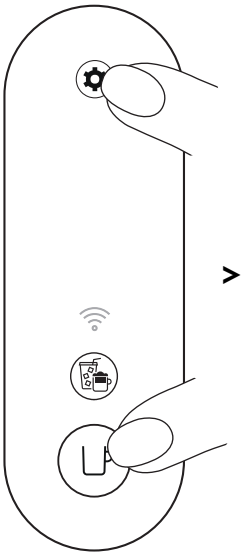

> 10 segundos

2 Premir e manter pressionados o botão de café e o botão de manutenção durante pelo menos 10 segundos.

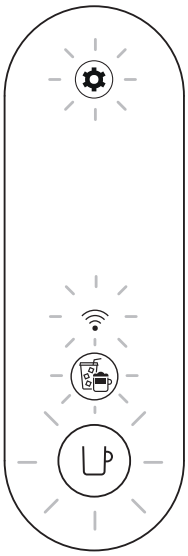

5 vezes

3 Todos os botões e o LED de Conectividade piscarão 5 vezes para confirmar que a máquina está **completamente reposta** com as definições de fábrica.

A máquina desligar-se-á quando o procedimento terminar. A partir deste momento, a sua máquina está removida da sua aplicação **Nespresso** Smart.

ENTENDER OS SINAIS LUMINOSOS DA MÁQUINA

Quer saber mais sobre os sinais luminosos da Vertuo Up?
Consulte o seguinte vídeo:

RESOLUÇÃO DE PROBLEMAS

O botão de café está desligado.

- A máquina desligou-se automaticamente após 2 minutos de inatividade. Premir o botão de café uma vez para voltar a ligar.
- Verificar a ligação à tomada e a tensão elétrica de acordo com a etiqueta da máquina.

Não sai água/café pela saída da máquina.

- Verificar se o depósito de água está cheio com água potável e corretamente posicionado.
- Certifique-se de que inseriu uma cápsula Vertuo nova na posição correta, que a alavanca está bem fechada, e premir o botão de café uma vez para preparar o seu café.
- Abrir a alavanca para retirar a cápsula, e fazer uma limpeza seguindo as instruções da secção «**Limpeza**».
- Descalcifique a máquina, especialmente se o botão de manutenção estiver laranja fixo, seguindo as instruções da secção «**Descalcificação**».

O café não está suficientemente quente.

- As primeiras extrações podem ser mais afetadas por uma temperatura mais baixa na chávena, especificamente nos tamanhos Ristretto e Espresso.
- Seguir a secção «**Emparelhar a sua máquina**» para personalizar a sua temperatura do café através da aplicação **Nespresso** Smart.
- Com a sua máquina, pode pré-aquecer a sua chávena usando a função de Enxaguamento Rápido (seguir a secção «**Enxaguamento Rápido**»). Aproximadamente 40 ml (1.35 fl oz) de água quente serão extraídos. Esta extração não será bebível.
- Descalcifique a máquina, especialmente se o botão de manutenção estiver laranja fixo, seguindo as instruções da secção «**Descalcificação**».

Encontro demasiado líquido de café/água no meu recipiente de água residual.

- Poderá encontrar algum líquido de café/água no tabuleiro de gotejamento após cada extração (alguns ml por café), devido à tecnologia e ao design da máquina. É importante remover o líquido de café/água do recipiente de água residual sempre que esvaziar o cesto das cápsulas usadas e limpar as peças com um detergente suave inodoro, e secar as peças antes de as colocar novamente na máquina.
- Se pressionar o botão de café sem inserir uma cápsula, terá ativado a função de Enxaguamento Rápido. Serão preparados aproximadamente 40 ml (1.35 fl oz) de água quente. Esta preparação não será bebível e os 20 ml serão redirecionados para o recipiente de água residual.

A máquina parece estar a verter.

- Poderá encontrar algum líquido de café/água no tabuleiro de gotejamento após cada extração (alguns ml por café), devido à tecnologia e ao design da máquina. É importante remover o líquido de café/água do recipiente de água residual sempre que esvaziar o cesto das cápsulas usadas e limpar as peças com um detergente suave inodoro, e secar as peças antes de as colocar novamente na máquina.
- Se pressionar o botão de café sem inserir uma cápsula, terá ativado a função de Enxaguamento Rápido. Serão preparados aproximadamente 40 ml (1.35 fl oz) de água quente. Esta preparação não será bebível e os 20 ml serão redirecionados para o recipiente de água residual.
- Verificar se o depósito de água e o módulo de manutenção estão bem posicionados.
- Verificar se o cesto das cápsulas não está cheio, esvaziar o recipiente de água residual e certificar-se de que nenhuma cápsula está presa na máquina.

A máquina está a preparar o café com um fluxo invulgar.

- Em primeiro lugar, a velocidade do fluxo de café depende da variedade do café.
- Certifique-se de que inseriu uma cápsula Vertuo nova na posição correta, que a alavanca está bem fechada, e premir o botão de café uma vez para preparar o seu café.
- Verificar se o depósito de água está bem posicionado.
- Descalcifique a máquina, especialmente se o botão de manutenção estiver laranja fixo, seguindo as instruções da secção «**Descalcificação**».

A máquina apenas extrai «água».

- Se a máquina não conseguir ler o código impresso na cápsula, ela dispensará 40 ml (1.35 fl oz) de água não bebível (enxaguamento rápido).
  - Certifique-se de que a cápsula não esteja danificada (incluindo o código). Não use a mesma cápsula mais de uma vez.
  - Tentar novamente com uma cápsula Vertuo nova, inserida na posição correta.
- Se o problema persistir, entrar em contacto com o serviço de apoio ao cliente da **Nespresso**.

A máquina desliga-se.

- A máquina desligou-se automaticamente após 2 minutos de inatividade. Premir o botão de café uma vez para voltar a ligar. A sua máquina permanecerá ligada se estiver a navegar no aplicativo **Nespresso** Smart. Consultar a secção «**ON/OFF**» se necessário.
- A máquina pode ser desligada manualmente a qualquer momento (quando não estiver em utilização) pressionando e mantendo pressionado o botão de café durante cerca de 1 segundo. Todos os botões e LED piscarão uma última vez antes de desligar.
- Verificar a ligação à tomada e a tensão elétrica de acordo com a etiqueta da máquina.
- Desligar a ficha, aguardar alguns segundos e voltar a ligar a ficha da máquina.

Existem alguns residuos de café na minha chávena.

- Certifique-se de que inseriu uma cápsula Vertuo nova na posição correta, que a alavanca está bem fechada, e premir o botão de café uma vez para preparar o seu café. Por favor, não utilizar a mesma cápsula mais de uma vez.
- Limpar a máquina quando começar a notar resíduos de café na sua chávena ou após um longo período de inatividade, seguindo as instruções na secção «**Limpeza**».
- Descalcifique a máquina, especialmente se o botão de manutenção estiver laranja fixo, seguindo as instruções da secção «**Descalcificação**».

A máquina não inicia a extração mas o botão do café exibe uma luz branca fixa.

- Verificar se a alavanca está bem fechada.
- Certificar-se de que inseriu uma cápsula Vertuo nova na posição correta, que a alavanca está bem fechada, e premir o botão de café uma vez para preparar o seu café.
- Se a máquina estiver emparelhada, ela pode estar a realizar uma atualização automática de software. Abrir a aplicação **Nespresso** Smart para verificar o estado da máquina e/ou aguardar aproximadamente 5 minutos.

A máquina não inicia a extração e o botão do café exibe uma luz laranja fixa.

- Encher o depósito de água com água potável, verificar se está bem posicionado na máquina e pressionar o botão de café uma vez para iniciar a extração.
- Descalcifique a máquina, especialmente se o botão de manutenção estiver laranja fixo, seguindo as instruções da secção «**Descalcificação**».

A minha máquina ficou sem água. Como posso continuar a fazer o meu café?

- Encher o depósito de água com água potável e pressionar o botão de café uma vez para reiniciar a extração. A sua chávena será então abastecida com o volume em falta, caso a extração já tivesse sido iniciada.

O botão de café está a piscar a branco durante a extração.

- Se o café estiver a sair normalmente, isso indica que a máquina está a funcionar corretamente.
- Se água limpa (sem café) estiver a sair da máquina de café, iniciou um enxaguamento rápido. Siga as instruções na secção «**Enxaguamento Rápido**».

O botão Criações de Café está branco fixo.

- Pressionou o botão Criações de Café uma vez, ativando um modo que o ajuda a criar as suas receitas de café.
- Ao clicar no botão dedicado, esta funcionalidade proporcionará uma extração concentrada do café; o primeiro passo para preparar todas as bebidas geladas e à base de leite que desejar.
- Para desativar este botão, pressionar novamente clicando uma vez antes de iniciar a extração.

O botão Criações de Café desliga-se antes da extração começar, e o café sai com um volume pré-definido.

- Devido ao tamanho da chávena, algumas cápsulas não podem ser extraídas utilizando este modo (Ristrettos, Estilo Cold Brew, Estilo Carafe Pour-Over / Bianco Piccolo e Bianco Leggero, já otimizadas para receitas de café). Também não recomendamos utilizar este modo para extrair cápsulas Alto ou da gama Coffee+.
- Para evitar a perda da sua cápsula, a sua máquina preparou o café com o tamanho de chávena pré-programado.

O volume da minha chávena não está alinhado com o volume predefinido pela Nespresso.

- É provável que o volume da sua chávena tenha sido personalizado.
- Pode reprogramar manualmente o volume da sua chávena pressionando e mantendo pressionado o botão de café até atingir o volume desejado e, em seguida, soltar o botão de café.
- Se a sua máquina estiver emparelhada, também pode ajustar o volume da chávena através da secção «**Volume e temperatura do café**» no aplicativo **Nespresso** Smart.
- Se desejar voltar aos volumes de café predefinidos pela **Nespresso**, pode redefinir as configurações da sua máquina seguindo as instruções na secção «**Repor as minhas definições**».
- Se o problema persistir mesmo após efetuar uma redefinição de fábrica, entrar em contacto com o serviço de apoio ao cliente da **Nespresso**.

Depois de terminar a extração, como posso adicionar mais café à minha chávena?

- Pode adicionar mais café pressionando o botão de café novamente sem ejetar a cápsula usada. O mesmo volume será novamente extraído. Se quiser interromper o processo de extração antes que esta esteja completa, basta pressionar o botão de café novamente.
- Se quiser aumentar os volumes de todo o seu café:
  - Pode reprogramar manualmente o volume da sua chávena pressionando e mantendo pressionado o botão de café até atingir o volume desejado e, em seguida, soltar o botão de café.
  - Se a sua máquina estiver emparelhada, também pode ajustar o volume da chávena através da secção «**Volume e temperatura do café**» no aplicativo **Nespresso** Smart.

O botão de manutenção está laranja fixo.

- Descalcificar a máquina seguindo as instruções na secção «**Descalcificação**».
- Recomendamos utilizar o kit de descalcificação **Nespresso** disponível para evitar danos na sua máquina. Para quaisquer questões adicionais que possa ter sobre a descalcificação, contactar o serviço de apoio ao cliente da **Nespresso**.

O botão de manutenção está laranja fixo.

- Entrou no modo de manutenção, um ciclo concebido para facilitar a sua interação com a manutenção da máquina.
- Neste modo, cada combinação de cor/pictograma está associada a uma função específica:
  - Botão de café azul fixo: Limpeza
  - Botão de café amarelo fixo: Esvaziamento dos tubos
  - Botão de café laranja fixo: Descalcificação
  - Botões de café e Criações de Café brancos fixos: Repor as definições da minha máquina para os parâmetros de fábrica (apenas parâmetros de personalização).
  - Botão de café branco fixo e LED Wi-Fi aceso: Ativar/desativar o módulo de conectividade.

- Para entrar ou sair deste modo, premir e manter pressionado o botão de manutenção durante pelo menos 3 segundos (para entrar, até o botão de café ficar azul, e para sair, até o botão de café ficar branco).
- Para iniciar cada função de manutenção, basta premir o botão de café uma vez, certificando-se de que a sua cor corresponde à ação desejada. O botão piscará até o processo estar concluído.
- Todos estes procedimentos de manutenção podem ser facilmente orientados através do aplicativo **Nespresso** Smart, assim que a sua máquina estiver emparelhada.

O botão de café está a piscar azul, laranja ou amarelo.

- A sua máquina está atualmente a passar por um procedimento de manutenção.
- Por favor, não utilizar a máquina até que o procedimento esteja concluído.
  - Botão de café azul fixo: Limpeza
  - Botão de café amarelo fixo: Esvaziamento dos tubos
  - Botão de café laranja fixo: Descalcificação

O botão de café pisca 5 vezes a laranja quando tento iniciar um procedimento de manutenção (limpeza, descalcificação, ou esvaziamento dos tubos) e a máquina não inicia o processo.

- Abrir e fechar a alavanca da máquina para verificar se não existe nenhuma cápsula inserida antes de pressionar novamente o botão de café.

O botão de café pisca uma vez a laranja quando tento iniciar um procedimento de manutenção (limpeza, descalcificação, ou esvaziamento dos tubos) e a máquina não inicia o processo.

- Encher o depósito de água com água potável fresca, verificar se está bem posicionado na máquina e pressionar o botão de café uma vez para iniciar o procedimento de manutenção.
- Importante: Uma vez iniciado, certificar-se de que conclui o procedimento de descalcificação utilizando os volumes especificados para evitar que fique bloqueado.

Quando ligo a máquina, o LED Wi-Fi está aceso.

- A sua máquina pode ser emparelhada à aplicação **Nespresso** Smart para melhorar a experiência Vertuo.
- Graças à aplicação **Nespresso** Smart, poderá:
  - Personalizar o tamanho e a temperatura da sua chávena de café
  - Simplificar a manutenção da sua máquina
  - Descobrir um mundo de receitas de café
- O LED Wi-Fi pisca quando a sua máquina ainda não está emparelhada à aplicação **Nespresso** Smart ou perdeu a conexão.
- Pode emparelhar facilmente a sua máquina digitalizando o código QR, disponível na grelha de gotejamento da sua máquina, ou emparelhá-la manualmente abrindo, atualizando ou baixando a aplicação **Nespresso** Smart.
- Se não emparelhar a sua máquina, o LED Wi-Fi piscará cada vez que ligar a máquina.
- Se desejar desativar o módulo de conectividade ou se o seu país não suportar a ligação à aplicação **Nespresso** Smart, seguir as instruções na secção «**Desativar / Reativar o módulo de conectividade**».

Quando ligo a minha máquina, o LED Wi-Fi permanece desligado.

- O seu módulo de conectividade foi desativado
- Se quiser emparelhar a sua máquina à aplicação **Nespresso** Smart e melhorar a experiência Vertuo, seguir as instruções na secção «**Desativar / Reativar o módulo de conectividade**».

Quando liguei a minha máquina, o LED do Wi-Fi ficou branco fixo.

- A sua máquina está emparelhada ao aplicativo **Nespresso** Smart para melhorar a experiência Vertuo.
- Graças à aplicação **Nespresso** Smart, poderá:
  - Personalizar o tamanho e a temperatura da sua chávena de café
  - Simplificar a manutenção da sua máquina
  - Descobrir um mundo de receitas de café

Como posso fazer uma redefinição completa de fábrica?

- Este procedimento reprogramará completamente a sua máquina para as definições de fábrica, removendo todos os seus parâmetros personalizados e desemparelhando a sua máquina do aplicativo **Nespresso** Smart.
- Pressionar o botão de manutenção e o botão de café ao mesmo tempo durante pelo menos 10 segundos.
- Se desejar remover apenas os parâmetros de personalização, seguir o procedimento de luz disponível no modo de manutenção.

O meu botão de café está a piscar a vermelho (2 piscadas rápidas, seguidas de uma pausa longa, repetido continuamente).

- A máquina apresenta um erro.
  - Por favor, aguardar alguns segundos antes de voltar a utilizar a máquina.
  - Desligar a máquina da tomada, aguardar alguns segundos e voltar a ligá-la.
  - Se o problema persistir, contactar o serviço de apoio ao cliente da **Nespresso**.

O meu botão de café piscou rapidamente a vermelho; o botão Criações de Café e o LED Wi-Fi piscaram rapidamente a branco e, em seguida, a máquina desligou-se.

- A máquina desliga-se após um erro ou após arrefecer.

O botão de café está a piscar a laranja (2 vezes rapidamente, depois 1 pausa longa, apenas uma vez).

- A máquina exibe uma paragem de emergência após uma utilização incorreta (por exemplo, se abriu a alavanca enquanto o café estava a ser extraído). Para evitar danificar a máquina, desaconselhamos abrir a alavanca da máquina durante a preparação.

O botão de café fica a piscar a vermelho durante 2 segundos.

- A máquina está a arrefecer após uma situação de sobreaquecimento. Mantê-la ligada à corrente e aguardar aproximadamente 10 minutos antes de voltar a utilizá-la.

O botão de café apresenta uma cor roxa.

- A sua máquina está em modo de serviço. Entrar em contacto com o serviço de apoio ao cliente da **Nespresso**.

ESPECIFICAÇÕES TÉCNICAS

Potência	**CH:** 230 V, 50/60 Hz, 1020 W **EU/AU/ME/KR/ZA:** 220–240 V, 50/60 Hz, 940–1100 W **BR3:** 220 V, 60 Hz, 940 W **MX, BR:** 127 V, 60 Hz, 1130 W **CL:** 220 V, 50/60 Hz, 940 W **CN:** 220 V, 50 Hz, 940 W **JP:** 100 V, 50/60 Hz, 990 W **TW:** 110 V, 60 Hz, 1130 W
Frequência	Bluetooth® (LE) 2.402–2.480 GHz Wi-Fi® 2.412 – 2.472 GHz • BR3/MX/TW: 2.412 – 2.462 GHz • CN: 2.400 – 2.4835 GHz • JP: 2.412 – 2.484 GHz
Potência de emissão (EIRP)	Bluetooth® 7,82 dBm max (EIRP) e Wi-Fi® <20 dBm (EIRP)
Modo stand-by	0,099 W/h
Modo desligado	Após 2 minutos de inatividade
Tempo de aquecimento	3 segundos
Suporte ajustável de chávena	3 posições
Comprimento do cabo	**MX:** 100 cm (+/– 2 cm) / 39,3 in (+/– 0,8 in) **Outros:** 80 cm (+/– 2 cm) / 31 in (+/– 0.8 in)
Peso da máquina	~4 kg / 8,8 lbs
Capacidade do depósito de água	1,4 L / 47,3 fl oz
Dimensões (L × P × A)	12 x 49,4 x 25,7 cm / 4,7 x 19,45 x 10,12 in
Capacidade do cesto das cápsulas	18 espressos ou 13 cápsulas de mug

CÓDIGOS DA MÁQUINA

Nespresso	MC1, MD1
Breville	BNV620/BNV650
Delonghi	ENV200
Krups	XN940, XN941
Sage	SNV620, SNV650

RO

SIGURANȚĂ

DESCOPERĂ APARATUL TĂU

PRIMA UTILIZARE

PERSONALIZEAZĂ MODUL DE PREPARARE A CAFELEI

MENTENANȚĂ

SETĂRILE APARATULUI

ÎNȚELEGEREA SISTEMULUI DE LUMINI

DEPANARE

SPECIFICAȚII TEHNICE

SIGURANȚĂ

ATENȚIE: Înainte de a pune în funcțiune aparatul de cafea, citește te rog instucțiunile de siguranță pentru evitarea unor posibile accidentări și eventuale pagube.
Citește prima data instrucțiunle de siguranță pentru a evita riscurile de accident fatal prin electrocutare si/ sau foc. Te rog asigură-te că priza are împământare în momentul conectării aparatului.

Când despachetezi aparatul, îndepărtează folia de plastic care îl acoperă.

PROTECȚIA MEDIULUI

Aceasta este în concordanță cu Directiva UE 2012/19EC privind ambalajele și materialele reciclabile. Aparatul de cafea conține materiale valoroase care pot fi recuperate sau reciclate. Reciclează separat sau mergi la un centru de colectare, poți obține informații privind reciclarea corectă de la autoritățile locale.

DESCOPERĂ APARATUL TĂU

INSTRUCȚIUNI DE UTILIZARE

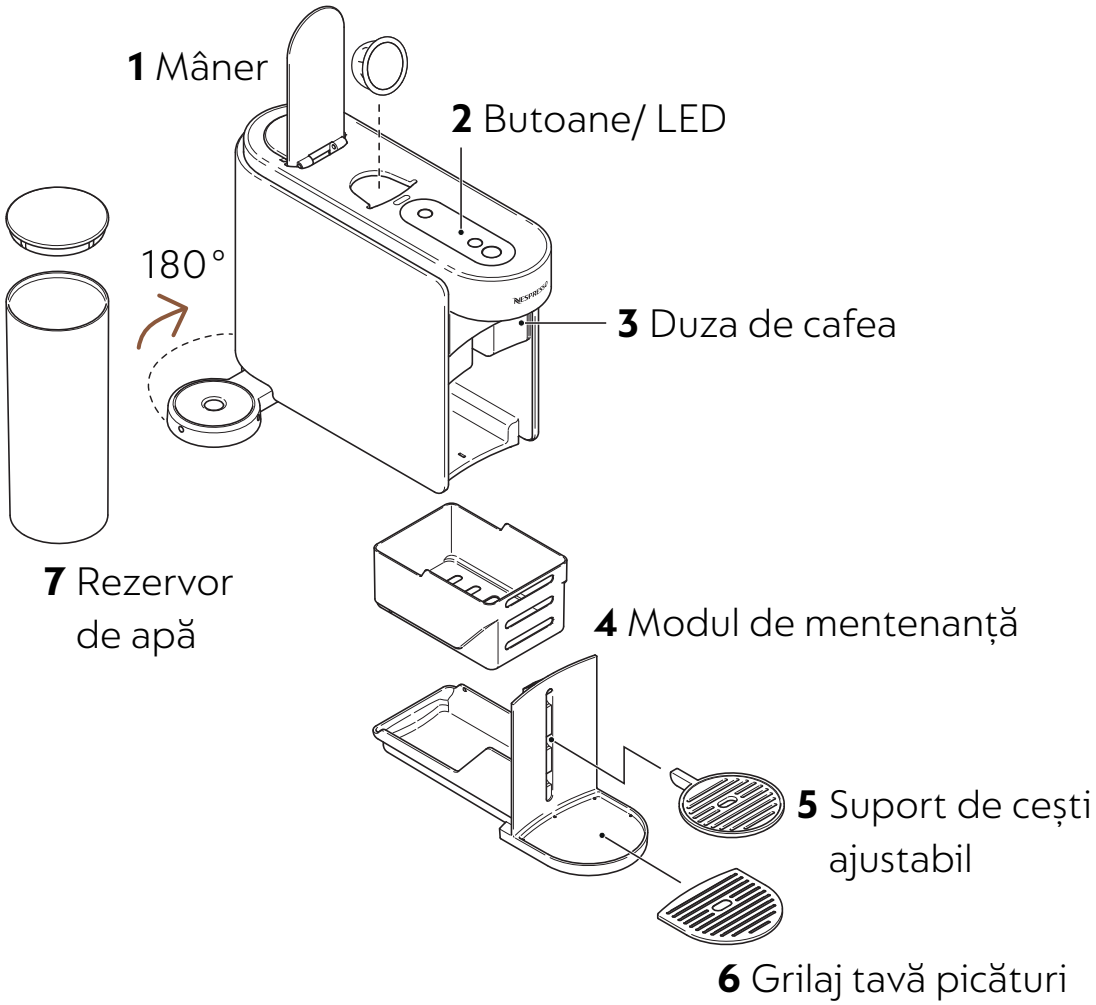

Vă rugăm să nu introduceți părțile detașabile în mașina de spălat vase.

BUTOANE/ LED

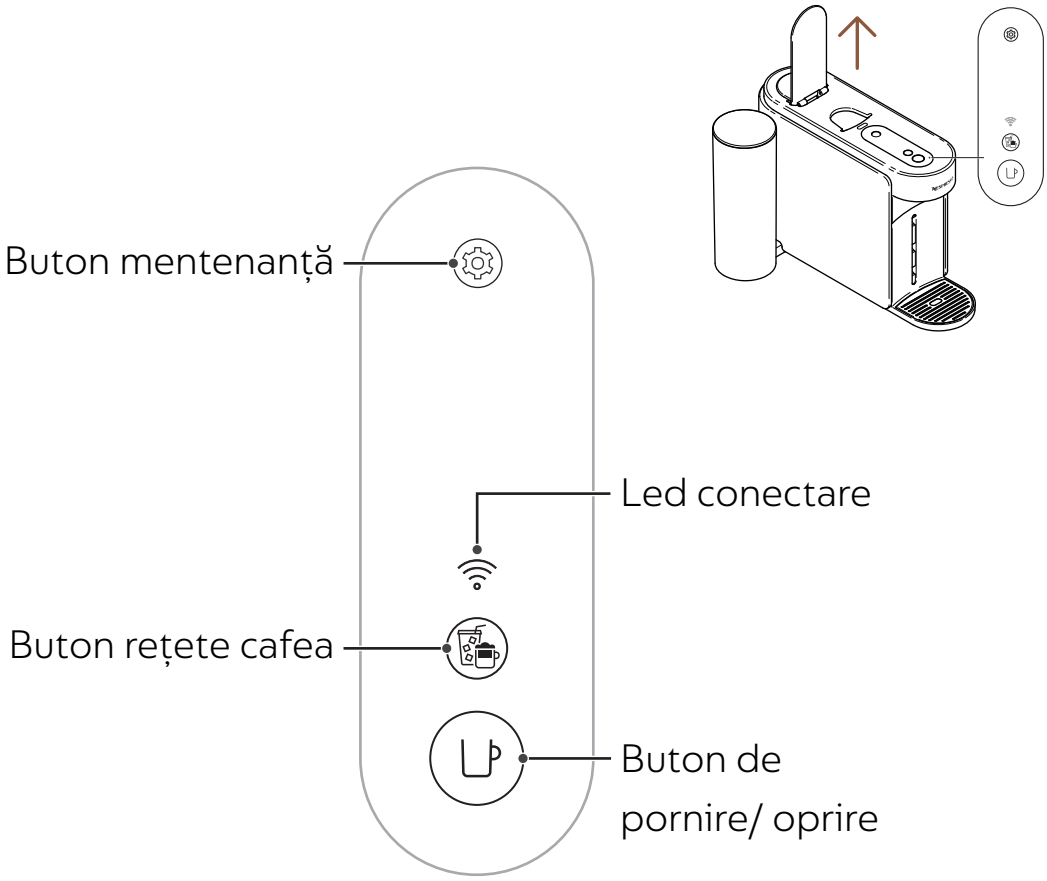

CONȚINUTUL PACHETULUI

1 Aparat Vertuo UP Coffe
2 Set capsule **Nespresso** (12 capsule)
3 Ghid de pornire rapidă
4 Instrucțiuni de siguranță și Garantie
5 Stiker de conectivitate
6 Clătire aparat

Deschiderea pachetului: Urme de praf pot fi prezente pe suprafața aparatului datorită materialelor reciclate folosite pentru ambalare. Acestea nu reprezinta nici un pericol, pot fi șterse cu o lavetă moale.

DESCHIDE/ ÎNCHIDE

DESCHIDE
Deschide manerul

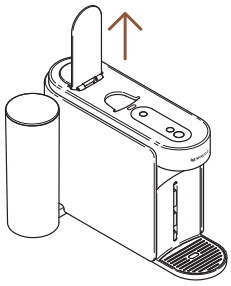

ÎNCHIDE
Închide mânerul

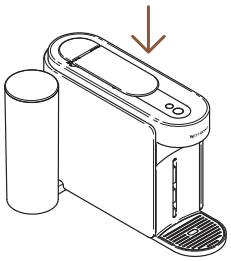

Deschiderea sau închiderea mânerului nu va porni aparatul. Nu vei putea prepara cafea fără o închidere corecta a mânerului. Pentru folosirea corectă a aparatului, recomandăm deschiderea mânerului numai după ce s-a terminat prepararea cafelei (butonul pentru cafea rămâne alb). Deschiderea mânerului va îndepărta capsula dupa extracție.

MENTENANȚA APARATULUI

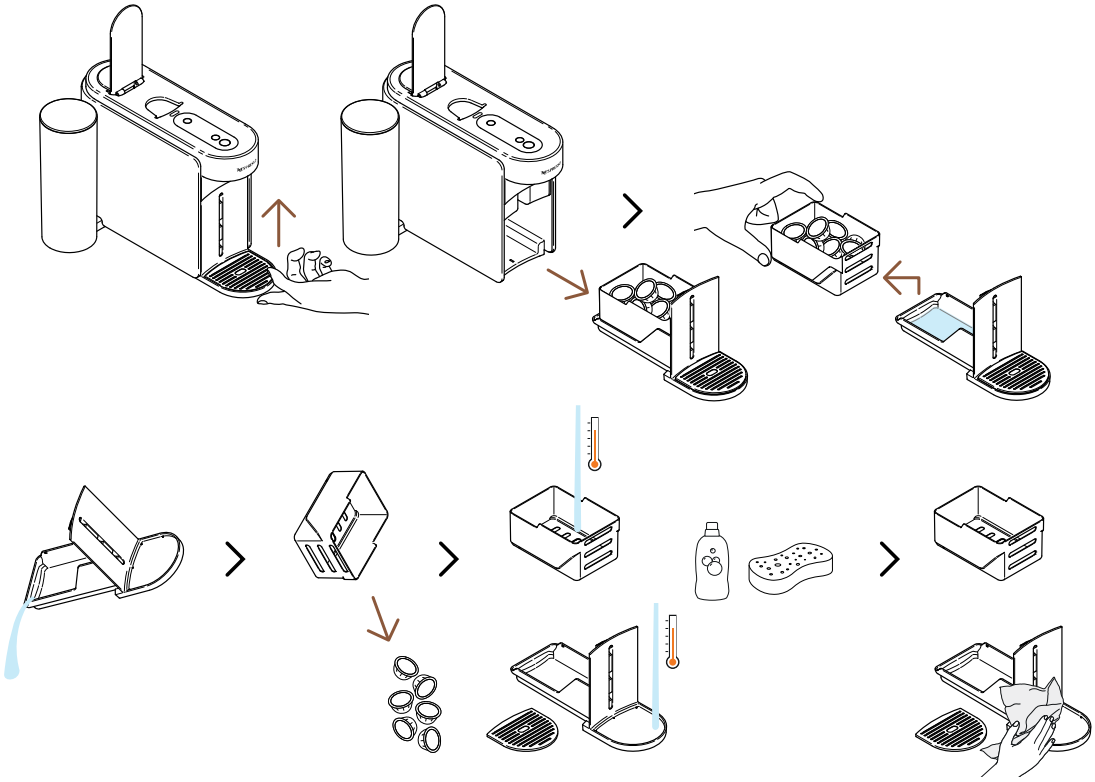

Pentru mentenanța modului, ridică-l cu grijă. Îndepartează cu grijă recipientul de colectare a capsulelor utilizate, reciclază capsulele și goleste cafea și/ sau apa reziduală rămasă. Spală recipientul cu apa caldă și cu detergent fără miros (preferabil un detergent pentru vase), șterge, apoi asambleză și pune-l la loc în aparat.

BUCLĂ MODUL DE MENTENANȚĂ

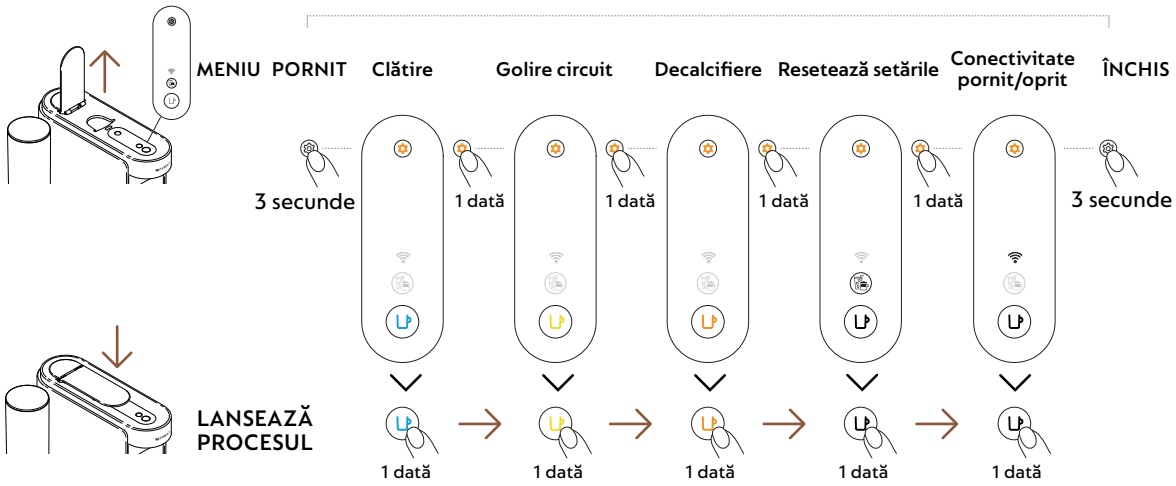

PRIMA UTILIZARE

PORNIT/OPRIT

PORNIT

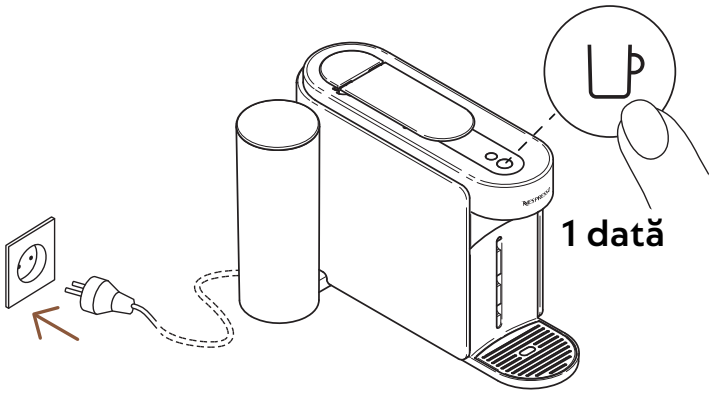

Odată ce masina este băgată în priză, pornește prin apăsarea butonului de cafea.

Butonul de cafea va lumina pentru 3 secunde în timp ce aparatul se încălzește. Când ledul nu mai clipește aparatul este pregătit pentru a fi folosit.

ÎNCHIS

Închidere automată

2 minute

Închidere manuală

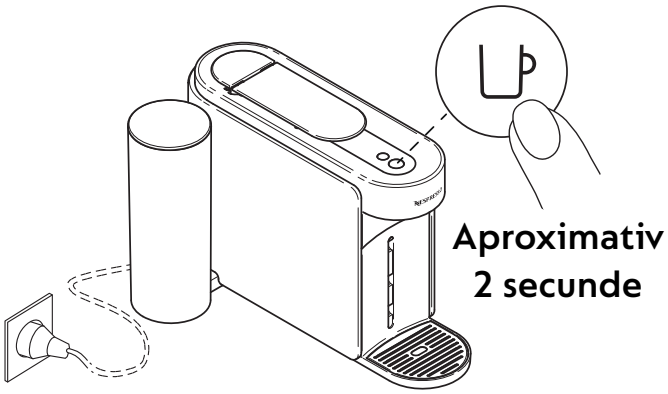

Pentru a salva energie, aparatul se va opri automat după aproximativ 2 minute de neutilizare.

Aparatul poate fi oprit manual oricand (când nu este folosit) prin mentinenerea apasată a butonului pentru 2 secunde. Aparatul se va opri după ce butoanele și ledurile se închid.

Dacă ai conectat aparatul cu aplicația Nespersso, acesta va păstra ultimele setări ale aparatului. Poate dura câteva secunde.

CONECTEAZA APARATUL

DE CE ESTE NECESAR SA CONECTAM APARATUL?

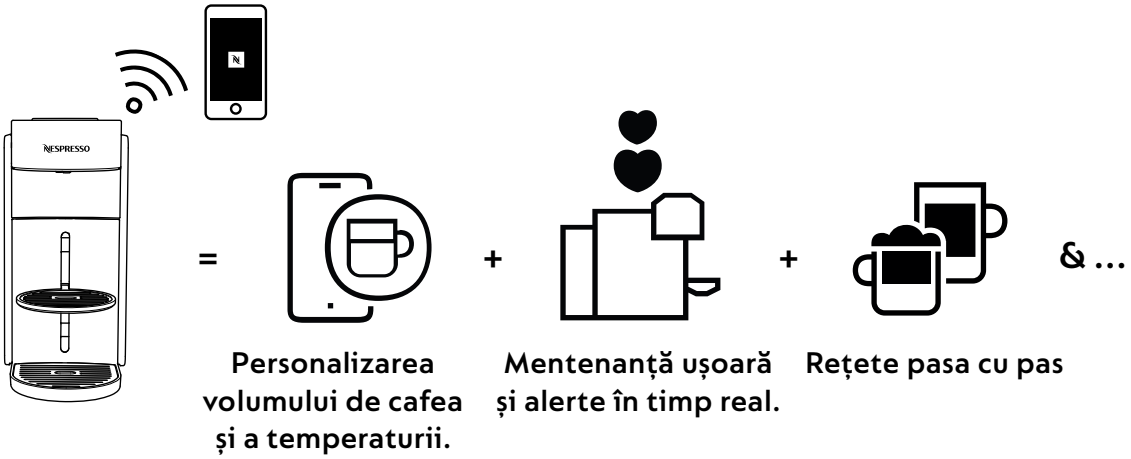

- **Personalizarea volumului de cafea și a temperaturii:** Ajustează dimensiunea cafelei și personalizează temperatura, cu ajutorul aplicației.
- **Mentenanță ușoară și alerte în timp real:** Experimentează curățarea și decalcifierea fără efort direct din aplicație. Bucură-te de beneficiile aparatului tău cu ultimele actualizări ale acestuia pentru o experiență fără cusur.
- **Rețete pasa cu pas:** Descoperă rețetele de cafea clasice adaptate la cele mai noi trenduri.

CUM SĂ IȚI CONECTEZI APARATUL?

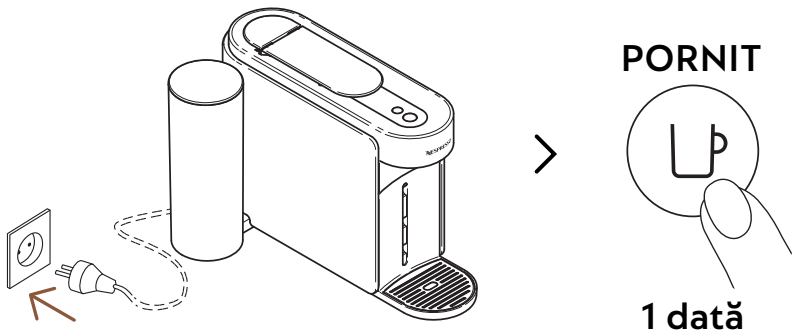

1 Pentru a conecta aparatul, pune-l în priză și pornește-l prin apăsarea butonului de cafea.

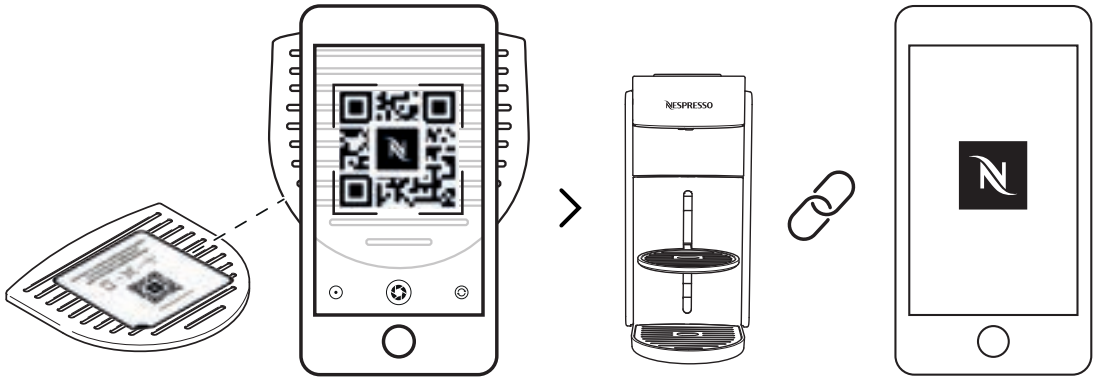

2 Scanează codul QR de pe grilajul aparatului sau deschide aplicația **Nespresso** pentru a asocia aparatul cu aplicația.

- Dacă ai descărcat deja aplicația **Nespresso**, aceasta se va deschide automat. Dacă încă nu este necesar să o descarci.
- Dacă nu conectezi aparatul, LED-ul de conectivitate va lumina de fiecare dată când vei deschide aparatul.
- Dacă nu dorești să activezi modulul de conectivitate sau dacă țara ta nu are aceasta funcție, vezi secțiunea „**Dezactivează / Reactivează modulul de conectivitate**”.

„DEZACTIVEAZĂ / REACTIVEAZĂ MODULUL DE CONECTIVITATE”.

Aparatul vine cu un modul de conectivitate, activat implicit. Acesta oferă acces la funcții suplimentare, îmbunătățind experiența ta de cafea. Pentru a dezactiva modulul de conectivitate, urmează acești pași:

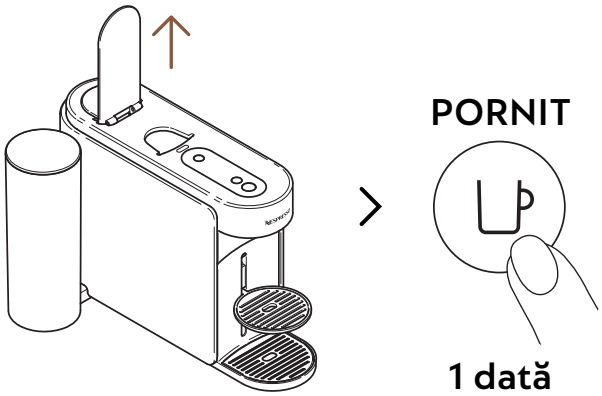

1 Deschide mânerul și pornește aparatul prin apasarea butonului de cafea o singură dată.

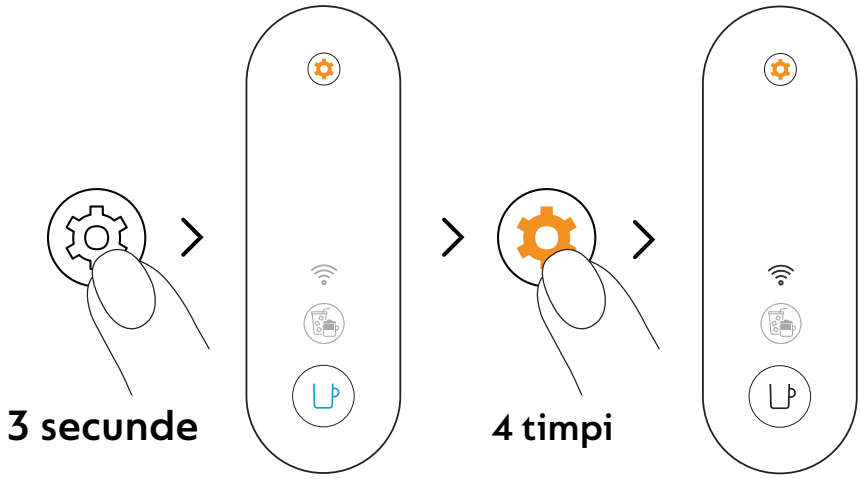

2 Apasă și menține butonul de întreținere apăsat timp cel puțin 3 secunde. Odată ce butonul de cafea devine albastru, eliberează-l și apasă din nou butonul de întreținere de 4 ori. Butonul de cafea și LED-ul de conectivitate ar trebui să fie albe.

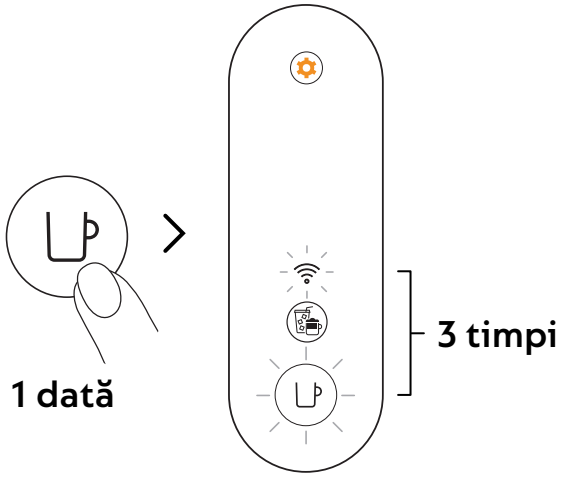

3 Apasă o dată butonul de cafea pentru a confirma. Butonul de cafea și LED-ul de conectivitate vor clipi de 3 ori pentru a confirma că modulul de conectivitate a fost acum dezactivat. Odată ce procedura este finalizată, aparatul se va opri.

Dacă dorești să reactivezi modulul de conectivitate, poți urma aceiași pași.

PRIMA CLĂTIRE/ CURĂȚARE

Îți recomandăm să cureți aparatul înainte de prima utilizare. Toate procedurile pot fi ghidate cu ușurință prin intermediul aplicației **Nespresso** Smart odată ce aparatul tău este conectat.

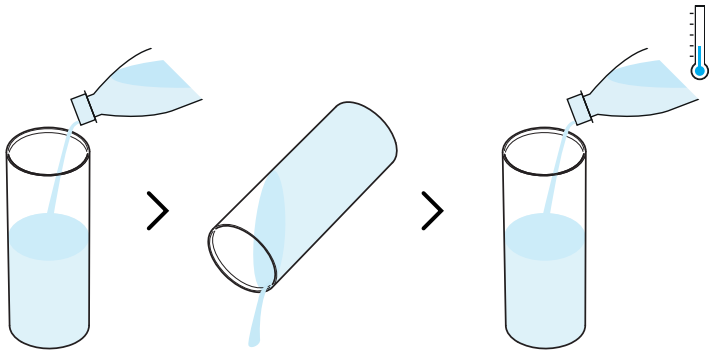

1 Clătește rezervorul de apă înainte de a-l umple doar cu apă potabilă proaspătă (0,5 L / 17 fl oz).

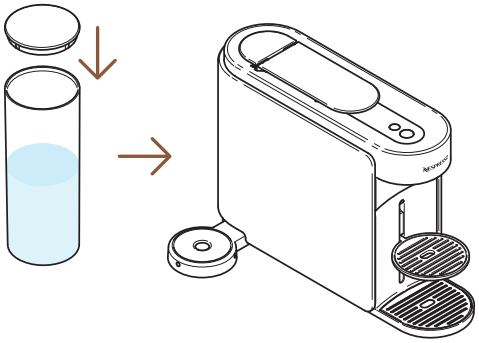

2 Închide rezervorul de apă cu capacul și pune-l înapoi în poziție pe aparat.

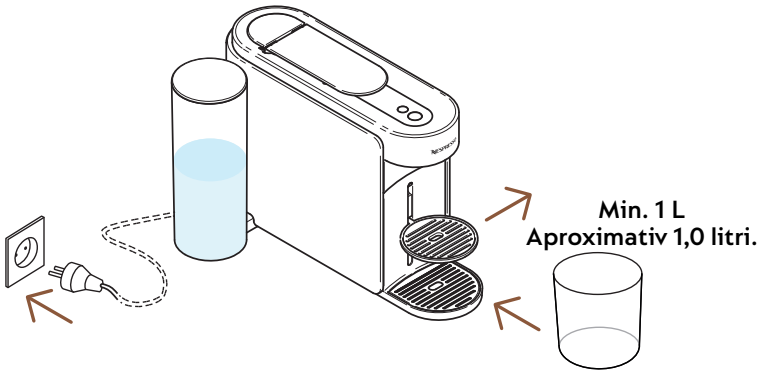

3 Conectează aparatul la priză, îndepărtează suportul pentru cană și așază un recipient gol (de cel puțin 1 L / 34 fl oz) sub duza de cafea.

PORNIT

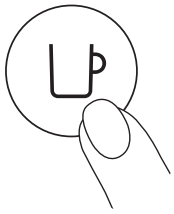

1 dată

4 Pornește aparatul prin apasarea butonului de cafea.

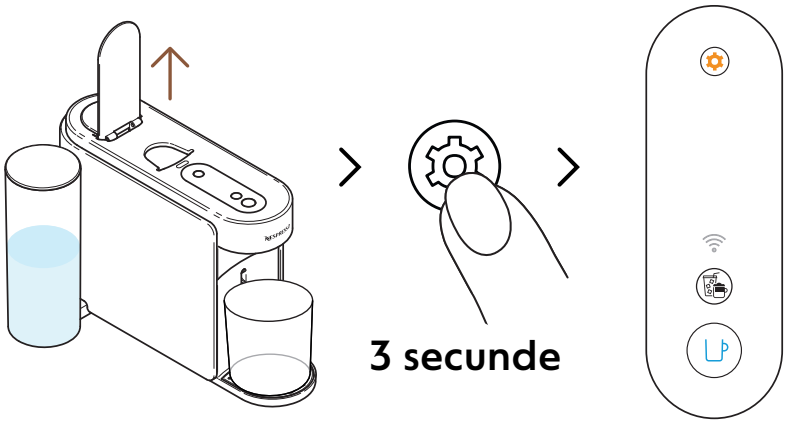

5 Deschide maneta aparatului. Apasă și menține butonul de întreținere apăsat timp de cel puțin 3 secunde. Eliberează-l când butonul de cafea devine **albastru**.

Pentru a ieși din modul de întreținere înainte de a lansa orice procedură, te rugăm să menții apăsat din nou butonul de întreținere timp de cel puțin 3 secunde.

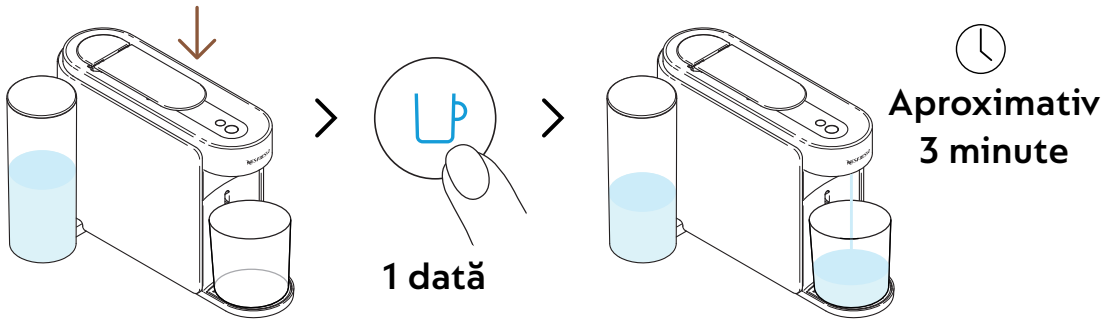

6 Închide maneta și apasă o dată butonul de cafea albastru pentru a lansa primul proces de clătire.

Aparatul va începe procesul de clătire, iar procedura poate dura până la 3 minute.

În modulul de mentenanță se poate acumula apă în timpul clătirii.

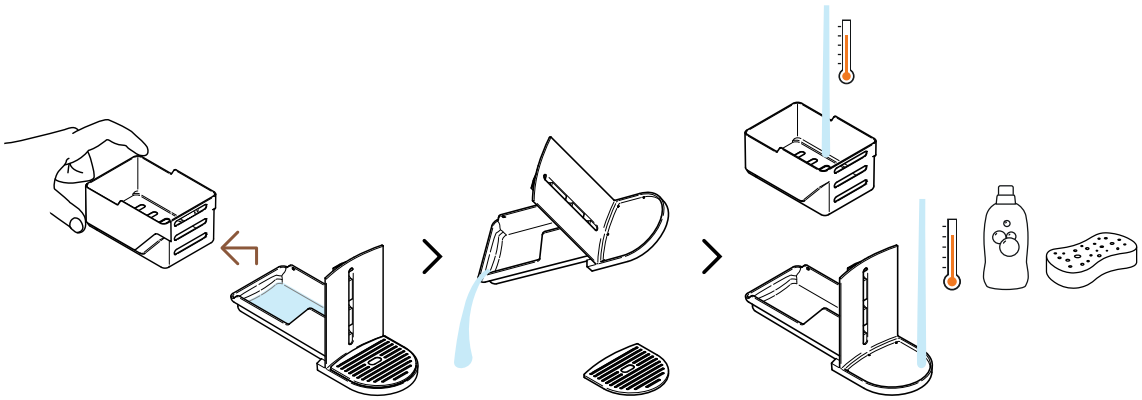

7 Separati coșul de capsule de restul și goliți orice apă rămasă. Spălați modulul de întreținere cu apă caldă și detergent ușor inodor.

ATENȚIE: A nu folosi agend de curățare abraziv sau solvent pentru curățare.

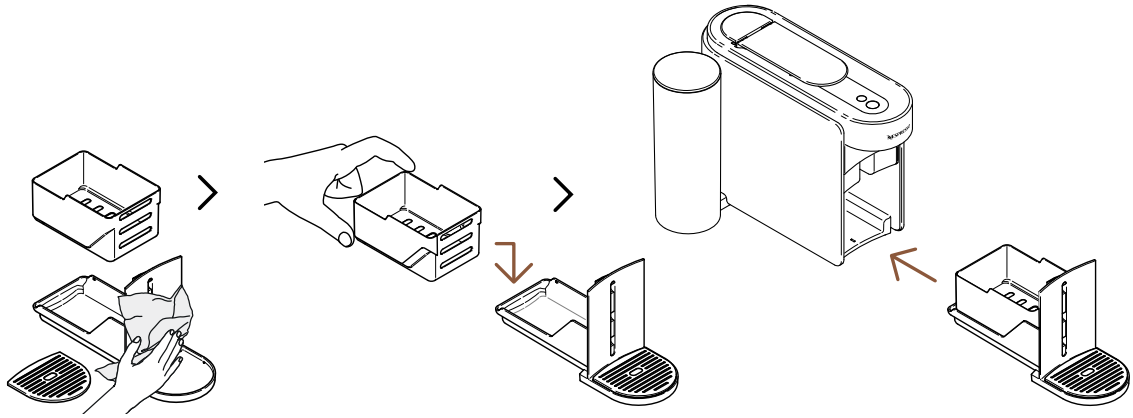

8 Uscați modulul de întreținere cu o cârpă curată și proaspătă și așezați-l înapoi pe mașină.

Mașina va reveni în modul de așteptare când procedura va fi completă (butonul de cafea alb constant).

ATENȚIE: Utilizați întotdeauna cârpe moi pentru a curăța mașina.

SISTEMUL VERTUO

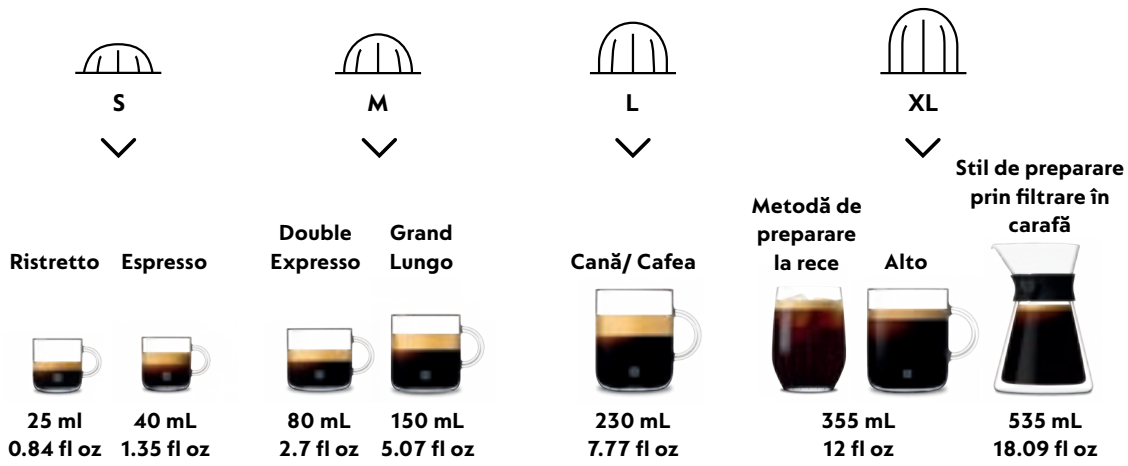

Descoperă întreaga colecție de accesorii pe site-ul www.nespresso.com

PREPARĂ O CAFEA VERTUO

Vertuo: O experiență incomparabilă a cafelei Explorează o lume a tipurilor de cafea prin apasarea unui singur buton, astfel descoperă cele mai populare 12 tipuri de cafea disponibile împreuna cu aparatul tău.

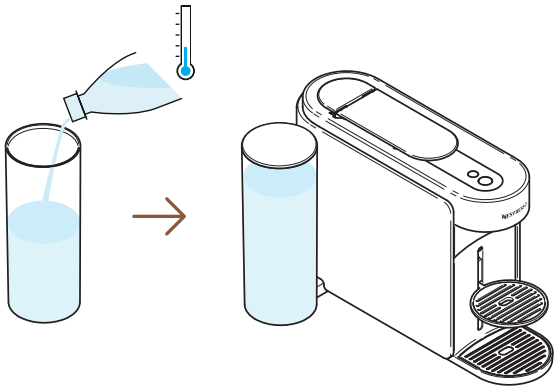

1 Umple recipientul de apă cu apă proaspătă, potabilă, închide capacul si pune recipientul în locul lui.

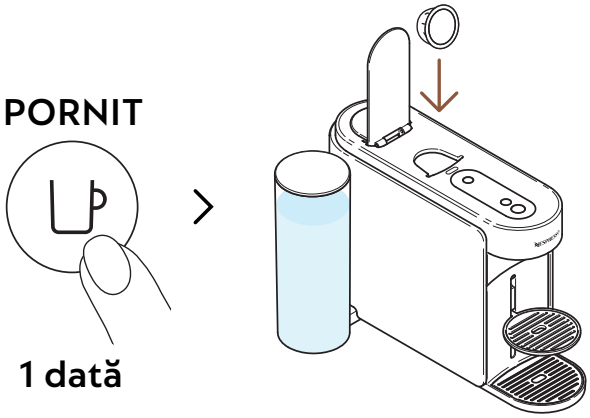

2 Pornește aparatul prin apasarea butonului de cafea. Deschide aparatul și inserează capsula Vertuo.

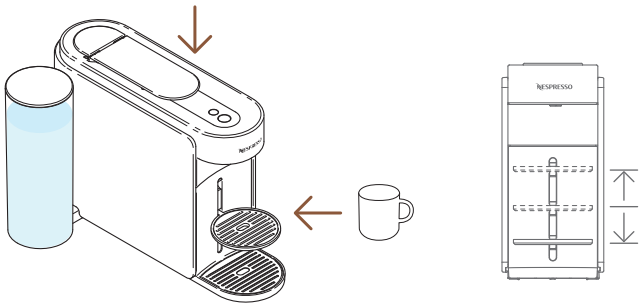

3 Închide mânerul aparatului și pune cana pentru cafea.

Pentru a evita revărsarea, vă rugăm să adaptați dimensiunea cănii în funcție de volumul capsulei alese (presetată sau personalizată). Suportul pentru cană poate fi ajustat pentru a se potrivi dimensiunii cănii dumneavoastră.

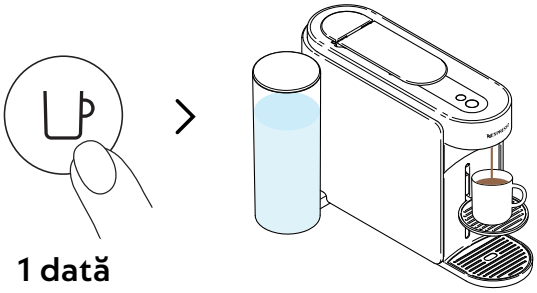

4 Începe procesul de extragere a cafelei prin apasarea butonului.

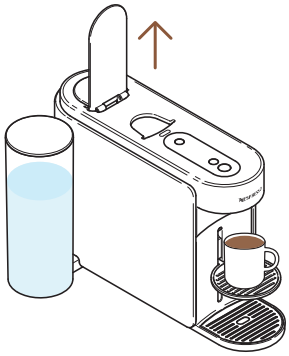

5 Când cafeaua s-a terminat de preparat, deschide mănerul aparatului pentru a ejecta capsula și bucură-te de cafeaua ta.

Puteți opri extracția cafelei în orice moment apăsând o dată butonul de cafea.
Pentru utilizarea corectă a aparatului, vă recomandăm să deschideți mânerul odată ce prepararea este completă (butonul de cafea alb constant). Deschiderea mânerului i va îndepărta orice capsulă după extracție. Cafeaua/apă poate rămâne în modulul de întreținere. Goliți coșul de capsule, dacă este necesar, împreună cu orice reziduuri de cafea/apă rămase.

PERSONALIZEAZĂ MODUL DE PREPARARE A CAFELEI

MOD CREARE CAFEA

Prepară fără efort cafeaua ta concentrată, ajustează la temperatura dorită, pentru toate rețetele tale cu gheață și pe bază de lapte.

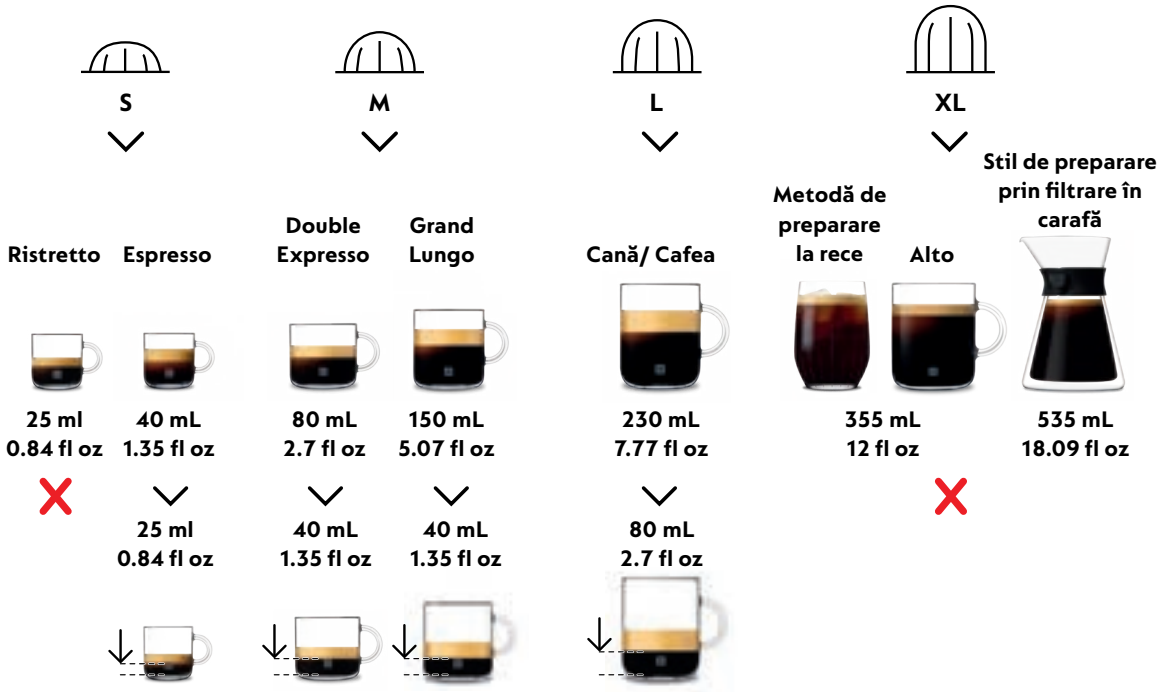

Pentru a te bucura pe deplin de beneficii, recomandăm prepararea gamei noastre Coffee+ folosind doar dimensiunile oficiale ale cănii. Pentru cele mai bune rezultate în cană, nu recomandăm prepararea Ristretto, XL (Alto Ambrato, Alto Onice), Cold Brew Style și Carafe Pour Over Style cu acest mod.

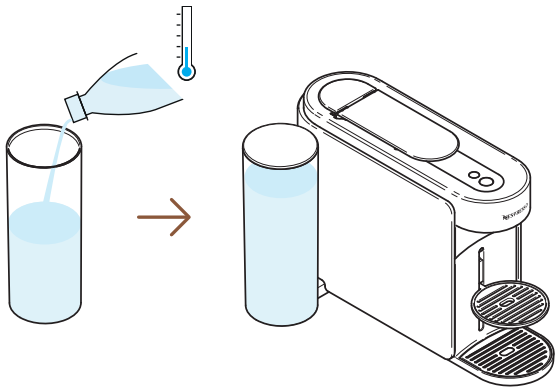

1 Umple recipientul de apă cu apă proaspătă, potabilă, închide capacul si pune recipientul în locul lui.

PORNIT

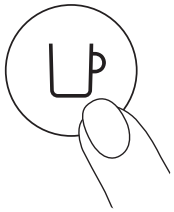

1 dată

2 Pornește aparatul prin apasarea butonului de cafea.

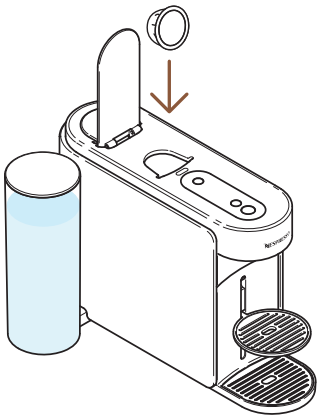

3 Dechide mânerul aparatului și introdu capsula Vertuo compatibila cu acesta.

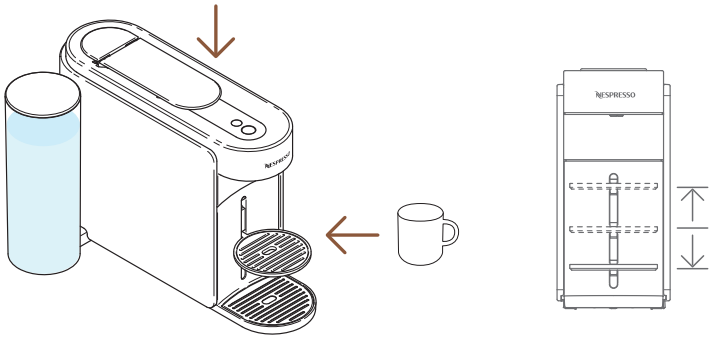

4 Închide mânerul aparatului și pune cana pentru cafea.

Pentru a evita revărsarea, vă rugăm să adaptați dimensiunea cănii în funcție de volumul capsulei alese (presetată sau personalizată). Suportul pentru cană poate fi ajustat pentru a se potrivi dimensiunii cănii dumneavoastră.

---

1 dată

5 Pentru a lansa această preparare concentrată, apăsați o dată butonul Coffee Creations.

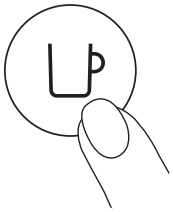

1 dată

6 Începe procesul de extragere a cafelei prin apasarea butonului.

Butonul Coffee Creations se va stinge dacă capsula nu poate fi ejectată prin modul respectiv, iar aparatul dumneavoastră va prepara cafeaua la dimensiunea de cană presabilită.

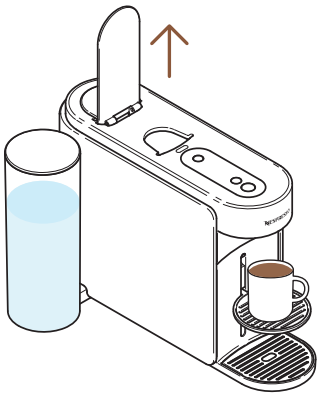

7 Când s- a finalizat prepararea cafelei, deschide mânerul aparatului pentru a îndepărta capsula.

Puteți opri extracția cafelei în orice moment apăsând o dată butonul de cafea.

Pentru utilizarea corectă a aparatului, vă recomandăm să deschidețimânerul odată ce prepararea este completă (butonul de cafea alb constant). Deschiderea mânerului va îndepărta orice capsulă după extracție.

---

8 Această funcție îți oferă o preparare de cafea concentrată, ajustată la temperatură, ca prim pas pentru a face toate rețetele tale de cafea cu gheață și pe bază de lapte.

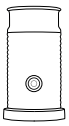

Descoperă cum poti configura aparatul tău cu Aeroccino, din gama noastra, mai multe pe site-ul **www.nespresso.com**

PERSONALIZAREA VOLUMULUI ȘI A TEMPERATURII PENTRU CA PREPARAREA CAFELEI (NESPRESSO SMART APP)

Cu ajutorul **Nespresso** Spart App, vei putea personaliza doi paramentrii esențiali în prepararea cafelei: temperatură si dimensiunea ceștii.

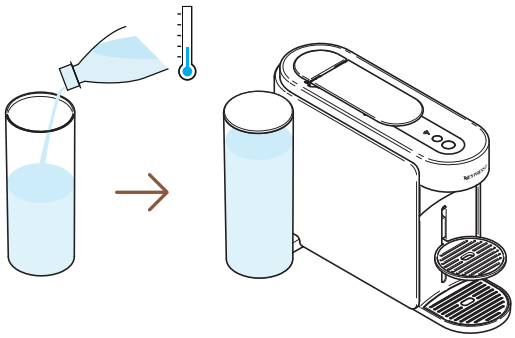

1 Cu aparatul asociat, umpleți rezervorul cu apă potabilă proaspătă, închideți-l cu capacul și puneți-l înapoi în poziție.

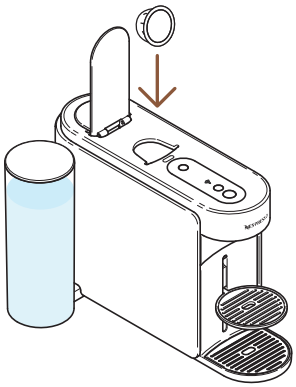

2 Deschide aparatul și inserează capsula Vertuo.

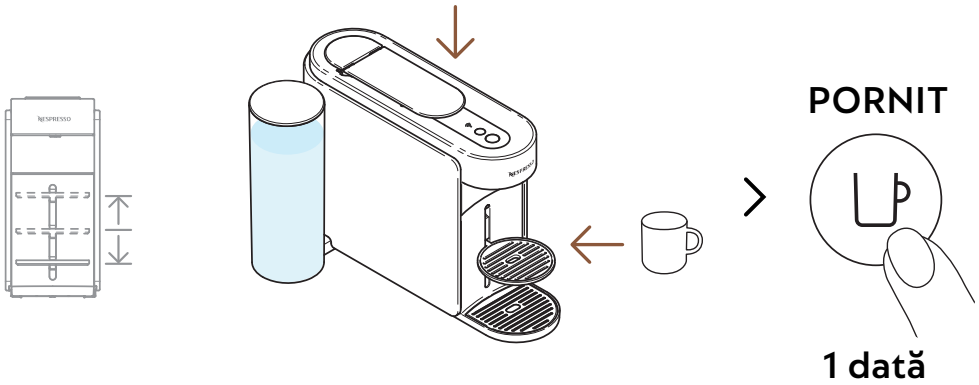

3 Închide mânerul aparatului, pune ceașca de cafea pe suport și pornește aparatul prin apăsarea butonului de cafea.

Pentru a evita revărsarea cafelei adaptează dimensiunea ceștii în concordanță cu tipul de capsulă. Suportul de ceașcă poate fi ajustat în conformitate cu dimensiunea acesteia.

> Volumul și temperatura cafelei

4 Deschide aplicația **Nespresso** Smart App (în maxim 2 minute de la deschiderea aparatului) și după apasă pe **Coffee volume&temperature**.

---

5 Personalizează temperatura și/sau volumul în concordanță cu preferințele tale, apoi salvează această configurare.

Parametrii actualizați sunt programați pe aparat în funcție de dimensiunea ceștii. Odată ce o setare specifică clientului este programată, de fiecare dată când lungimea ceștii este introdusă în aparat, prepararea se va opri la lungimea acesteia programată de utilizator. Pentru a reveni la parametrii default, verificați secțiunea "**Setări**" din aplicația **Nespresso** Smart sau în secțiunea "**Resetează setările mele**".

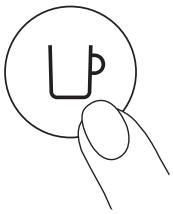

1 dată

6 Începeți să preparați cafeaua personalizată apăsând o dată butonul de cafea.

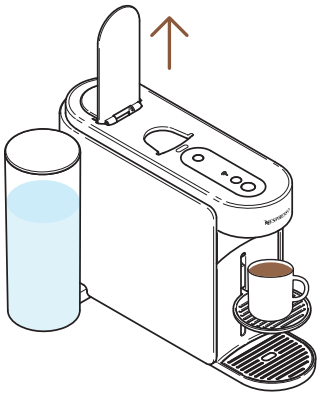

7 Când cafeaua s-a terminat de preparat, deschide mânerul aparatului pentru a ejecta capsula și bucură-te de cafeaua ta.

Pentru utilizarea corectă a aparatului, vă recomandăm să deschideți mânerul odată ce prepararea este completă (butonul de cafea alb constant). Deschiderea mânerului va îndepărta orice capsulă după extracție.

PUTEȚI OPRI EXTRACȚIA CAFELEI ÎN ORICE MOMENT APĂSÂND O DATĂ BUTONUL DE CAFEA.

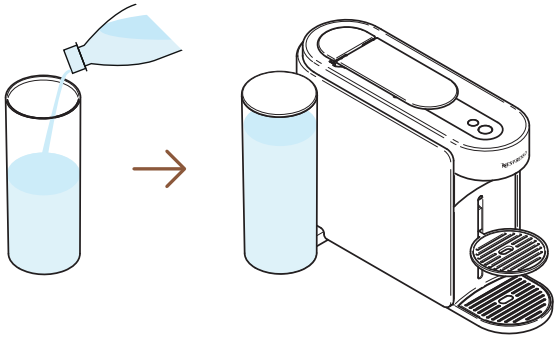

1 Umple recipientul de apă cu apă proaspătă, potabilă, închide capacul si pune recipientul în locul lui.

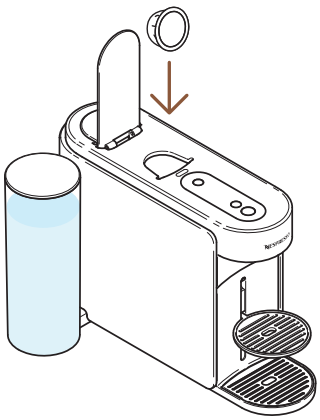

2 Deschide aparatul și inserează capsula Vertuo.

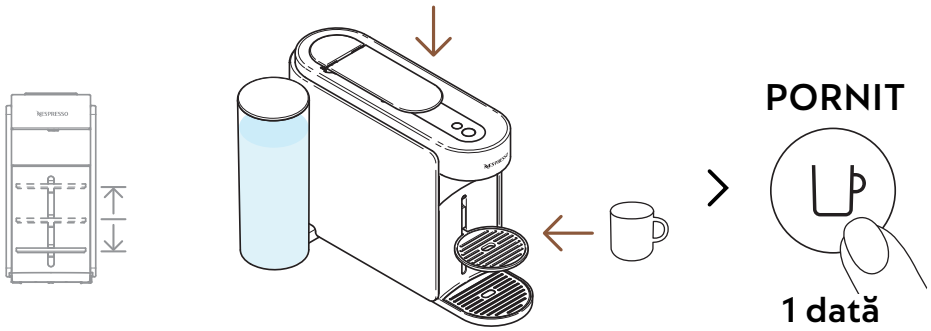

3 Închide mânerul aparatului, pune ceașca de cafea pe suport și pornește aparatul prin apăsarea butonului de cafea.

Pentru a evita revărsarea, vă rugăm să adaptați dimensiunea cănii în funcție de volumul capsulei alese (presetată sau personalizată). Suportul pentru cană poate fi ajustat pentru a se potrivi dimensiunii cănii dumneavoastră.

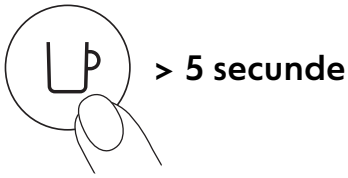

4 Pentru a începe prepararea, apăsați și mențineți apăsat butonul de cafea timp de cel puțin 5 secunde.

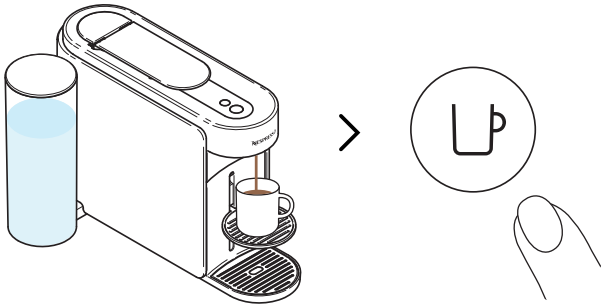

5 Odată ce volumul dorit este atins, eliberați butonul de cafea. Este posibil ca câteva picături de cafea să continue să curgă timp de câteva secunde.

Pentru utilizarea corectă a mașinii, recomandăm deschiderea levierului odată ce prepararea este completă (butonul de cafea alb constant). Deschiderea levierului va elimina orice capsulă după extracție.

Programarea este specifică fiecărei dimensiuni de cană. Dimensiunile cănii pot fi programate de la 20 ml (0.7 fl oz) la 500 ml (17 fl oz), cu excepția stilului Coffee Pour-Over, care poate ajunge până la 1 L (34 fl oz). Odată ce o setare specifică clientului este programată, de fiecare dată când dimensiunea cănii este introdusă în mașină, prepararea se va opri la aceeași dimensiune programată de utilizator. Pentru a reveni la parametrii prestabiliți, verificați secțiunea „**Setările mașinii**”.

MENTENANȚĂ

SPĂLARE RAPIDĂ

Doriți să preîncălziți cana sau să spălați rapid mașina după o cafea aromată? Mașina dvs. Vertuo Up oferă o opțiune de spălare rapidă.

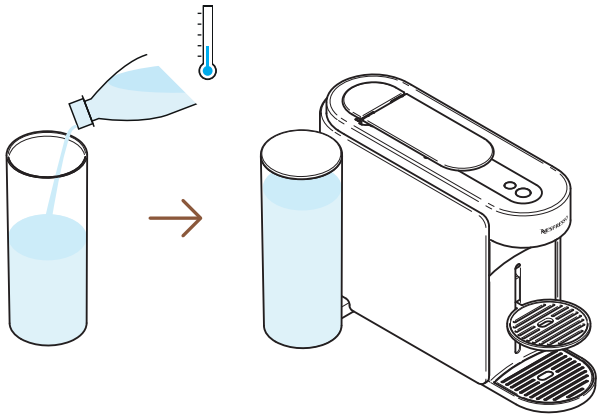

1 Umple recipientul de apă cu apă proaspătă, potabilă, închide capacul si pune recipientul în locul lui.

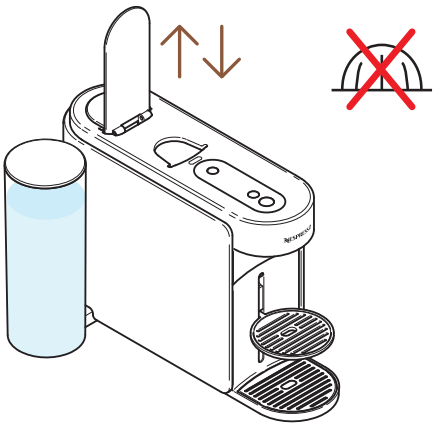

2 Deschideți și închideți levierul mașinii pentru a ejecta capsula anterioară și nu introduceți o capsulă nouă.

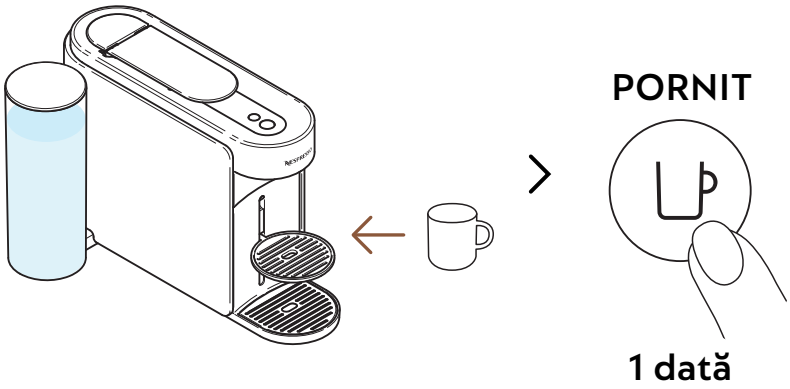

3 Așezați o cană și porniți mașina apăsând o dată butonul de cafea.

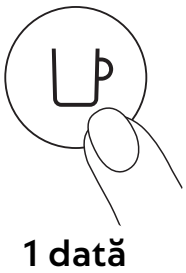

4 Începeți prepararea apăsând o dată butonul de cafea, fără capsulă.

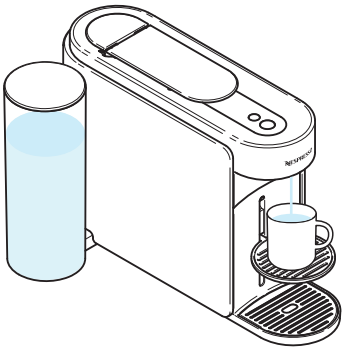

5 Se vor prepara aproximativ 40 ml (1.35 fl oz) de apă caldă. Această preparare nu este destinată consumului.

Puteți opri prepararea în orice moment apăsând o dată butonul de cafea.Pentru utilizarea corectă a mașinii, recomandăm deschiderea levierului odată ce prepararea este completă (butonul de cafea alb constant).

Este posibil ca apă să se acumuleze în modulul de întreținere în timpul procesului. Vă rugăm să goliți modulul de întreținere atunci când coșul de capsule este plin sau după orice proces de întreținere (curățare, decalcifiere, golire etc.).

SPĂLARE

Curățați mașina lunar, când începeți să observați reziduuri de cafea în cană sau după o perioadă lungă de neutilizare. Această procedură poate fi realizată ușor prin aplicația **Nespresso** Smart odată ce mașina este conectată.

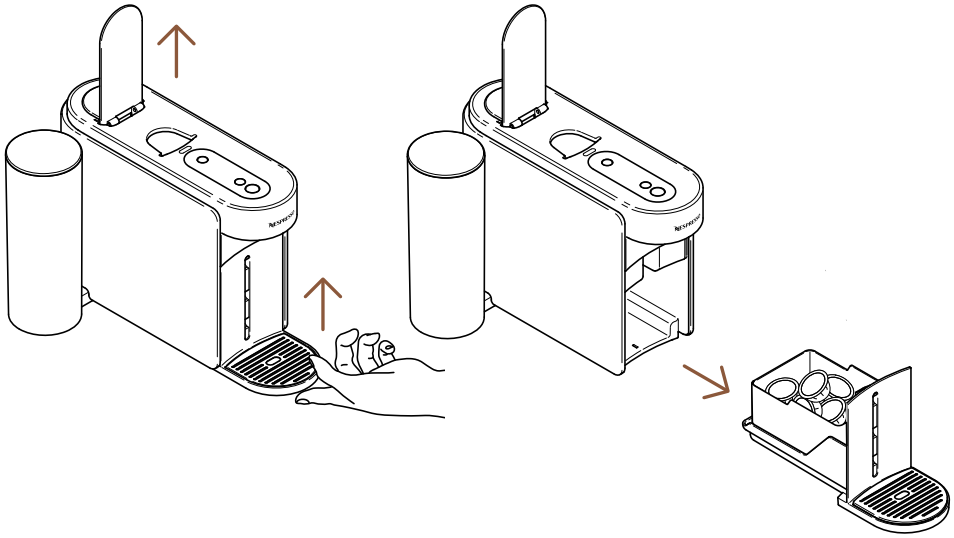

1 Deschideți levierul mașinii pentru a ejecta capsula și îndepărtați modulul de întreținere.

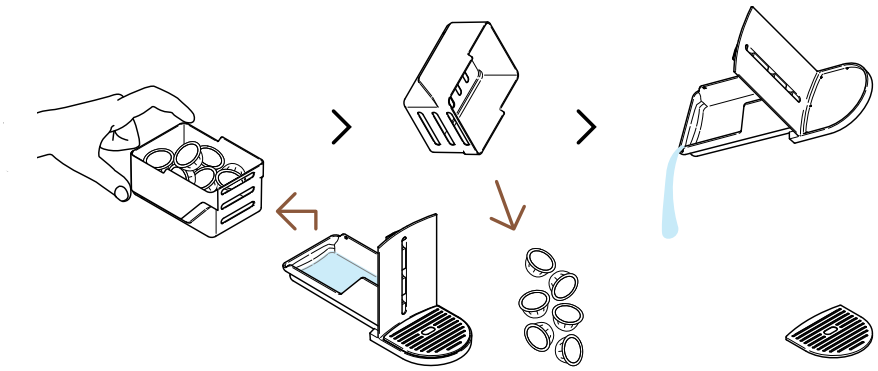

2 Goliți coșul de capsule, dacă este necesar, împreună cu orice reziduu de cafea/apă rămas.

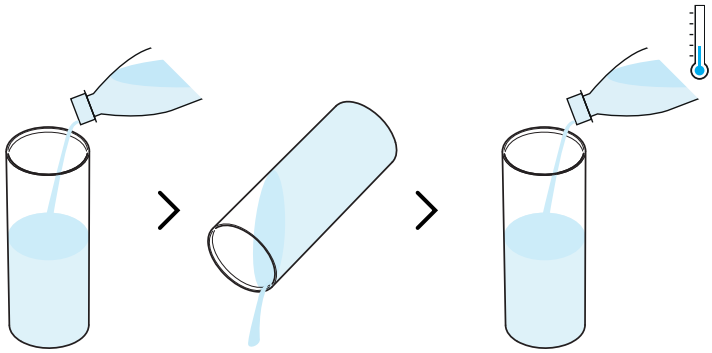

3 Clătiți rezervorul de apă înainte de a-l umple doar cu apă potabilă proaspătă (0.5 L / 17 fl oz).

Asigurați-vă, că rezervorul pentru apă este plin înainte de a începe acestă procedură.

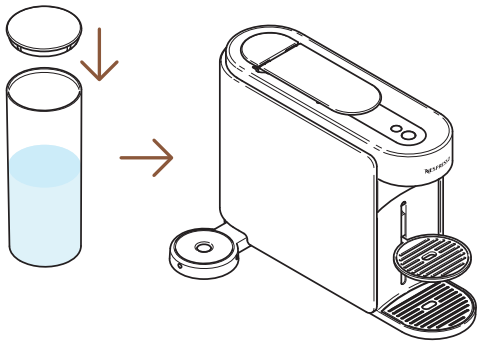

4 Închide rezervorul de apă cu capacul și pune-l înapoi în poziție pe aparat.

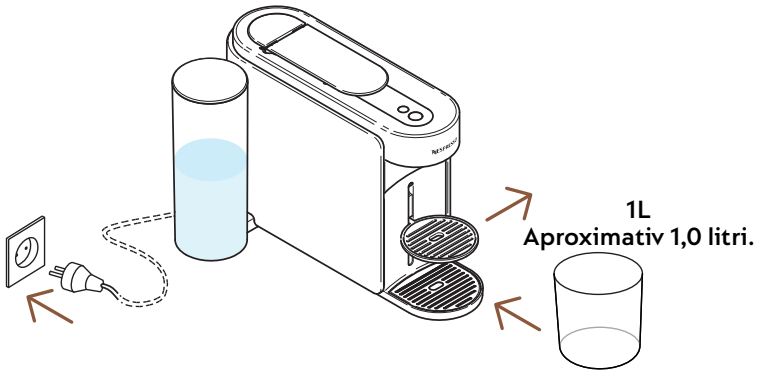

5 Cu mașina conectată, îndepărtați suportul pentru cană și așezați un recipient gol (de cel puțin 1 L / 34 fl oz) sub robinetul de cafea.

PORNIT

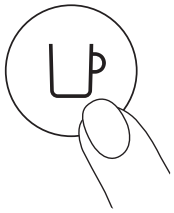

1 dată

6 Pornește aparatul prin apasarea butonului de cafea.

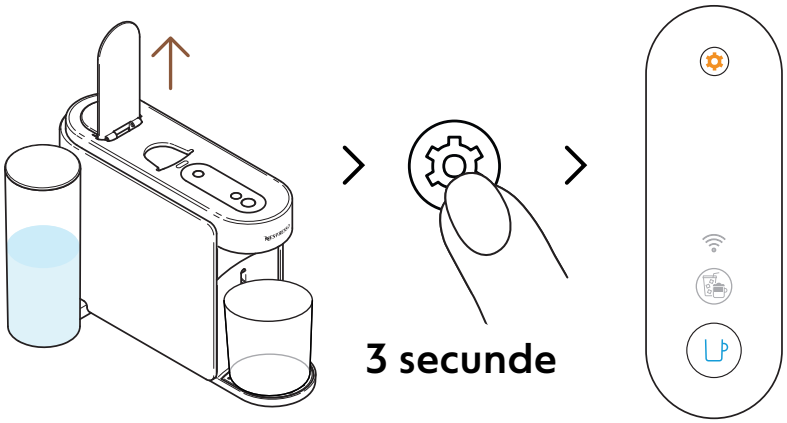

7 Deschide maneta aparatului. Apasă și menține butonul de întreținere apăsat timp de cel puțin 3 secunde. Eliberează-l când butonul de cafea devine **albastru**.

Pentru a ieși din modul de întreținere înainte de a lansa orice procedură, te rugăm să menții apăsat din nou butonul de întreținere timp de cel puțin 3 secunde.

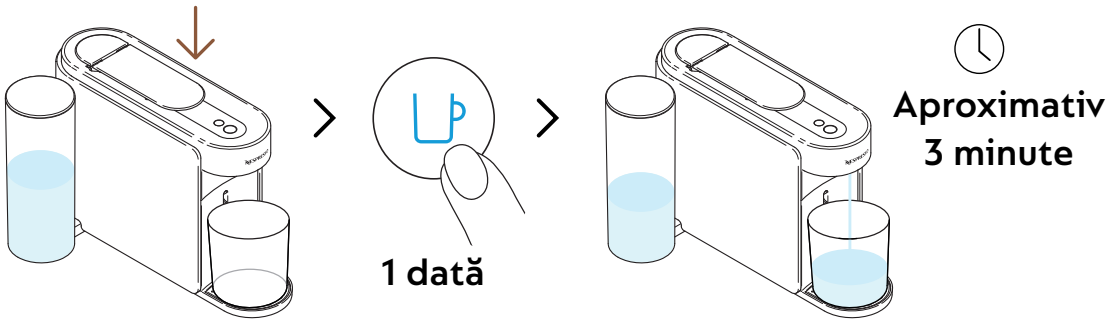

8 Închideți levierul și apăsați o dată butonul de cafea albastru pentru a lansa procesul.

Aparatul va începe procesul de clătire, iar procedura poate dura până la 3 minute.

În modulul de mentenanță se poate acumula apă în timpul clătirii.

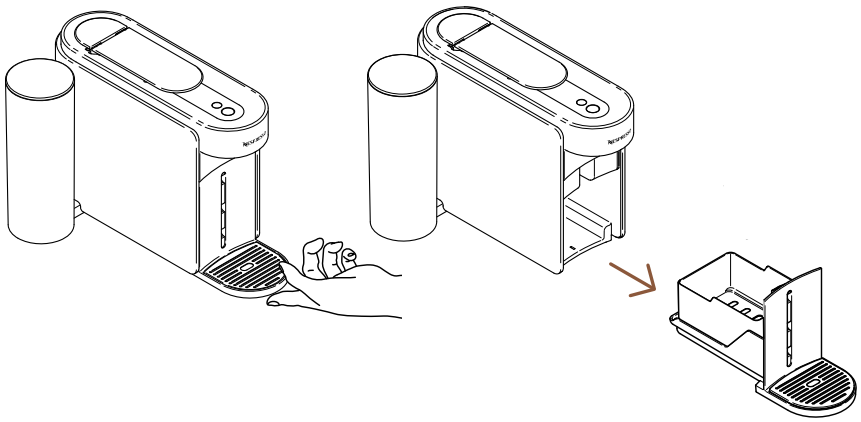

9 Îndepărtați modulul de întreținere din mașină.

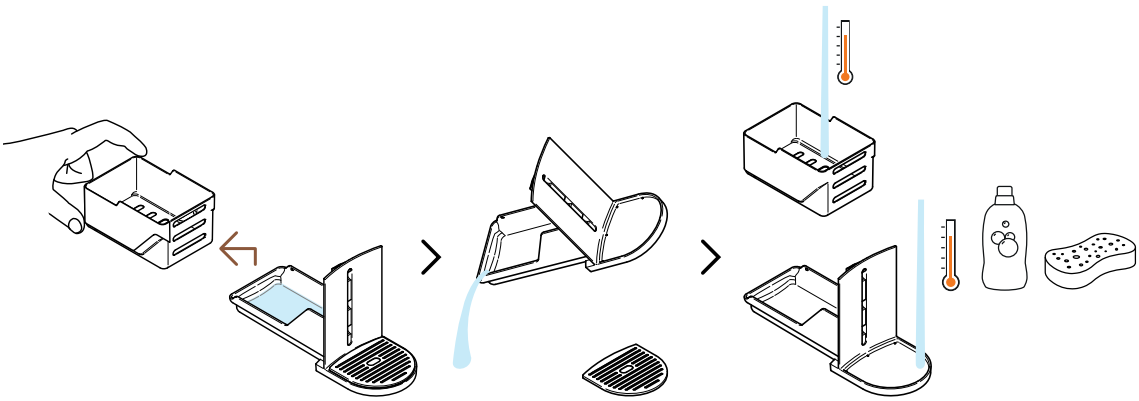

10 Separati coșul de capsule de restul și goliți orice apă rămasă. Spălați modulul de întreținere cu apă caldă și detergent ușor inodor.

ATENȚIE: A nu folosi agend de curățare abraziv sau solvent pentru curățare.

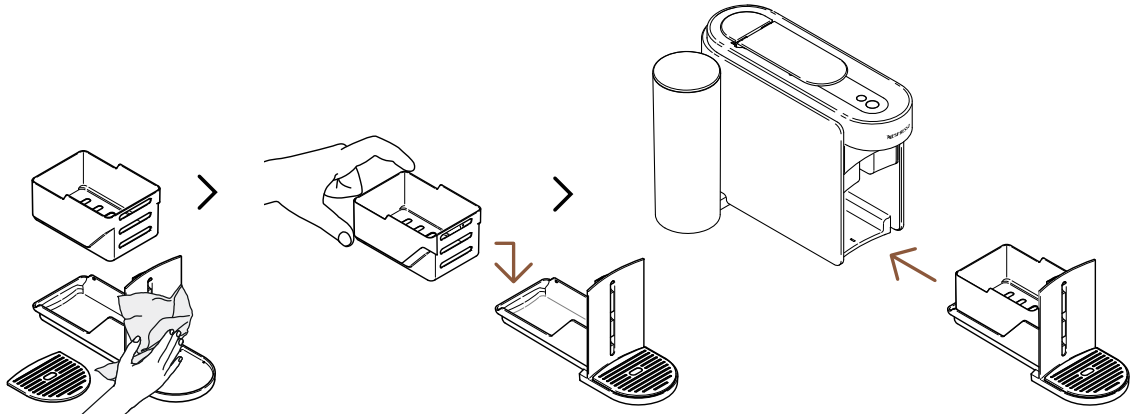

11 Uscați modulul de întreținere cu o cârpă curată și proaspătă și așezați-l înapoi pe mașină.

Mașina va reveni în modul de așteptare când procedura va fi completă (butonul de cafea alb constant).

ATENȚIE: Curățați regulat robinetul de cafea cu o cârpă umedă și curată. Folosiți întotdeauna cârpe moi pentru a curăța mașina.

DECALCIFIERE

Decalcifierea mașinii va asigura că funcționează corect pe parcursul întregii sale durate de viață și va face ca experiența dvs. de cafea să fie incomparabilă, așa cum a fost în prima zi. Mașina va indica când este necesară decalcifierea, atunci când **butonul de întreținere va fi constant portocaliu**.
Această procedură poate fi realizată ușor prin aplicația **Nespresso** Smart odată ce mașina este conectată. Procesul de decalcifiere durează aproximativ 15 minute și nu poate fi întrerupt odată ce a fost lansat.

Procesul de decalcifiere durează aproximativ 15 minute și **nu poate fi întrerupt** odată ce a fost lansat.

Veți avea nevoie de:

- Un kit de decalcifiere disponibil pe www.nespresso.com
- Un recipient gol (1.5 L / 51 fl oz)

CICLU 1: DECALCIFIERE

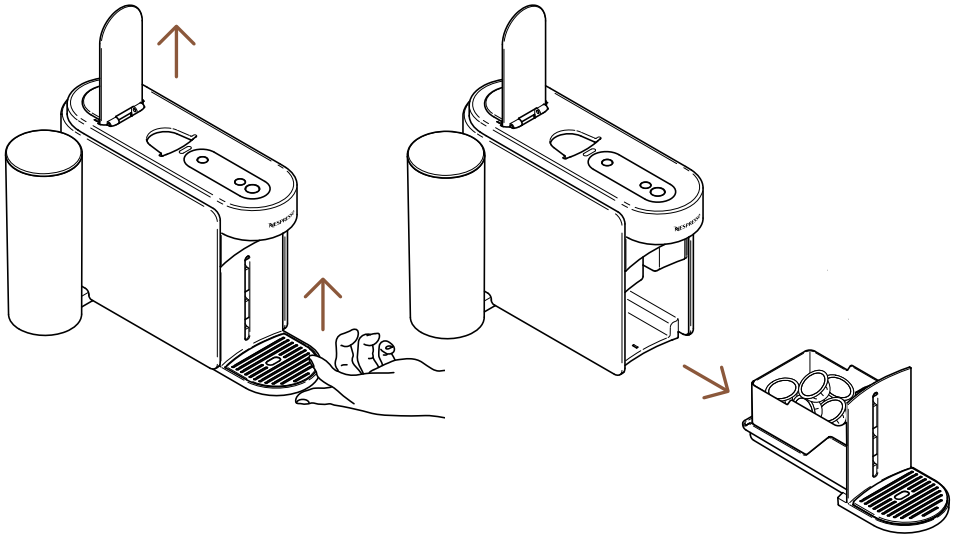

1 Deschideți levierul mașinii pentru a ejecta capsula utilizată. Îndepărtați modulul de întreținere din mașină.

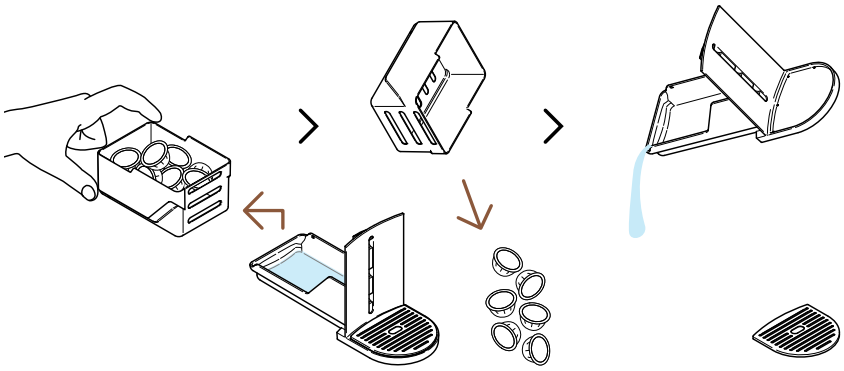

2 Separati coșul de capsule de restul și goliți orice reziduu de cafea/apă rămas.

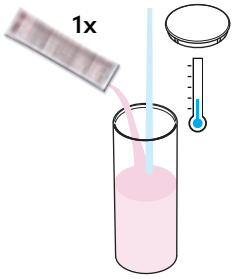

3 Umpleți rezervorul de apă cu 0.6 L / 20 fl oz de apă, adăugați 1 unitate de lichid de decalcifiere **Nespresso** și închideți rezervorul cu capacul.

ATENȚIE: Notă: Lichidul de decalcifiere poate fi dăunător. Evitați contactul cu ochii, pielea și suprafețele.

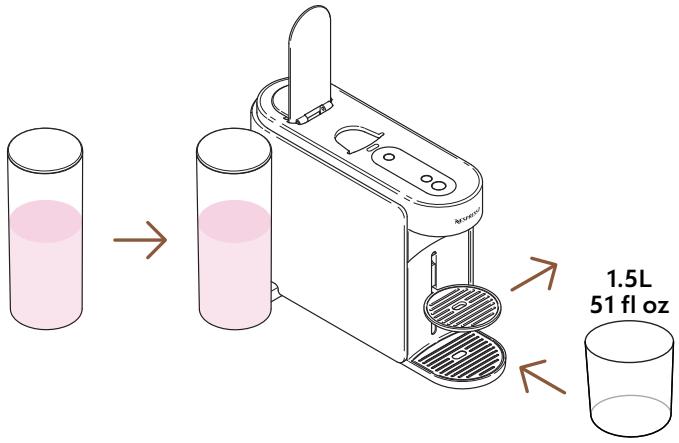

4 Puneți rezervorul de apă înapoi în poziție pe mașină. Îndepărtați suportul pentru cană și așezați un recipient gol (de cel puțin 1.5 L / 51 fl oz) sub robinetul de cafea.

PORNIT

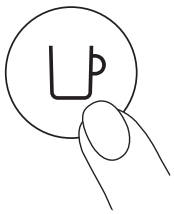

1 dată

5 Pornește aparatul prin apasarea butonului de cafea.

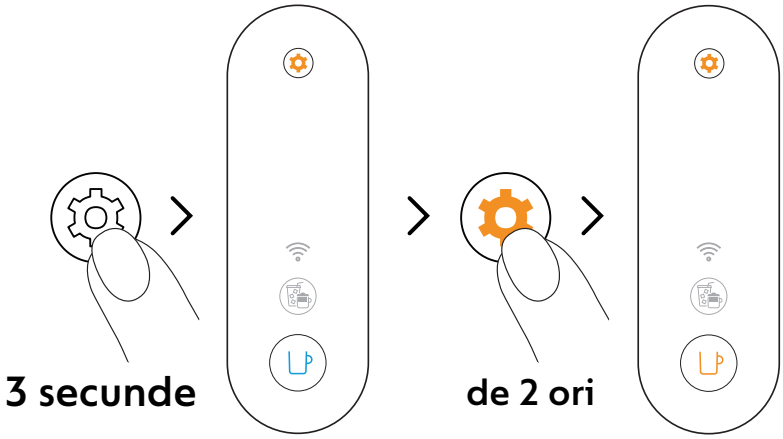

6 Apăsați și mențineți apăsat butonul de întreținere timp de cel puțin 3 secunde. Odată ce butonul de cafea este constant albastru, eliberați-l și apăsați de două ori butonul de întreținere. Butonul de cafea ar trebui să fie constant **portocaliu**.

Pentru a ieși din modul de întreținere înainte de a lansa orice procedură, te rugăm să menții apăsat din nou butonul de întreținere timp de cel puțin 3 secunde.

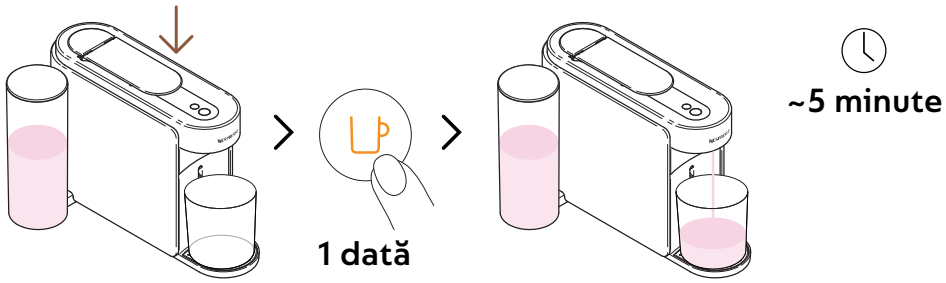

7 Închideți levierul și apăsați o dată butonul de cafea portocaliu pentru a lansa primul ciclu de decalcifiere.

Mașina va începe primul ciclu de decalcifiere; procedura poate dura până la 5 minute, iar mașina se va opri automat când este completă.

CICLU 2: SPĂLARE

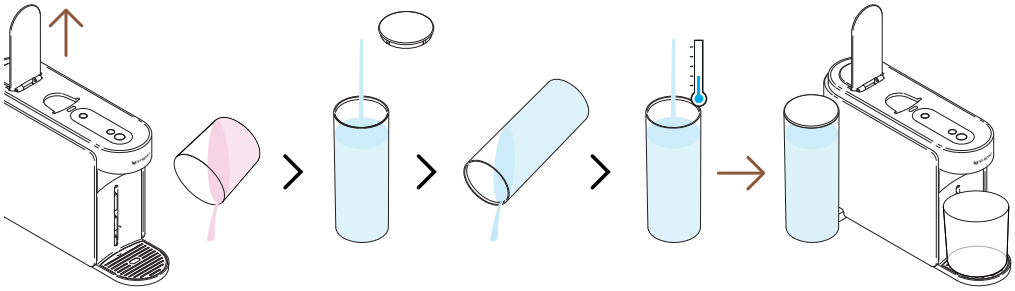

8 Odată ce primul ciclu de decalcifiere este complet, este timpul să spălați mașina.Deschideți levierul mașinii și goliți recipientul. Clătiți rezervorul de apă și umpleți-l **complet** cu apă potabilă proaspătă. Puneți-l înapoi în poziție.

Asigurați-vă, că rezervorul pentru apă este plin înainte de a începe acestă procedură.

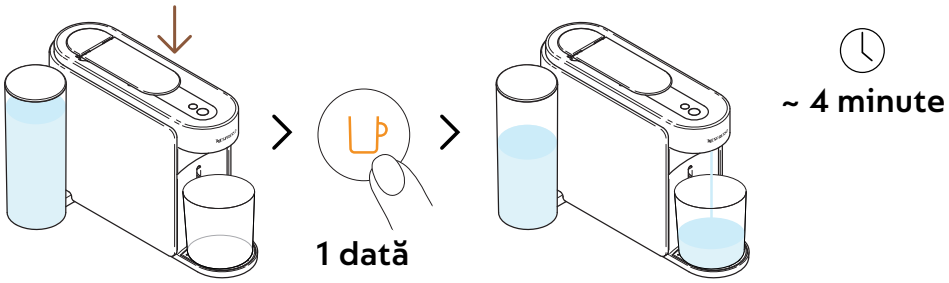

9 Închideți levierul și apăsați din nou butonul de cafea portocaliu pentru a lansa faza de spălare a procesului de decalcifiere.

Procedura de spălare poate dura până la 4 minute, iar mașina se va opri automat când este completă.

Este posibil ca apă să se acumuleze în modulul de întreținere în timpul procesului.

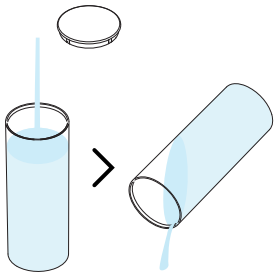

10 Clătiți rezervorul de apă.

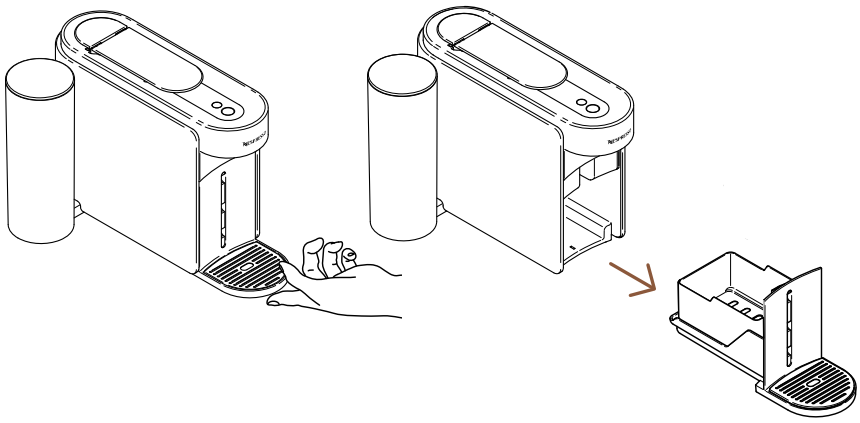

11 Îndepărtați modulul de întreținere din mașină.

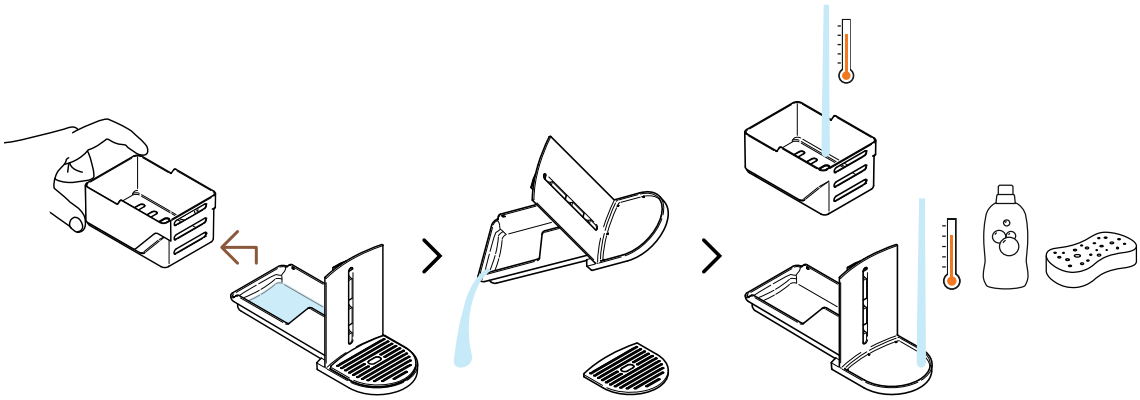

12 Separati coșul de capsule de restul și goliți orice apă rămasă. Spălați modulul de întreținere cu apă caldă și detergent ușor inodor.

ATENȚIE: A nu folosi agend de curățare abraziv sau solvent pentru curățare.

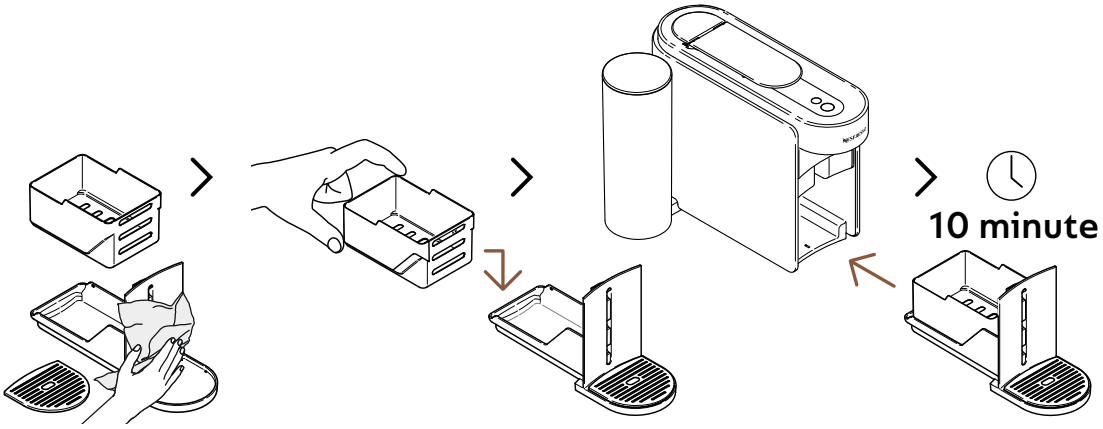

13 Uscați modulul de întreținere cu o cârpă curată și proaspătă și așezați-l înapoi pe mașină. Lăsați mașina să se odihnească timp de 10 minute înainte de a o utiliza.

Mașina se va opri și se va închide automat odată ce procedura este completă.

ATENȚIE: Curățați regulat robinetul de cafea cu o cârpă umedă și curată. Folosiți întotdeauna cârpe moi pentru a curăța mașina.

GOLIRE CIRCUIT

Golirea conductelor este un proces care poate fi efectuat înainte de o perioadă de neutilizare, pentru protecție împotriva înghețului sau înainte de a trimite mașina la reparare. Această procedură poate fi realizată ușor prin aplicația **Nespresso** Smart odată ce mașina este conectată.

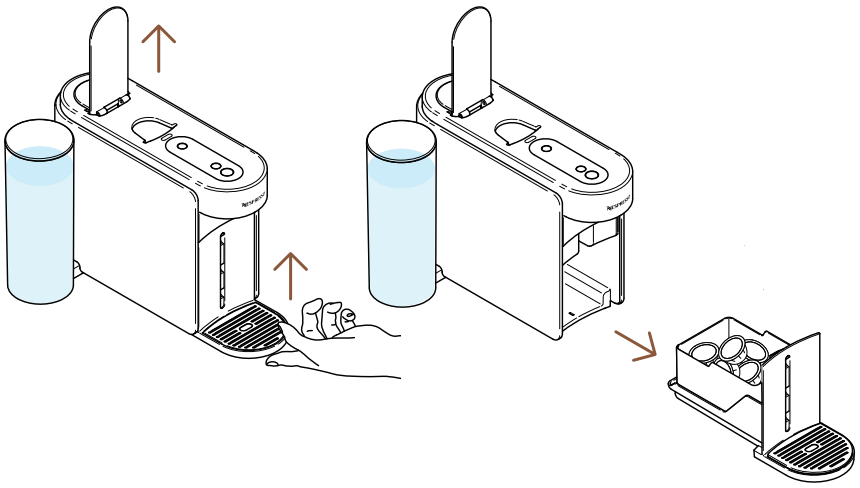

1 Deschideți levierul mașinii pentru a ejecta capsula utilizată. Îndepărtați modulul de întreținere din mașină.

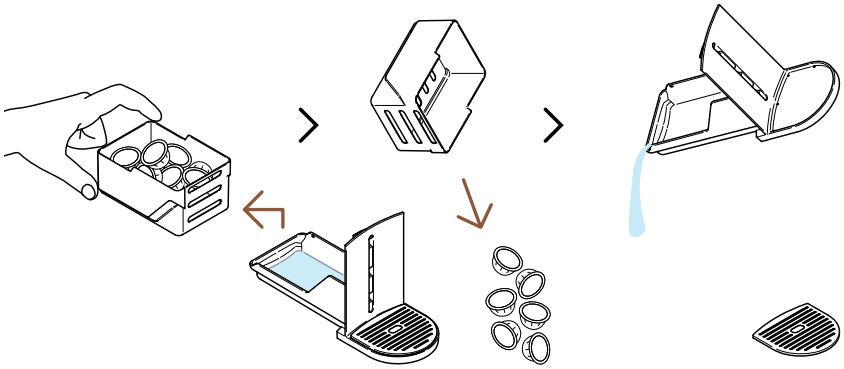

2 Separati coșul de capsule de restul și goliți orice reziduu de cafea/apă rămas.

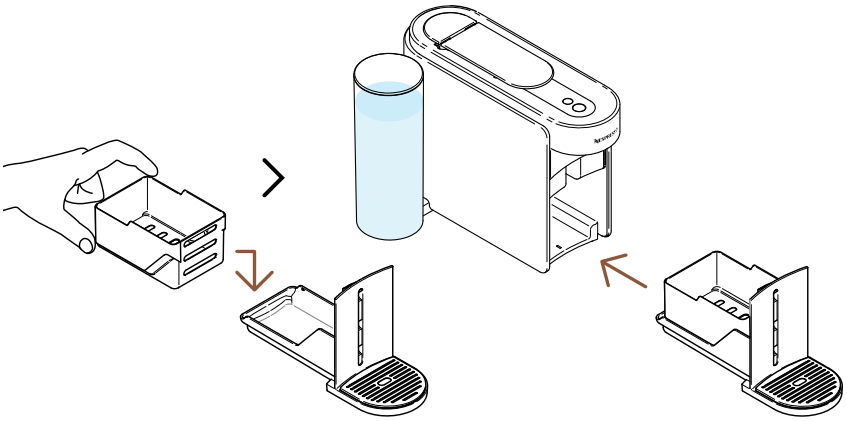

3 Puneți modulul de întreținere înapoi pe mașină.

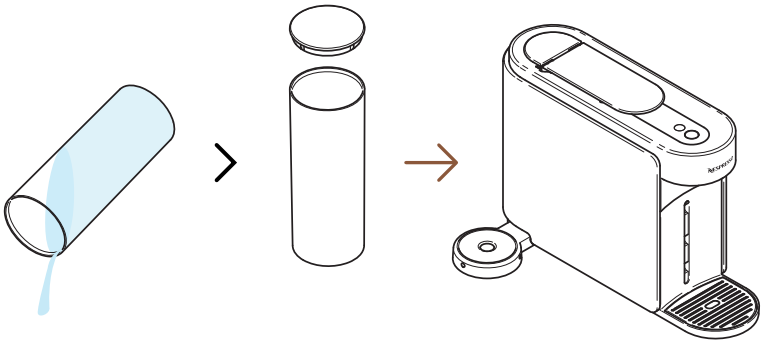

4 Goliți rezervorul de apă și puneți-l înapoi în poziție, fără apă.

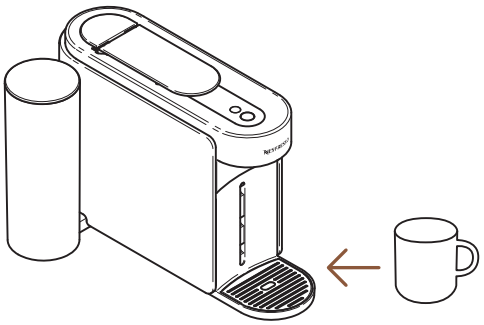

5 Așezați o cană goală sub robinetul de cafea.

PORNIT

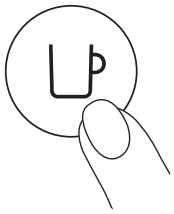

1 dată

6 Pornește aparatul prin apasarea butonului de cafea.

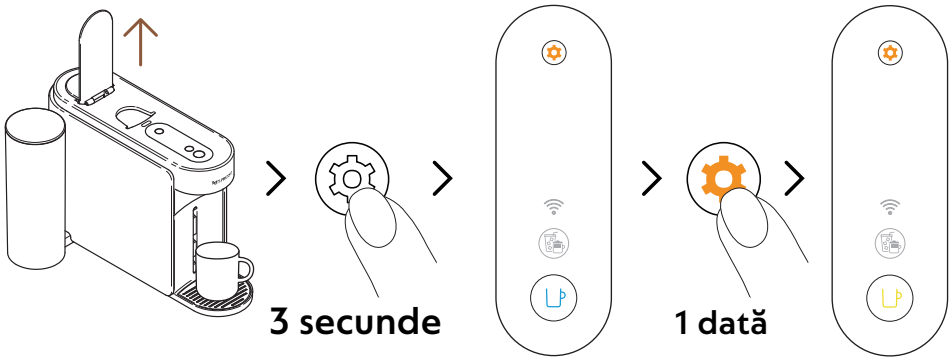

7 Deschideți levierul mașinii. Apăsați și mențineți apăsat butonul de întreținere timp de cel puțin 3 secunde. Odată ce butonul de cafea este constant albastru, eliberați-l și apăsați din nou butonul de întreținere. Butonul de cafea ar trebui să fie constant **galben**.

Pentru a ieși din modul de întreținere înainte de a lansa orice procedură, te rugăm să menții apăsat din nou butonul de întreținere timp de cel puțin 3 secunde.

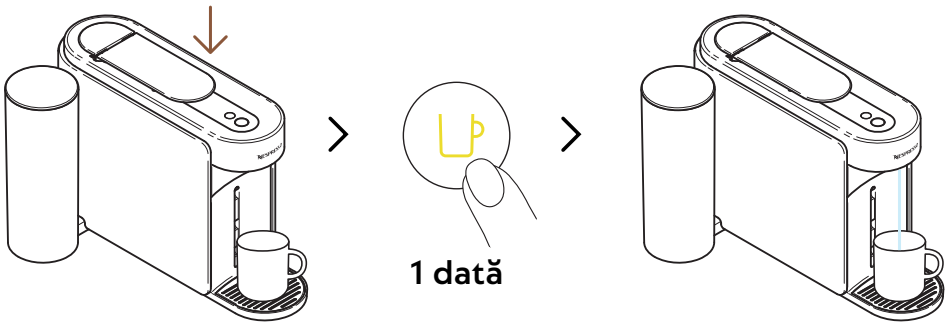

8 Închideți levierul și apăsați o dată butonul de cafea galben pentru a lansa procesul de golire.

Butonul de cafea va clipește galben în timpul procesului și se va stinge odată ce procedura este completă.

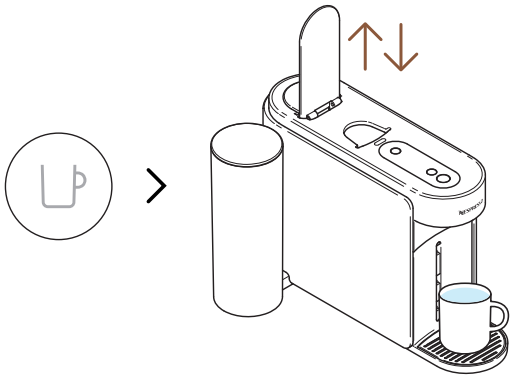

9 Odată ce procedura este completă (butonul de cafea este stins), deschideți și închideți levierul mașinii.

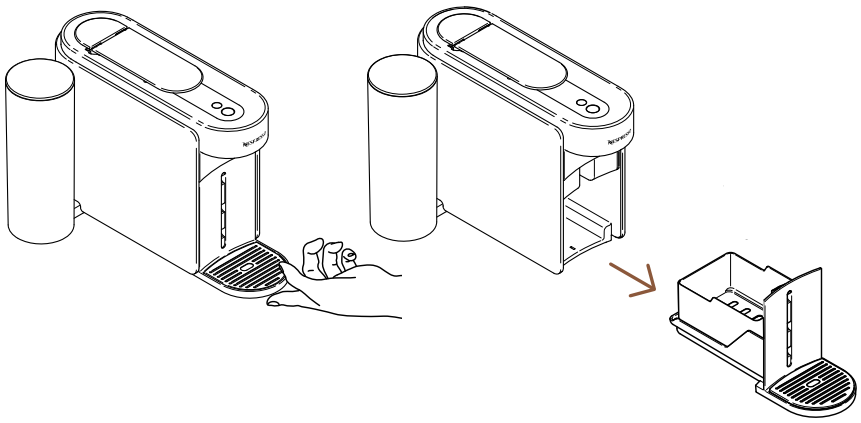

10 Îndepărtați modulul de întreținere din mașină.

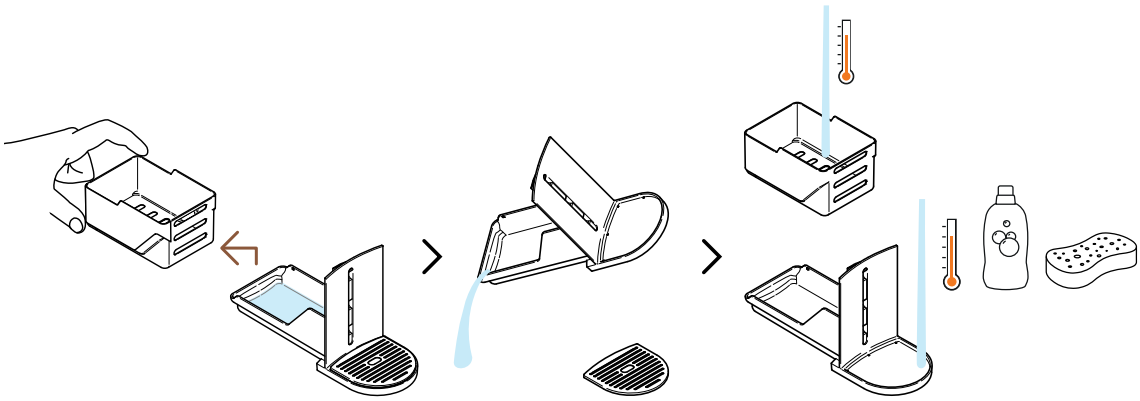

11 Separati coșul de capsule de restul și goliți orice apă rămasă. Spălați modulul de întreținere cu apă caldă și detergent ușor inodor.

ATENȚIE: A nu folosi agend de curățare abraziv sau solvent pentru curățare.

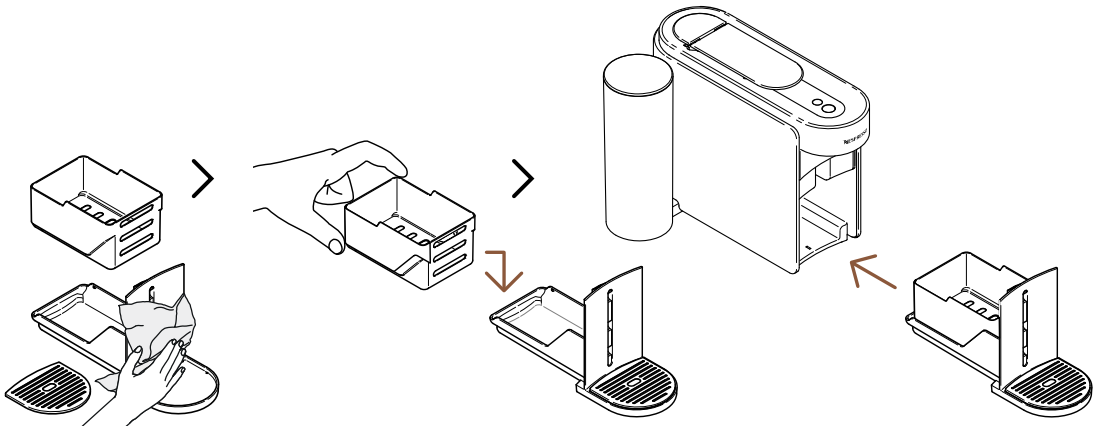

12 Uscați modulul de întreținere cu o cârpă curată și proaspătă și așezați-l înapoi pe mașină.

SETĂRILE APARATULUI

RESETEAZĂ SETĂRILE

Această procedură vă permite să reprogramezi mașina și aplicația **Nespresso** Smart la setările din fabrică, eliminând **doar** parametrii de personalizare.

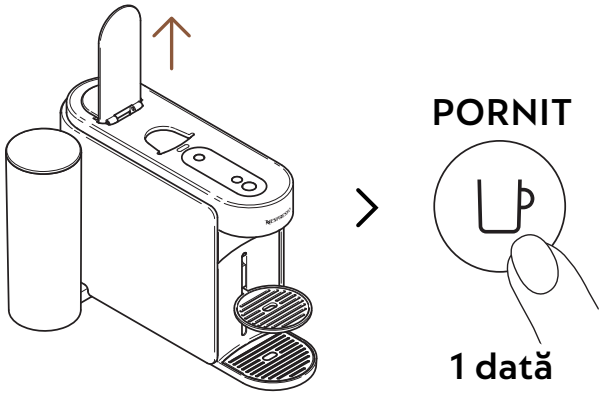

1 Deschide mânerul și pornește aparatul prin apasarea butonului de cafea o singură dată.

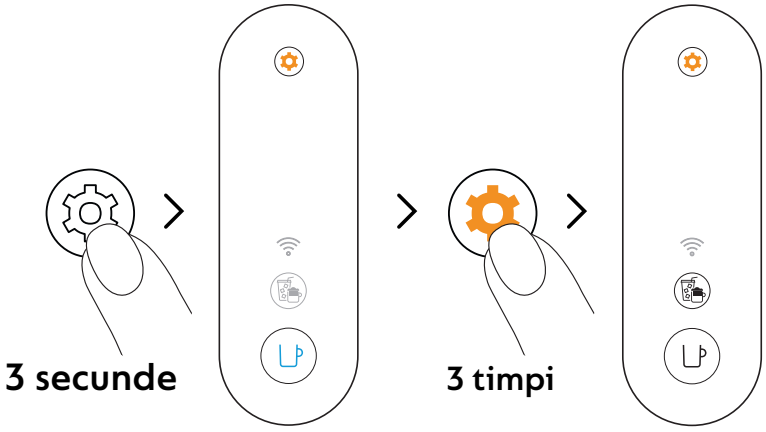

2 Apăsați și mențineți apăsat butonul de întreținere timp de cel puțin 3 secunde. Odată ce butonul de cafea este constant albastru, eliberați-l și apăsați de 3 ori butonul de întreținere din nou. Butonul de cafea și butonul Coffee Creations ar trebui să fie constant albe.

Pentru a ieși din modul de întreținere înainte de a lansa orice procedură, te rugăm să menții apăsat din nou butonul de întreținere timp de cel puțin 3 secunde.

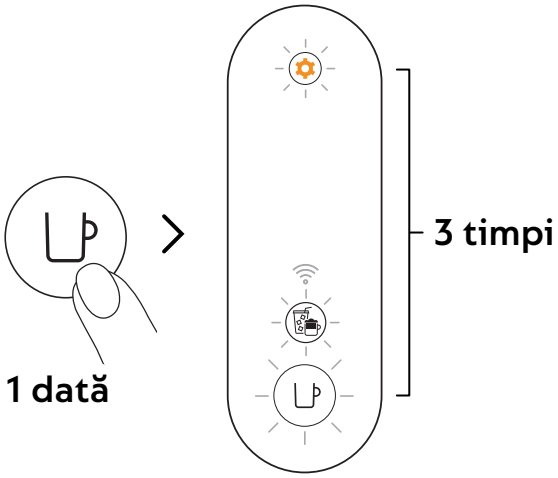

3 Apăsați o dată butonul de cafea pentru a confirma. Cele 3 butoane vor clipește de 3 ori pentru a confirma că mașina este acum reprogramată cu setările din fabrică.

Mașina va reveni în modul de așteptare când procedura va fi completă (butonul de cafea alb constant).

ÎNDEPĂRTAREA ȘI RESETAREA MAȘINII

Această procedură va reprograma complet mașina la setările din fabrică, eliminând toți parametrii de personalizare și scoțând mașina din aplicația **Nespresso** Smart.

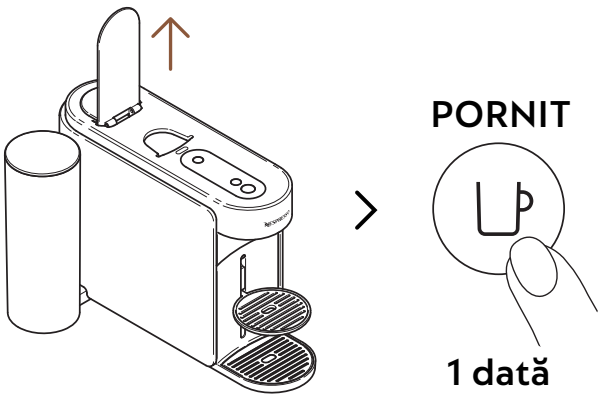

1 Deschide mânerul și pornește aparatul prin apasarea butonului de cafea o singură dată.

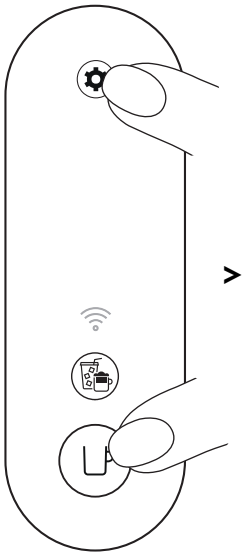

> 10 secunde

2 Apăsați și mențineți apăsat butonul de cafea și butonul de întreținere timp de cel puțin 10 secunde.

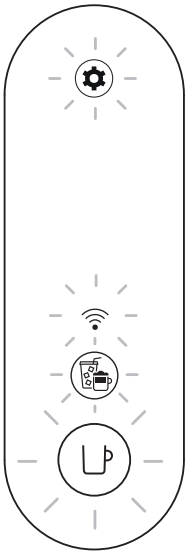

de 5 ori

3 Toate butoanele și LED-ul de conectivitate vor clipește de 5 ori pentru a confirma că mașina este acum **complet resetată** la setările din fabrică.

Mașina se va opri odată ce procedura este completă. Acum, mașina dvs. este eliminată din aplicația **Nespresso** Smart.

ÎNȚELEGEREA SISTEMULUI DE LUMINI

Doriți să aflați mai multe despre semnalele de clipeire ale mașinii Vertuo Up?
Vă recomand să verificați următorul videoclip: [inserați linkul videoclipului aici].

DEPANARE

Butonul de cafea este stins

- Mașina s-a oprit automat după 2 minute de neutilizare. Apăsați o dată butonul de cafea pentru a o porni.
- Verificați conexiunea la priză și tensiunea conform etichetei mașinii.

Nu iese apă/cafea din robinetul mașinii

- Verificați dacă rezervorul de apă este umplut cu apă potabilă proaspătă și este poziționat corect.
- Asigurați-vă că o capsulă Vertuo proaspătă este introdusă în poziția corectă, că levierul este închis corespunzător și apăsați o dată butonul de cafea pentru a prepara cafeaua.
- Deschideți levierul mașinii pentru a ejecta capsula, apoi efectuați o curățare conform instrucțiunilor din secțiunea „**Curățare**”.
- Decalcificați mașina, mai ales dacă butonul de întreținere este constant portocaliu, conform instrucțiunilor din secțiunea „**Decalcifiere**”.

Cafeaua nu este suficient de caldă

- Primele preparate pot fi afectate de o temperatură mai scăzută în cană, în special dimensiunile Ristretto și Espresso.
- Urmați secțiunea „**Conectați mașina**” pentru a personaliza temperatura cafelei prin aplicația **Nespresso** Smart.
- Puteți preîncălzi cana folosind funcția de spălare rapidă (consultați secțiunea „**Spălare rapidă**”). Aproximativ 40 ml (1.35 fl oz) de apă caldă vor fi preparate. Această preparare nu este destinată consumului.
- Decalcificați mașina, mai ales dacă butonul de întreținere este constant portocaliu, conform instrucțiunilor din secțiunea „**Decalcifiere**”.

Observ prea mult lichid de cafea/apă în recipientul de apă uzată

- ste posibil să găsiți lichid de cafea/apă în tava de picurare după fiecare preparare (câteva ml pe cafea), rezultând din tehnologia și designul mașinii. Este important să îndepărtați lichidul de cafea/apă din recipientul de apă uzată de fiecare dată când goliți coșul de capsule uzate și curățați piesele cu un detergent ușor inodor și să le uscați înainte de a le pune înapoi în poziție pe mașină.
- Dacă apăsați butonul de cafea fără a introduce o capsulă, ați lansat funcția de spălare rapidă. Aproximativ 40 ml (1.35 fl oz) de apă caldă vor fi preparate. Această preparare nu este destinată consumului, iar 20 ml vor fi redirecționați către recipientul de apă uzată.

Mașina are scurgeri.

- ste posibil să găsiți lichid de cafea/apă în tava de picurare după fiecare preparare (câteva ml pe cafea), rezultând din tehnologia și designul mașinii. Este important să îndepărtați lichidul de cafea/apă din recipientul de apă uzată de fiecare dată când goliți coșul de capsule uzate și curățați piesele cu un detergent ușor inodor și să le uscați înainte de a le pune înapoi în poziție pe mașină.
- Dacă apăsați butonul de cafea fără a introduce o capsulă, ați lansat funcția de spălare rapidă. Aproximativ 40 ml (1.35 fl oz) de apă caldă vor fi preparate. Această preparare nu este destinată consumului, iar 20 ml vor fi redirecționați către recipientul de apă uzată.
- Verificați că rezervorul de apă și modulul de întreținere sunt bine poziționate.
- Verificați că coșul de capsule nu este plin, goliți recipientul de apă uzată și asigurați-vă că nicio capsulă nu este blocată în mașină.

Flux de cafea neobișnuit

- Fluxul de cafea: Viteza fluxului de cafea depinde de varietatea de cafea utilizată.
- Asigurați-vă că o capsulă Vertuo proaspătă este introdusă în poziția corectă, că levierul este închis corespunzător și apăsați o dată butonul de cafea pentru a prepara cafeaua.
- Verificați rezervorul de apă: Asigurați-vă că rezervorul de apă este bine poziționat pe mașină.
- Decalcificați mașina, mai ales dacă butonul de întreținere este constant portocaliu, conform instrucțiunilor din secțiunea „**Decalcifiere**”.

Mașina prepară doar „apă”

- Dacă mașina nu poate citi codul imprimat al capsulei, aceasta va dispensa 40 ml (1.35 fl oz) de apă necomestibilă (spălare rapidă)
  - Asigurați-vă că capsula nu este deteriorată (inclusiv codul). Vă rugăm să nu utilizați aceeași capsulă de mai multe ori.
  - Încercați din nou cu o capsulă Vertuo proaspătă, introdusă în poziția corectă
- Dacă problema persistă: Vă rugăm să contactați serviciul de asistență clienți **Nespresso** pentru asistență suplimentară.

Mașina se oprește

- Mașina s-a oprit automat după 2 minute de neutilizare. Apăsați o dată butonul de cafea pentru a o porni. Mașina va rămâne pornită dacă navigați în aplicația **Nespresso** Smart. Consultați secțiunea „**ON/OFF**” dacă aveți nevoie de informații suplimentare.
- Mașina poate fi oprită manual în orice moment (când nu este utilizată) apăsând și menținând apăsat butonul de cafea timp de aproximativ 1 secundă. Toate butoanele și LED-urile vor clipi o ultimă dată înainte de a se opri.
- Verificați conexiunea la priză și tensiunea conform etichetei mașinii.
- Deconectați mașina, așteptați câteva secunde și conectați-o din nou.

Există reziduuri de cafea în cana mea	• Asigurați-vă că o capsulă Vertuo proaspătă este introdusă în poziția corectă, că levierul este închis corespunzător și apăsați o dată butonul de cafea pentru a prepara cafeaua. Vă rugăm să nu utilizați aceeași capsulă de mai multe ori. • Curățați mașina atunci când începeți să observați reziduuri de cafea în cană sau după o perioadă lungă de neutilizare, conform instrucțiunilor din secțiunea „**Curățare**”. • Decalcificați mașina, mai ales dacă butonul de întreținere este constant portocaliu, conform instrucțiunilor din secțiunea „**Decalcifiere**”.
Mașina nu lansează prepararea, dar butonul de cafea afișează o lumină albă constantă	• Verificați că levierul este închis corespunzător. • Asigurați-vă că o capsulă Vertuo proaspătă este introdusă în poziția corectă, închideți levierul corect și apăsați o dată butonul pentru a prepara. • Dacă mașina este conectată, este posibil să efectueze o actualizare automată a software-ului. Vă rugăm să deschideți aplicația **Nespresso** Smart pentru a verifica starea mașinii și/sau așteptați aproximativ 5 minute.
Mașina nu lansează prepararea și butonul de cafea afișează o lumină portocalie constantă	• Umpleți rezervorul de apă cu apă potabilă proaspătă, verificați că este bine poziționat pe mașină și apăsați o dată butonul de cafea pentru a începe prepararea. • Decalcificați mașina, mai ales dacă butonul de întreținere este constant portocaliu, conform instrucțiunilor din secțiunea „**Decalcifiere**”.
Mașina a rămas fără apă. Cum pot relua prepararea cafelei?	• Umpleți rezervorul de apă cu apă potabilă proaspătă și apăsați o dată butonul de cafea pentru a reporni prepararea. Cana dvs. va fi umplută cu volumul lipsă dacă extracția a fost deja începută.
Butonul de cafea clipește alb în timp ce mașina prepară	• Dacă cafeaua curge normal, acest lucru indică faptul că mașina funcționează corect. • Dacă apă clară (nu cafea) curge din mașina de cafea ați lansat o spălare rapidă. Vă rugăm să urmați instrucțiunile din secțiunea „**Spălare rapidă**”.

Butonul Coffee Creations apare alb constant

- Ați apăsat o dată butonul Coffee Creations, activând un mod care vă ajută să creați rețete de cafea.
- Prin apăsarea butonului dedicat, această funcție va aduce o extracție concentrată de cafea; primul pas pentru a face toate băuturile de cafea cu gheață și pe bază de lapte pe care le doriți.
- Pentru a dezactiva acest buton, apăsați din nou apăsând o dată înainte de a lansa prepararea.

Butonul Coffee Creations se stinge înainte de a începe prepararea, iar cafeaua iese la un volum predefinit

- Din cauza dimensiunii cănii, unele capsule nu pot fi extrase folosind acest mod (Ristrettos, Cold Brew Style, Carafe Pour-Over Style / Bianco Piccolo și Bianco Leggero, deja optimizate pentru rețetele de cafea). De asemenea, nu recomandăm utilizarea acestui mod pentru extragerea capsulelor Alto sau Coffee+.
- Pentru a preveni pierderea capsulei, mașina a preparat cafeaua la dimensiunea programată.

Volumul din cană nu este aliniat cu volumul predefinit stabilit de Nespresso

- Este posibil ca volumul cănii să fi fost personalizat.
- Puteți reprogramează manual volumul cănii apăsând și menținând apăsat butonul de cafea până când se atinge volumul dorit, apoi eliberați butonul de cafea.
- Dacă mașina dvs. este conectată, puteți ajusta volumul cănii și prin secțiunea „**Volumul și temperatura cafelei**” din aplicația **Nespresso** Smart.
- Dacă doriți să reveniți la volumele de cafea predefinite de **Nespresso**, puteți reseta setările mașinii urmând instrucțiunile din secțiunea „**Resetare setări**”.
- Dacă problema persistă chiar și după ce ați efectuat o resetare la setările din fabrică, vă rugăm să contactați centrul de asistență clienți **Nespresso** pentru ajutor suplimentar.

Cum pot adăuga mai multă cafea în cana mea după ce prepararea este completă?

- Puteți completa cafeaua apăsând din nou butonul de cafea fără a ejecta capsula utilizată. Același volum va fi preparat din nou. Dacă doriți să opriți procesul de preparare înainte ca extracția să fie completă, pur și simplu apăsați din nou butonul de cafea.
- Dacă vrei să mărești volumele pentru toate cafelele tale.
  - Puteți reprogramează manual volumul cănii apăsând și menținând apăsat butonul de cafea până când se atinge volumul dorit, apoi eliberați butonul de cafea.
  - Dacă mașina dvs. este conectată, puteți ajusta volumul cănii și prin secțiunea „**Volumul și temperatura cafelei**” din aplicația **Nespresso** Smart.

Butonul de întreținere este constant portocaliu:

- Decalcificați mașina conform instrucțiunilor din secțiunea „**Decalcifiere**”
- Vă recomandăm să utilizați kitul de decalcifiere **Nespresso** disponibil pentru a evita deteriorarea mașinii.Pentru orice întrebări suplimentare pe care le aveți legate de decalcifiere, vă rugăm să contactați serviciul de asistență clienți **Nespresso**.

Butonul de întreținere este constant portocaliu:

- Ați intrat în modul de întreținere, un ciclu conceput pentru a facilita interacțiunea dvs. cu întreținerea mașinii.
- În acest mod, fiecare combinație de culoare/pictogramă este asociată cu o funcție specifică:
  - Butonul de cafea alb constant: Curățare
  - Butonul de cafea galben constant: Golirea conductelor
  - Butonul de cafea portocaliu constant: Decalcifiere
  - Butoanele de cafea și Coffee Creations alb constant: Resetarea setărilor mașinii la parametrii din fabrică (doar parametrii de personalizare).
  - Butonul de cafea alb constant și LED-ul WiFi aprins: Activarea/dezactivarea modulului de conectivitate.

- Pentru a intra sau a ieși din acest mod apăsați și mențineți apăsat butonul de întreținere timp de cel puțin 3 secunde (pentru a intra, până când butonul de cafea devine albastru, și pentru a ieși, până când butonul de cafea devine alb).
- Pentru a iniția fiecare funcție de întreținere apăsați o dată butonul de cafea, asigurându-vă că culoarea acestuia corespunde acțiunii dorite. Butonul va clipește până când procesul este complet.
- Toate aceste proceduri de întreținere pot fi ghidate ușor prin aplicația **Nespresso** Smart odată ce mașina este conectată.

Butonul de cafea clipește albastru, portocaliu sau galben.

- Mașina dvs. este în prezent în curs de desfășurare a unei proceduri de întreținere.
- Vă rugăm să nu operați mașina până când procedura nu este completă.
  - Butonul de cafea alb constant: Curățare
  - Butonul de cafea galben constant: Golirea conductelor
  - Butonul de cafea portocaliu constant: Decalcifiere

Butonul de cafea clipește portocaliu de 5 ori dacă încercați să lansați o procedură de întreținere (curățare, decalcifiere sau golire a conductelor) și mașina nu inițiază procesul.

- Deschideți și închideți levierul mașiniipentru a verifica că nu este introdusă nicio capsulă înainte de a apăsa din nou butonul de cafea.

Butonul de cafea clipește portocaliu o dată:Dacă încercați să lansați o procedură de întreținere și mașina nu inițiază procesul.

- Umpleți rezervorul de apă cu apă potabilă proaspătă, verificați că este bine poziționat pe mașină și apăsați o dată butonul de cafea pentru a începe procedura de întreținere.
- Important: Odată inițiat, asigurați-vă că finalizați procedura de decalcifiere folosind volumele specificate pentru a evita blocarea.

Când ați pornit mașina, LED-ul WiFi este aprins.

- Mașina dvs. este conectabilă la aplicația **Nespresso** Smart pentru a îmbunătăți experiența completă Vertuo.
- Datorită aplicației **Nespresso** Smart, veți putea
  - Personaliza lungimea și temperatura cafelei
  - Simplifica întreținerea mașinii
  - Descoperi o lume de rețete de cafea
- LED-ul WiFi clipește când mașina dvs. nu este încă asociată cu aplicația **Nespresso** Smart sau a pierdut conexiunea.
- Puteți asocia ușor mașina scanând codul QR disponibil pe grila de picurare a mașinii sau asociind-o manual deschizând, actualizând sau descărcând aplicația **Nespresso** Smart.
- Dacă nu conectați mașina, LED-ul WiFi va clipește de fiecare dată când porniți mașina.
- Dacă doriți să dezactivați modulul de conectivitate sau dacă țara dumneavoastră nu suportă conexiunea la aplicația **Nespresso** Smart, vă rugăm să urmați instrucțiunile din secțiunea „**Dezactivare / Re-activare modului de conectivitate**”.

Când pornesc mașina LED-ul WiFi rămâne stins

- Modulul dvs. de conectivitate a fost dezactivat.
- Dacă doriți să conectați mașina la aplicația **Nespresso** Smart și să îmbunătățiți experiența completă Vertuo, vă rugăm să urmați instrucțiunile din secțiunea „**Dezactivare / Re-activare modului de conectivitate**”.

Când am pornit mașina, LED-ul WiFi este alb constant:

- Mașina dvs. este conectată la aplicația **Nespresso** Smart pentru a îmbunătăți experiența completă Vertuo.
- Datorită aplicației **Nespresso** Smart, veți putea
  - Personaliza lungimea și temperatura cafelei
  - Simplifica întreținerea mașinii
  - Descoperi o lume de rețete de cafea

Resetare completă la setările din fabrică

- Această procedură va reprogramează complet mașina la setările din fabrică, eliminând toți parametrii de personalizare și deconectând mașina din aplicația **Nespresso** Smart.
- Apăsați butonul de întreținere și butonul de cafea în același timp timp de cel puțin 10 secunde.
- Dacă doriți să eliminați doar parametrii de personalizare, urmați procedura de lumină disponibilă în modul de întreținere.

Butonul de cafea clipește roșu (de 2 ori rapid, apoi 1 pauză lungă, repetat)	• Mașina afișează o eroare. – Vă rugăm să așteptați câteva secunde înainte de a opera din nou mașina. – Deconectați mașina, așteptați câteva secunde și conectați-o din nou. – Dacă problema persistă vă rugăm să contactați serviciul de asistență clienți **Nespresso**.
Butonul de cafea clipește roșu rapid; butonul Coffee Creations și LED-ul WiFi clipește alb rapid, apoi mașina se oprește.	• Mașina se închide din cauza unei erori sau după o perioadă de răcire.
Butonul de cafea clipește portocaliu (de 2 ori rapid, apoi 1 pauză lungă, o singură dată).	• Mașina afișează o oprire de urgență din cauza unei utilizări incorecte (de exemplu, dacă ați deschis levierul în timp ce cafeaua se prepara). Vă sfătuim să nu deschideți levierul mașinii în timpul preparării pentru a evita deteriorarea.
Butonul de cafea pulsează roșu timp de 2 secunde:	• Mașina se răcește după o situație de supraîncălzire. Vă rugăm să o lăsați conectată și să așteptați aproximativ 10 minute înainte de a o utiliza din nou.
Butonul de cafea afișează o culoare purpurie:	• Mașina dvs. este în modul de service. Vă rugăm să contactați serviciul de asistență clienți **Nespresso**.

SPECIFICAȚII TEHNICE

Putere	**CH:** 230 V, 50/60 Hz, 1020 W **EU/AU/ME/KR/ZA:** 220–240 V, 50/60 Hz, 940–1100 W **BR3:** 220 V, 60 Hz, 940 W **MX, BR:** 127 V, 60 Hz, 1130 W **CL:** 220 V, 50/60 Hz, 940 W **CN:** 220 V, 50 Hz, 940 W **JP:** 100 V, 50/60 Hz, 990 W **TW:** 110 V, 60 Hz, 1130 W
Frecvență	Bluetooth® (LE) 2.402–2.480 GHz Wi-Fi® 2.412 – 2.472 GHz • BR3/MX/TW: 2.412 – 2.462 GHz • CN: 2.400 – 2.4835 GHz • JP: 2.412 – 2.484 GHz
Puterea de ieșire RF (EIRP)	Bluetooth® 7.82 dBm max (EIRP) and Wi-Fi® <20 dBm (EIRP)
Mod de așteptare	0.099 W/h
Mod OPRIT	După 2 minute de neutilizare
Timp de încălzire	3 secunde
Suport pentru cană mobil	3 poziții
Lungimea cablului	**MX:** 100 cm (+/– 2 cm) / 39.3 in (+/– 0.8 in) **Altele**: 80 cm (+/– 2 cm) / 31 in (+/– 0.8 in)
Greutatea mașinii	~4 kg / 8.8 lbs
Capacitatea rezervorului de apă	1.4 L / 47.3 fl oz
Dimensiuni (W x D x H)	12 x 49.4 x 25.7 cm / 4.7 x 19.45 x 10.12 in
Capacitatea coșului de capsule	18 espresso or 13 capsusule de cana

CODURILE MAȘINII

Nespresso	MC1, MD1
Breville	BNV620/BNV650
Delonghi	ENV200
Krups	XN940, XN941
Sage	SNV620, SNV650

SK

BEZPEČNOSŤ

OBJAVUJEM SVOJ KÁVOVAR

PRVÉ POUŽITIE

PRISPÔSOBUJEM SI SVOJE KÁVOVÉ MOMENTY

ÚDRŽBA

NASTAVENIE KÁVOVARU

PREČO MÔJ KÁVOVAR BLIKÁ?

RIEŠENIE PROBLÉMOV

TECHNICKÉ PARAMETRE

BEZPEČNOSŤ

UPOZORNENIE: Skôr ako začnete kávovar používať, oboznámte sa s **bezpečnostnými pokynmi**, aby ste predišli prípadnému zraneniu alebo škode.
Najskôr si prečítajte bezpečnostné opatrenia, aby ste predišli riziku úrazu elektrickým prúdom a požiaru. Uistite sa, že je pri zapojení prístroja do elektrickej zásuvky zabezpečené uzemnenie.

Pri vybaľovaní kávovaru odstráňte plastovú fóliu z povrchu kávovaru.

LIKVIDÁCIA A OCHRANA ŽIVOTNÉHO PROSTREDIA

Tento spotrebič je v súlade so smernicou EÚ 2012/19/ES. Obalové materiály aj samotný spotrebič obsahujú recyklovateľné materiály. Tento spotrebič bol navrhnutý s použitím hodnotných materiálov, ktoré sa dajú zhodnotiť alebo recyklovať. Roztriedením zvyškového odpadu do rôznych kategórií sa uľahčuje recyklácia týchto surovín. Spotrebič odovzdajte na zbernom mieste. Informujte sa na miestnom úrade o možnostiach zberu odpadu.

OBJAVUJEM SVOJ KÁVOVAR

PREHĽAD KÁVOVARU

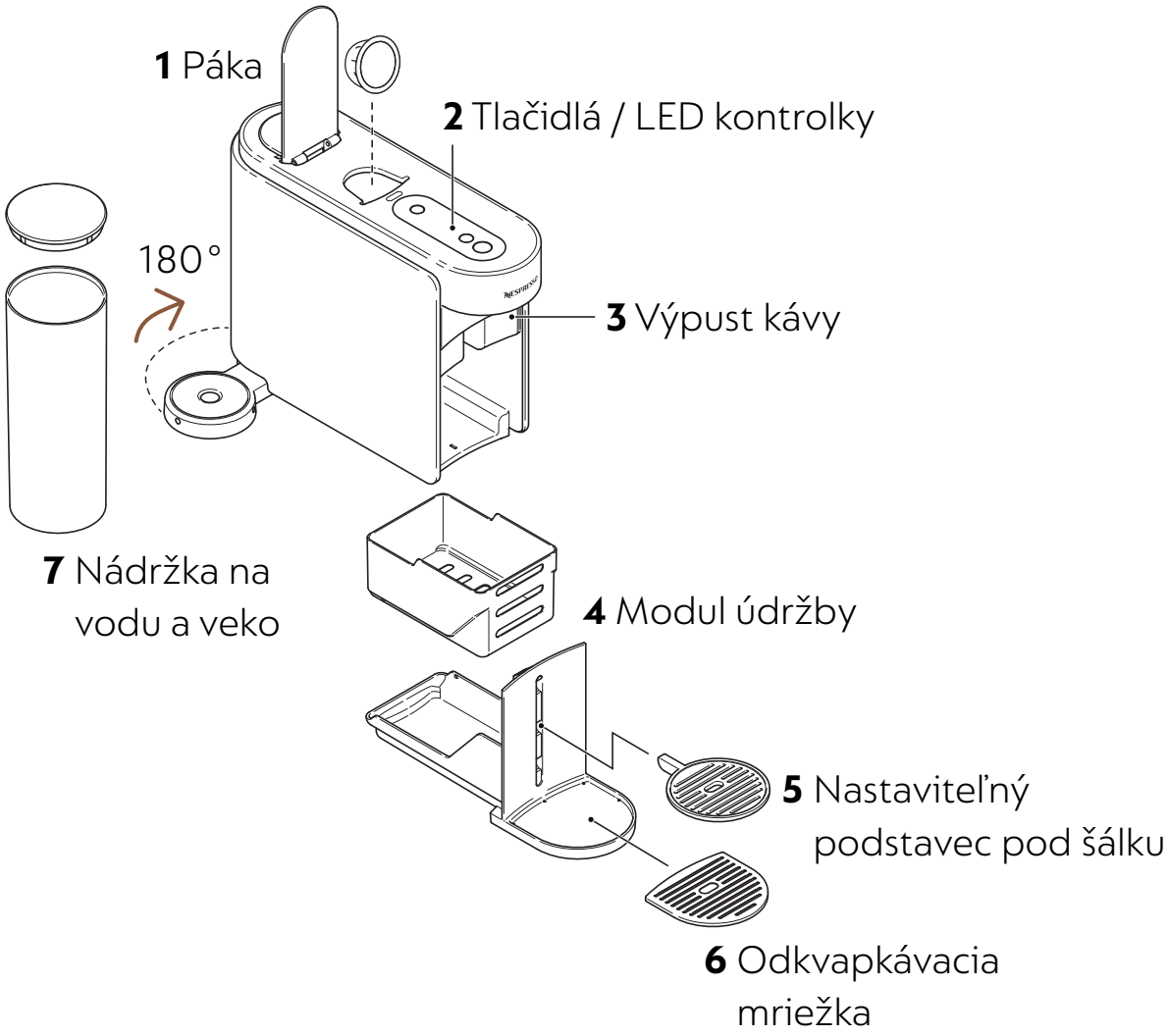

Odnímateľné části nevkladajte do umývačky riadu.

TLAČIDLÁ / LED KONTROLKY

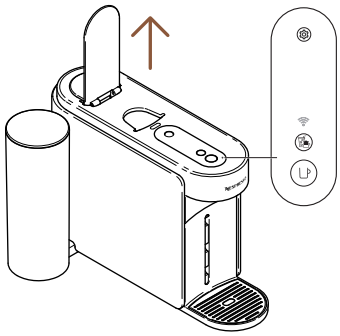

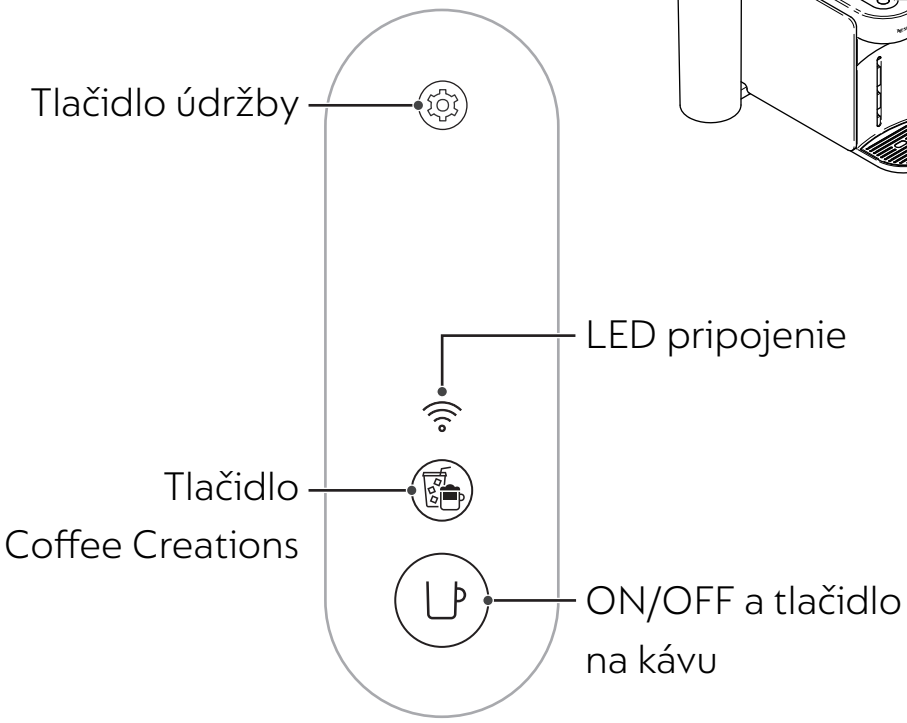

OBSAH BALENIA

1 Kávovar Vertuo Up
2 Sada **Nespresso** kapsúl (12 kapsúl)
3 Príručka pre rýchly štart
4 Bezpečnostné pokyny a záruka
5 Nálepka na pripojenie
6 Nálepka na preplachovanie

Vybaľovanie: Na povrchu kávovaru môžu byť stopy prachu v dôsledku použitia recyklovaných materiálov v balení. Nie je to nebezpečné. Prach odstráňte jemnou utierkou.

ZDVIHNÚŤ / STLAČIŤ

ZDVIHNÚŤ
Zdvihnúť páku

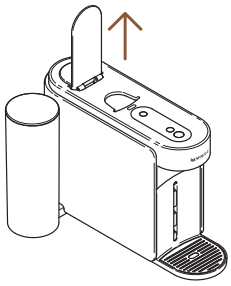

STLAČIŤ
Stlačiť páku

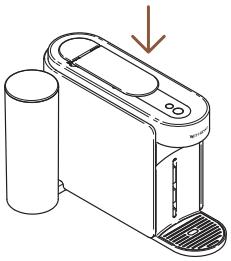

Kávovar sa nezapína zdvihnutím ani stlačením páky. Ak páku dostatočne nezatlačíte, káva sa nezačne pripravovať. Pre správne používanie kávovaru sa odporúča zdvihnúť páku až po úplnom dokončení prípravy (tlačidlo na kávu svieti nabielo). Kapsulu z kávovaru odstránite zdvihnutím páky.

VYBRATIE A ČISTENIE MODULU ÚDRŽBY

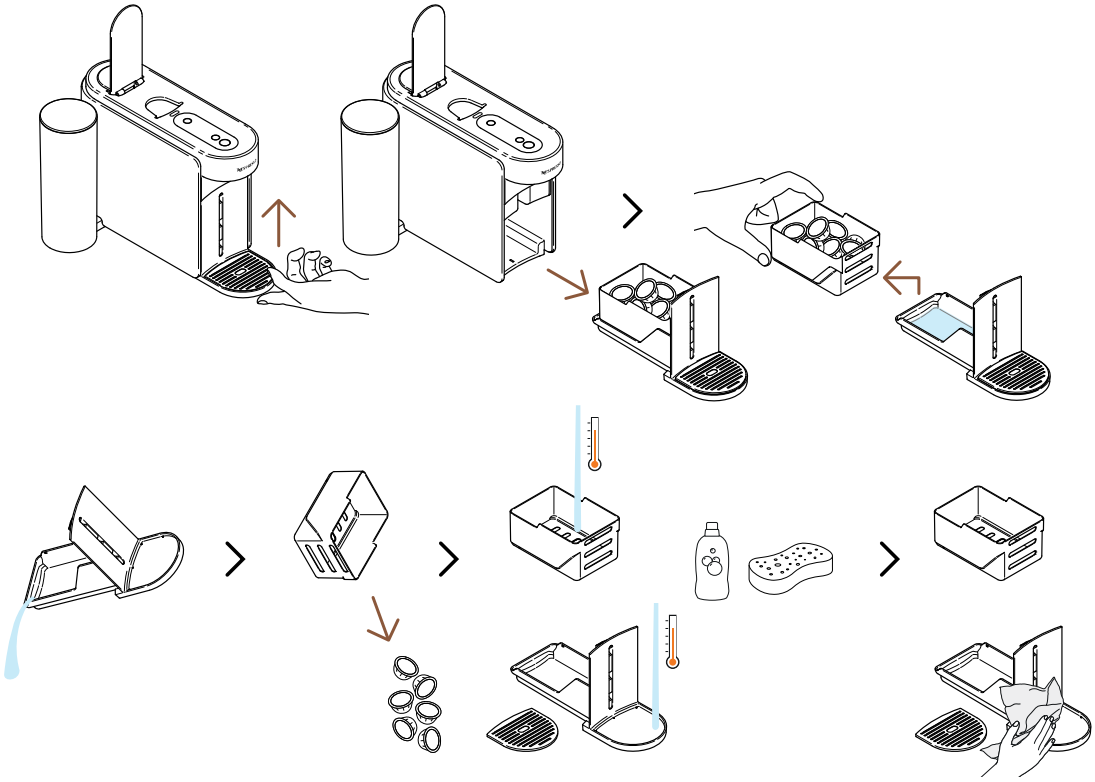

Ak chcete vybrať modul údržby, opatrne ho nadvihnite. Opatrne oddeľte kontajner na použité kapsuly od zvyšku, kapsuly recyklujte a vylejte vodu/zvyšky kávy. Všetky časti umyte horúcou vodou s jemným čistiacim prostriedkom bez zápachu, vysušte ich, opatrne znova zložte a vložte späť do kávovaru.

CYKLUS REŽIMU ÚDRŽBY

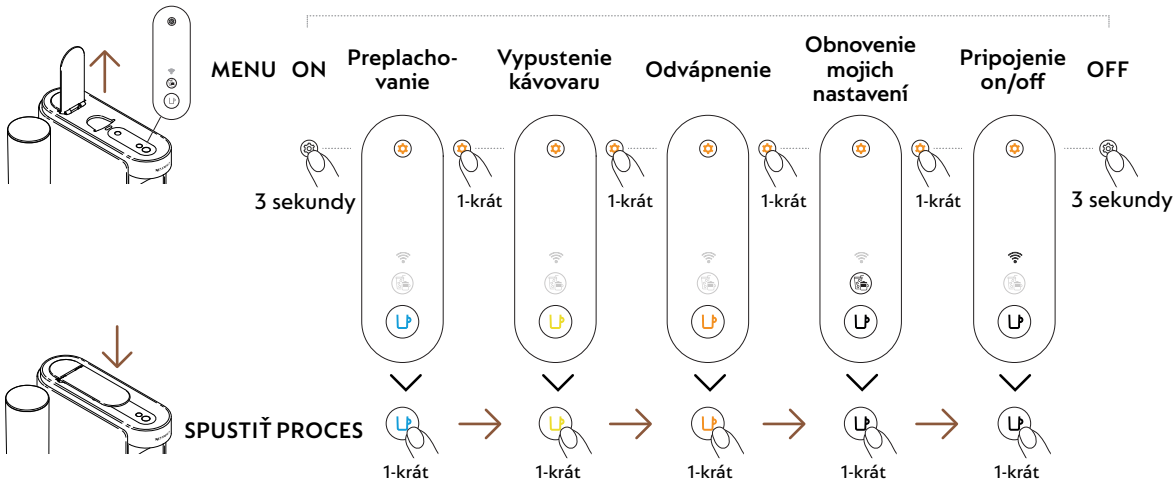

PRVÉ POUŽITIE

ON / OFF

ON

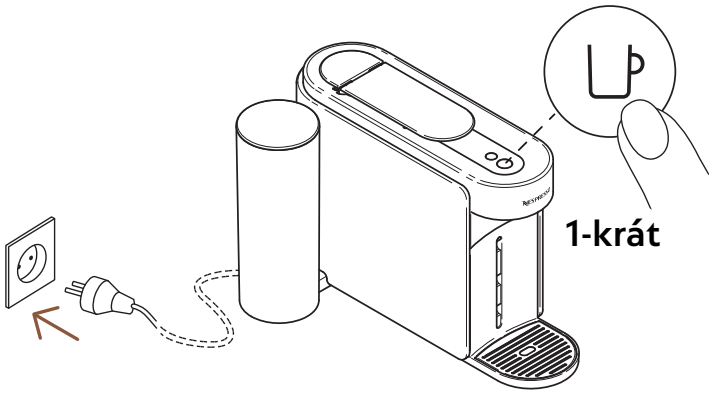

Kávovar po zapojení do siete spustíte stlačením tlačidla na prípravu kávy.

Tlačidlo na kávu bude blikať 3 sekundy, než sa kávovar nahreje. Keď zostane svietiť, kávovar je pripravený na použitie.

OFF

Automatické vypnutie

2 minúty

Manuálne vypnutie

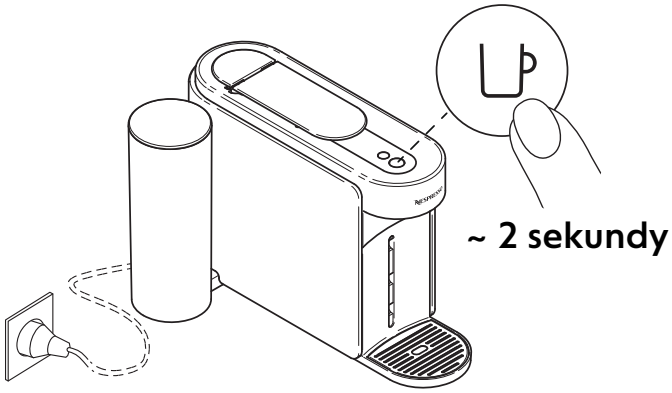

Kávovar sa asi po 2 minútach nečinnosti automaticky prepne do energeticky úsporného režimu.

Kávovar môžete kedykoľvek vypnúť aj manuálne (ak sa práve nepoužíva) stlačením a podržaním tlačidla na cca 2 sekundy. Kávovar sa vypne, keď zhasnú všetky tlačidlá a LED kontrolky.

Ak ste kávovar spárovali so svojím telefónom, upozorňujeme vás, že údaje môžu byť odoslané do aplikácie **Nespresso** Smart aj po vypnutí. Môže to trvať niekoľko sekúnd.

PRIPOJTE SVOJ KÁVOVAR

PREČO BY STE MALI SVOJ KÁVOVAR SPÁROVAŤ?

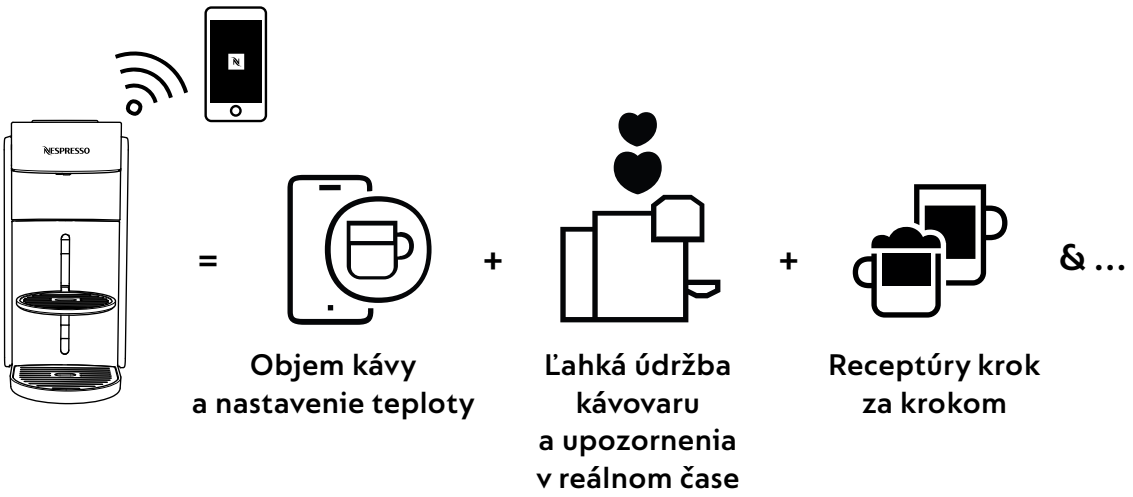

- **Objem kávy a nastavenie teploty:** Upravte si dĺžku prípravy šálky a prispôsobte si teplotu kávy s exkluzívnou funkciou nastavenia teploty, ktorá je dostupná len v aplikácii.
- **Ľahká údržba kávovaru a upozornenia v reálnom čase:** Zistite, aké jednoduché je čistenie a odvápnenie priamo cez aplikáciu. Využite výhody aktualizácie kávovaru a získajte najnovšie funkcie pre ničím nerušený zážitok.
- **Receptúry krok za krokom:** Objavte širokú paletu možností, od klasickej kávy po trendy receptúry.

AKO ZAPOJIŤ KÁVOVAR?

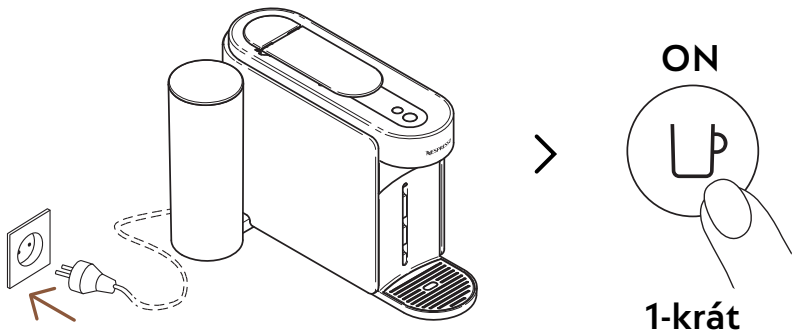

1 Pre pripojenie kávovaru ho zapojte do elektriny a zapnite jedným stlačením tlačidla na kávu.

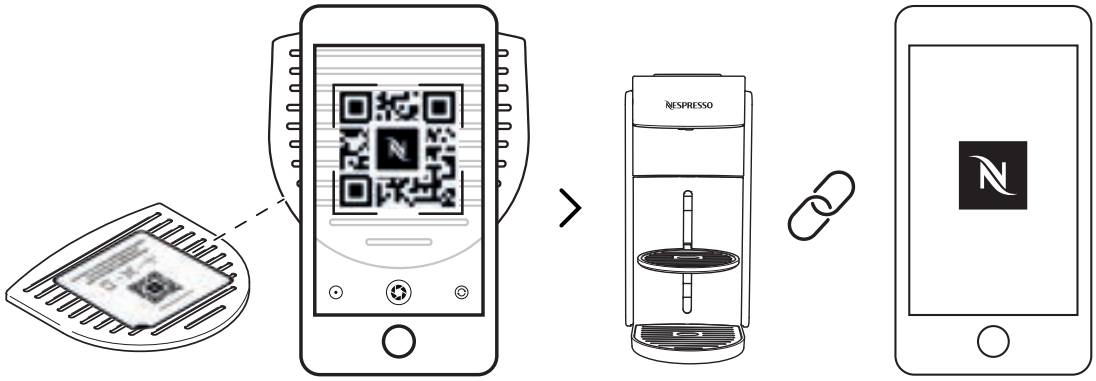

2 Kávovar spárujete naskenovaním QR kódu na odkvapkávacej mriežke alebo otvorením aplikácie **Nespresso** Smart.

- Ak ste si už stiahli aplikáciu **Nespresso** Smart, automaticky sa otvorí. Ak aplikáciu **Nespresso** Smart ešte nemáte, môžete si ju stiahnuť.
- Ak kávovar nepripojíte do aplikácie, LED kontrolka pripojenia bude blikať vždy, keď kávovar zapnete.
- Ak si prajete vypnúť modul pripojenia, alebo ak vaša krajina nepodporuje pripojenie k aplikácii **Nespresso** Smart, prejdite do nasledujúcej časti „**Deaktivácia / Reaktivácia modulu pripojenia**“.

DEAKTIVÁCIA / REAKTIVÁCIA MODULU PRIPOJENIA

Kávovar má továrensky aktivovaný modul pripojenia. Ten umožňuje prístup k ďalším funkciám, ktoré vylepšujú váš zážitok z kávy. Ak chcete modul pripojenia vypnúť, postupujte podľa nasledujúcich krokov:

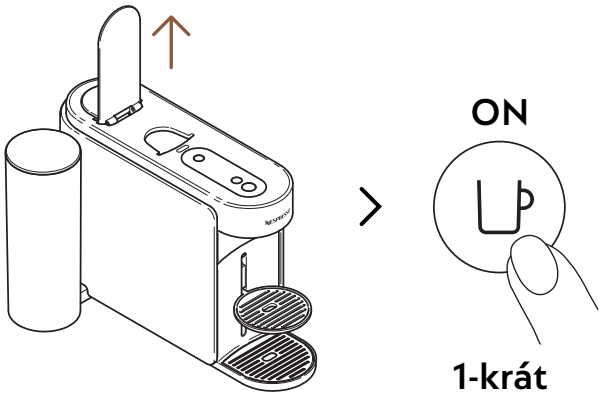

1 Zdvihnite páku a zapnite kávovar jedným stlačením tlačidla na kávu.

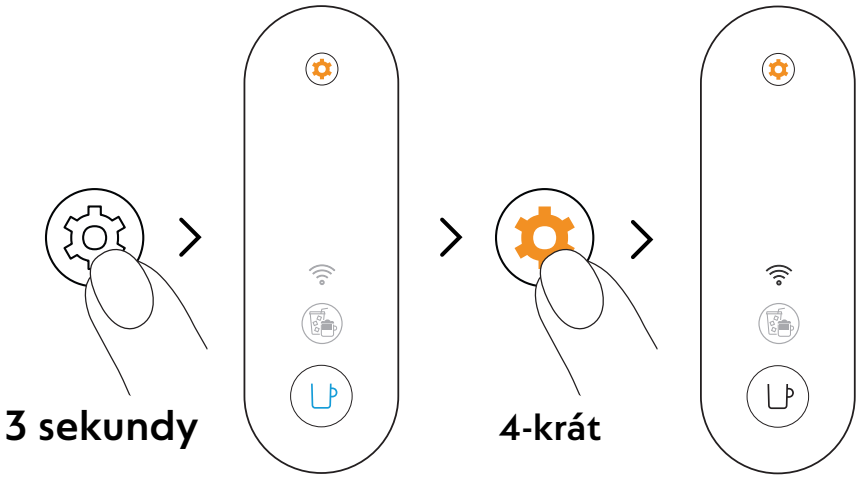

2 Stlačte tlačidlo na údržbu a držte ho aspoň 3 sekundy. Keď sa tlačidlo na kávu rozsvieti namodro, pustite tlačidlo údržby a 4-krát ho znova stlačte. Tlačidlo na kávu a LED kontrolka pripojenia by mali svietiť nabielo.

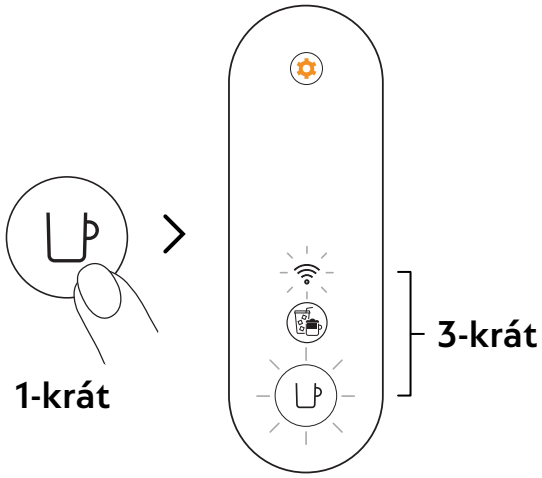

3 Potvrďte jedným stlačením tlačidla na kávu. Tlačidlo na kávu a LED kontrolka pripojenia 3-krát zablikajú na znak potvrdenia, že modul pripojenia bol deaktivovaný.
Po dokončení tohto procesu sa kávovar vypne.

Ak chcete opäť aktivovať modul pripojenia, postupujte podľa rovnakých krokov.

PRVÉ PREPLÁCHNUTIE / ČISTENIE

Pred prvým použitím sa odporúča kávovar vyčistiť. Akonáhle je kávovar spárovaný, postupom čistenia vás jednoducho prevedie aplikácia **Nespresso** Smart.

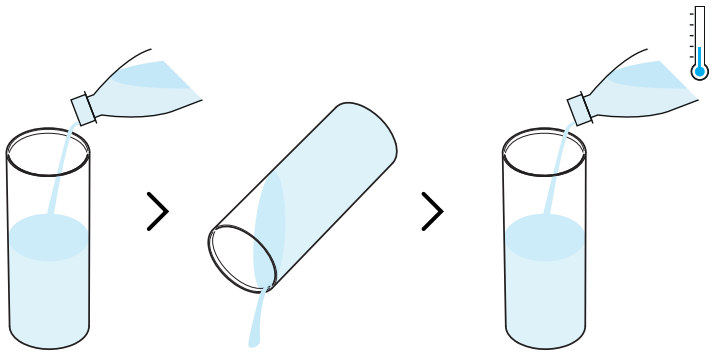

1 Pred naplnením nádržky čerstvou pitnou vodou (0,5 l) ju vypláchnite.

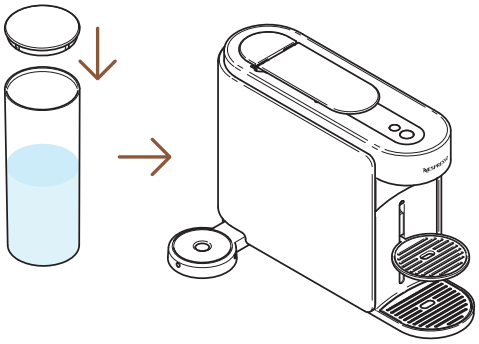

2 Zatvorte nádržku na vodu vekom a vložte ju späť do kávovaru.

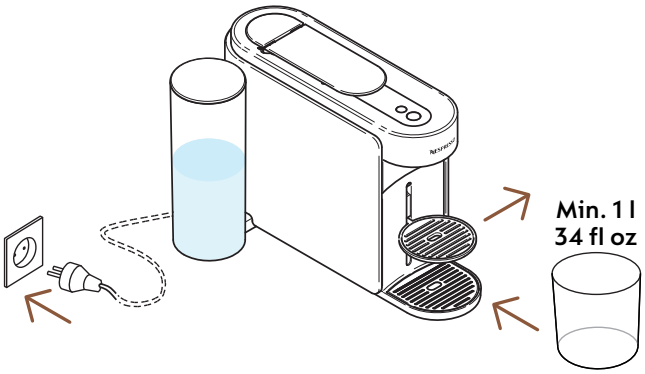

3 Zapojte kávovar do siete, namiesto podstavca pod šálku umiestnite pod výpust kávy prázdnu nádobu (s objemom aspoň 1 l).

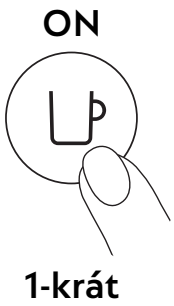

4 Zapnite kávovar jedným stlačením tlačidla na kávu.

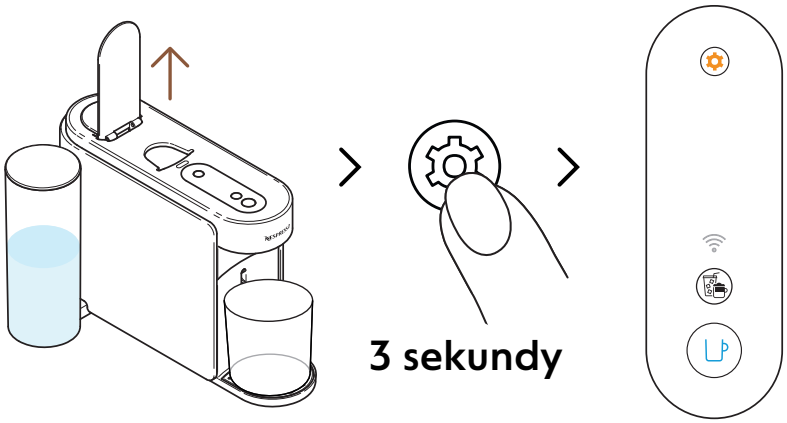

5 Zdvihnite páku kávovaru. Stlačte a aspoň 3 sekundy podržte tlačidlo údržby. Uvoľnite ho, keď sa tlačidlo na kávu rozsvieti **namodro**.

Ak chcete zrušiť režim údržby pred jeho spustením, znova stlačte a aspoň na 3 sekundy podržte tlačidlo údržby.

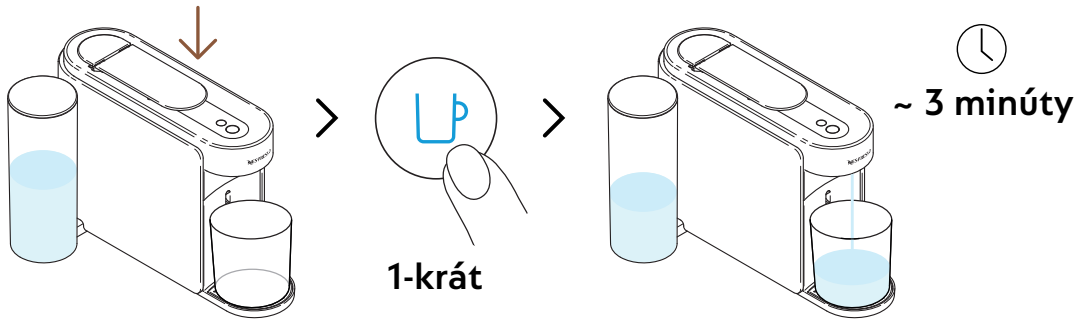

6 Prvé prepláchnutie spustíte sltačením páky a stlačením modrého tlačidla na kávu.

Kávovar spustí preplachovanie, tento proces môže trvať až 3 minúty.

Je možné, že počas preplachovania sa v module údržby nahromadí voda.

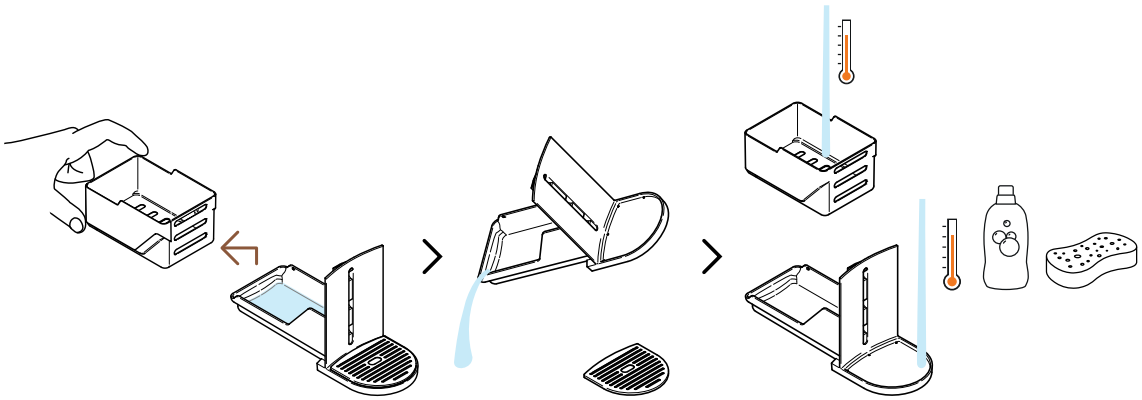

7 Oddeľte kontajner na kapsuly od zvyšku kávovaru a vylejte z neho zvyšnú vodu. Modul údržby umyte horúcou vodou a jemným čistiacim prostriedkom bez zápachu.

UPOZORNENIE: Nikdy nečistite kávovar rozpúšťadlami, silnými alebo abrazívnymi čistiacimi prostriedkami. Kávovar nečistite v umývačke riadu. Kávovar ani žiadnu jeho časť nikdy neponárajte do vody.

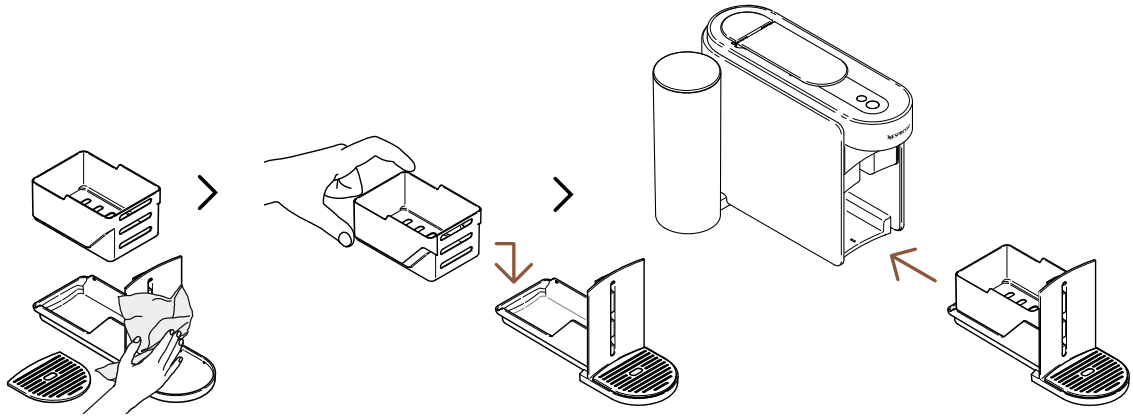

8 Osušte modul na údržbu čistou a suchou utierkou a vráťte ho späť do kávovaru.

Kávovar bude opäť pripravený na použitie po dokončení procesu čistenia (tlačidlo na kávu svieti nabielo).

UPOZORNENIE: Na čistenie kávovaru vždy používajte jemnú utierku.

VERTUO SYSTÉM

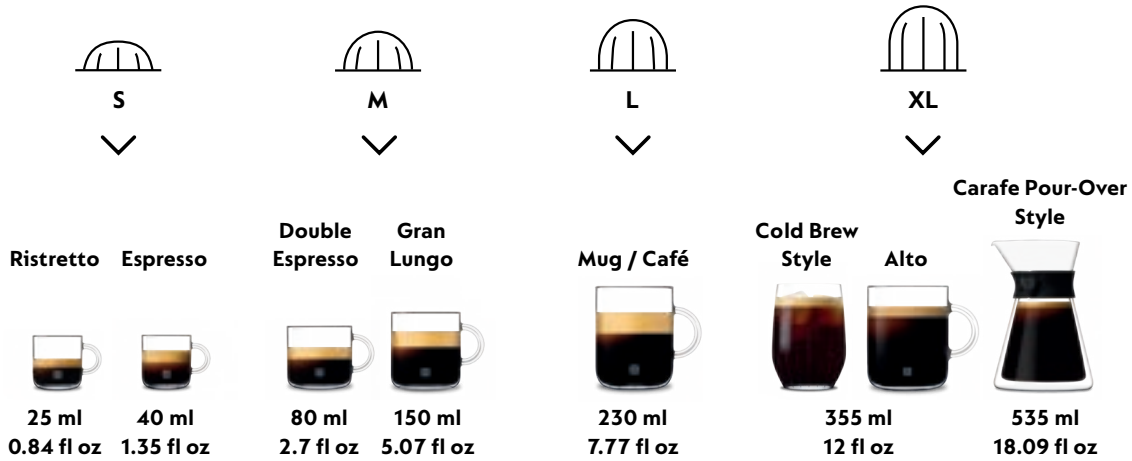

Objavte našu kompletnú kolekciu príslušenstva na www.nespresso.com.

PRIPRAVTE SI KÁVU VERTUO

Vertuo: Neporovnateľné kávové zážitky. Preskúmajte svet kávových štýlov stlačením jediného tlačidla vďaka 12 najpredávanejším kávam, ktoré sú súčasťou vášho kávovaru.

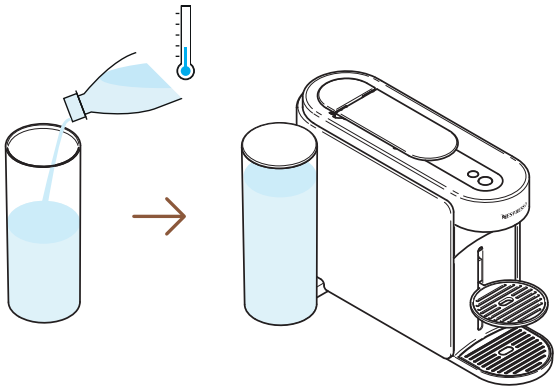

1 Naplňte nádržku na vodu čerstvou pitnou vodou, zatvorte ju vekom a vráťte ju späť do kávovaru.

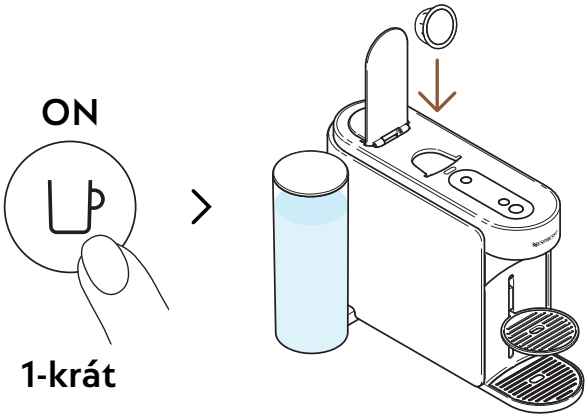

2 Zapnite kávovar jedným stlačením tlačidla na kávu. Zdvihnite páku kávovaru a vložte kapsulu Vertuo.

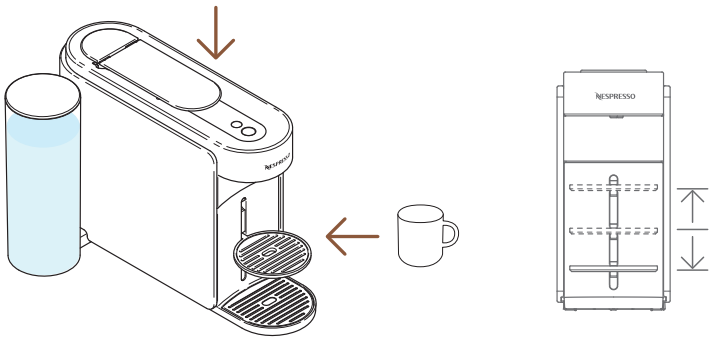

3 Stlačte páku a pod výpust kávy položte šálku.

Aby ste predišli pretečeniu, prispôsobte veľkosť šálky objemu zvolenej kapsuly (prednastavenému alebo vlastnému). Podstavec pod šálku je možné nastaviť podľa veľkosti vašej šálky.

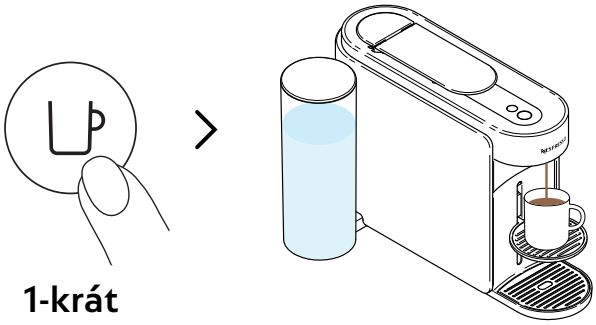

4 Prípravu kávy spustite jedným stlačením tlačidla na kávu.

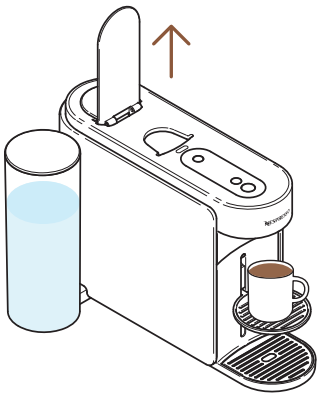

5 Kapsulu po dokončení prípravy kávy vyberiete zdvihnutím páky a môžete si vychutnávať svoju kávu.

Prípravu kávy môžete kedykoľvek zastaviť stlačením tlačidla na kávu. Pre správne používanie kávovaru sa odporúča zdvihnúť páku hneď, ako je príprava dokončená (tlačidlo na kávu svieti nabielo). Páku treba zdvihnúť, aby sa použité kapsuly vysunuli. V module údržby môžu zostať zvyšky kávy/vody. Ak je to potrebné, vyprázdnite kontajner na použité kapsuly a vylejte vodu/zvyšky kávy.

PRISPÔSOBUJEM SI SVOJE KÁVOVÉ MOMENTY

COFFEE CREATIONS REŽIM

Pripravte si koncentrovanú kávu s upravenou teplotou na všetky vaše ľadové receptúry a mliečne receptúry.

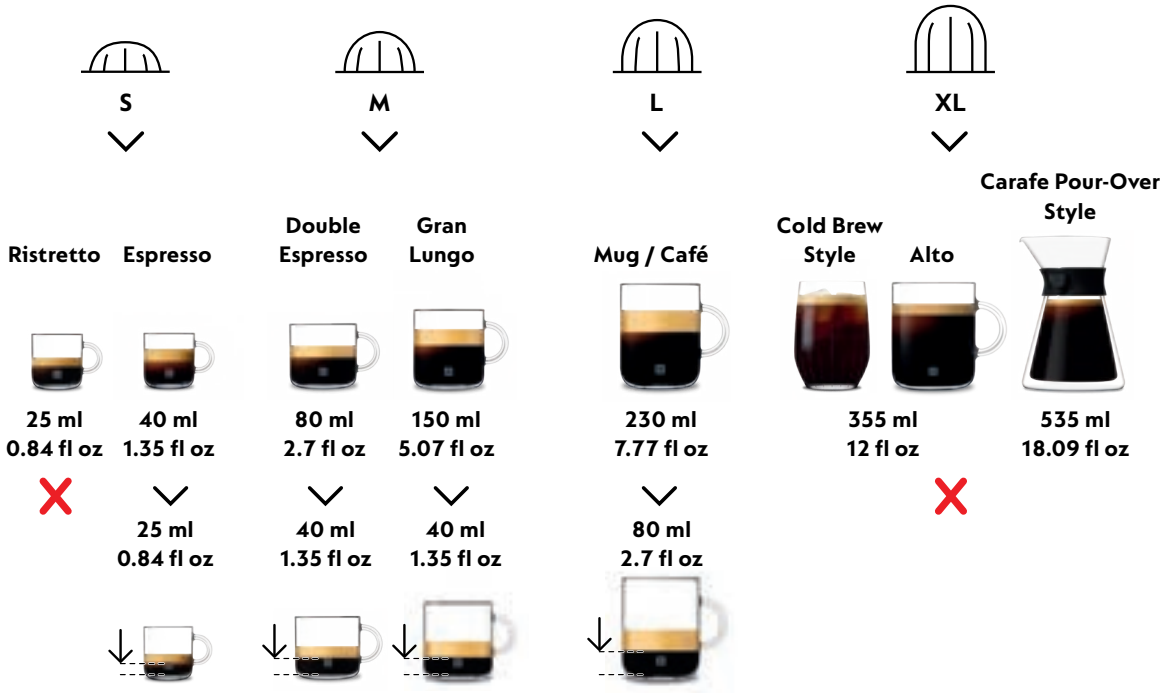

Rad Coffee+ sa odporúča pripravovať iba podľa oficiálnych veľkostí šálky, aby ste naplno využili všetky jej benefity. Pre najlepší možný výsledok v šálke sa neodporúča v tomto režime prípravu káv Ristretto, XL (Alto Ambrato, Alto Onice), Cold Brew Style a Carafe Pour Over Style.

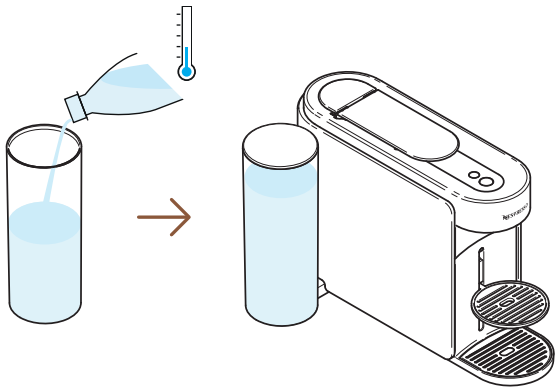

1 Naplňte nádržku na vodu čerstvou pitnou vodou, zatvorte ju vekom a vráťte ju späť do kávovaru.

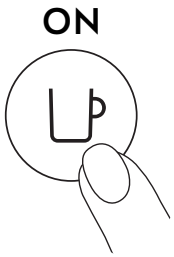

1-krát

2 Zapnite kávovar jedným stlačením tlačidla na kávu.

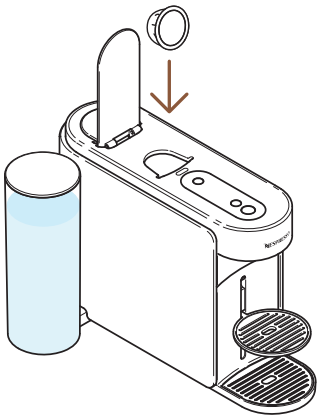

3 Zdvihnite páku kávovaru a vložte kapsulu Vertuo kompatibilnú s danou funkciou.

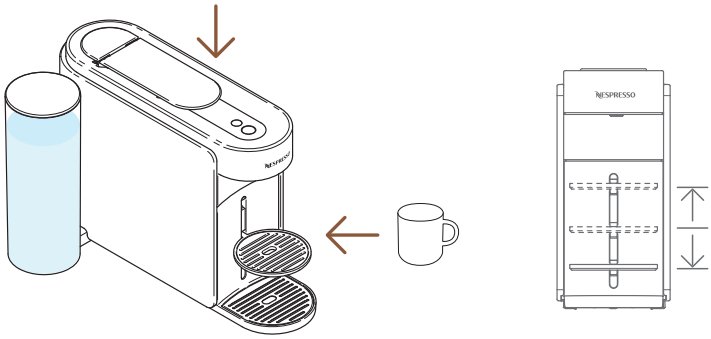

4 Stlačte páku a pod výpust kávy položte šálku.

Aby ste predišli pretečeniu, prispôsobte veľkosť šálky objemu zvolenej kapsuly (prednastavenému alebo vlastnému). Podstavec pod šálku je možné nastaviť podľa veľkosti vašej šálky.

1-krát

5 Na prípravu koncentrovanej kávy jedenkrát stlačte tlačidlo na Coffee Creations.

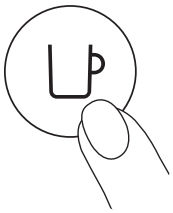

1-krát

6 Prípravu kávy spustite jedným stlačením tlačidla na kávu.

Ak sa kapsula v danom režime nedá extrahovať, tlačidlo na Coffee Creations sa vypne a kávovar pripraví kávu podľa prednastavenej veľkosti šálky.

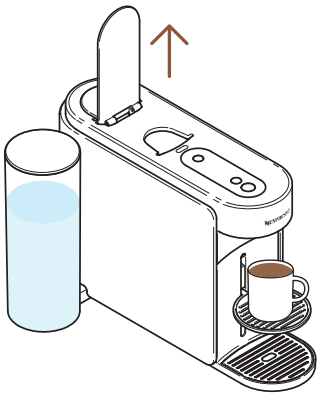

7 Po dokončení prípravy kávy zdvihnite páku, aby sa použitá kapsula vysunula.

Extrakciu kávy môžete kedykoľvek ukončiť jedným stlačením tlačidla na kávu. Pre správne používanie kávovaru sa odporúča zdvihnúť páku hneď po dokončení prípravy kávy (tlačidlo na kávu svieti nabielo). Zdvihnutím páky vysuniete použité kapsuly.

---

8 Táto funkcia vám prináša koncentrovanú kávu s možnosťou nastavenia jej teploty ako prvý krok k príprave vašich kávových receptúr s ľadom a mliekom.

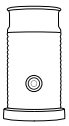

Zistite, ako si môžete vylepšiť svoj kávovar s našou ponukou šľahačov mlieka Aeroccino na stránke **www.nespresso.com**

OBJEM KÁVY A NASTAVENIE TEPLOTY (APLIKÁCIA NESPRESSO SMART)

Prostredníctvom aplikácie **Nespresso** Smart si môžete prispôsobiť 2 hlavné parametre extrakcie kávy: teplotu a dĺžku prípravy šálky.

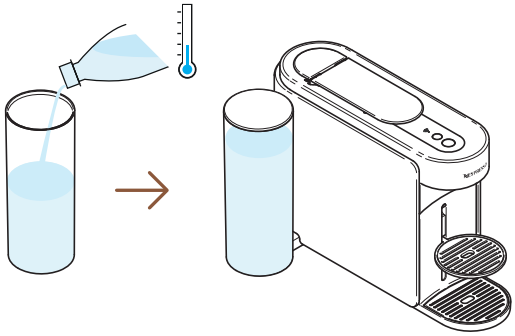

1 Po spárovaní kávovar naplňte nádržku na vodu čerstvou pitnou vodou, zatvorte ju a vráťte späť do kávovaru.

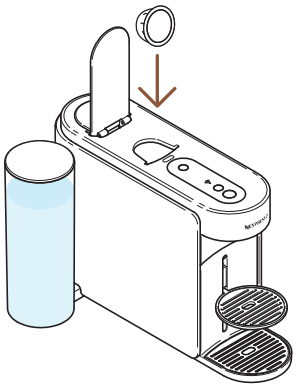

2 Zdvihnite páku kávovaru a vložte kapsulu Vertuo.

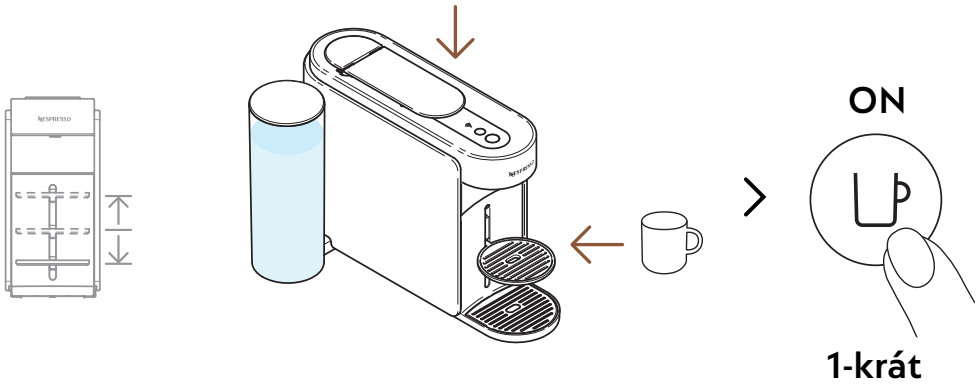

3 Stlačte páku kávovaru, položte šálku po výpust kávy a zapnite kávovar jedným stlačením tlačidla na kávu.

Aby ste predišli pretečeniu, prispôsobte veľkosť šálky objemu zvolenej kapsuly (prednastavenému alebo vlastnému). Podstavec pod šálku je možné nastaviť podľa veľkosti vašej šálky.

> „Objem a teplota kávy“

4 Otvorte aplikáciu **Nespresso** Smart (do 2 minút od zapnutia kávovaru) a kliknite na „**Objem a teplota kávy**“.

---

5 Prispôsobte si teplotu alebo/a objem podľa svojej chuti a uložte si toto nastavenie.

Aktualizované parametre sú naprogramované na kávovare podľa dĺžky prípravy šálky. Akonáhle je špecifické nastavenie pre zákazníka naprogramované, zakaždým, keď je použitá konkrétna veľkosť, príprava sa zastaví na naprogramovanej dĺžke šálky. Pre návrat k východiskovým parametrom, prejdite do časti „**Nastavenia**“ v aplikácii **Nespresso** Smart alebo do časti „**Obnoviť moje nastavenia**“.

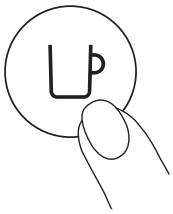

1-krát

6 Pripravte si svoju personalizovanú kávu jedným stlačením tlačidla na kávu.

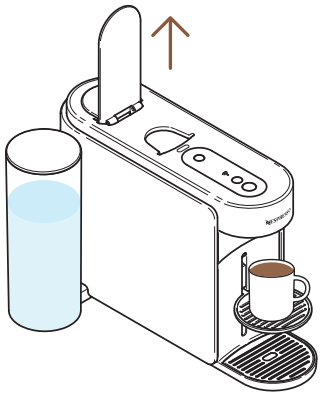

7 Kapsulu po dokončení prípravy kávy vyberiete zdvihnutím páky a môžete si vychutnávať svoju kávu.

Pre správne používanie kávovaru sa odporúča zdvihnúť páku až po úplnom dokončení prípravy kávy (tlačidlo na kávu svieti nabielo). Použitú kapsulu odstránite zdvihnutím páky.

Extrakciu kávy môžete kedykoľvek zastaviť opätovným stlačením tlačidla na kávu.

PRISPÔSOBTE SI OBJEM KÁVY (NA KÁVOVARE)

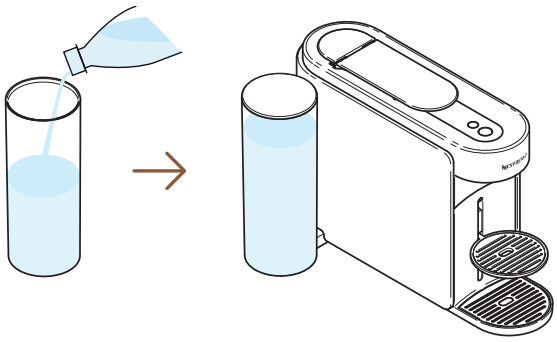

1 Naplňte nádržku na vodu čerstvou pitnou vodou, zatvorte ju vekom a vráťte ju späť do kávovaru.

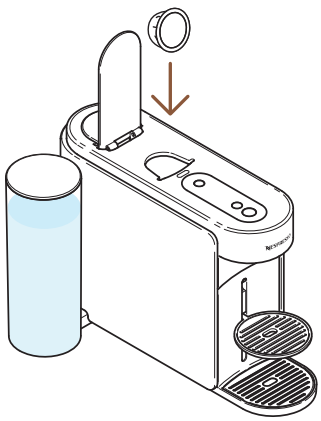

2 Zdvihnite páku kávovaru a vložte kapsulu Vertuo.

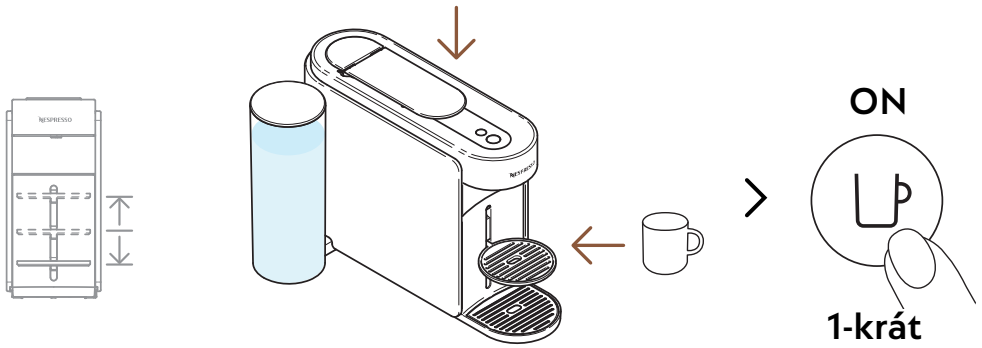

3 Stlačte páku kávovaru, položte šálku po výpust kávy a zapnite kávovar jedným stlačením tlačidla na kávu.

Aby ste predišli pretečeniu, prispôsobte veľkosť šálky objemu zvolenej kapsuly (prednastavenému alebo vlastnému). Podstavec pod šálku je možné nastaviť podľa veľkosti vašej šálky.

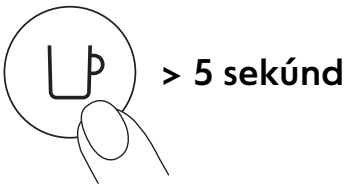

4 Spustite proces prípravy stlačením a podržaním tlačidla na kávu aspoň na 5 sekúnd.

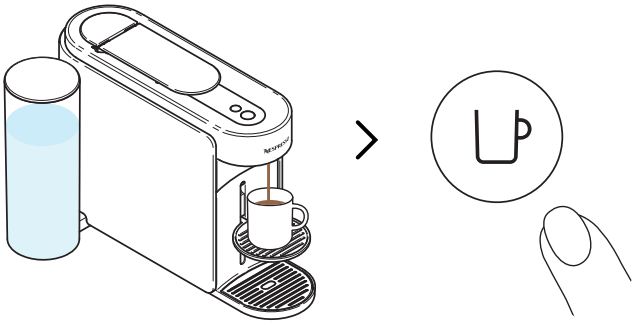

5 Keď dosiahnete požadovaný objem, uvoľnite tlačidlo na kávu. Niekoľko sekúnd môže spadnúť ešte niekoľko kvapiek kávy.

Pre správne používanie kávovaru sa odporúča zdvihnúť páku až po úplnom dokončení prípravy kávy (tlačidlo na kávu svieti nabielo). Použitú kapsulu odstránite zdvihnutím páky.

Programovanie je špecifické pre každú veľkosť šálky. Objemy kávy je možné naprogramovať od 20 ml do 500 ml, okrem Coffee Pour-Over Štýlu, kde môže byť až 1 l. Akonáhle je špecifické nastavenie naprogramované, zakaždým, keď sa použije daná veľkosť, príprava kávy sa zastaví na rovnakom používateľom naprogramovanom objeme. Pre návrat na východiskové parametre, prejdite do časti „**Nastavenie kávovaru**“.

ÚDRŽBA

KRÁTKE PREPLÁCHNUTIE

Chcete si predhriať šálku alebo rýchlo prepláchnuť kávovar po príprave ochutenej kávy? Kávovar Vertuo Up ponúka možnosť krátkeho preplachovania.

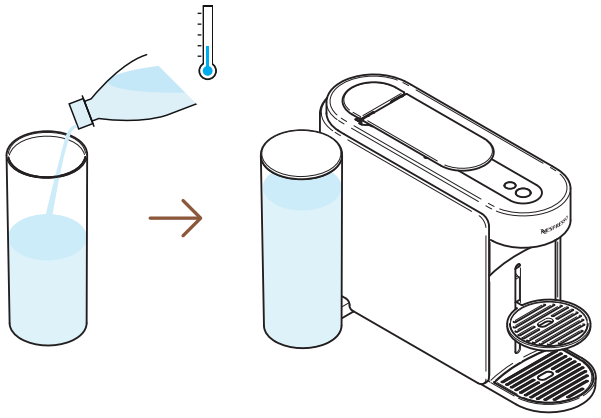

1 Naplňte nádržku na vodu čerstvou pitnou vodou, zatvorte ju vekom a vráťte ju späť do kávovaru.

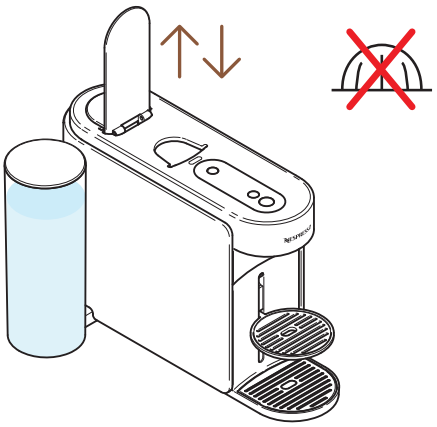

2 Zdvihnite a stlačte páku kávovaru, aby sa vysunula použitá kapsula. Nevkladajte novú kapsulu.

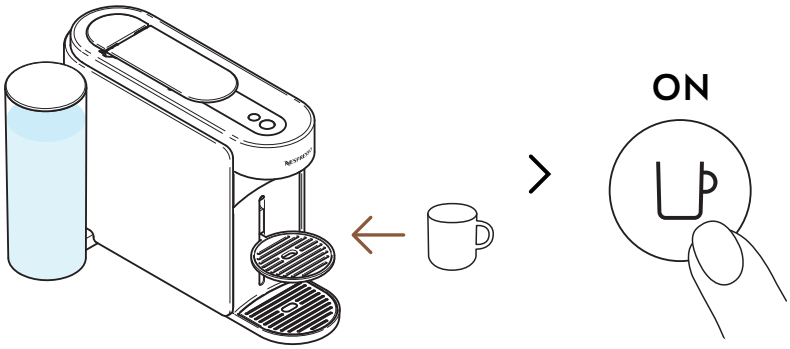

1-krát

3 Položte šálku pod výpust kávy a zapnite kávovar jedným stlačením tlačidla na kávu.

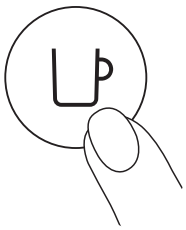

1-krát

4 Spustite prípravu kávy jedným stlačením tlačidla na kávu bez kapsuly.

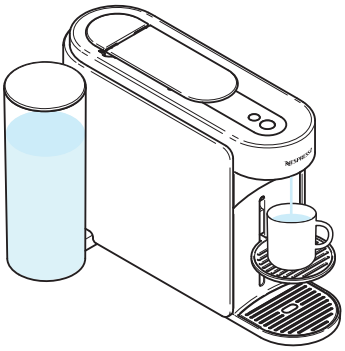

5 Vytečie ~40 ml (~1.35 fl oz) horúcej vody, ktorá nie je určená na pitie.

Prípravu kávy môžete kedykoľvek zastaviť stlačením tlačidla na kávu. Pre správne používanie kávovaru sa odporúča zdvihnúť páku až po úplnom dokončení prípravy kávy (tlačidlo na kávu svieti nabielo).

V priebehu procesu sa v module údržby môže hromadiť voda. Modul údržby vyprázdnite, akonáhle je kontajner s kapsulami plný, alebo po akomkoľvek procese údržby (čistenie, odvápnenie, vypúšťanie atď.).

ČISTENIE

Kávovar čistite každý mesiac, keď si všimnete usadeniny kávy v šálke alebo po dlhšej dobe nepoužívania. Ak je kávovar pripojený, tento proces sa dá ľahko spustiť cez aplikáciu **Nespresso** Smart.

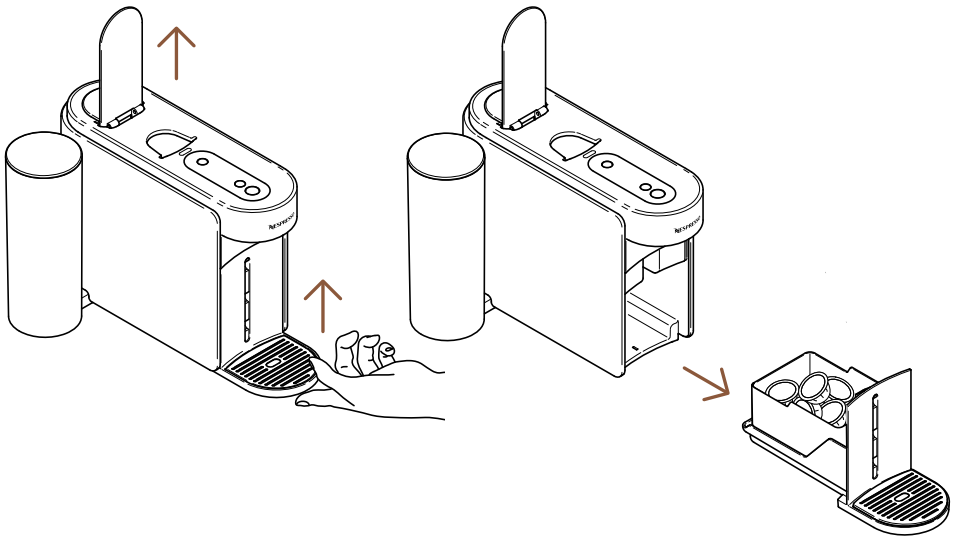

1 Zdvihnite a stlačte páku kávovaru, aby sa vysunula použitá kapsula a vyberte modul údržby.

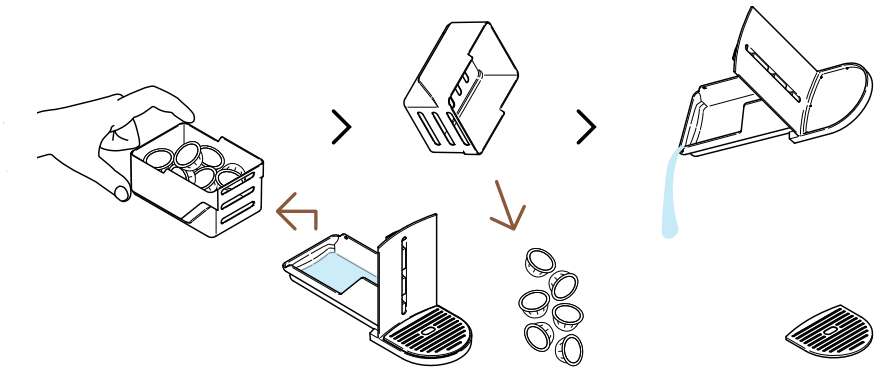

2 Ak je to potrebné, vyprázdnite kontajner na použité kapsuly a vylejte zvyšky kávy/vody.

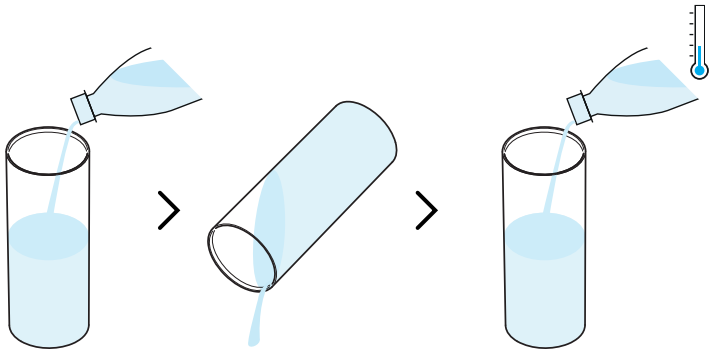

3 Pred naplnením nádržky čerstvou pitnou vodou (0,5 l) ju vypláchnite.

Uistite sa, že nádržka na vodu je počas tohto procesu naplnená iba jedenkrát.

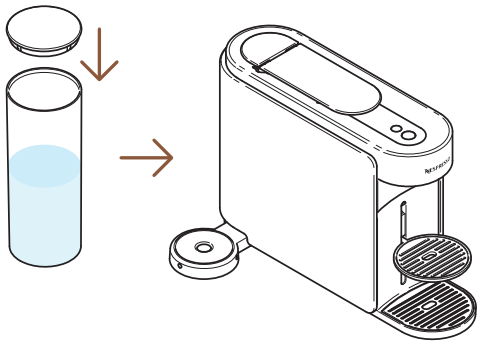

4 Zatvorte nádržku na vodu vekom a vložte ju späť do kávovaru.

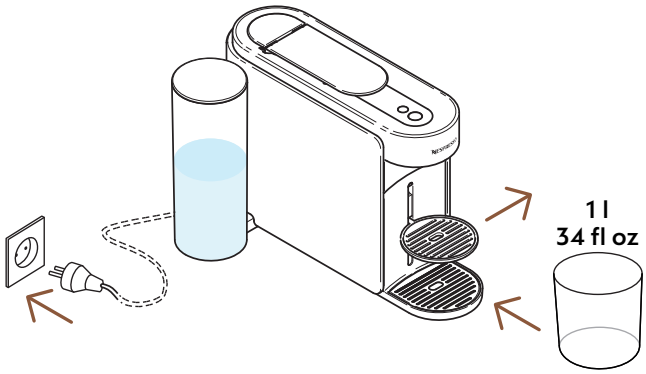

5 Zapojte kávovar do siete, namiesto podstavca pod šálku umiestnite pod výpust kávy prázdnu nádobu (s objemom aspoň 1 l).

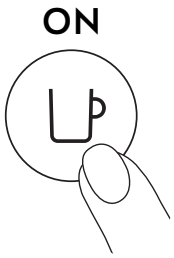

6 Zapnite kávovar jedným stlačením tlačidla na kávu.

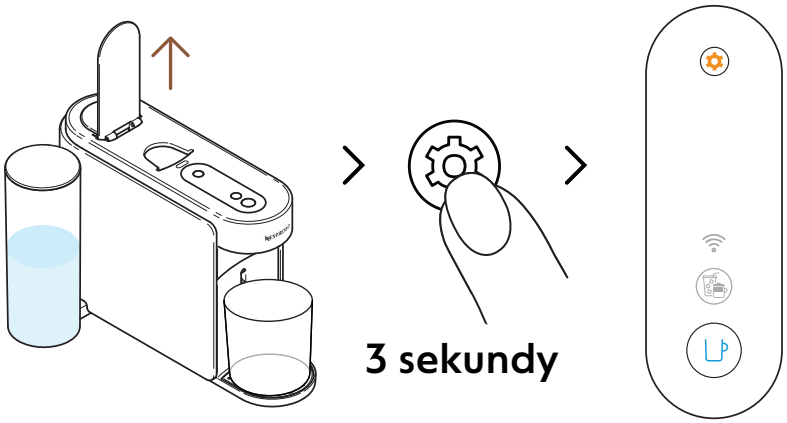

7 Zdvihnite páku kávovaru. Stlačte a aspoň 3 sekundy podržte tlačidlo údržby. Uvoľnite ho, keď sa tlačidlo na kávu rozsvieti **namodro**.

Ak chcete zrušiť režim údržby pred jeho spustením, znova stlačte a aspoň na 3 sekundy podržte tlačidlo údržby.

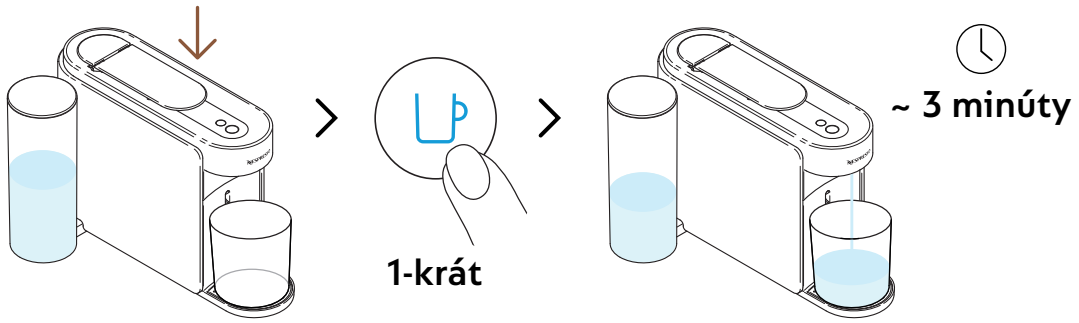

8 Stlačte páku a spustite proces čistenia jedným stlačením modrého tlačidla na kávu.

Kávovar spustí preplachovanie, tento proces môže trvať až 3 minúty.

Je možné, že počas preplachovania sa v module údržby nahromadí voda.

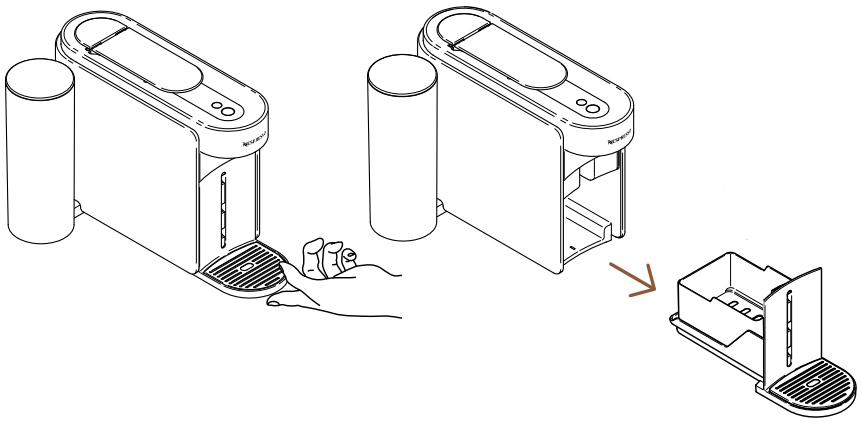

9 Vyberte z kávovaru modul údržby.

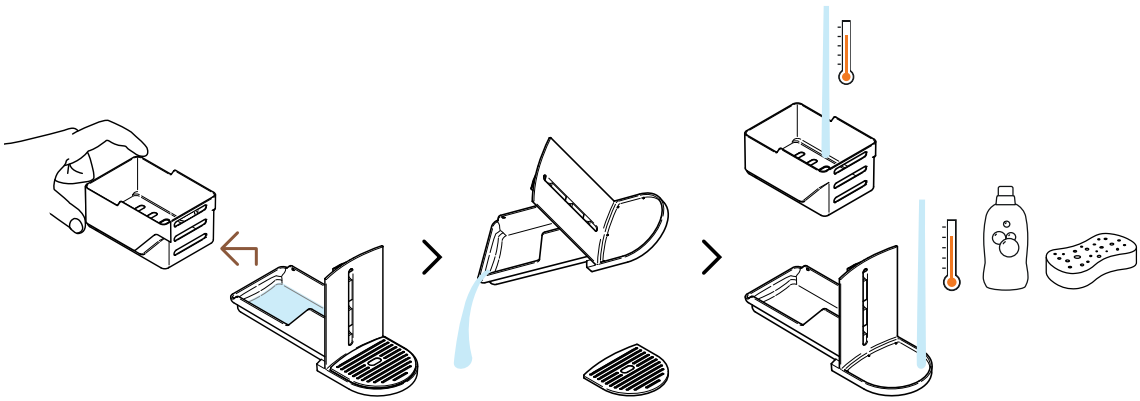

10 Oddeľte kontajner na kapsuly od zvyšku kávovaru a vylejte z neho zvyšnú vodu. Modul údržby umyte horúcou vodou a jemným čistiacim prostriedkom bez zápachu.

UPOZORNENIE: Nikdy nečistite kávovar rozpúšťadlami, silnými alebo abrazívnymi čistiacimi prostriedkami. Kávovar nečistite v umývačke riadu. Kávovar ani žiadnu jeho časť nikdy neponárajte do vody.

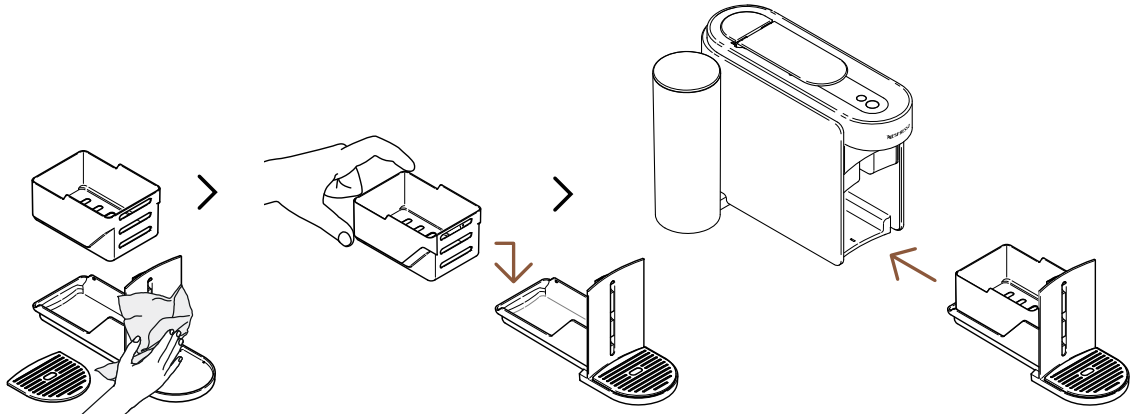

11 Osušte modul na údržbu čistou a suchou utierkou a vráťte ho späť do kávovaru.

Kávovar bude opäť pripravený na použitie po dokončení procesu čistenia (tlačidlo na kávu svieti nabielo).

UPOZORNENIE: Vyčistite výpust na kávu čistou navlhčenou utierkou. Na čistenie kávovaru vždy používajte jemné utierky.

ODVÁPNENIE

Pravidelným odvápňovaním zaistíte, že váš kávovar bude správne fungovať počas celého obdobia životnosti a vaša káva bude chutiť rovnako jedinečne ako v prvý deň. Kávovar vás sám upozorní, že je potrebné odvápnenie, a to tak, že **tlačidlo údržby bude svietiť naoranžovo**.
Po pripojení kávovaru môžete tento proces ľahko spustiť prostredníctvom aplikácie **Nespresso** Smart.

Proces odvápnenia trvá cca 15 minút a po spustení ho **nie je možné prerušiť**.

Budete potrebovať:

- Odvápňovaciu sadu dostupnú na www.nespresso.com
- Prázdnu nádobu (1,5 l)

1. CYKLUS: ODVÁPNENIE

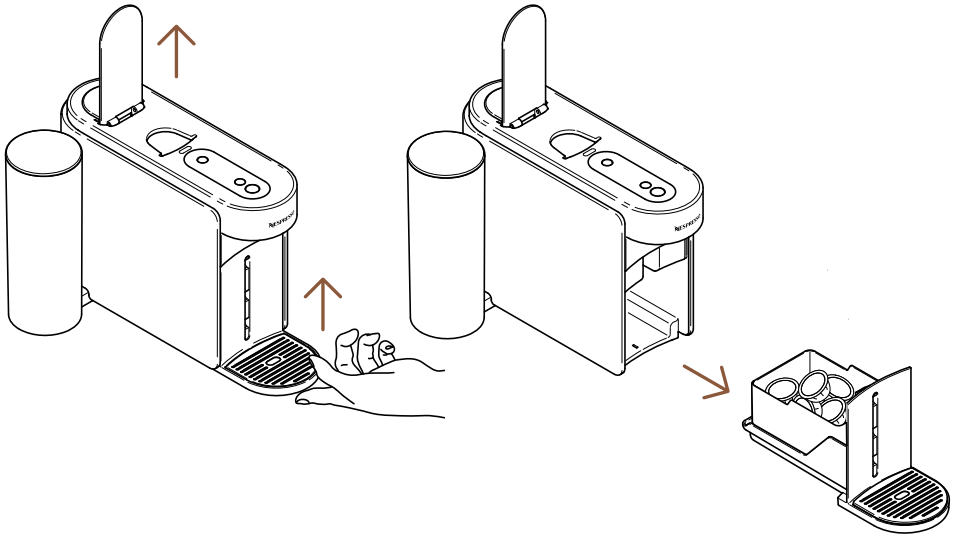

1 Zdvihnite páku kávovaru a odstráňte použitú kapsulu. Vyberte z kávovaru modul údržby.

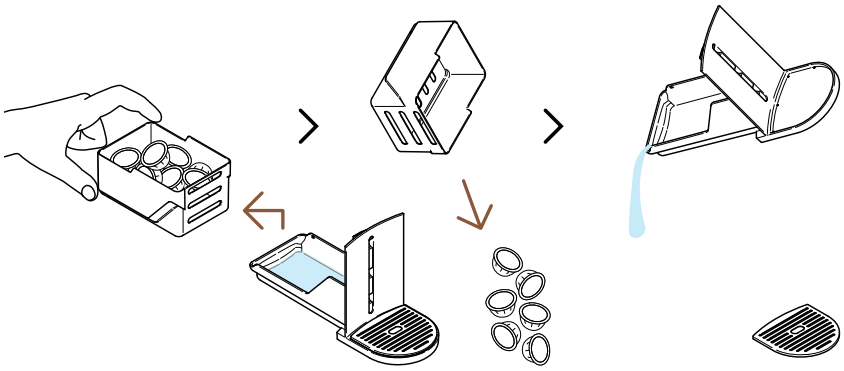

2 Oddeľte kontajner na kapsuly od zvyšku kávovaru a vylejte z neho zvyšnú kávu/vodu.

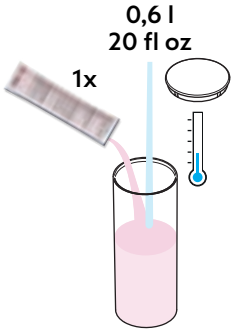

3 Naplňte nádržku na vodu 0,6 l vody, pridajte 1 balenie odvápňovacieho prostriedku **Nespresso** a zatvorte nádržku na vodu vekom.

UPOZORNENIE: Pozor, odvápňovací roztok môže byť škodlivý. Zabráňte kontaktu s očami, pokožkou a povrchmi.

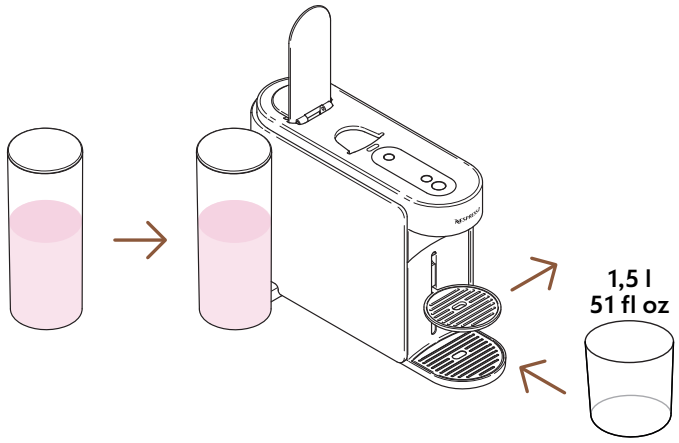

4 Vložte nádržku na vodu späť do kávovaru. Namiesto podstavca pod šálku umiestnite pod výpust kávy prázdnu nádobu (aspoň 1,5 l).

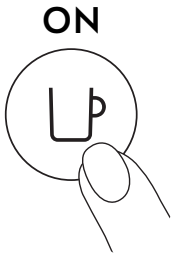

5 Zapnite kávovar jedným stlačením tlačidla na kávu.

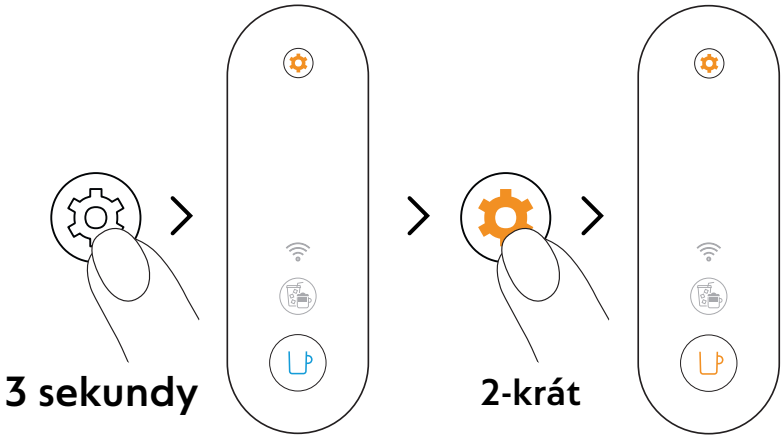

6 Stlačte a podržte tlačidlo na údržbu aspoň na 3 sekundy. Keď začne tlačidlo na kávu svietiť namodro, uvoľnite ho a dvakrát stlačte tlačidlo údržby. Tlačidlo na kávu by malo svietiť **naoranžovo**.

Ak chcete zrušiť režim údržby pred jeho spustením, znova stlačte a aspoň na 3 sekundy podržte tlačidlo údržby.

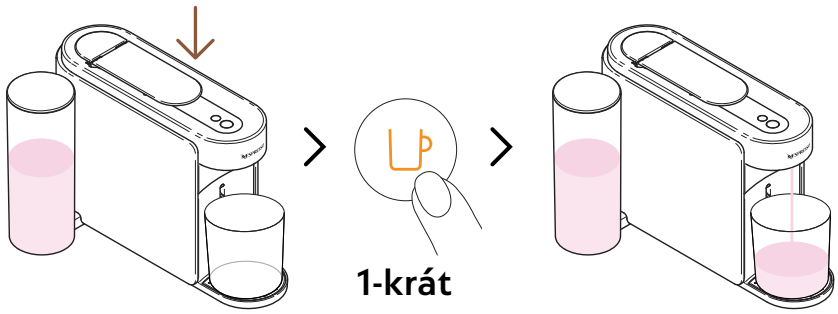

~5 minút

7 Stlačte páku a spustite cyklus odvápnenia jedným stlačení oranžového tlačidla na kávu.

Kávovar spustí prvý cyklus odvápnenia, proces môže trvať až 5 minút a po dokončení sa kávovar automaticky vypne.

2. CYKLUS: PREPLÁCHNUTIE

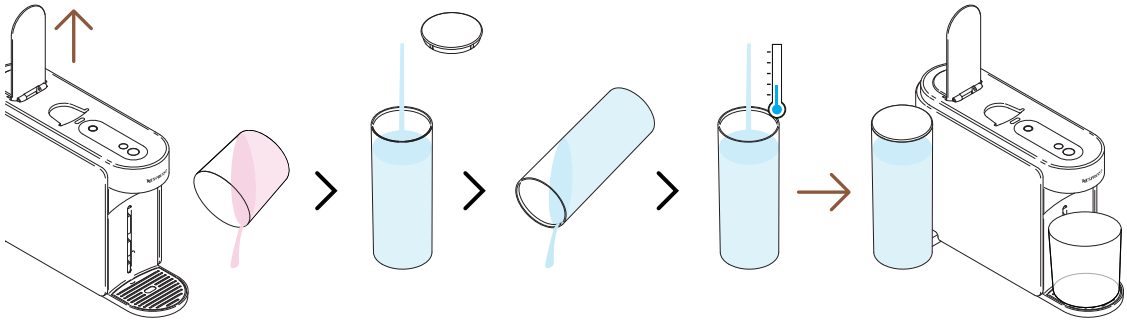

8 Po dokončení odvápňovacieho cyklu treba kávovar prepláchnuť. Zdvihnite páku, vyprázdnite kontajner na použité kapsuly, vypláchnite nádržku na vodu a **doplna** ju naplňte čerstvou pitnou vodou. Vráťte ju späť do kávovaru.

Uistite sa, že nádržka na vodu je počas tohto procesu naplnená iba jedenkrát.

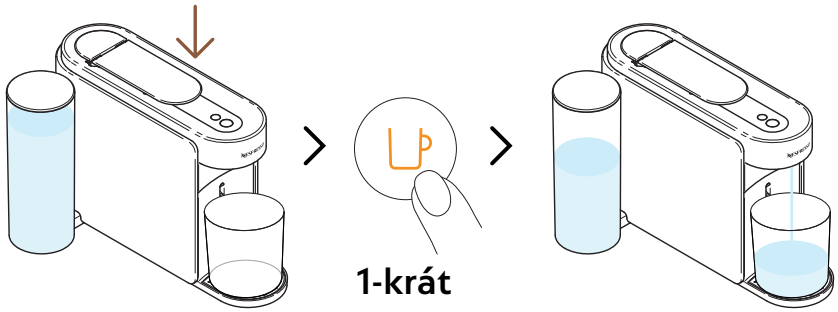

~4 minúty

9 Stlačte páku a spustite cyklus preplachovania v rámci odvápňovania jedným stlačení oranžového tlačidla na kávu.

Proces preplachovania môže trvať až 4 minúty a kávovar ho po dokončení automaticky zastaví.

V priebehu procesu sa v module údržby môže hromadiť voda.

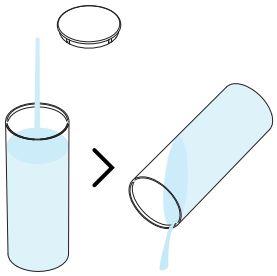

10 Vypláchnite nádržku na vodu.

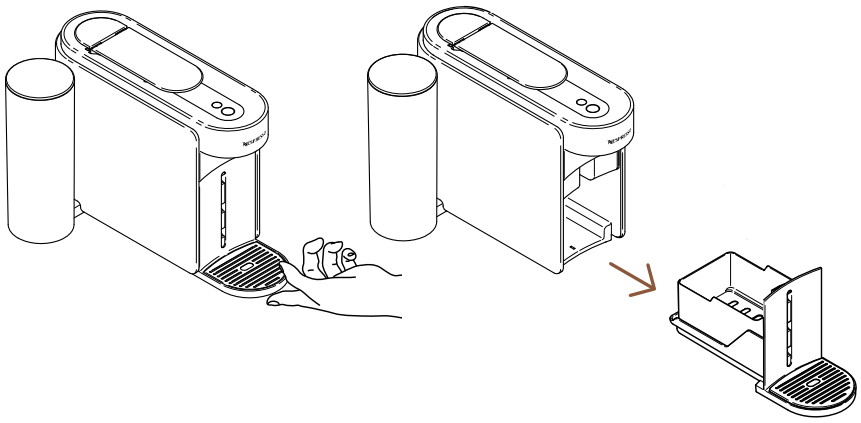

11 Vyberte z kávovaru modul údržby.

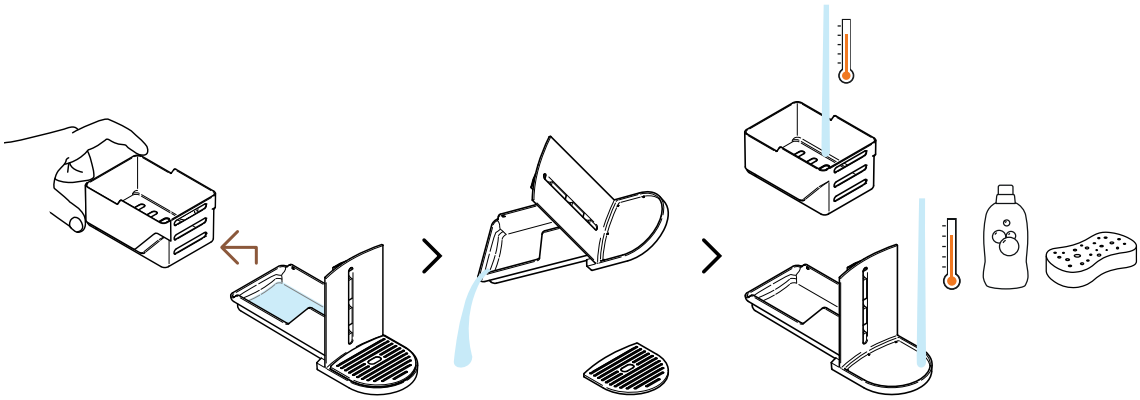

12 Oddeľte kontajner na kapsuly od zvyšku kávovaru a vylejte z neho zvyšnú vodu. Modul údržby umyte horúcou vodou a jemným čistiacim prostriedkom bez zápachu.

UPOZORNENIE: Nikdy nečistite kávovar rozpúšťadlami, silnými alebo abrazívnymi čistiacimi prostriedkami. Kávovar nečistite v umývačke riadu. Kávovar ani žiadnu jeho časť nikdy neponárajte do vody.

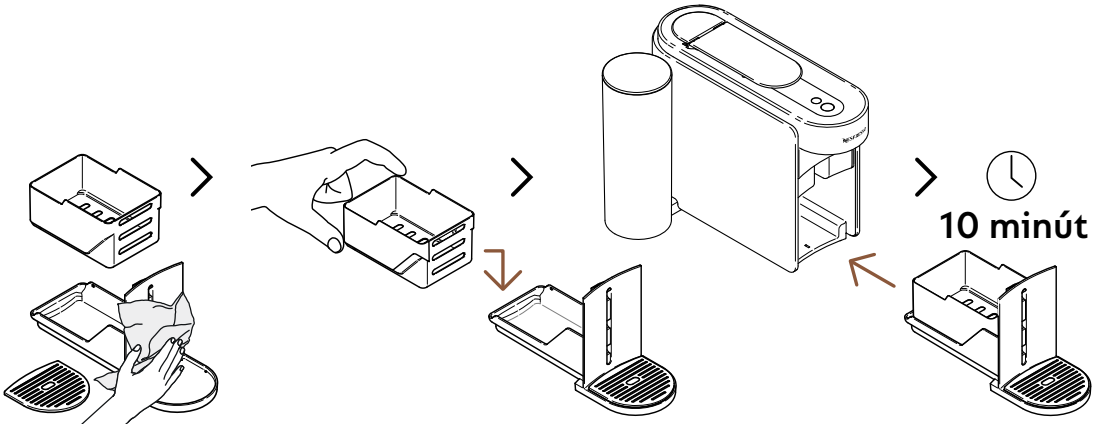

13 Osušte modul na údržbu čistou a suchou utierkou a vráťte ho späť do kávovaru. Pred ďalším použitím nechajte 10 minút odpočívať.

Po dokončení procesu sa kávovar zastaví a automaticky vypne.

UPOZORNENIE: Vyčistite výpust na kávu čistou navlhčenou utierkou. Na čistenie kávovaru vždy používajte jemné utierky.

VYPUSTENIE KÁVOVARU

Vypúšťanie trubíc kávovaru je proces, ktorý je možné vykonať pred dobou nečinnosti, na ochranu pred mrazom či pred odoslaním kávovaru na opravu. Po spárovaní kávovaru je možné tento proces jednoducho vykonať cez aplikáciu **Nespresso** Smart.

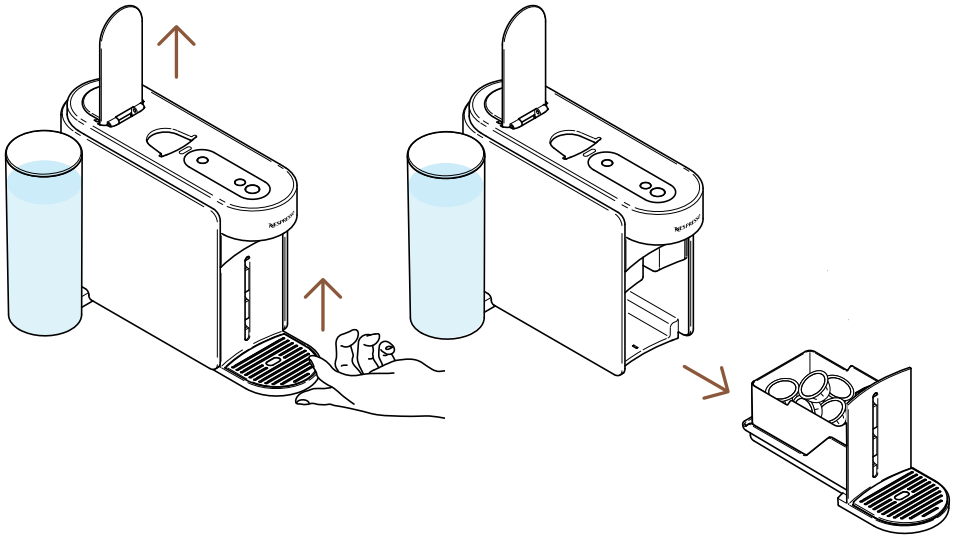

1 Zdvihnite páku kávovaru a odstráňte použitú kapsulu. Vyberte z kávovaru modul údržby.

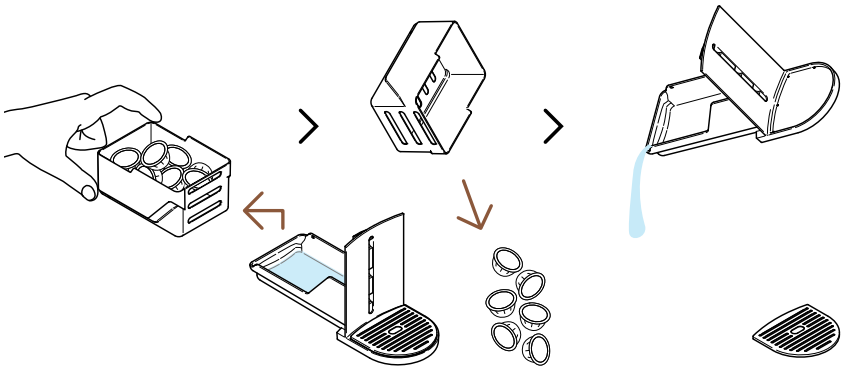

2 Oddeľte kontajner na kapsuly od zvyšku kávovaru a vylejte z neho zvyšnú kávu/vodu.

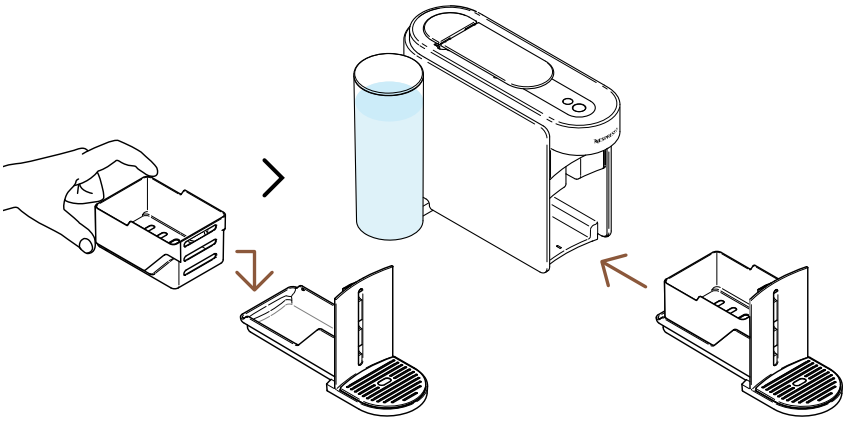

3 Umiestnite modul údržby späť do kávovaru.

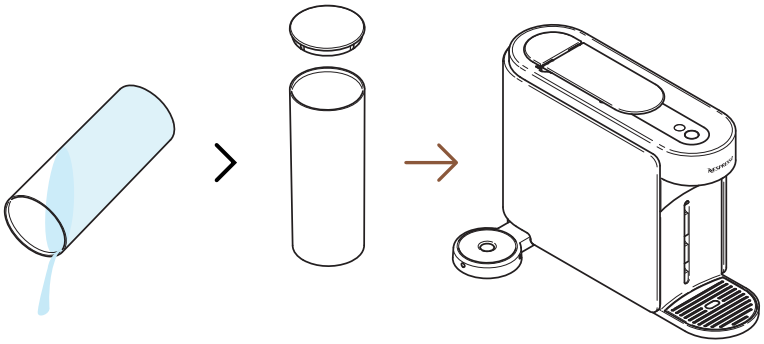

4 Vyprázdnite nádržku na vodu a vráťte ju späť do kávovaru **bez** vody.

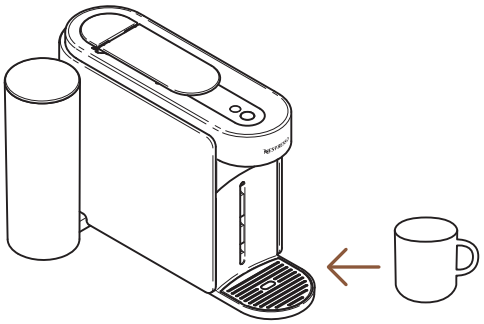

5 Pod výpust kávy umiestnite prázdnu nádobu.

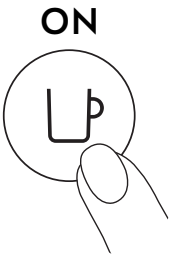

6 Zapnite kávovar jedným stlačením tlačidla na kávu.

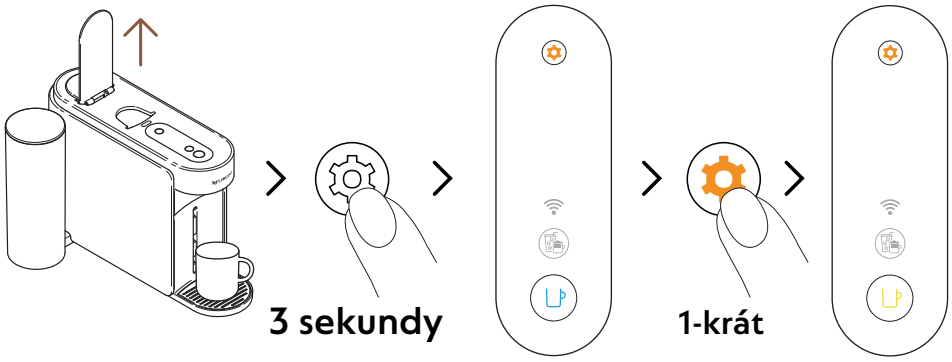

7 Zdvihnite páku kávovaru. Stlačte a podržte tlačidlo na údržbu aspoň na 3 sekundy. Keď sa tlačidlo na kávu rozsvieti nabielo, uvoľnite tlačidlo a znovu stlačte talčidlo údržby. Tlačidlo na kávu by sa malo rozsvietiť **nažlto**.

Ak chcete zrušiť režim údržby pred jeho spustením, znova stlačte a aspoň na 3 sekundy podržte tlačidlo údržby.

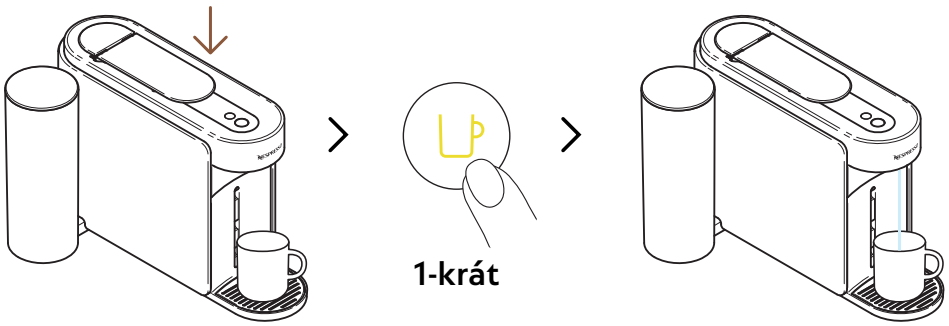

8 Stlačte páku a stlačte žlté tlačidlo na kávu, aby ste spustili proces vypúšťania.

Tlačidlo na kávu bude počas tohto procesu blikať nažlto a po dokončení procesu sa vypne.

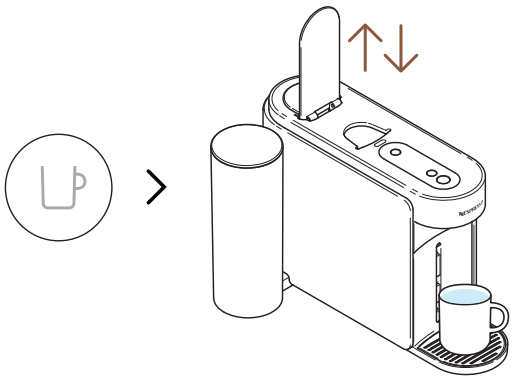

9 Po dokončení procesu (tlačidlo na kávu je vypnuté) zdvihnite a stlačte páku kávovaru.

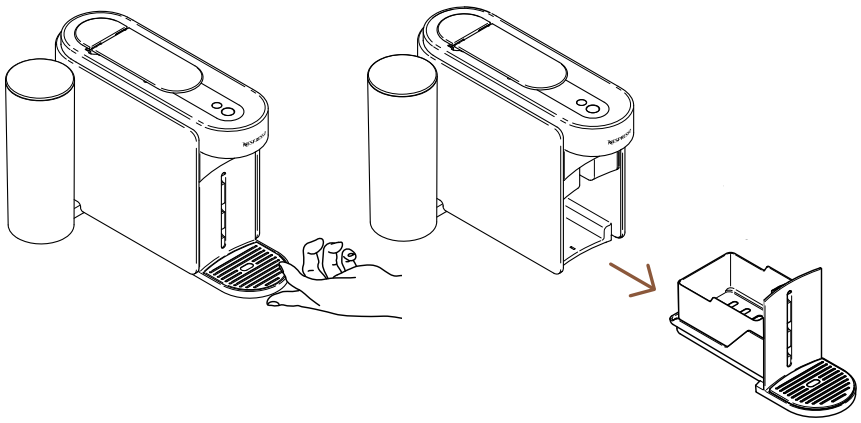

10 Vyberte z kávovaru modul údržby.

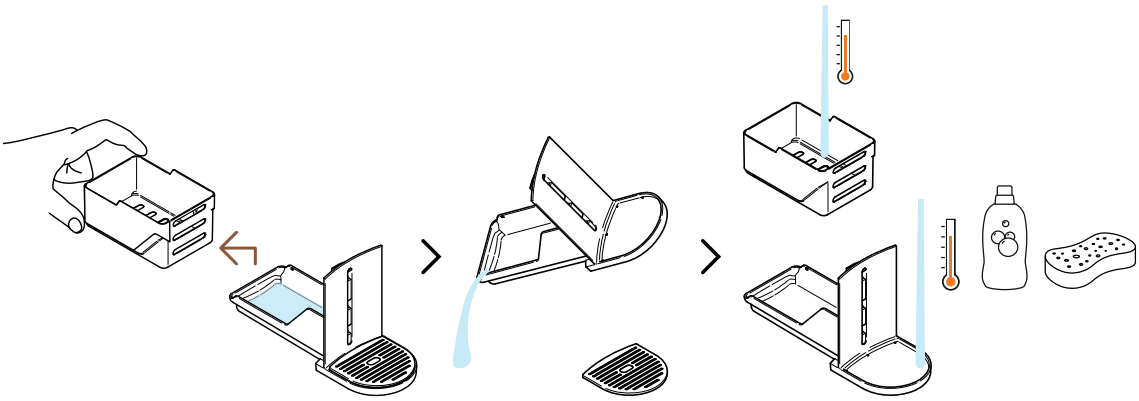

11 Oddeľte kontajner na kapsuly od zvyšku kávovaru a vylejte z neho zvyšnú vodu. Modul údržby umyte horúcou vodou a jemným čistiacim prostriedkom bez zápachu.

UPOZORNENIE: Nikdy nečistite kávovar rozpúšťadlami, silnými alebo abrazívnymi čistiacimi prostriedkami. Kávovar nečistite v umývačke riadu. Kávovar ani žiadnu jeho časť nikdy neponárajte do vody.

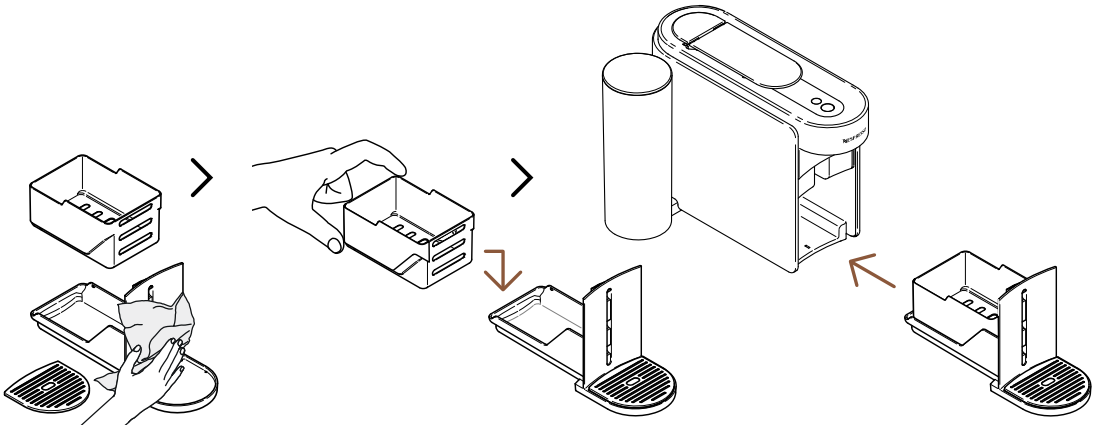

12 Osušte modul na údržbu čistou a suchou utierkou a vráťte ho späť do kávovaru.

NASTAVENIE KÁVOVARU

OBNOVENIE MOJICH NASTAVENÍ

Tento postup vám umožní preprogramovať kávovar a aplikáciu **Nespresso** Smart na továrenské nastavenia, pričom sa odstránia **iba** prispôsobené parametre.

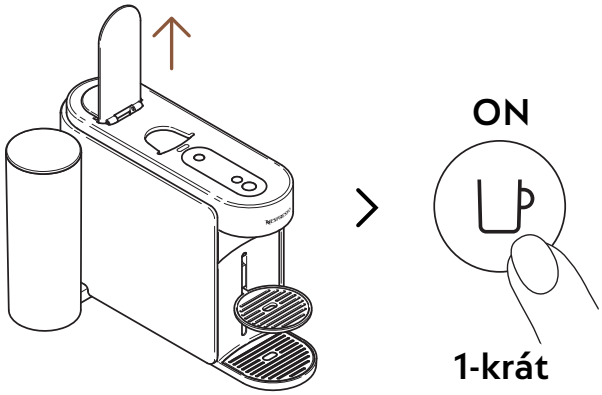

1 Zdvihnite páku a zapnite kávovar jedným stlačením tlačidla na kávu.

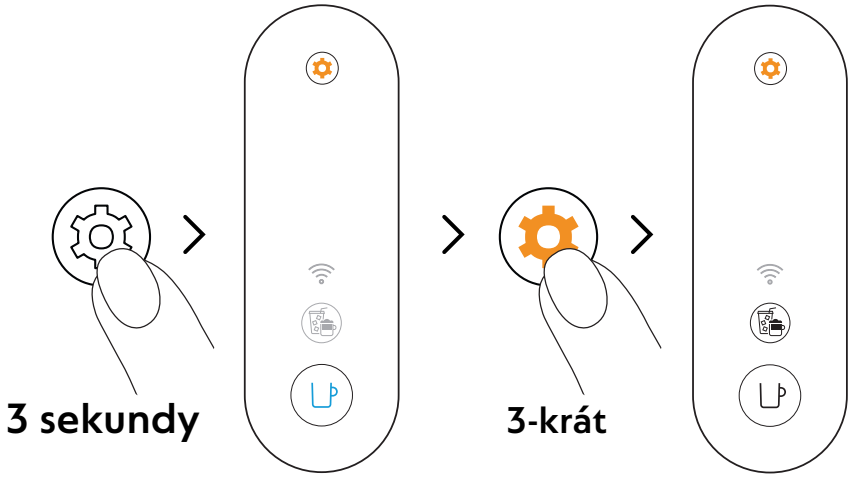

2 Stlačte a podržte tlačidlo údržby aspoň na 3 sekundy. Keď začne tlačidlo na kávu svietiť namodro, uvoľnite ho a znova trikrát stlačte tlačidlo údržby. Tlačidlo na kávu a tlačidlo na Coffee Creations by mali svietiť nabielo.

Ak chcete zrušiť režim údržby pred jeho spustením, znova stlačte a aspoň na 3 sekundy podržte tlačidlo údržby.

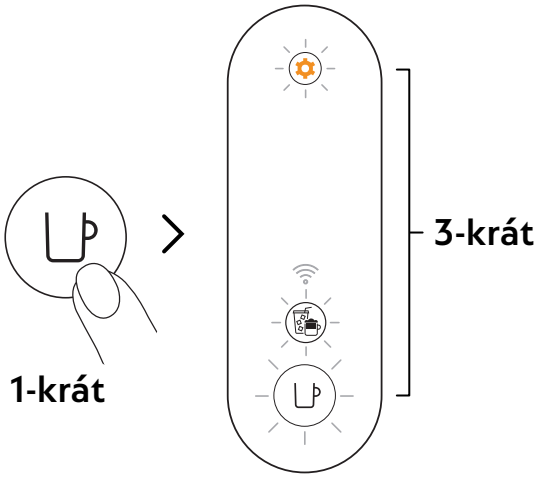

3 Potvrďte jedným stlačením tlačidla na kávu. Všetky 3 tlačidlá 3-krát zablikajú na znak potvrdenia, že kávovar je preprogramovaný na továrenské nastavenia.

Kávovar bude opäť pripravený na použitie po dokončení procesu čistenia (tlačidlo na kávu svieti nabielo).

ODSTRÁŇTE A RESETUJTE KÁVOVAR

Tento postup úplne preprogramuje váš kávovar na továrenské nastavenia, čím odstráni všetky vaše vlastné parametre a kávovar bude odstránení aj z aplikácie **Nespresso** Smart.

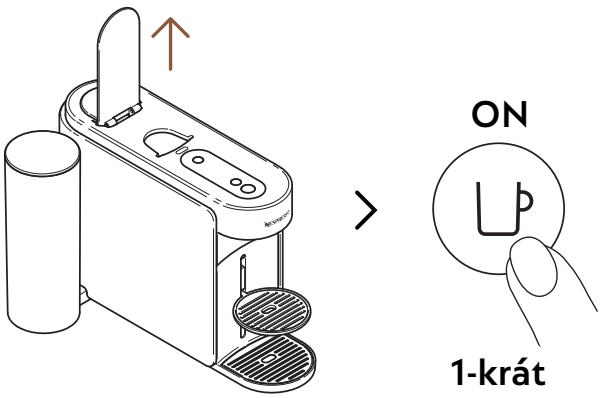

1 Zdvihnite páku a zapnite kávovar jedným stlačením tlačidla na kávu.

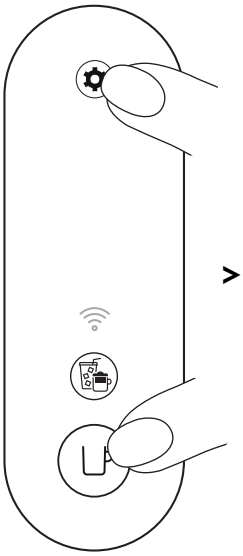

> 10 sekúnd

2 Stlačte a podržte tlačidlo na kávu a tlačidlo údržby aspoň na 10 sekúnd.

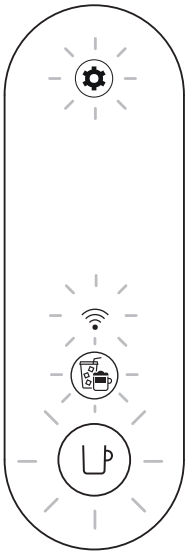

5-krát

3 Všetky tlačidlá a LED kontrolka pripojenia päťkrát zablikajú, aby potvrdili, že kávovar bol **úplne resetovaný** na továrenské nastavenia.

Po dokončení procesu sa kávovar automaticky vypne. Teraz je váš kávovar odstránený z aplikácie **Nespresso** Smart.

PREČO MÔJ KÁVOVAR BLIKÁ?

Chcete sa dozvedieť viac o blikaní kávovaru Vertuo Up?
Pozrite si nasledujúce video:

RIEŠENIE PROBLÉMOV

Tlačidlo na kávu je vypnuté.	• Kávovar sa po 2 minútach nečinnosti automaticky vypne. Kávovar zapnete jedným stlačením tlačidla na kávu. • Skontrolujte zapojenie do elektrickej zástrčky a napätie podľa štítku na kávovare.
Z výpustu kávovaru nevyteká žiadna voda/ káva.	• Skontrolujte, či je nádržka na vodu naplnená čerstvou pitnou vodou a či je správne osadená. • Uistite sa, že je nová kapsula Vertuo správne vložená a že páka je stlačená. Na prípravu kávy stlačte jedenkrát tlačidlo na kávu. • Na odstránenie použitej kapsuly zdvihnite páku kávovaru. Kávovar potom vyčistite podľa pokynov v časti „**Čistenie**“. • Odvápnite kávovar, najmä ak kontrolka údržby svieti naoranžovo. Postupujte podľa pokynov v časti „**Odvápňovanie**“.
Káva nie je dostatočne teplá.	• Prvé šálky pripravenej kávy sa môžu vyznačovať nižšou teplotou, najmä pri veľkostiach šálok Ristretto a Espresso. • Postupujte podľa pokynov v časti „**Pripojte svoj kávovar**“ a prispôsobte si teplotou kávy v aplikácii **Nespresso** Smart. • S týmto kávovarom si môžete nahriať šálku pomocou funkcie Krátke prepláchnutie (postupujte podľa časti „**Krátke prepláchnutie**“). Kávovar pripraví približne 40 ml horúcej vody. Táto voda nie je vhodná na pitie. • Odvápnite kávovar, najmä ak kontrolka údržby svieti naoranžovo. Postupujte podľa pokynov v časti „**Odvápňovanie**“.

V odkvapkávacej miske je príliš veľa kávy/vody.

- Po každej príprave kávy môžete v odkvapkávacej miske nájsť trochu tekutiny (pár mililitrov na kávu), čo je prirodzený dôsledok technológie a konštrukcie kávovaru. Je dôležité tekutinu vyliať vždy, keď vysypávate kontajner na použité kapsuly. Následne diely umyte jemným čistiacim prostriedkom bez zápachu a osušte ich, predtým než ich vrátite späť do kávovaru.
- Ak stlačíte tlačidlo na prípravu kávy bez vloženej kapsuly, spustili ste funkciu krátkeho prepláchnutia. Kávovarom pretečie približne 40 ml horúcej vody. Táto voda nie je určená na pitie a 20 ml odtečie do odkvapkávacej misky.

Zdá sa, že kávovar preteká.

- Po každej príprave kávy môžete v odkvapkávacej miske nájsť trochu tekutiny (pár mililitrov na kávu), čo je prirodzený dôsledok technológie a konštrukcie kávovaru. Je dôležité tekutinu vyliať vždy, keď vysypávate kontajner na použité kapsuly. Následne diely umyte jemným čistiacim prostriedkom bez zápachu a osušte ich, predtým než ich vrátite späť do kávovaru.
- Ak stlačíte tlačidlo na prípravu kávy bez vloženej kapsuly, spustili ste funkciu krátkeho prepláchnutia. Kávovarom pretečie približne 40 ml horúcej vody. Táto voda nie je určená na pitie a 20 ml odtečie do odkvapkávacej misky.
- Skontrolujte, či sú nádržka na vodu a modul na údržbu správne osadené.
- Skontrolujte, či nie je kontajner na použité kapsuly plný, vylejte tekutinu z odkvapkávacej misky a uistite sa, že v kávovare neuviazla žiadna kapsula.

Kávovar pripravuje kávu s nezvyčajným prietokom.

- Rýchlosť prietoku kávy v prvom rade závisí od druhu kávy.
- Uistite sa, že je nová kapsula Vertuo správne vložená a že páka je stlačená. Na prípravu kávy stlačte jedenkrát tlačidlo na kávu.
- Skontrolujte, či je nádržka na vodu správne osadená.
- Odvápnite kávovar, najmä ak kontrolka údržby svieti naoranžovo. Postupujte podľa pokynov v časti „**Odvápňovanie**“.

Kávovar pripravuje iba „vodu“.

- Ak kávovar nedokáže načítať kód na kapsule, pripraví 40 ml horúcej vody nevhodnej na pitie (krátke prepláchnutie).
  - Uistite sa, že kapsula nie je poškodená (vrátane kódu). Nepoužívajte rovnakú kapsulu viackrát.
  - Skúste použiť novú kapsulu Vertuo, vložte ju do správnej pozície.
- Ak problém pretrváva, prosím, kontaktujte zákaznícky servis **Nespresso**.

Kávovar sa vypína.

- Kávovar sa automaticky vypne po 2 minútach nečinnosti. Stlačením tlačidla na kávu ho znova zapnete. Ak používate aplikáciu **Nespresso** Smart, váš kávovar zostane zapnutý. V prípade potreby si prečítajte časť „**ON/OFF**“.
- Kávovar môžete kedykoľvek vypnúť aj manuálne (ak sa práve nepoužíva) stlačením a podržaním tlačidla na kávu na cca 1 sekundu. Kávovar sa vypne, keď zhasnú všetky tlačidlá a LED kontrolky.
- Skontrolujte zapojenie do elektrickej zástrčky a napätie podľa štítku na kávovare.
- Odpojte ho zo siete, chvíľu počkajte a potom kávovar znovu zapojte do siete.

V šálke sa vyskytujú kávová usadenina.	• Uistite sa, že je nová kapsula Vertuo správne vložená a že páka je stlačená. Na prípravu kávy stlačte jedenkrát tlačidlo na kávu. Nepoužívajte prosím, rovnakú kapsulu viackrát. • Kávovar vyčistite, ak sa vám v šálke začne objavovať usadenina z kávy alebo po dlhšej dobe nepoužívania, postupujte podľa pokynov v časti „**Čistenie**“. • Odvápnite kávovar, najmä ak kontrolka údržby svieti naoranžovo. Postupujte podľa pokynov v časti „**Odvápňovanie**“.
Kávovar nezačne pripravovať kávu, ale tlačidlo na kávu svieti nabielo.	• Skontrolujte, či je páka riadne stlačená. • Uistite sa, že je nová kapsula Vertuo správne vložená, riadne zatvorte páku a jedenkrát stlačte tlačidlo na prípravu kávy. • Ak je kávovar pripojený, možno prebieha automatická aktualizácia softvéru. Otvorte aplikáciu **Nespresso** Smart a skontrolujte stav kávovaru a/alebo počkajte približne 5 minút.
Kávovar nezačne pripravovať kávu a tlačidlo na kávu svieti naoranžovo.	• Naplňte nádržku čerstvou pitnou vodkou, skontrolujte, či je správne osadená v kávovare a prípravu kávy spustite jedným stlačením tlačidla na kávu. • Odvápnite kávovar, najmä ak kontrolka údržby svieti naoranžovo. Postupujte podľa pokynov v časti „**Odvápňovanie**“.
V kávovare sa minula voda. Ako mám pokračovať v príprave kávy?	• Naplňte nádržku čerstvou pitnou vodkou a prípravu kávy opätovne spustite jedným stlačením tlačidla na kávu. Ak extrakcia kávy začala už predtým, do šálky natečie chýbajúci objem.
Tlačidlo na kávu počas prípravy kávy bliká nabielo.	• Ak káva vyteká normálne, znamená to, že kávovar funguje správne. • Ak z kávovaru vyteká voda (nie káva), spustili ste krátke prepláchnutie. Postupujte podľa pokynov v časti „**Krátke prepláchnutie**“.

Tlačidlá na prípravu Coffee Creations svietia nabielo.

- Stlačili ste tlačidlo Coffee Creations, čím ste aktivovali režim, vďaka ktorému si môžete vytvoriť svoju vlastnú kávovú receptúru.
- Stlačením príslušného tlačidla si môžete pripraviť koncentrovanú kávu, čo je prvým krok k vytvoreniu všetkých ľadových a mliečnych káv, po ktorých túžite.
- Ak chcete toto tlačidlo vypnúť, stlačte ho ešte raz a až potom spustite prípravu kávy.

Tlačidlo Coffee Creations sa vypne skôr, než sa spustí príprava kávy, a kávovar pripraví prednastavený objem kávy.

- Vzhľadom na veľkosť šálky nie je možné extrahovať niektoré kapsuly v tomto režime (Ristretto, Cold Brew Style, Carafe Pour-Over Style / Bianco Piccolo a Bianco Leggero, ktoré sú už optimalizované na kávové receptúry). Takisto sa neodporúča používať tento režim na extrakciu kapsúl Alto alebo radu Coffee+.
- Aby ste zbytočne neprišli o kapsulu, kávovar pripravil kávu do prednastavenej veľkosti šálky.

Objem kávy v mojej šálke nezodpovedá objemu prednastaveného spoločnosťou Nespresso.

- Je pravdepodobné, že objem vašej šálky bol prispôsobený.
- Manuálne si môžete preprogramovať objem šálky stlačením a podržaním tlačidla na kávu, kým nedosiahnete požadovaný objem, a potom ho uvoľnite.
- Ak je váš kávovar pripojený, takisto si môžete upraviť objem šálky v časti „**Objem a teplota kávy**“ v aplikácii **Nespresso** Smart.
- Ak sa chcete vrátiť k predvoleným objemom kávy spoločnosťou **Nespresso**, môžete obnoviť nastavenia vášho kávovaru podľa pokynov v časti „**Obnoviť moje nastavenia**“.
- Ak problém pretrváva aj po obnovení továrenských nastavení, obráťte sa, prosím, na zákaznícky servis **Nespresso**.

Ako si do šálky môžem pridať viac kávy po dokončení jej prípravy?

- Kávu si môžete doplniť opätovným stlačením tlačidla na prípravu kávy, a to bez vysunutia použitej kapsuly. Zakaždým sa pripraví rovnaký objem. Ak chcete proces prípravy zastaviť ešte pred jeho dokončením, stlačte tlačidlo na kávu ešte raz.
- Ak si prajete zväčšiť objem všetkých káv:
  - Manuálne si môžete preprogramovať objem šálky stlačením a podržaním tlačidla na kávu, kým nedosiahnete požadovaný objem, a potom ho uvoľnite.
  - Ak je váš kávovar pripojený, takisto si môžete upraviť objem šálky v časti „**Objem a teplota kávy**“ v aplikácii **Nespresso** Smart.

Tlačidlo na údržbu svieti naoranžovo.

- Odvápnite kávovar podľa pokynov v časti „**Odvápňovanie**“.
- Na ochranu kávovaru pred poškodením sa odporúča použiť odvápnovaciu sadu od **Nespresso**. Ak máte ďalšie otázky týkajúce sa odvápnenia, prosím, kontaktujte zákaznícky servis **Nespresso**.

Tlačidlo údržby svieti naoranžovo.

- Vstúpili ste do režimu údržby, ktorý je navrhnutý tak, aby vám uľahčil prácu s údržbou kávovaru.
- V tomto režime každá farba/piktogram označujú konkrétnu funkciu:
  - Tlačidlo na kávu svieti namodro: Čistenie
  - Tlačidlo na kávu svieti nažlto: Vypúšťanie trubíc kávovaru
  - Tlačidlo na kávu svieti naoranžovo: Odvápnenie
  - Tlačidlá na kávu a na Coffee Creations svietia nabielo: Obnoviť moje nastavenia kávovaru na továrenské nastavenia (iba prispôsobené parametre).
  - Tlačidlo na kávu svieti nabielo a svieti aj LED kontrolka WiFi LED: Zapnutie/vypnutie modulu pripojenia.

- Ak chcete vstúpiť do tohto režimu alebo z neho vystúpiť, stlačte a podržte tlačidlo na údržbu aspoň na 3 sekundy (pre vstup, kým tlačidlo na kávu nezačne svietiť namodro, a pre odchod, kým tlačidlo na kávu nezačne svietiť nabielo).
- Na spustenie každej údržbovej funkcie stačí jedenkrát stlačiť tlačidlo na prípravu kávy a uistiť sa, že jeho farba zodpovedá požadovanej funkcii. Tlačidlo bude potom blikať, kým sa proces nedokončí.
- Keď kávovar spárujete, všetky údržbové procesy možno ľahko riadiť prostredníctvom aplikácie **Nespresso** Smart.

Tlačidlo na kávu bliká namodro, naoranžovo alebo nažlto.

- V kávovare práve prebieha proces údržby.
- Nepoužívajte kávovar, kým sa daný proces nedokončí.
  - Tlačidlo na kávu svieti namodro: Čistenie
  - Tlačidlo na kávu svieti nažlto: Vypúšťanie trubíc kávovaru
  - Tlačidlo na kávu svieti naoranžovo: Odvápnenie

Tlačidlo kávy 5-krát blikne oranžovo, keď sa pokúšam spustiť proces údržby (čistenie, odvápnenie alebo vypúšťanie trubíc kávovaru), ale kávovar nereaguje.

- Predtým, než znova stlačíte tlačidlo na prípravu kávy, zdvihnite a stlačte páku kávovaru, aby ste sa uistili, že v ňom nie je vložená žiadna kapsula.

Tlačidlo kávy blikne oranžovo, keď sa pokúšam spustiť proces údržby (čistenie, odvápnenie alebo vypúšťanie trubíc kávovaru), ale kávovar nereaguje.

- Naplňte nádržku na vodu čerstvou pitnou vodou, skontrolujte, či je riadne osadená v kávovare a spustite proces údržby jedným stlačením tlačidla na kávu.
- Dôležité: po spustení procesu sa uistite, že ho kávovar dokončí s použitím určeného množstva vody, aby ste predišli zablokovaniu kávovaru.

Po zapnutí kávovaru svieti LED kontrolka WiFi.

- Kávovar môžete spárovať s aplikáciou **Nespresso** Smart a naplno si tak vychutnať zážitok s kávovarom Vertuo.
- Vďaka aplikácii **Nespresso** Smart môžete:
  - Nastaviť si vlastnú dĺžku prípravy šálky a teplotu kávy
  - Uľahčiť si údržbu kávovaru
  - Objaviť svet kávových receptúr
- LED kontrolka WiFi bliká, ak váš kávovar ešte nie je spárovaný s aplikáciou **Nespresso** Smart alebo keď vypadol signál.
- Kávovar môžete jednoducho spárovať naskenovaním QR kódu, ktorý nájdete na odkvapkávacej mriežke, alebo ho spárujte manuálne po otvorení, aktualizovaní alebo stiahnutí aplikácie **Nespresso** Smart.
- Ak kávovar nepripojíte, kontrolka WiFi bude blikať vždy, keď ho zapnete.
- Ak si prajete vypnúť modul pripojenia, alebo ak vaša krajina nepodporuje pripojenie k aplikácii **Nespresso** Smart, pozrite si nasledujúcu časť „**Deaktivácia / Reaktivácia modulu pripojenia**“.

Po zapnutí kávovaru sa LED kontrolka WiFi nerozsvieti.

- Modul pripojenia bol deaktivovaný.
- Ak chcete kávovar spárovať s aplikáciou **Nespresso** Smart App a naplno využívať všetky možnosti systému Vertuo, postupujte podľa pokynov v časti „**Deaktivácia / Reaktivácia modulu pripojenia**“.

Po zapnutí kávovaru LED kontrolka WiFi svieti nabielo.

- Kávovar je spárovaný s aplikáciou **Nespresso** Smart, aby ste si mohli naplno vychutnať zážitky s kávou Vertuo.
- Vďaka aplikácii **Nespresso** Smart môžete:
  - Nastaviť si vlastnú dĺžku prípravy šálky a teplotu kávy
  - Uľahčiť si údržbu kávovaru
  - Objaviť svet kávových receptúr

Ako môžem úplne obnoviť továrenské nastavenia?	• Tento postup úplne preprogramuje kávovar na továrenské nastavenia, čím odstráni všetky vaše prispôsobené parametre a odpojí kávovar od aplikácie **Nespresso** Smart. • Stlačte a podržte tlačidlo na kávu a tlačidlo na údržbu zároveň aspoň na 10 sekúnd. • Ak chcete odstrániť len prispôsobené parametre, postupujte podľa svetelného postupu, ktorý je dostupný v režime údržby.
Tlačidlo na kávu bliká načerveno (2 rýchle bliknutia, potom dlhá prestávka, neustále sa to opakuje).	• Kávovar vykazuje chybu. – Pred ďalším použitím kávovaru počkajte niekoľko sekúnd. – Odpojte kávovar zo siete, počkajte niekoľko sekúnd a potom ho znova zapojte. – Ak problém pretrváva, prosím, kontaktujte zákaznícky servis **Nespresso**.
Tlačidlo na kávu rýchlo blikalo načerveno, tlačidlo na Coffee Creations a LED kontrolka Wi-Fi rýchlo blikli nabielo a potom sa kávovar vypol.	• Kávovar sa vypne v dôsledku chyby alebo po vychladnutí.
Tlačidlo na kávu bliká naoranžovo (2 rýchle bliknutia, potom dlhá pauza, iba jedenkrát).	• Kávovar signalizuje núdzové zastavenie po nesprávnom použití (napríklad, ak ste počas prípravy kávy zdvihli páku). Aby ste predišli poškodeniu kávovaru, neodporúča sa otvárať páku počas prípravy kávy.
Tlačidlo na kávu 2 sekundy pulzuje načerveno.	• Kávovar sa prehrial a teraz sa ochladzuje. Nechajte ho zapojený do siete a pred ďalším použitím počkajte približne 10 minút.
Tlačidlo kávy svieti nafialovo.	• Kávovar sa prepol do servisného režimu. Kontaktujte, prosím, zákaznícky servis **Nespresso**.

TECHNICKÉ PARAMETRE

Výkon	**CH:** 230 V, 50/60 Hz, 1020 W **EU/AU/ME/KR/ZA:** 220–240 V, 50/60 Hz, 940–1100 W **BR3:** 220 V, 60 Hz, 940 W **MX, BR:** 127 V, 60 Hz, 1130 W **CL:** 220 V, 50/60 Hz, 940 W **CN:** 220 V, 50 Hz, 940 W **JP:** 100 V, 50/60 Hz, 990 W **TW:** 110 V, 60 Hz, 1130 W
Frekvence	Bluetooth® (LE) 2.402–2.480 GHz Wi-Fi® 2.412 – 2.472 GHz • BR3/MX/TW: 2.412 – 2.462 GHz • CN: 2.400 – 2.4835 GHz • JP: 2.412 – 2.484 GHz
Výstupný výkon RF (EIRP)	Bluetooth® 7.82 dBm max (EIRP) and Wi-Fi® <20 dBm (EIRP)
Pohotovostný režim	0,099 W/h
Režim automatického vypnutia	Po 2 minútach nečinnosti
Čas nahriatia	3 sekundy
Nastaviteľný podstavec pod šálku	3 pozície
Dĺžka kábla	**MX:** 100 cm (+/– 2 cm) / 39.3 in (+/– 0.8 in) **Iné**: 80 cm (+/– 2 cm) / 31 in (+/– 0.8 in)
Hmotnosť kávovaru	~4 kg / 8.8. lbs
Objem nádržky na vodu	1,4 l / 47.3 fl oz
Rozmery (Š x H x V)	12 x 49,4 x 25,7 cm
Objem kontajnera na použité kapsuly	18 kapsúl Espresso alebo 13 kapsúl Mug

KÓDY KÁVOVARU

Nespresso	MC1, MD1
Breville	BNV620/BNV650
Delonghi	ENV200
Krups	XN940, XN941
Sage	SNV620, SNV650

SV

SÄKERHET

UPPTÄCK MIN MASKIN

FÖRSTA ANVÄNDNING

ANPASSA MINA KAFFESTUNDER

UNDERHÅLL

MASKININSTÄLLNINGAR

FÖRSTÅ BLINKNINGARNA PÅ MIN MASKIN

FELSÖKNING

TEKNISKA SPECIFIKATIONER

SÄKERHET

FÖRSIKTIGHET: Innan du använder kaffemaskinen, vänligen läs **säkerhetsinstruktionshäftet** för att undvika eventuell skada och förstörelse.
Läs först säkerhetsåtgärderna för att undvika risk för dödlig elektrisk stöt och brand. Se till att det finns jordförbindelse när du ansluter maskinen till strömkällan.

i När du packar upp maskinen, ta bort plastfilmen som täcker maskinen.

AVFALLSHANTERING OCH MILJÖSKYDD

Denna apparat är i överensstämmelse med EU-direktiv 2012/19/EU. Förpackningen och apparaten innehåller återvinningsbara material. Din apparat innehåller värdefulla material som kan återanvändas eller återvinnas. Separering av kvarvarande avfallsmaterial i olika typer underlättar återvinningen av värdefulla råmaterial. Lämna apparaten till en insamlingsplats. Du kan få information om avfallshantering från lokala myndigheter.

UPPTÄCK MIN MASKIN

MASKINÖVERSIKT

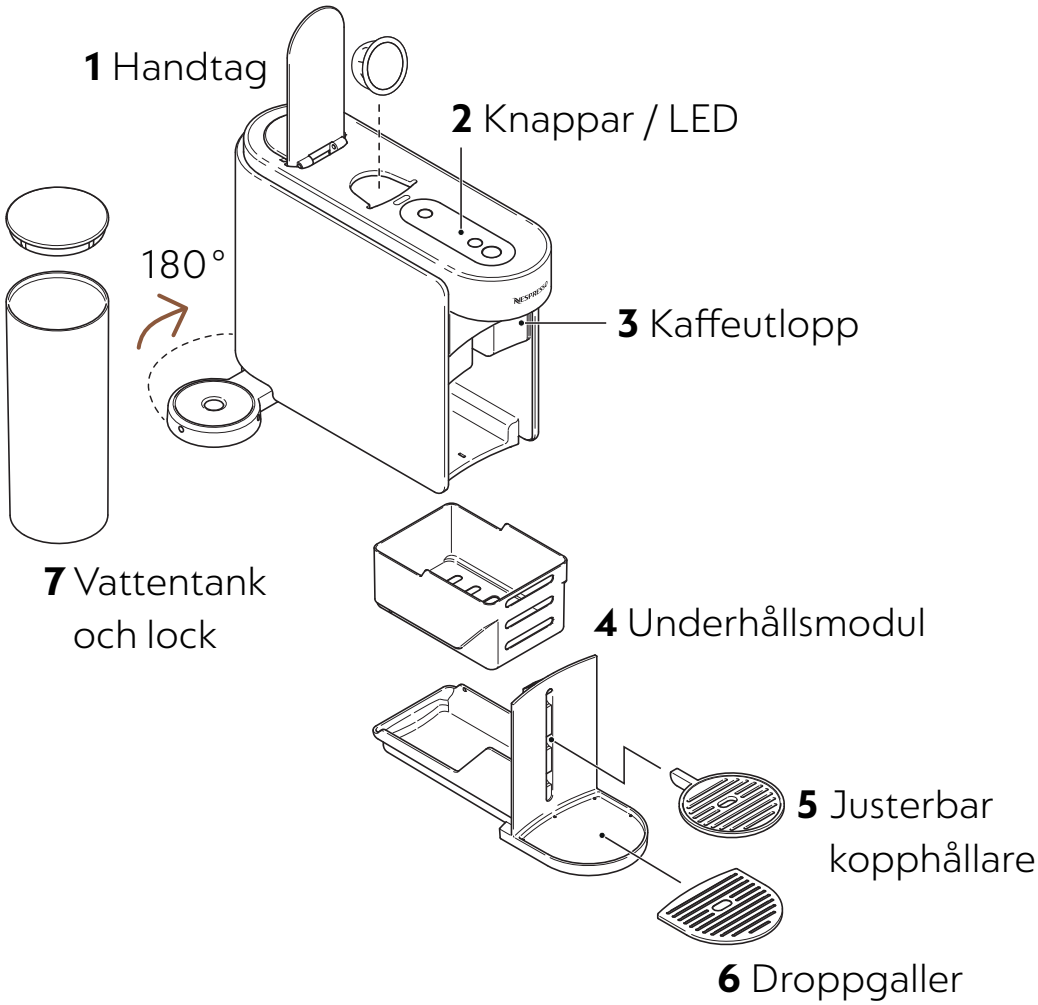

Vänligen undvik att placera löstagbara delar i diskmaskinen.

KNAPPAR / LED

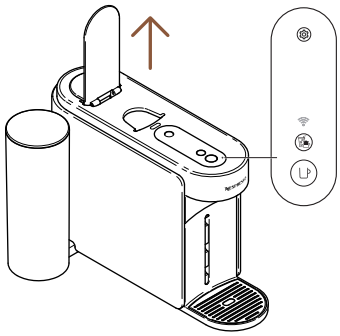

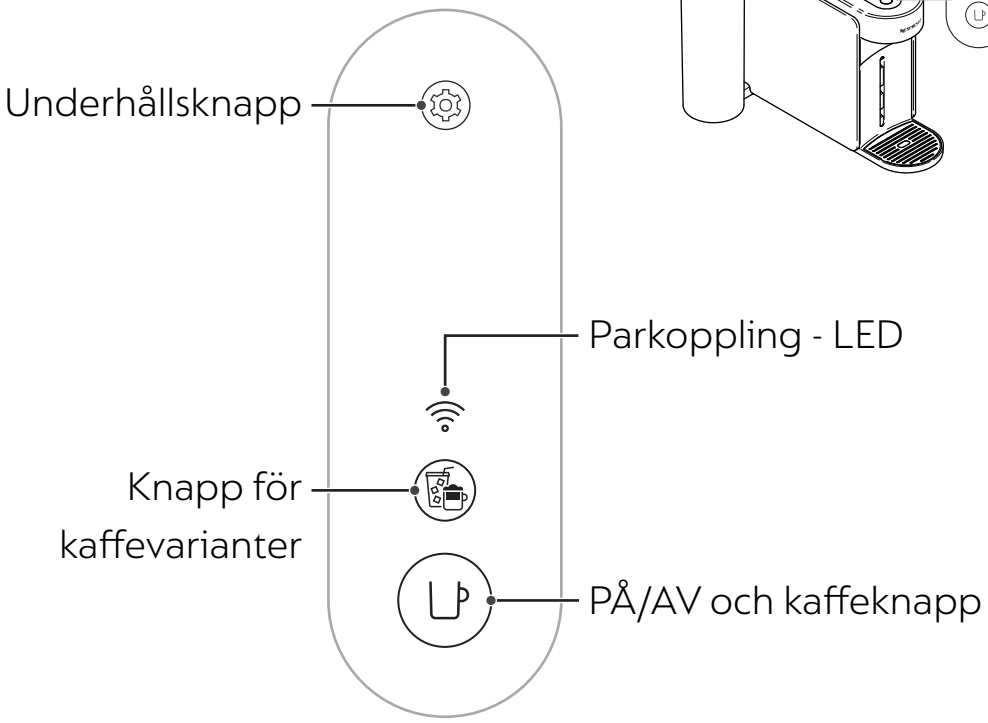

INNEHÅLL I LÅDAN

1 Vertuo Up kaffemaskin
2 **Nespresso**-kapslar (set med 12 kapslar)
3 Snabbstartsguide
4 Säkerhetsinstruktioner och garanti
5 Anslutningsklistermärke
6 Rengöringsklistermärke

Uppackning: Det kan finnas lite damm på maskinens yta på grund av de återvunna material som används i förpackningen. Detta är inte farligt – rengör bara med en mjuk trasa.

ÖPPNA / STÄNG

ÖPPNA
Öppna handtaget

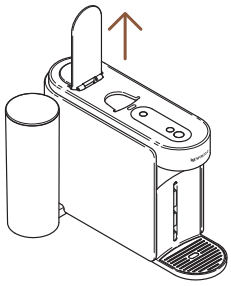

STÄNG
Stäng handtaget

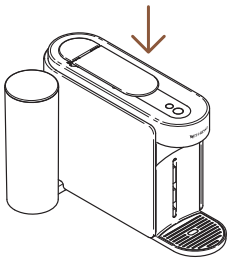

Att öppna eller stänga handtaget kommer inte att sätta på maskinen. Du kan inte brygga kaffe utan att stänga handtaget ordentligt. För korrekt användning av din maskin rekommenderar vi att du öppnar handtaget när bryggningen är klar (kaffeknappen lyser vitt). Att öppna handtaget kommer att ta bort kapseln efter bryggning.

BORTTAGNING OCH RENGÖRING AV UNDERHÅLLSMODULEN

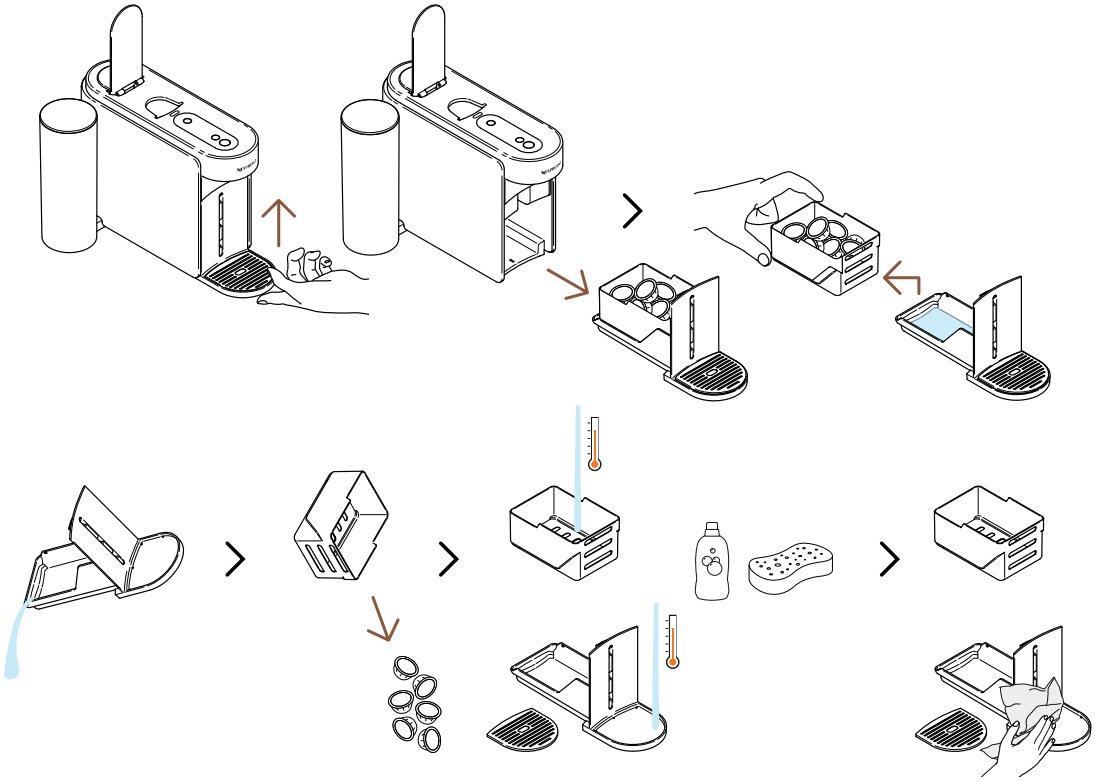

För att ta bort underhållsmodulen, lyft den försiktigt uppåt. Separera försiktigt behållaren för använda kapslar från resten, återvinn kapslarna och töm eventuella kvarvarande kaffe-/vattenrester. Tvätta delarna med varmt vatten och ett milt, doftfritt rengöringsmedel, torka dem och sätt försiktigt ihop dem igen innan du placerar dem tillbaka i maskinen.

UNDERHÅLLSMENY

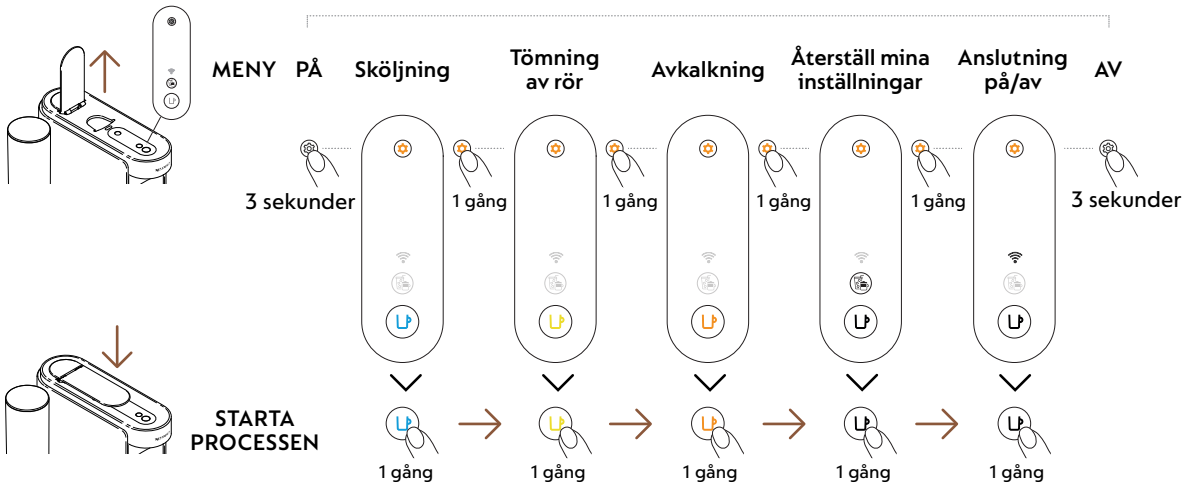

FÖRSTA ANVÄNDNING

PÅ / AV

PÅ

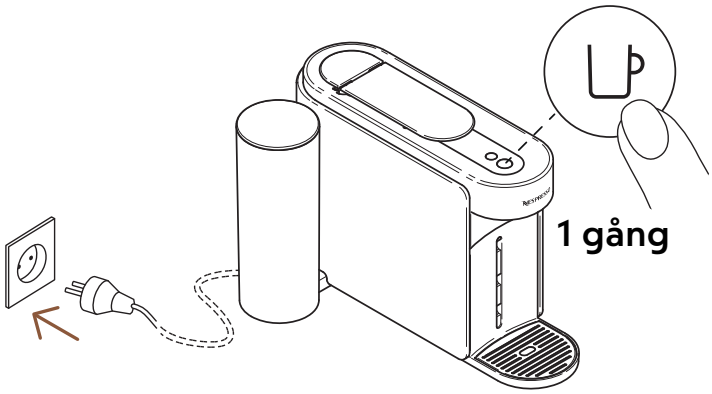

När maskinen är ansluten, slå på den genom att trycka på kaffeknappen en gång.

Kaffeknappen lyser i 3 sekunder medan maskinen värms upp. När den lyser med ett fast sken är maskinen redo att användas.

AV

Automatisk AV

2 minuter

Manuell AV

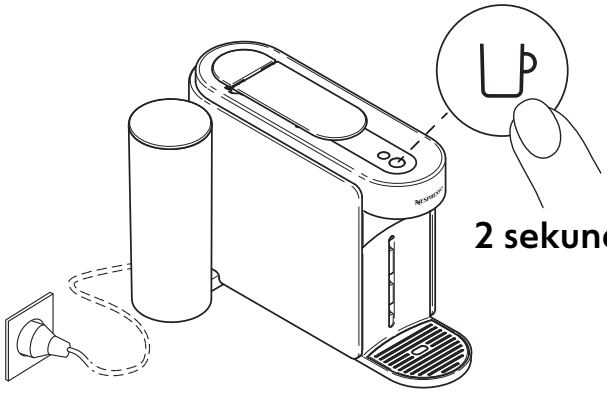

2 sekunder

För att spara energi stängs maskinen automatiskt av efter cirka 2 minuters inaktivitet.

Maskinen kan stängas av manuellt när som helst (när den inte används) genom att hålla in knappen i cirka 2 sekunder. Maskinen stängs av när alla knappar och LED-lampor slocknar.

Om du har parkopplat maskinen, observera att en sista datarunda kan skickas till **Nespresso**-appen när maskinen stängs av. Detta kan ta några sekunder

ANSLUT DIN MASKIN

VARFÖR BÖR DU PARKOPPLA DIN MASKIN?

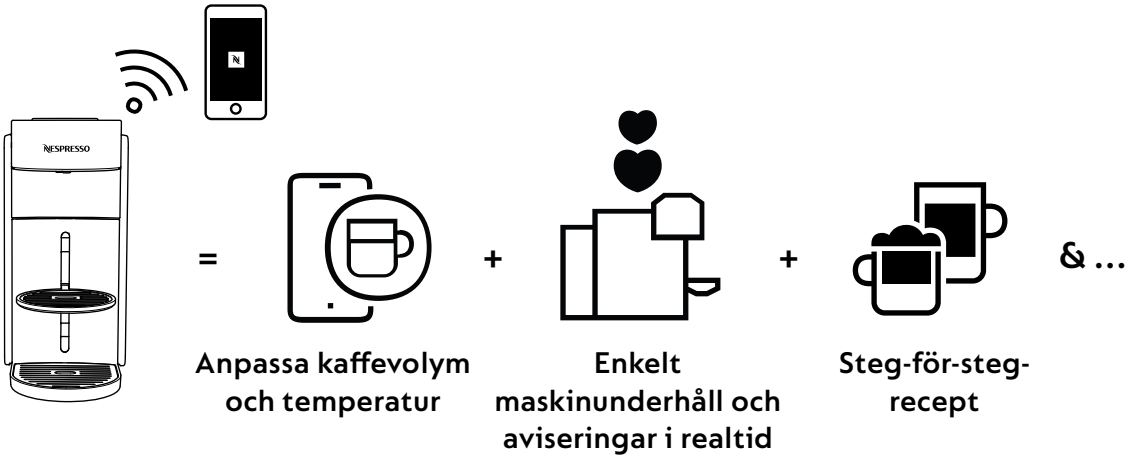

- **Anpassa kaffevolym och temperatur:** Justera koppens längd och anpassa kaffets temperatur med exklusiv temperaturkontroll som endast är tillgänglig via appen.
- **Enkelt maskinunderhåll och aviseringar i realtid:** Upplev smidig rengöring och avkalkning direkt via appen. Dra nytta av de senaste funktionerna för en sömlös upplevelse.
- **Steg-för-steg-recept:** Upptäck klassiska kafferecept och nya kreationer.

HUR PARKOPPLAR DU DIN MASKIN?

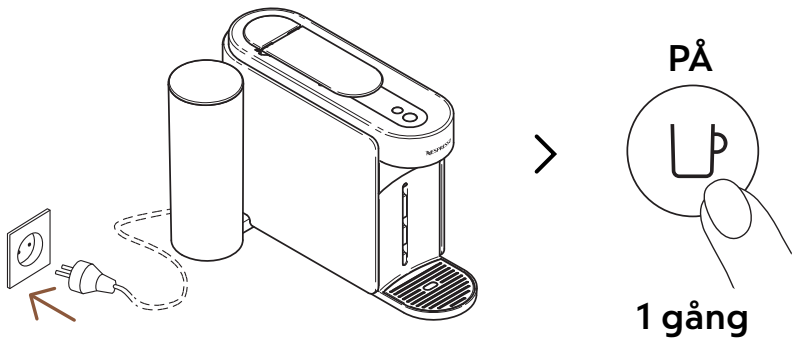

1 För att parkopplina din maskin, slå på maskinen genom att trycka på kaffeknappen en gång.

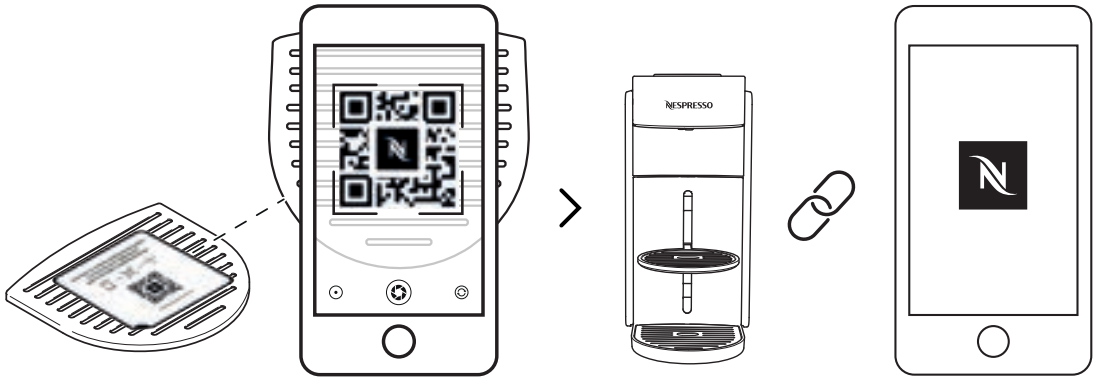

2 Skanna QR-koden som finns på droppgallret eller öppna **Nespresso**-appen för att parkoppla maskinen.

- Om du redan har laddat ner **Nespresso**-appen öppnas den automatiskt. Om inte, får du möjlighet att ladda ner den.
- Om du inte parkopplar maskinen kommer LED-lampan för parkoppling att blinka varje gång du slår på den.
- Om du vill inaktivera parkopplingsmodulen eller om ditt land inte stöder parkoppling till **Nespresso** Smart-appen, se avsnittet ”**Inaktivera / Återaktivera parkopplingsmodulen**”.

INAKTIVERA / ÅTERAKTIVERA ANSLUTNINGSMODULEN

Maskinen levereras med en parkopplingsmodul som är aktiverad som standard. Den ger tillgång till extra funktioner som förbättrar kaffeupplevelsen. För att inaktivera modulen, följ dessa steg:

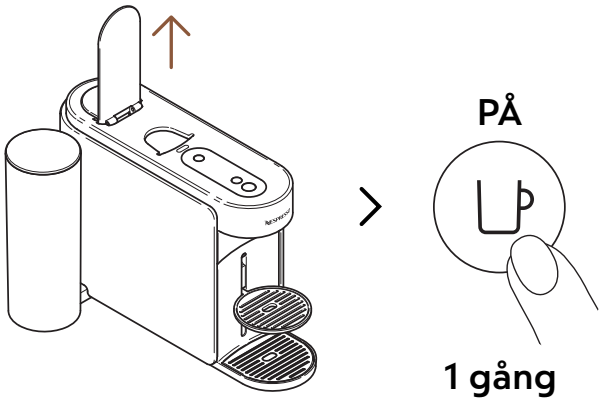

1 Öppna handtaget och slå på maskinen genom att trycka på kaffeknappen en gång.

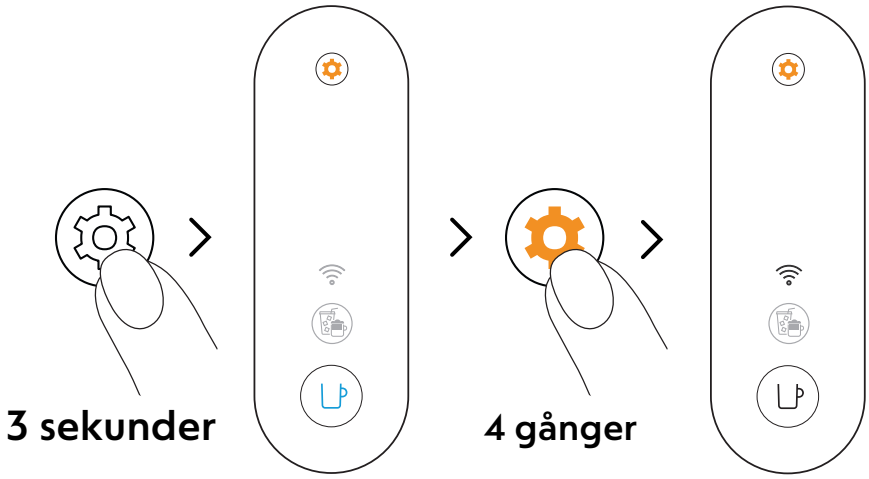

2 Tryck och håll in underhållsknappen i minst 3 sekunder. När kaffeknappen lyser med ett fast blått sken, släpp knappen och tryck igen på underhållsknappen 4 gånger. Kaffeknappen och parkopplingslampan ska nu lysa med ett fast vitt sken.

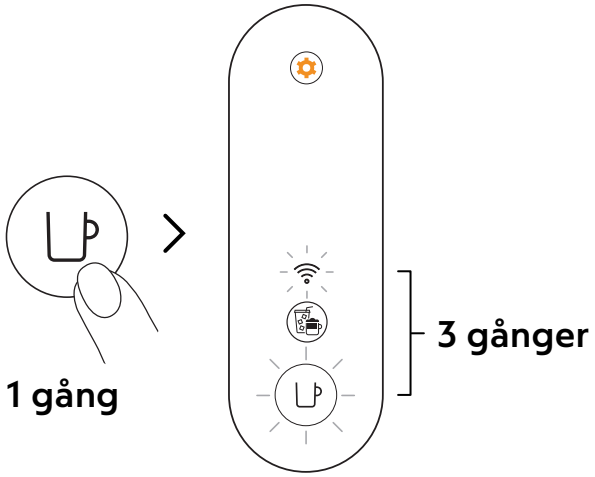

3 Tryck på kaffeknappen en gång för att bekräfta. Kaffeknappen och parkopplingsmodulen blinkar 3 gånger för att bekräfta att modulen är inaktiverad. När proceduren är klar stängs maskinen av.

i För att återaktivera parkopplingsmodulen, följ samma steg.

FÖRSTA SKÖLJNING / RENGÖRING

Vi rekommenderar att du rengör maskinen innan första användning. Alla steg kan enkelt följas via **Nespresso**-appen när maskinen är parkopplad.

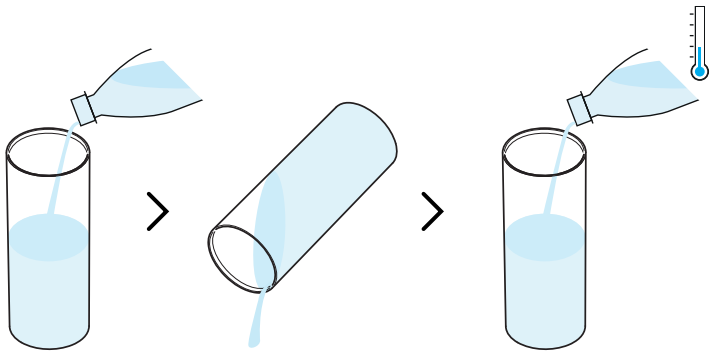

1 Skölj vattenbehållaren och fyll den med färskt dricksvatten (0,5 L / 17 fl oz).

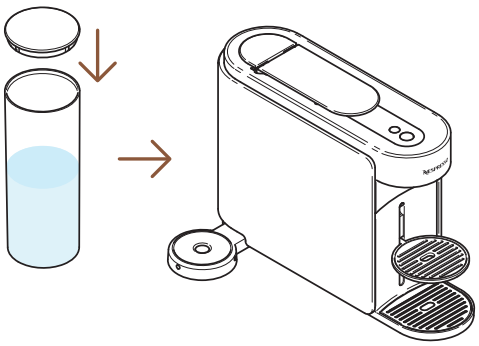

2 Sätt på locket och placera behållaren tillbaka på maskinen.

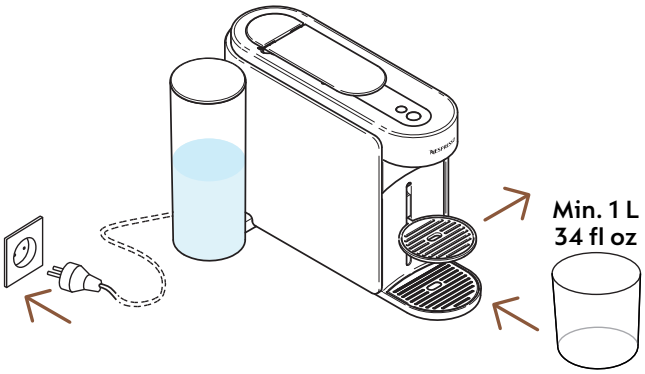

3 Koppla in maskinen och ta bort kopphållaren och placera en tom behållare (minst 1 L / 34 fl oz) under kaffeutloppet.

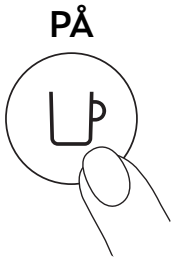

4 Slå på maskinen genom att trycka på kaffeknappen en gång.

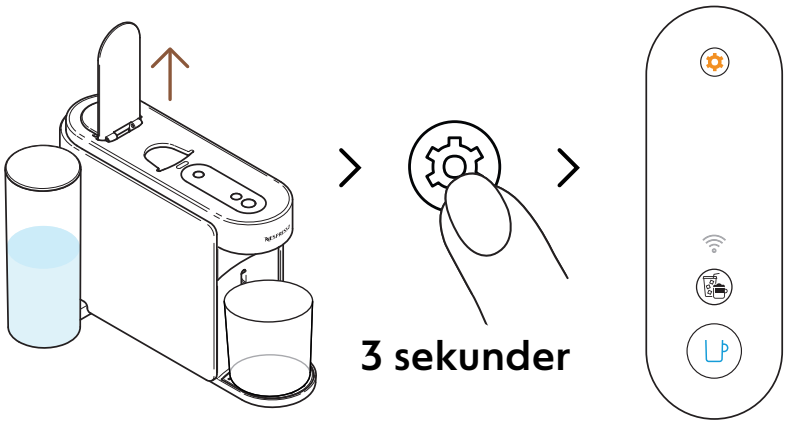

5 Öppna handtaget. Tryck och håll underhållsknappen i minst 3 sekunder tills kaffeknappen lyser med ett fast blått sken.

i För att lämna underhållsläget innan du startar någon procedur, håll underhållsknappen igen i minst 3 sekunder.

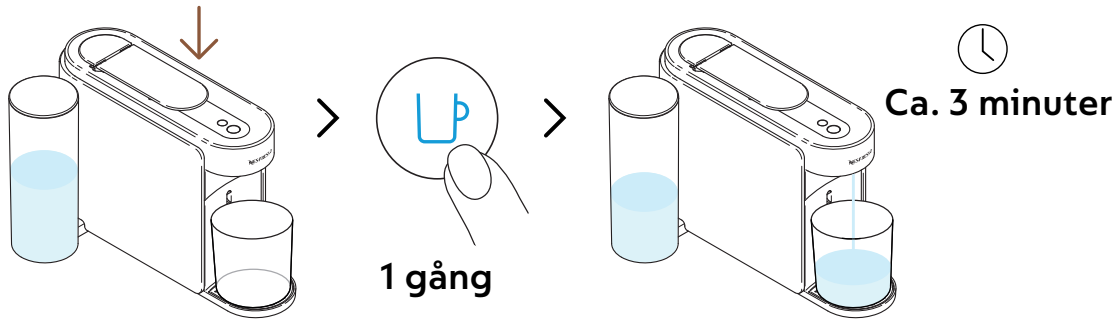

6 Stäng handtaget och tryck på den blå kaffeknappen en gång för att starta sköljningen.

Maskinen börjar skölja – processen kan ta upp till 3 minuter.

Vatten kan samlas i underhållsmodulen under sköljningen.

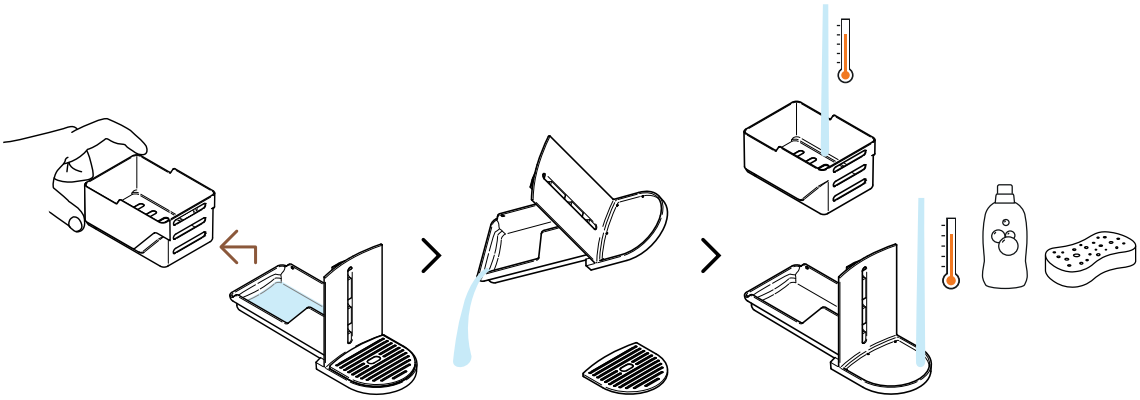

7 Ta ut kapselbehållaren från resten och töm eventuellt kvarvarande vatten. Tvätta underhållsmodulen med varmt vatten och mild, doftfri tvål.

FÖRSIKTIGHET: Använd inte starka eller slipande rengöringsmedel eller lösningsmedel. Sätt inte maskinen i diskmaskinen. Doppa aldrig apparaten eller dess delar i vatten. Torka av maskinen och underhållsmodulen med en ren trasa.

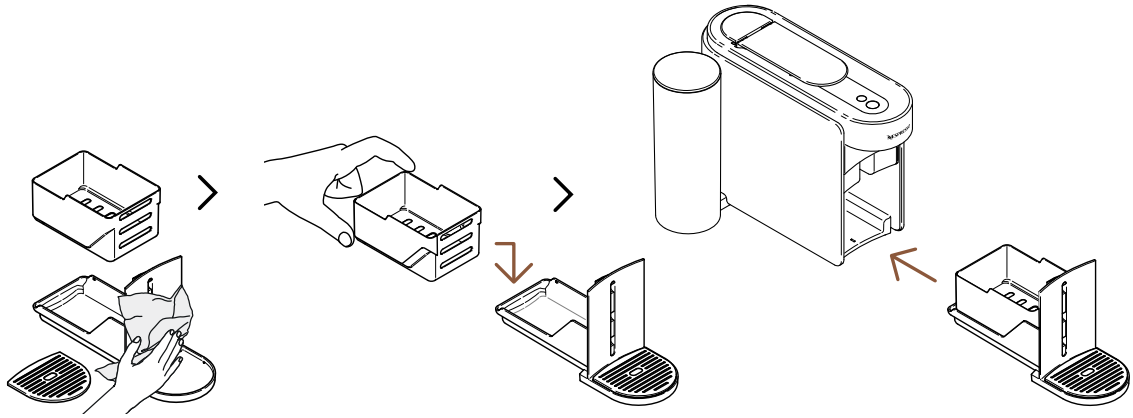

8 Torka underhållsmodulen med en ren trasa och sätt tillbaka den i maskinen.

Maskinen återgår till klarläge när proceduren är avslutad (kaffeknappen lyser med ett fast vitt sken).

FÖRSIKTIGHET: Använd alltid mjuka trasor för att rengöra maskinen.

VERTUO-SYSTEMET

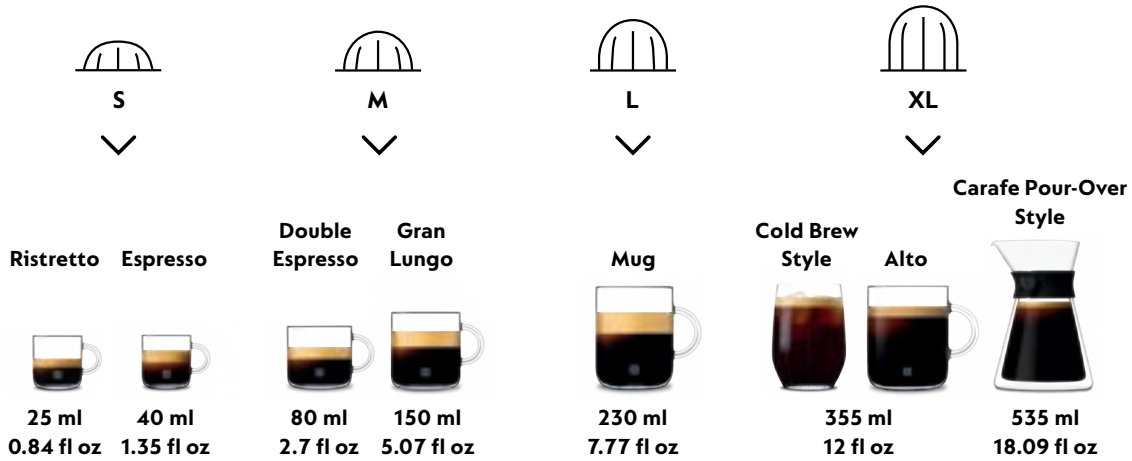

Upptäck vårt fulla utbud av accessoarer på www.nespresso.com

TILLRED VERTUO-KAFFE

Vertuo: Oförglömlig smak, oändliga kaffemöjligheter. Utforska en värld av kaffestilar med ett knapptryck genom att upptäcka de 12 bästsäljande kaffesorterna som finns tillgängliga med din maskin.

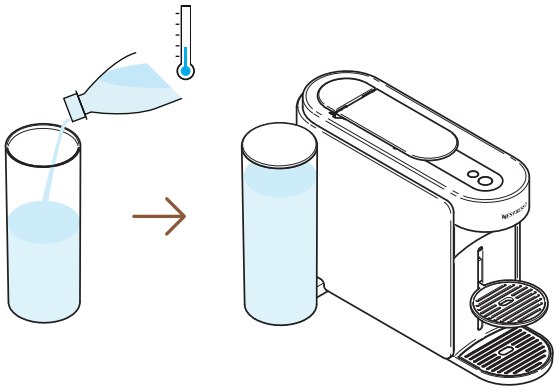

1 Fyll vattenbehållaren med färskt dricksvatten, stäng locket och sätt tillbaka den på plats.

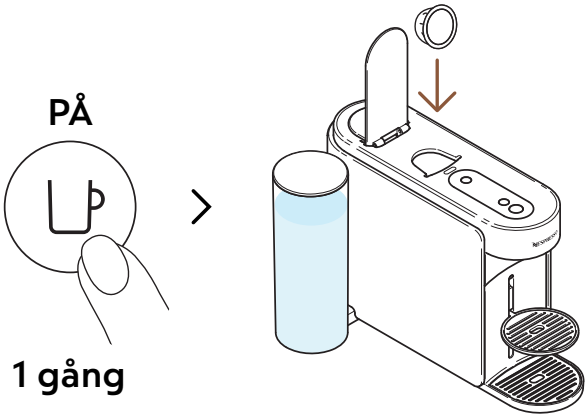

2 Slå på maskinen genom att trycka på kaffeknappen en gång. Öppna maskinens handtag och sätt i en Vertuo-kapsel.

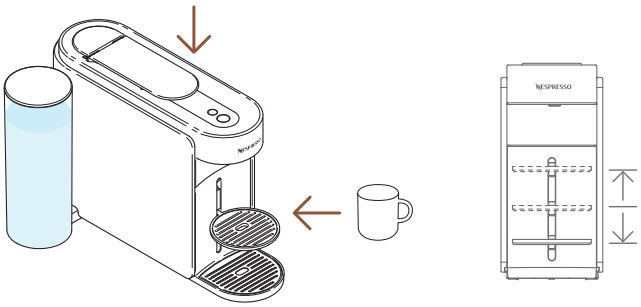

3 Stäng handtaget och placera en kopp under kaffeutloppet.

För att undvika överflöd, anpassa koppstorleken efter volymen på den valda kapseln (förinställd eller anpassad). Kopphållaren kan justeras för att passa din koppstorlek.

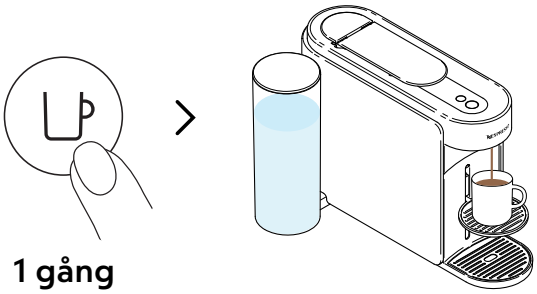

4 Starta bryggningen genom att trycka på kaffeknappen en gång.

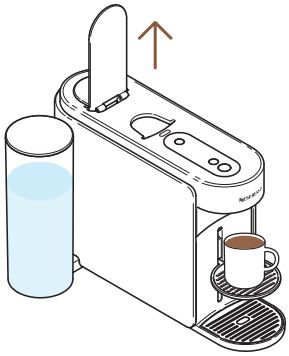

5 När kaffet är färdigbryggt, öppna handtaget för att ta bort kapseln och njut av din kaffe.

Du kan stoppa bryggningen när som helst genom att trycka på kaffeknappen en gång.
För korrekt användning av din maskin rekommenderar vi att du öppnar handtaget när bryggningen är klar (kaffeknappen lyser med ett fast vitt sken). Att öppna handtaget tar bort kapseln efter extraktion. Kaffe/vatten kan finnas kvar i underhållsmodulen.
Töm kapselbehållaren vid behov, tillsammans med eventuella kvarvarande kaffe-/vattenrester.

ANPASSA MINA KAFFESTUNDER

LÄGE FÖR KAFFEKREATIONER

Brygg enkelt din koncentrerade, temperaturjusterade kaffe för alla dina recept med is och mjölk.

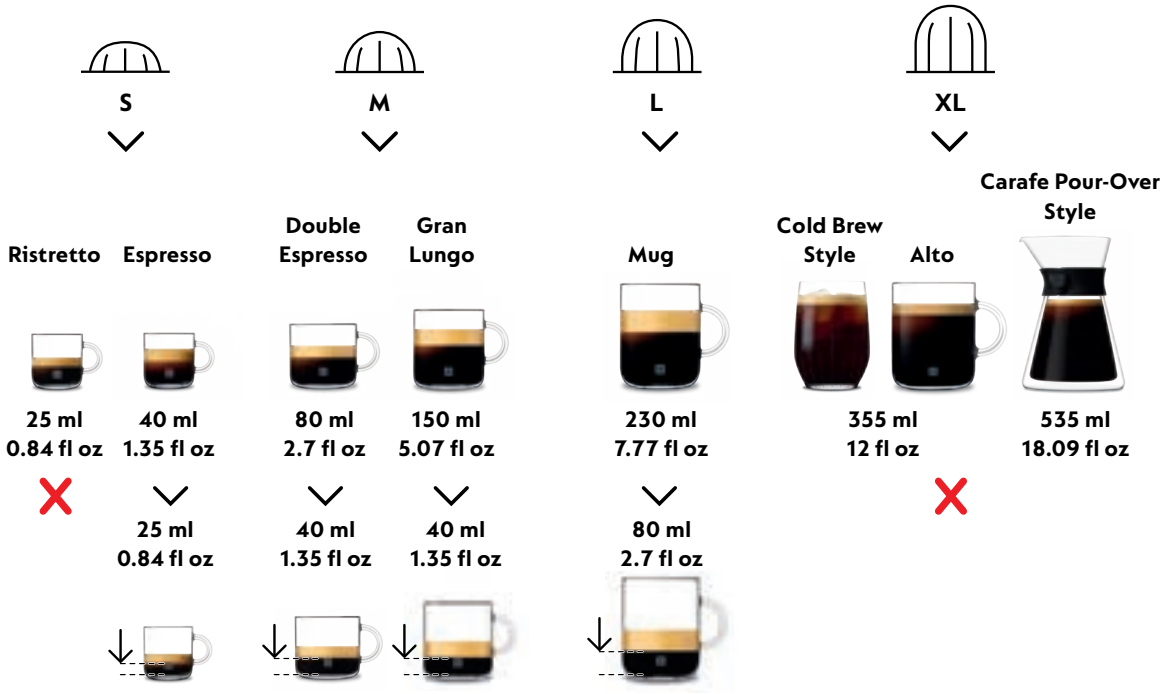

För bästa resultat rekommenderas att brygga vårt Coffee+-sortiment endast med de officiella koppstorlekarna. Vi rekommenderar inte att använda detta läge för Ristretto, XL (Alto Ambrato, Alto Onice), Cold Brew Style eller Carafe Pour Over Style.

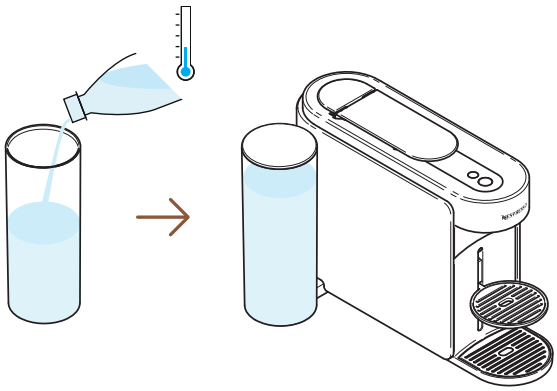

1 Fyll vattenbehållaren med färskt dricksvatten, stäng locket och sätt tillbaka den på plats.

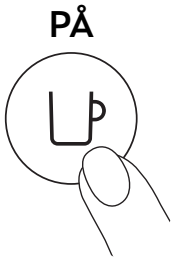

2 Slå på maskinen genom att trycka på kaffeknappen en gång.

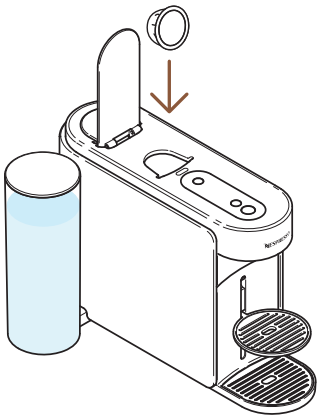

3 Öppna maskinens spak och sätt i en Vertuo-kapsel som är kompatibel med denna funktion.

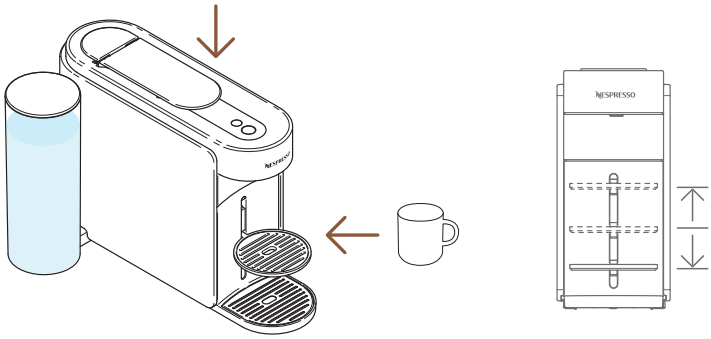

4 Stäng handtaget och placera en kopp under kaffeutloppet.

För att undvika överflöd, anpassa koppstorleken efter volymen på den valda kapseln (förinställd eller anpassad). Kopphållaren kan justeras för att passa din koppstorlek.

1 gång

5 Tryck på knappen för Kaffekreationer en gång för att starta den koncentrerade bryggningen.

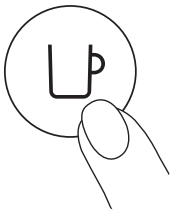

1 gång

6 Starta bryggningen genom att trycka på kaffeknappen en gång.

Om kapseln inte kan extraheras via detta läge, stängs knappen av och maskinen brygger enligt den förprogrammerade koppstorleken.

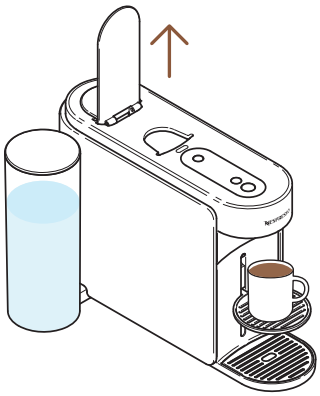

7 När bryggningen är klar, öppna spaken för att ta bort kapseln.

Du kan stoppa bryggningen när som helst genom att trycka på kaffeknappen en gång. För korrekt användning rekommenderas att öppna spaken när bryggningen är klar (kaffeknappen lyser med ett fast vitt sken). Öppning av spaken tar bort kapseln efter extraktion.

---

8 Denna funktion ger dig en temperaturjusterad och koncentrerad bryggning som första steg för att skapa dina recept med is och mjölk.

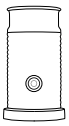

Upptäck hur du kan uppgradera din maskin med vårt utbud av Aeroccinos på www.nespresso.com

KAFFEVOLYM OCH TEMPERATURANPASSNING (VIA NESPRESSO-APPEN)

Genom **Nespresso**-appen kan du anpassa två huvudparametrar för kaffeextraktion: temperatur och koppstorlek.

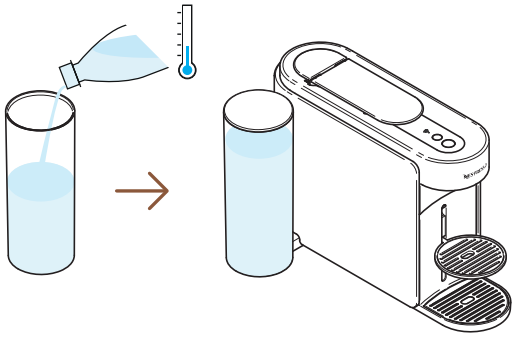

1 När maskinen är parkopplad, fyll vattenbehållaren med färskt dricksvatten, stäng locket och sätt tillbaka den.

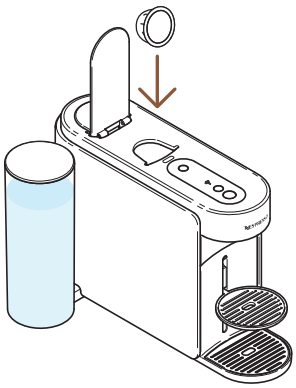

2 Öppna maskinens handtag och sätt i en Vertuo-kapsel.

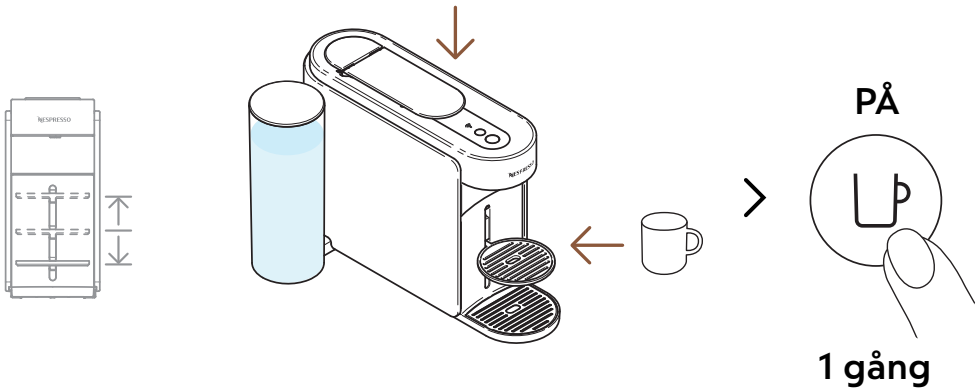

3 Stäng spaken, placera en kopp och slå på maskinen genom att trycka på kaffeknappen en gång.

i För att undvika överflöd, anpassa koppstorleken efter längden på den valda kapseln (förinställd eller anpassad). Kopphållaren kan justeras.

> ”Kaffevolym & temperatur”

4 Öppna **Nespresso**-appen inom 2 minuter efter att du har slagit på maskinen och klicka på ”**Kaffevolym & temperatur**”

---

5 Anpassa temperatur och/eller volym efter din smak och spara inställningen.

De uppdaterade parametrarna sparas per koppstorlek. När en kundspecifik inställning är programmerad, kommer bryggningen att avslutas vid den inställda volymen varje gång den koppstorleken används.
För att återgå till standardinställningarna, gå till ”**Inställningar**” i appen eller till sektionen ”**Återställ mina inställningar**”.

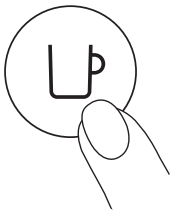

1 gång

6 Starta bryggningen av din personliga kaffe genom att trycka på kaffeknappen en gång.

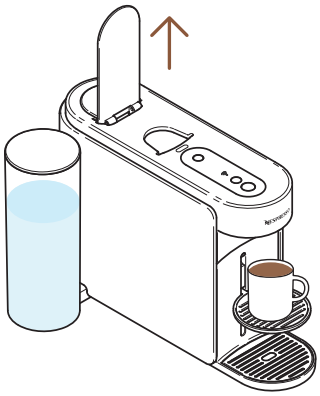

7 När kaffet är färdigbryggt, öppna handtaget för att ta bort kapseln och njut av din kaffe.

För korrekt användning, öppna spaken när bryggningen är klar (kaffeknappen lyser stabilt vitt). Öppningen av spaken tar bort kapseln efter extraktion. Du kan stoppa bryggningen när som helst genom att trycka på kaffeknappen en gång.

ANPASSA KAFFEVOLYMEN (DIREKT PÅ MASKINEN)

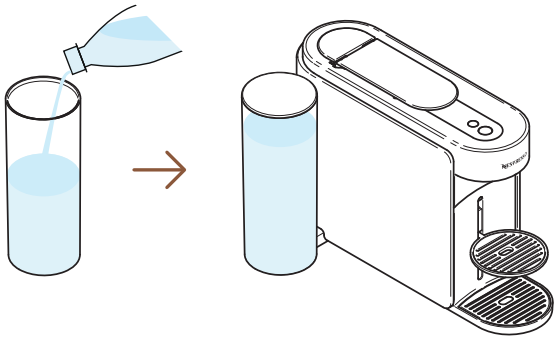

1 Fyll vattenbehållaren med färskt dricksvatten, stäng locket och sätt tillbaka den på plats.

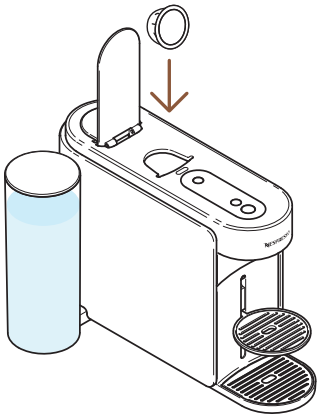

2 Öppna maskinens handtag och sätt i en Vertuo-kapsel.

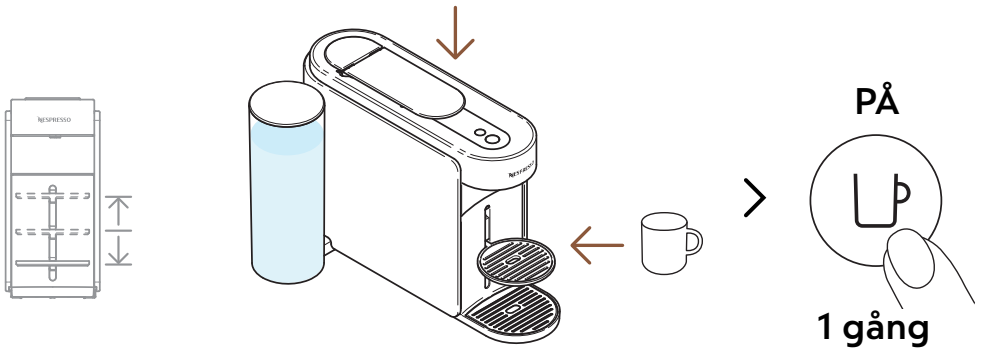

3 Stäng spaken, placera en kopp och slå på maskinen genom att trycka på kaffeknappen en gång.

För att undvika överflöd, anpassa koppstorleken efter volymen på den valda kapseln (förinställd eller anpassad). Kopphållaren kan justeras för att passa din koppstorlek.

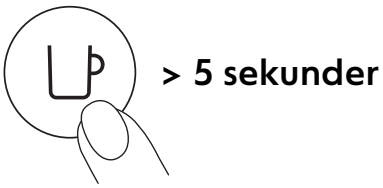

4 Starta bryggningen genom att trycka och hålla kaffeknappen i minst 5 sekunder.

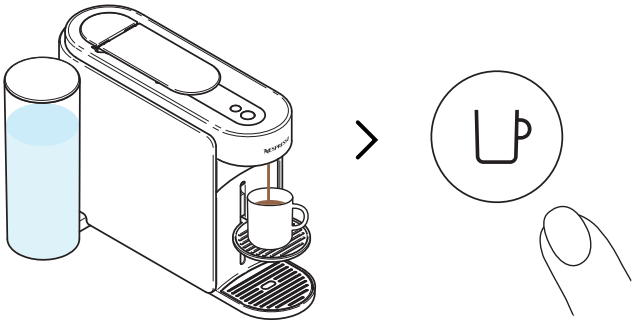

5 När önskad volym är nådd, släpp knappen. Några droppar kaffe kan fortsätta rinna i några sekunder.

För korrekt användning, öppna spaken när bryggningen är klar (kaffeknappen lyser stabilt vitt). Öppningen av spaken tar bort kapseln efter extraktion.

Programmeringen är specifik för varje koppstorlek. Volymer kan programmeras från 20 ml (0,7 fl oz) till 500 ml (17 fl oz), utom för Coffee Pour-Over Style som kan gå upp till 1 L (34 fl oz). När en kundspecifik inställning är programmerad, kommer bryggningen att avslutas vid den inställda volymen varje gång. För att återgå till standardinställningarna, gå till sektionen ”**Maskininställningar**”.

UNDERHÅLL

KORT SKÖLJNING

Vill du förvärma din kopp eller snabbt skölja maskinen efter ett smaksatt kaffe? Din Vertuo Up-maskin erbjuder en kort sköljningsfunktion.

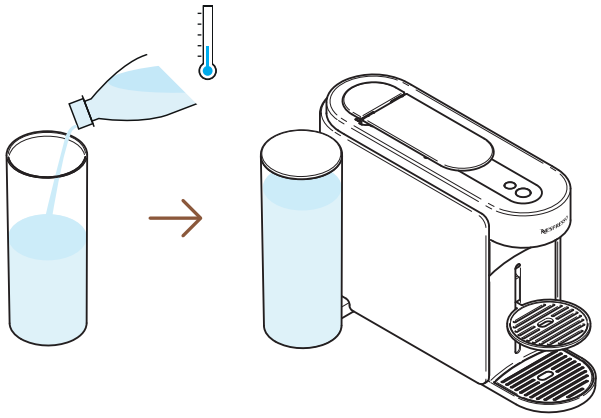

1 Fyll vattenbehållaren med färskt dricksvatten, stäng locket och sätt tillbaka den på plats.

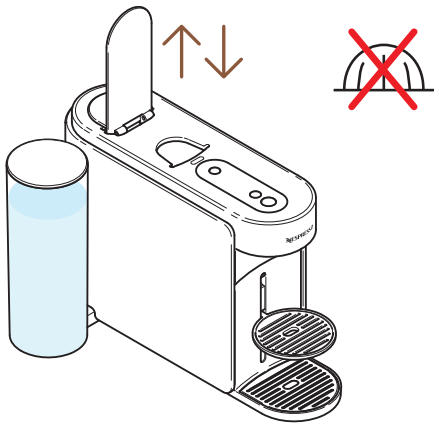

2 Öppna och stäng maskinens spak för att ta bort den tidigare kapseln och sätt inte in någon ny kapsel.

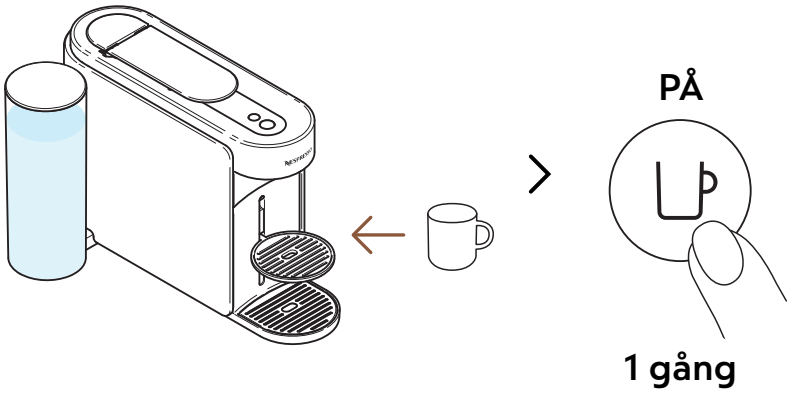

3 Placera en kopp och slå på maskinen genom att trycka på kaffeknappen en gång.

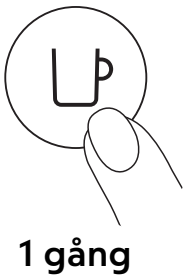

4 Starta bryggningen genom att trycka på kaffeknappen en gång, utan kapsel.

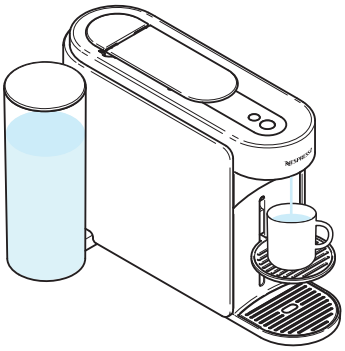

5 Ungefär 40 ml (ca 1,35 fl oz) varmt vatten kommer att bryggas. Denna bryggning är inte avsedd att drickas.

Du kan stoppa bryggningen när som helst genom att trycka på kaffeknappen en gång. För korrekt användning av din maskin rekommenderar vi att du öppnar spaken när bryggningen är klar (kaffeknappen lyser med ett fast vitt sken).

Vatten kan samlas i underhållsmodulen under användning. Töm underhållsmodulen när kapselbehållaren är full eller efter varje underhållsprocess (rengöring, avkalkning, tömning osv.).

RENGÖRING

Rengör din maskin varje månad, när du märker minskad kaffemängd i koppen eller efter en längre tids inaktivitet. Denna procedur kan enkelt utföras via **Nespresso**-appen när maskinen är parkopplad.

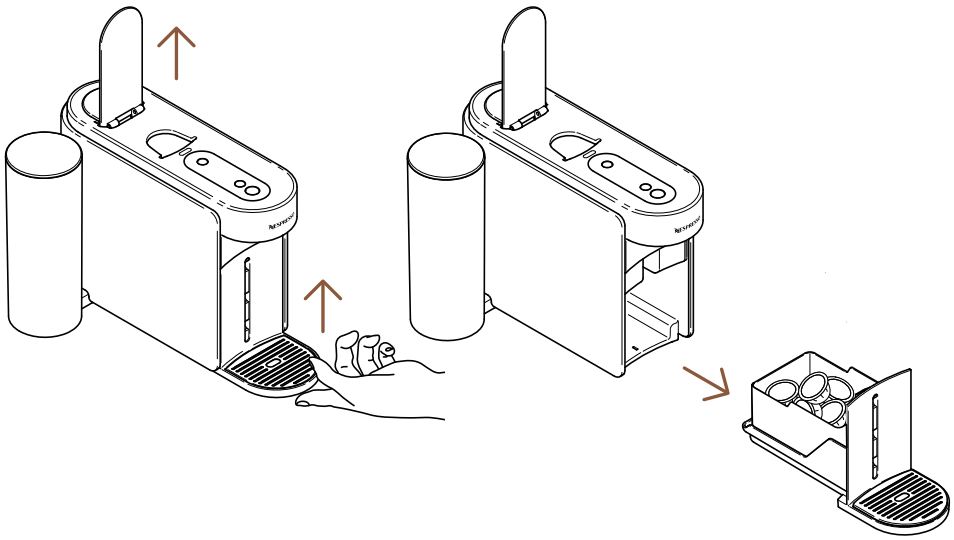

1 Öppna maskinens spak för att ta bort kapseln och ta bort underhållsmodulen.

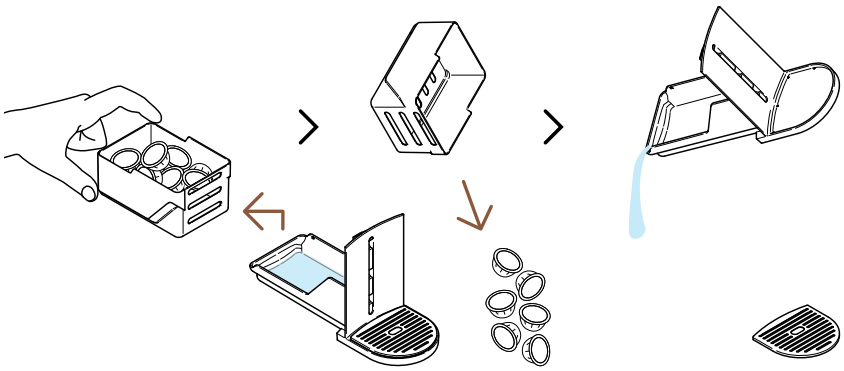

2 Töm kapselbehållaren vid behov, tillsammans med eventuella kvarvarande kaffe-/vattenrester.

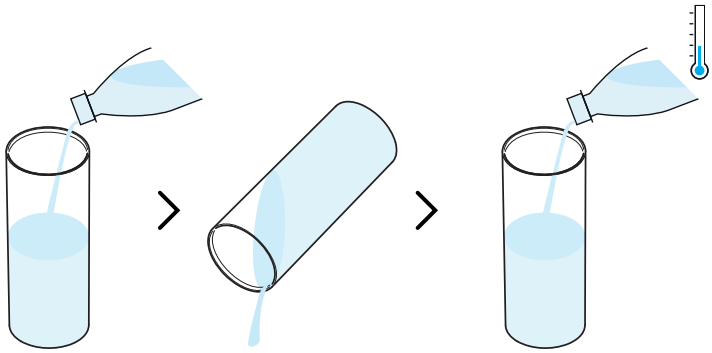

3 Skölj vattentanken innan du fyller den med endast färskt dricksvatten (0,5 L / 17 fl oz).

Vänligen se till att vattentanken endast fylls en gång under denna procedur.

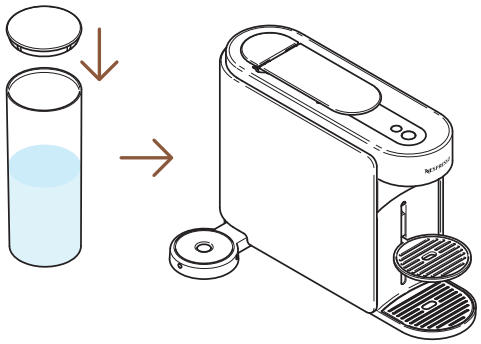

4 Sätt på locket och placera behållaren tillbaka på maskinen.

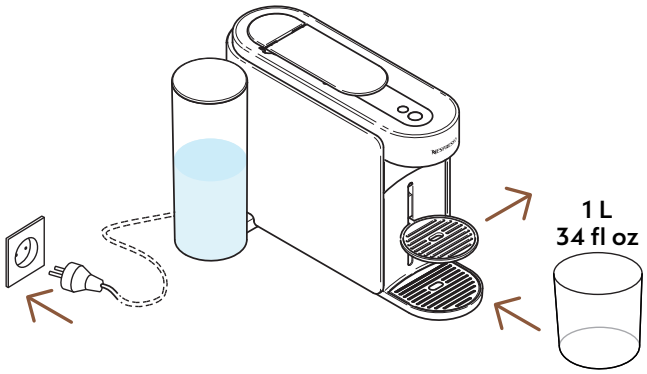

5 Med maskinen inkopplad, ta bort koppstödet och placera en tom behållare (minst 1 L / 34 fl oz) under kaffeutloppet.

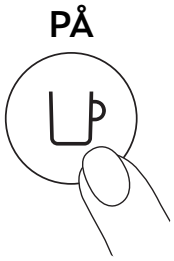

6 Slå på maskinen genom att trycka på kaffeknappen en gång.

7 Öppna handtaget. Tryck och håll underhållsknappen i minst 3 sekunder tills kaffeknappen lyser med ett fast blått sken.

För att lämna underhållsläget innan du startar någon procedur, håll underhållsknappen igen i minst 3 sekunder.

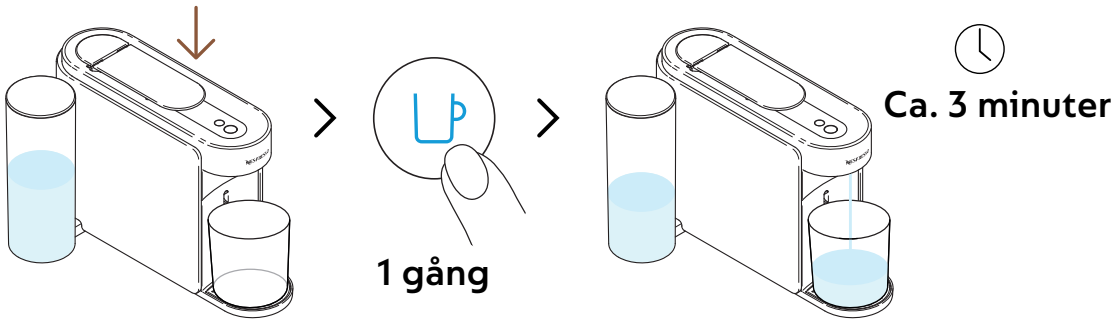

8 Stäng spaken och tryck på den blå kaffeknappen en gång för att starta processen.

Maskinen börjar skölja – processen kan ta upp till 3 minuter.

Vatten kan samlas i underhållsmodulen under sköljningen.

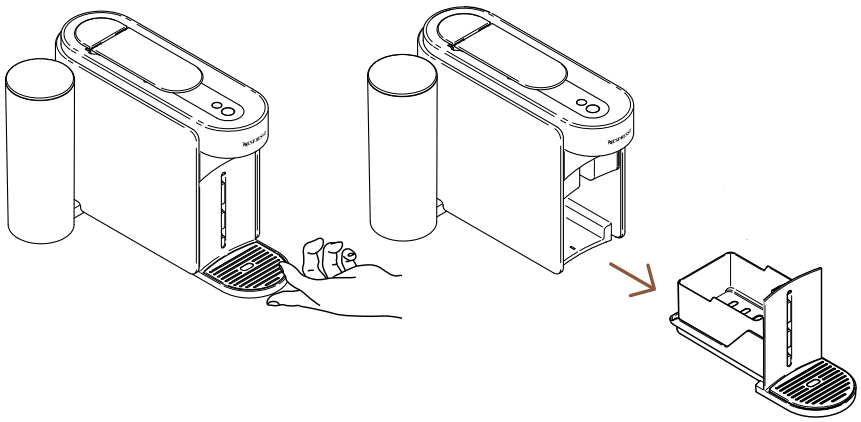

9 Ta bort underhållsmodulen från maskinen.

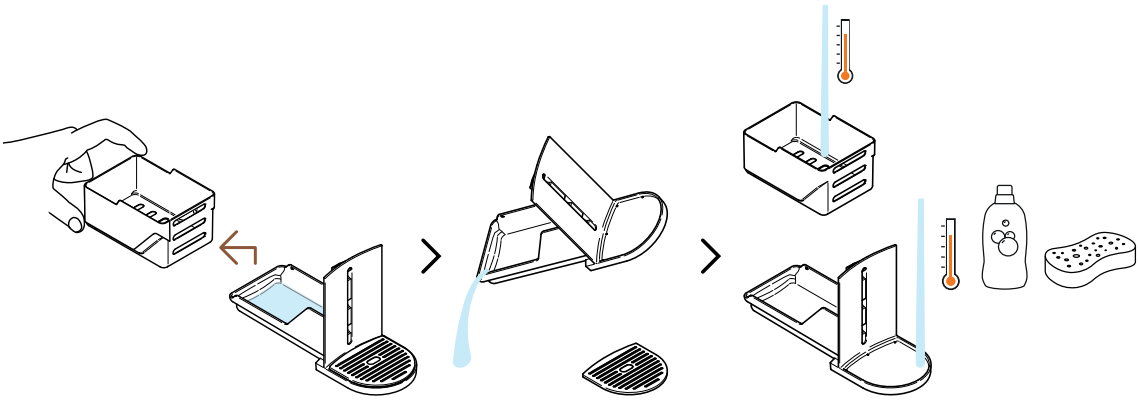

10 Ta ut kapselbehållaren från resten och töm eventuellt kvarvarande vatten. Tvätta underhållsmodulen med varmt vatten och mild, doftfri tvål.

FÖRSIKTIGHET: Använd inte starka eller slipande rengöringsmedel eller lösningsmedel. Sätt inte maskinen i diskmaskinen. Doppa aldrig apparaten eller dess delar i vatten.
Torka av maskinen och underhållsmodulen med en ren trasa.

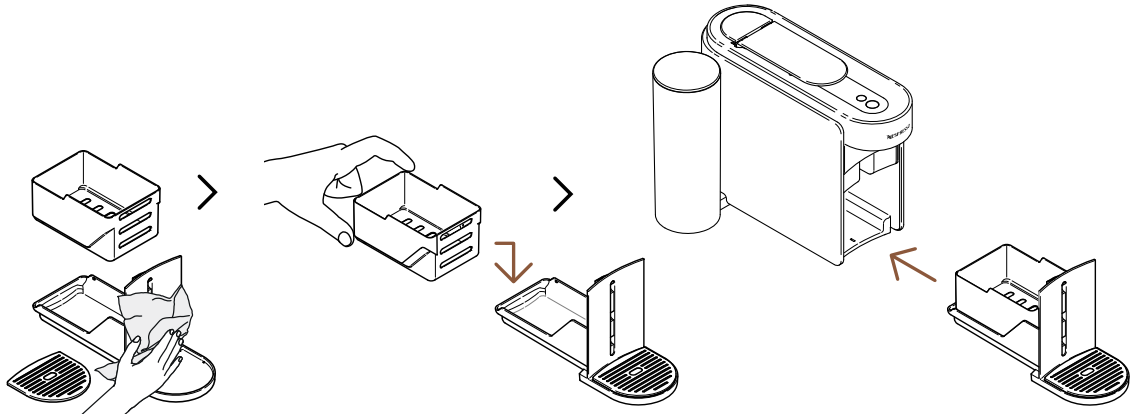

11 Torka underhållsmodulen med en ren trasa och sätt tillbaka den i maskinen.

Maskinen återgår till klarläge när proceduren är avslutad (kaffeknappen lyser med ett fast vitt sken).

FÖRSIKTIGHET: Rengör kaffeutloppet regelbundet med en ren, fuktig trasa. Använd alltid mjuka trasor för att rengöra maskinen.

AVKALKNING

Avkalkning av maskinen säkerställer att den fungerar korrekt under hela sin livslängd och gör din kaffeupplevelse lika enastående som den var första dagen. Maskinen indikerar när avkalkning behövs genom att **underhållsknappen lyser med ett fast orange sken**.
Denna procedur kan enkelt utföras via **Nespresso**-appen när maskinen är ansluten.

Avkalkningsprocessen tar cirka 15 minuter och **kan inte avbrytas** när den väl har startats.

Du kommer att behöva:

- Ett avkalkningskit, tillgängligt på www.nespresso.com
- En tom behållare (1,5 L / 51 fl oz)

1:A CYKELN: AVKALKNING

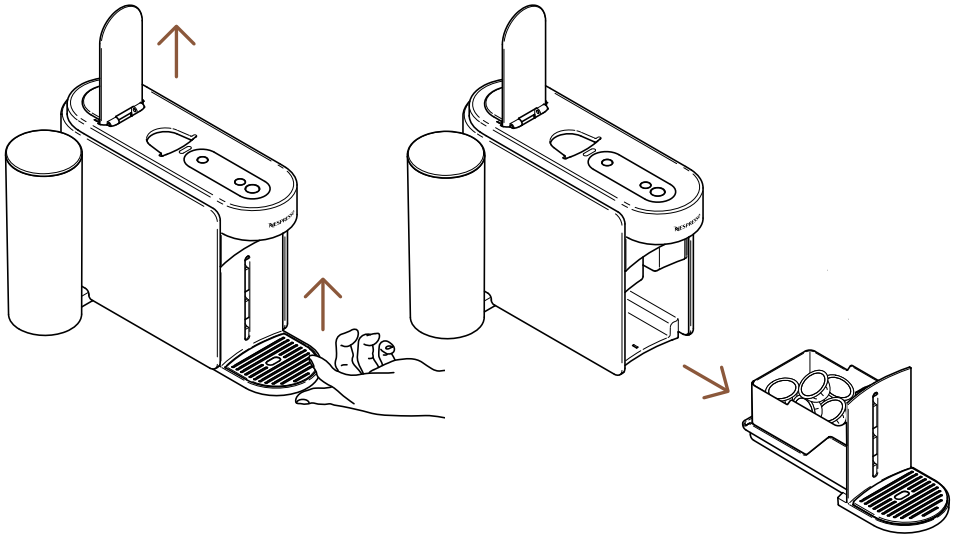

1 Öppna maskinens handtag för att mata ut den använda kapseln. Ta bort underhållsmodulen från maskinen.

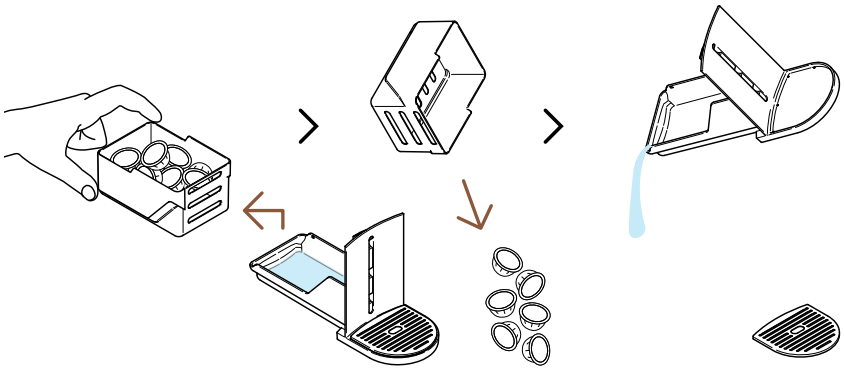

2 Separera kapselbehållaren från resten och töm eventuella kvarvarande kaffe-/vattenrester.

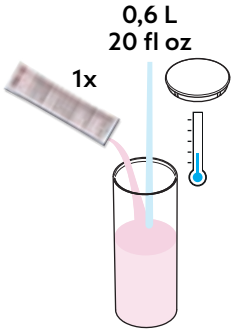

3 Fyll vattentanken med 0,6 l / 20 fl oz vatten, tillsätt 1 dos **Nespresso** avkalkningsvätska och stäng vattentanken med locket.

FÖRSIKTIGHET: Observera att avkalkningsvätskan kan vara skadlig. Undvik kontakt med ögon, hud och ytor.

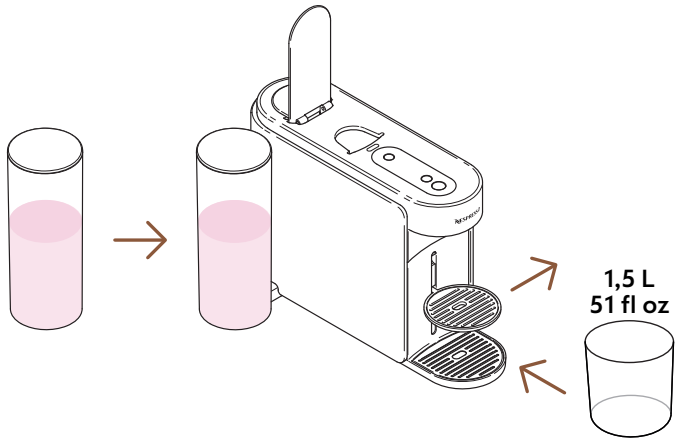

4 Sätt tillbaka vattentanken i maskinen. Ta bort koppstödet och placera en tom behållare (minst 1,5 l / 51 fl oz) under kaffeutloppet.

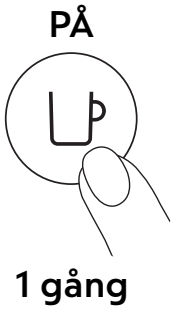

5 Slå på maskinen genom att trycka på kaffeknappen en gång.

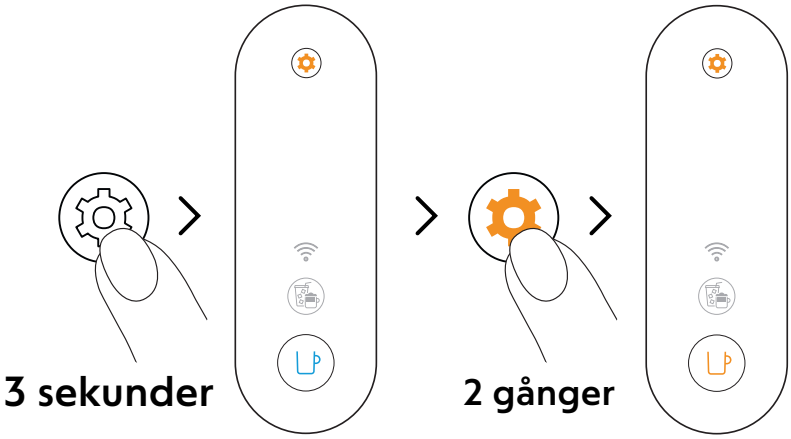

6 Tryck på underhållsknappen och håll den intryckt i minst 3 sekunder. När kaffeknappen lyser med ett fast blått sken, släpp knappen och tryck två gånger på underhållsknappen. Kaffeknappen ska nu lysa med ett fast **orange** sken.

i För att lämna underhållsläget innan du startar någon procedur, håll underhållsknappen igen i minst 3 sekunder.

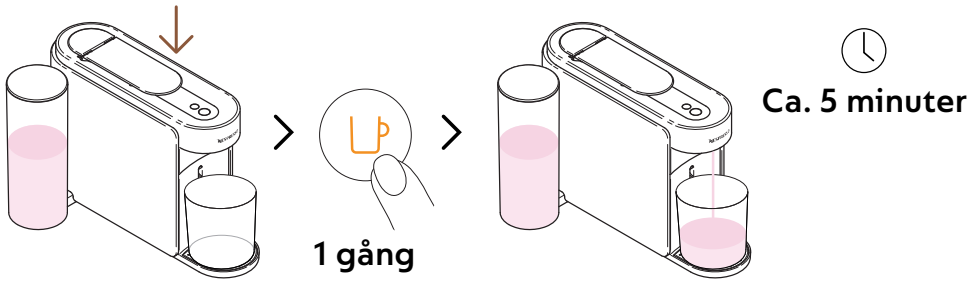

7 Stäng handtaget och tryck en gång på den orange kaffeknappen för att starta den första avkalkningscykeln.

Maskinen startar den första avkalkningscykeln. Proceduren kan ta upp till 5 minuter och maskinen stannar automatiskt när den är klar.

2:A CYKELN: SKÖLJNING

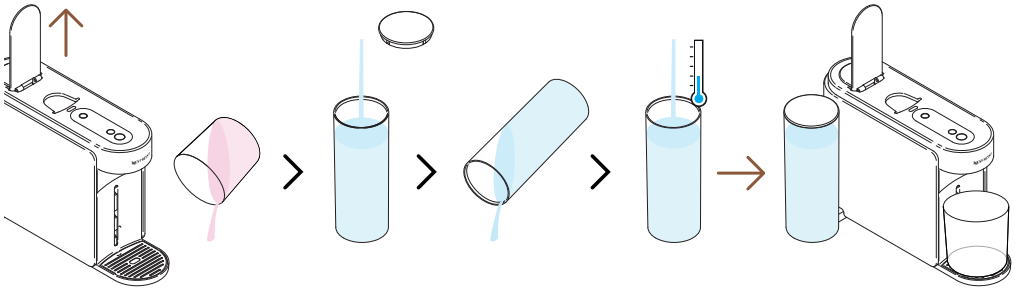

8 När den första avkalkningscykeln är klar är det dags att skölja maskinen. Öppna maskinens handtag, töm behållaren, skölj vattentanken och fyll den helt med färskt dricksvatten. Sätt tillbaka den på plats.

Vänligen se till att vattentanken endast fylls en gång under denna procedur.

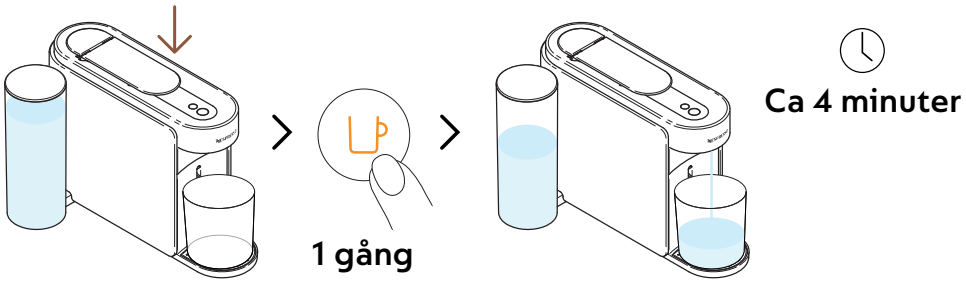

9 Stäng spaken och tryck på den orange kaffeknappen en gång till för att starta sköljningsfasen av avkalkningsprocessen.

Sköljningsproceduren kan ta upp till 4 minuter och maskinen stannar automatiskt när den är klar.

Vatten kan samlas i underhållsmodulen under användning.

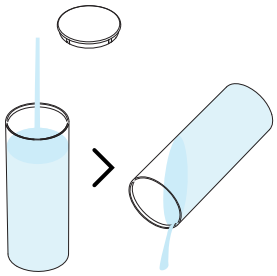

10 Skölj vattentanken.

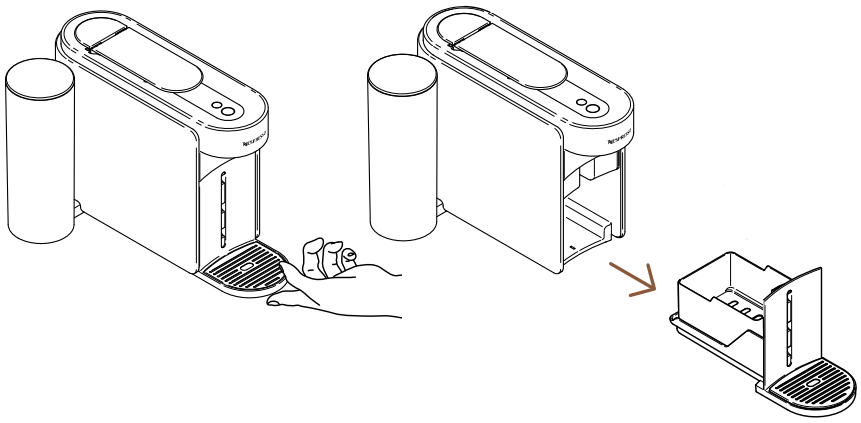

11 Ta bort underhållsmodulen från maskinen.

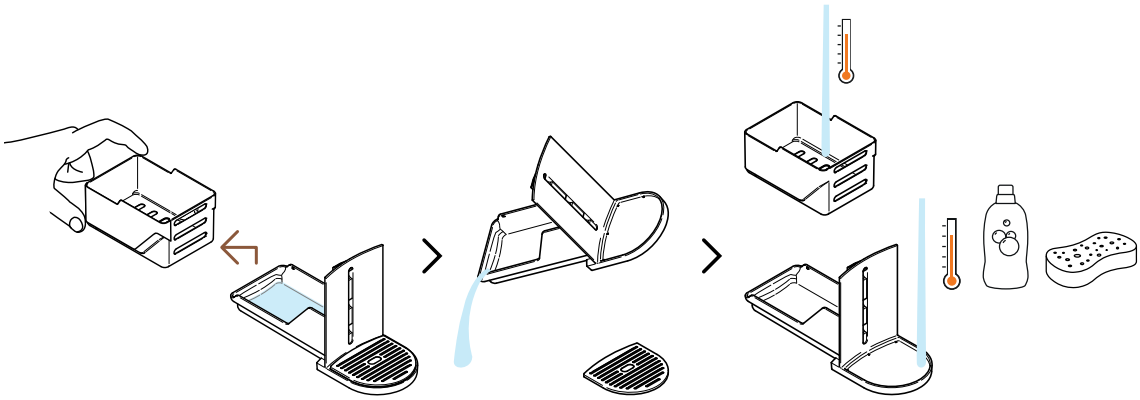

12 Ta ut kapselbehållaren från resten och töm eventuellt kvarvarande vatten. Tvätta underhållsmodulen med varmt vatten och mild, doftfri tvål.

FÖRSIKTIGHET: Använd inte starka eller slipande rengöringsmedel eller lösningsmedel. Sätt inte maskinen i diskmaskinen. Doppa aldrig apparaten eller dess delar i vatten.
Torka av maskinen och underhållsmodulen med en ren trasa.

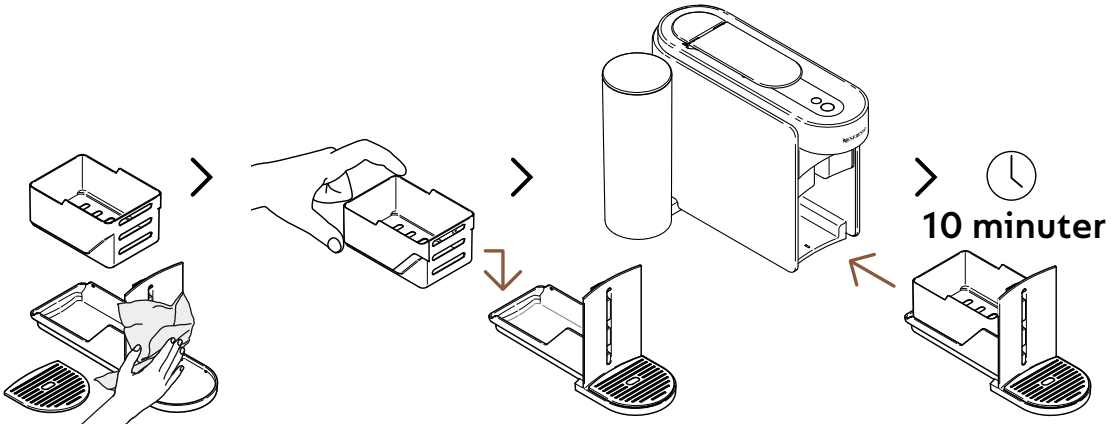

13 Torka underhållsmodulen med en ren trasa och sätt tillbaka den i maskinen. Låt maskinen vila i 10 minuter innan du använder den igen.

Maskinen stänger av sig automatiskt när proceduren är avslutad.

FÖRSIKTIGHET: Rengör kaffeutloppet regelbundet med en ren, fuktig trasa. Använd alltid mjuka trasor för att rengöra maskinen.

TÖMNING AV RÖR

Tömning av rören är en process som kan utföras inför en längre period utan användning, för frostskydd eller innan maskinen skickas på reparation. Denna procedur kan enkelt utföras via **Nespresso**-appen när maskinen är parkopplad.

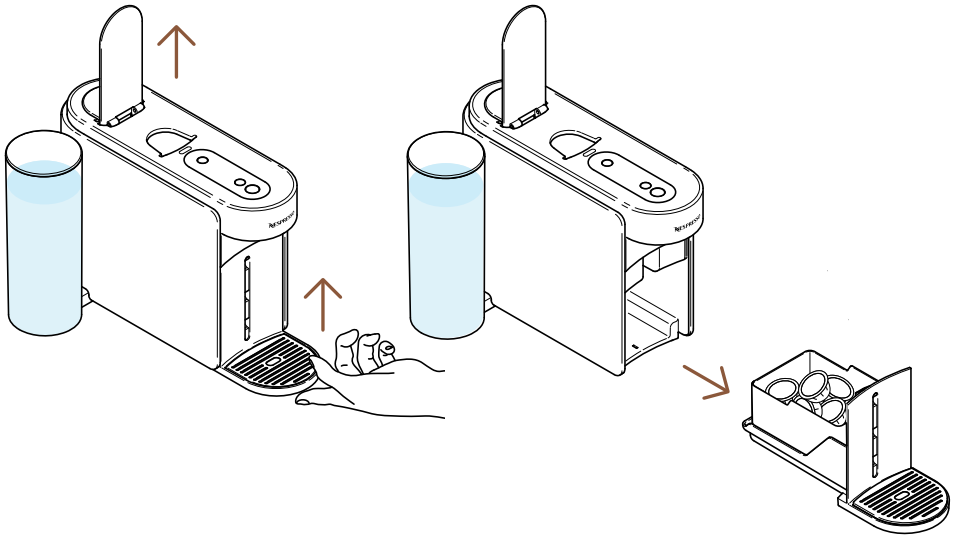

1 Öppna maskinens handtag för att mata ut den använda kapseln. Ta bort underhållsmodulen från maskinen.

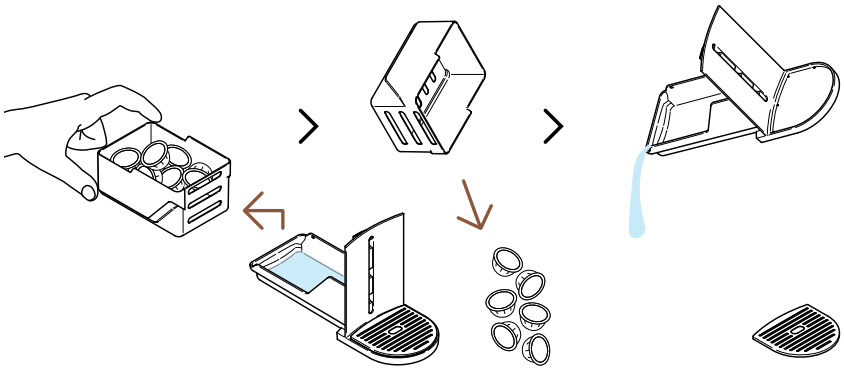

2 Separera kapselbehållaren från resten och töm eventuella kvarvarande kaffe-/vattenrester.

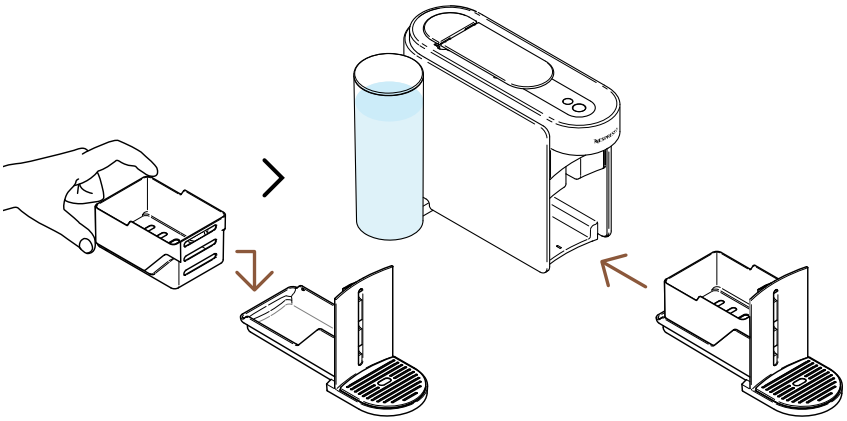

3 Sätt tillbaka underhållsmodulen i maskinen.

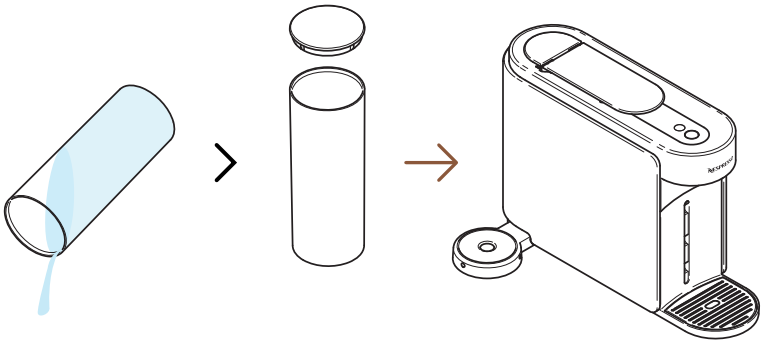

4 Töm vattentanken och sätt tillbaka den utan vatten i maskinen.

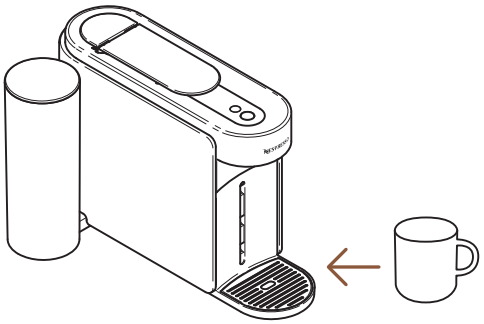

5 Placera en tom kopp under kaffeutloppet.

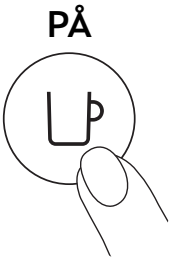

6 Slå på maskinen genom att trycka på kaffeknappen en gång.

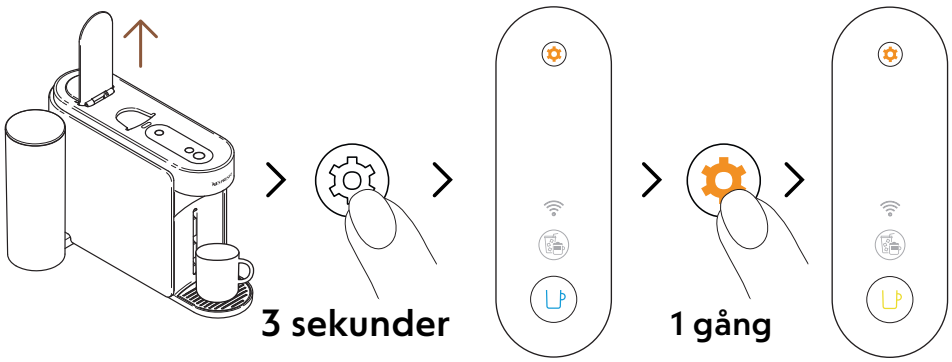

7 Öppna maskinens spak. Tryck och håll underhållsknappen intryckt i minst 3 sekunder. När kaffeknappen lyser med ett fast blått sken, släpp knappen och tryck en gång till på underhållsknappen. Kaffeknappen ska nu lysa med ett fast **gult** sken.

i För att lämna underhållsläget innan du startar någon procedur, håll underhållsknappen igen i minst 3 sekunder.

8 Stäng spaken och tryck på den gula kaffeknappen en gång för att starta tömningsprocessen.

i Kaffeknappen blinkar gult under processen och stängs av när proceduren är klar.

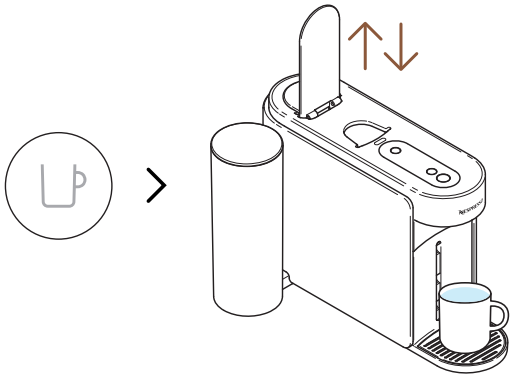

9 När proceduren är avslutad (kaffeknappen är släckt), öppna och stäng maskinens spak.

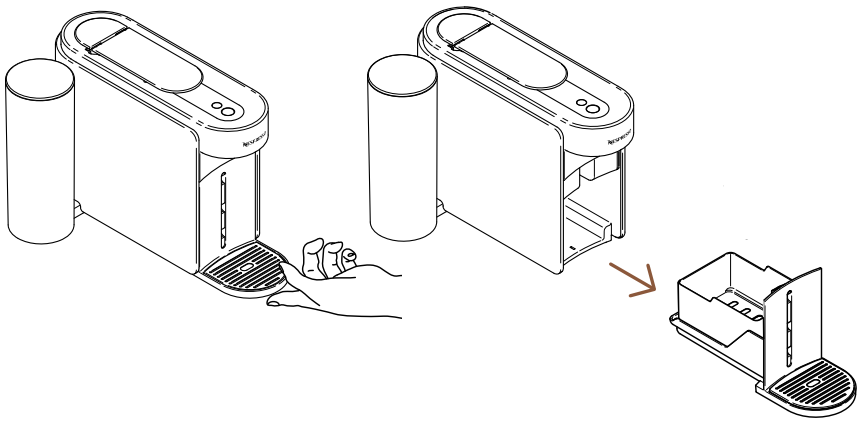

10 Ta bort underhållsmodulen från maskinen.

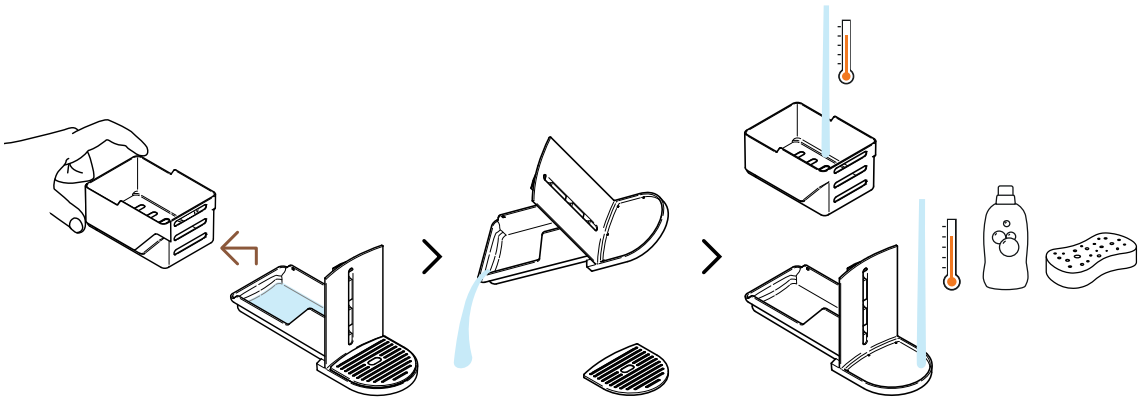

11 Ta ut kapselbehållaren från resten och töm eventuellt kvarvarande vatten. Tvätta underhållsmodulen med varmt vatten och mild, doftfri tvål.

FÖRSIKTIGHET: Använd inte starka eller slipande rengöringsmedel eller lösningsmedel. Sätt inte maskinen i diskmaskinen. Doppa aldrig apparaten eller dess delar i vatten. Torka av maskinen och underhållsmodulen med en ren trasa.

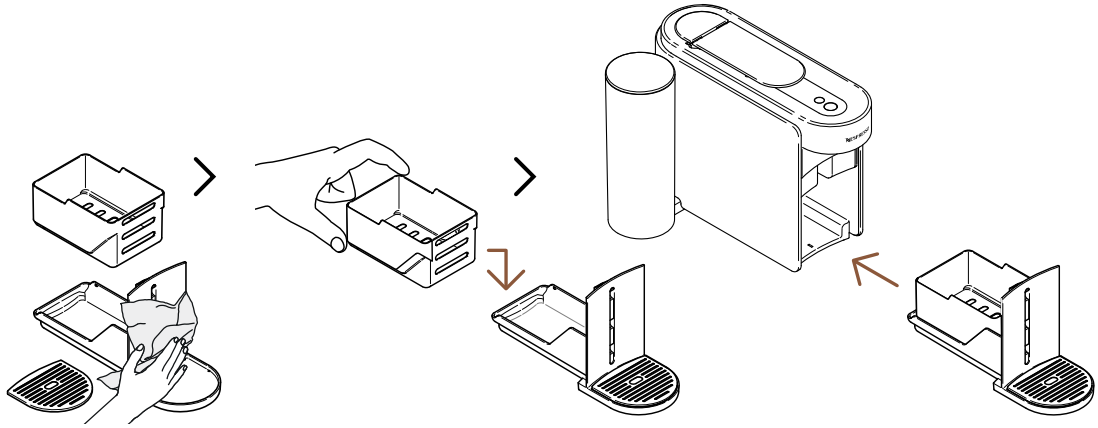

12 Torka underhållsmodulen med en ren trasa och sätt tillbaka den i maskinen.

MASKININSTÄLLNINGAR

ÅTERSTÄLL MINA INSTÄLLNINGAR

Denna procedur låter dig återställa maskinen och **Nespresso**-appen till fabriksinställningarna, och tar endast bort anpassade inställningar.

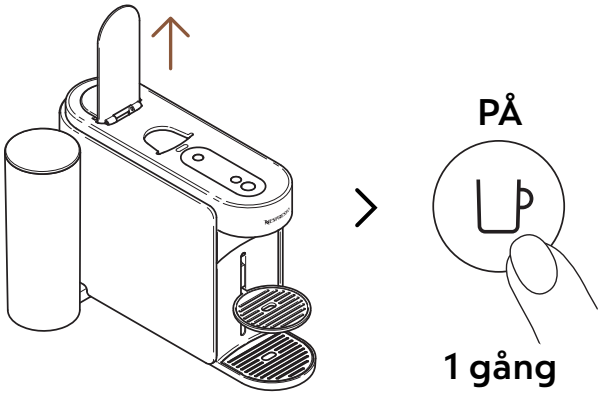

1 Öppna handtaget och slå på maskinen genom att trycka på kaffeknappen en gång.

2 Tryck och <u>håll</u> underhållsknappen intryckt i minst 3 sekunder. När kaffeknappen lyser med ett fast blått sken, släpp knappen och tryck på underhållsknappen 3 gånger. Kaffeknappen och knappen för kaffekreationer ska nu lysa med ett fast vitt sken.

ⓘ För att lämna underhållsläget innan du startar någon procedur, håll underhållsknappen igen i minst 3 sekunder.

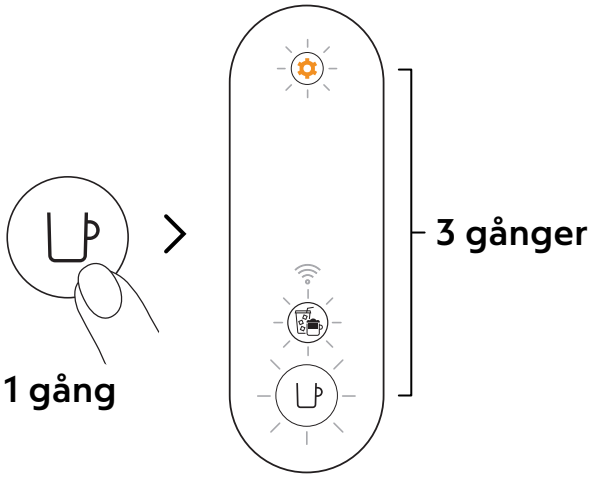

3 Tryck på kaffeknappen en gång för att bekräfta. De tre knapparna blinkar 3 gånger för att bekräfta att maskinen nu är återställd till fabriksinställningarna.

Maskinen återgår till klarläge när proceduren är avslutad (kaffeknappen lyser med ett fast vitt sken).

TA BORT OCH ÅTERSTÄLL MASKINEN

Denna procedur återställer maskinen helt till fabriksinställningarna, tar bort alla anpassade inställningar och kopplar bort maskinen från **Nespresso**-appen.

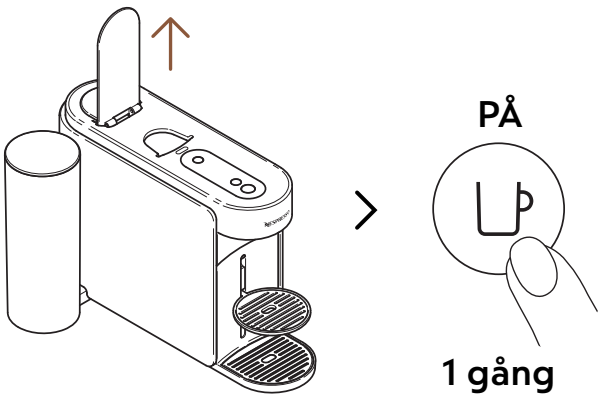

1 Öppna handtaget och slå på maskinen genom att trycka på kaffeknappen en gång.

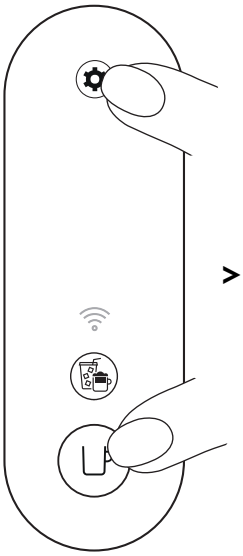

> 10 sekunder

2 Tryck och håll både kaffeknappen och underhållsknappen intryckta i minst 10 sekunder.

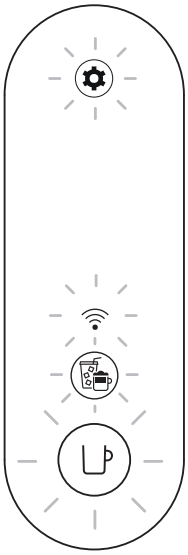

5 gånger

3 Alla knappar och LED-lampan för anslutning blinkar 5 gånger för att bekräfta att maskinen nu är helt återställd till **fabriksinställningarna**.

Maskinen stängs av automatiskt när proceduren är klar. Nu är din maskin borttagen från **Nespresso**-appen.

FÖRSTÅ BLINKNINGARNA PÅ MIN MASKIN

Vill du lära dig mer om blinkningarna på Vertuo Up?
Kolla in följande video:

FELSÖKNING

Kaffeknappen är avstängd

- Maskinen stängs automatiskt av efter 2 minuter utan användning. Tryck på kaffeknappen en gång för att slå på den.
- Kontrollera eluttaget och spänningen enligt etiketten på maskinen.

Inget vatten/kaffe kommer ut från maskinens utlopp

- Kontrollera att vattentanken är fylld med färskt dricksvatten och korrekt placerad.
- Se till att en ny Vertuo-kapsel är korrekt insatt, att spaken är ordentligt stängd, och tryck på kaffeknappen en gång för att brygga.
- Öppna maskinens spak för att ta bort kapseln och utför sedan en rengöring enligt instruktionerna i avsnittet ”Rengöring”.
- Avkalka maskinen, särskilt om underhållsknappen lyser med ett fast orange sken, enligt instruktionerna i avsnittet ”Avkalkning”.

Kaffet är inte tillräckligt varmt

- De första bryggningarna kan påverkas av låg temperatur i koppen, särskilt för Ristretto- och Espresso-storlekar.
- Följ avsnittet ”Anslut din maskin” för att justera kaffetemperaturen via **Nespresso**-appen.
- Du kan förvärma koppen med funktionen för Kort sköljning (se avsnittet ”Kort sköljning”). Cirka 40 ml (1,35 fl oz) hett vatten bryggs. Denna bryggning är inte avsedd att drickas.
- Avkalka maskinen, särskilt om underhållsknappen lyser med ett fast orange sken, enligt instruktionerna i avsnittet ”Avkalkning”.

Jag ser för mycket kaffe/vatten i droppbrickan

- Det är normalt att lite kaffe/vatten hamnar i droppbrickan efter varje bryggning (några ml per kopp), vilket beror på maskinens teknik och design. Det är viktigt att tömma droppbrickan varje gång du tömmer kapselbehållaren och rengör delarna med mild, doftfri tvål och torkar dem innan du sätter tillbaka dem.
- Om du trycker på kaffeknappen utan att sätta in en kapsel har du startat funktionen för Kort sköljning. Cirka 40 ml (1,35 fl oz) hett vatten bryggs (vilket inte är drickbart varav 20 ml leds till droppbrickan.

Maskinen verkar läcka.

- Det är normalt att lite kaffe/vatten hamnar i droppbrickan efter varje bryggning (några ml per kopp), vilket beror på maskinens teknik och design. Det är viktigt att tömma droppbrickan varje gång du tömmer kapselbehållaren och rengör delarna med mild, doftfri tvål och torkar dem innan du sätter tillbaka dem.
- Om du trycker på kaffeknappen utan att sätta in en kapsel har du startat funktionen för Kort sköljning. Cirka 40 ml (1,35 fl oz) hett vatten bryggs (vilket inte är drickbart varav 20 ml leds till droppbrickan.
- Kontrollera att vattentanken och underhållsmodulen är korrekt placerade.
- Kontrollera att kapselbehållaren inte är full, töm droppbrickan och se till att ingen kapsel sitter fast i maskinen.

Maskinen brygger med ovanligt kaffeflöde

- Flödeshastigheten beror främst på kaffetypen.
- Se till att en ny Vertuo-kapsel är korrekt insatt, att spaken är ordentligt stängd, och tryck på kaffeknappen en gång för att brygga.
- Kontrollera att vattentanken är korrekt placerad på maskinen.
- Avkalka maskinen, särskilt om underhållsknappen lyser med ett fast orange sken, enligt instruktionerna i avsnittet ”**Avkalkning**”.

Maskinen brygger bara ”vatten”

- Om maskinen inte kan läsa den tryckta kapselkoden kommer den att brygga 40 ml (1,35 fl oz) odrickbart vatten (kort sköljning).
  - Kontrollera att kapseln inte är skadad (inklusive koden). Använd inte samma kapsel mer än en gång.
  - Försök igen med en ny Vertuo-kapsel, korrekt insatt.
- Om problemet kvarstår, kontakta **Nespresso** kundservice.

Maskinen stängs av

- Maskinen stängs automatiskt av efter 2 minuter utan användning. Tryck på kaffe-knappen en gång för att slå på den. Maskinen förblir påslagen om du navigerar i **Nespresso**-appen. Se avsnittet ”**ON/OFF**” vid behov.
- Du kan stänga av maskinen manuellt när som helst (när den inte används) genom att hålla kaffe-knappen intryckt i cirka 1 sekund. Alla knappar och LED-lampor blinkar en sista gång innan maskinen stängs av.
- Kontrollera eluttaget och spänningen enligt etiketten på maskinen.
- Koppla ur, vänta några sekunder och anslut maskinen igen.

Det finns kafferester i min kopp

- Se till att en ny Vertuo-kapsel är korrekt insatt, att spaken är ordentligt stängd, och tryck på kaffeknappen en gång för att brygga. Använd inte samma kapsel mer än en gång.
- Rengör maskinen om du börjar få kafferester i koppen eller efter en längre tids inaktivitet enligt instruktionerna i avsnittet ”**Rengöring**”.
- Avkalka maskinen, särskilt om underhållsknappen lyser med ett fast orange sken, enligt instruktionerna i avsnittet ”**Avkalkning**”.

Maskinen startar inte bryggningen, men kaffeknappen lyser med ett fast vitt sken

- Kontrollera att spaken är ordentligt stängd.
- Se till att en ny Vertuo-kapsel är korrekt insatt, stäng spaken ordentligt och tryck på knappen en gång för att brygga.
- Om maskinen är ansluten kan den utföra en automatisk programuppdatering. Öppna **Nespresso**-appen för att kontrollera maskinens status och/eller vänta cirka 5 minuter.

Maskinen startar inte bryggningen, och kaffeknappen lyser med ett fast orange sken

- Fyll vattentanken med färskt dricksvatten, kontrollera att den är korrekt placerad på maskinen och tryck på kaffeknappen en gång för att starta bryggningen.
- Avkalka maskinen, särskilt om underhållsknappen lyser med ett fast orange sken, enligt instruktionerna i avsnittet ”Avkalkning”.

Maskinen har slut på vatten. Hur fortsätter jag bryggningen?

- Fyll vattentanken med färskt dricksvatten och tryck på kaffeknappen en gång för att återuppta bryggningen. Koppen fylls då med det återstående volymen om extraktionen redan har börjat.

Kaffeknappen blinkar vitt medan maskinen brygger

- Om kaffet flödar normalt fungerar maskinen som den ska.
- Om klart vatten (inte kaffe) kommer ut har du startat en kort sköljning. Följ instruktionerna i avsnittet ”Kort sköljning”.

Knappen för kaffekreationer lyser med ett fast vitt sken

- Du har tryckt på knappen för kaffekreationer en gång och aktiverat ett läge som hjälper dig att skapa dina kafferecept.
- Genom att trycka på den dedikerade knappen får du en koncentrerad kaffeextraktion – första steget för att skapa is- och mjölkbaserade kaffedrycker.
- För att stänga av funktionen, tryck på knappen igen innan du startar bryggningen.

Knappen för kaffekreationer stängs av innan bryggningen startar, och kaffet bryggs i ett förinställt volym

- Vissa kapslar kan inte bryggas med detta läge (Ristretto, Cold Brew Style, Carafe Pour-Over Style / Bianco Piccolo och Bianco Leggero, som redan är optimerade för recept). Vi rekommenderar inte att använda detta läge för Alto-kapslar eller Coffee+-sortimentet.
- För att undvika att kapseln går förlorad har maskinen bryggt kaffet i den förinställda koppstorleken.

Kaffemängden i koppen stämmer inte med det förinställda volymen från Nespresso

- Det är troligt att koppvolymen har anpassats.
- Du kan manuellt programmera koppvolymen genom att hålla in kaffeknappen tills önskad volym är nådd, och sedan släppa knappen.
- Du kan manuellt programmera koppvolymen genom att hålla in kaffeknappen tills önskad volym är nådd, och sedan släppa knappen.
- Om du vill återställa till **Nespresso**'s förinställda koppvolymer, följ instruktionerna i avsnittet "**Återställ mina inställningar**".
- Om problemet kvarstår även efter en fabriksåterställning, vänligen kontakta **Nespresso** kundservice.

Hur får jag mer kaffe efter bryggningen?

- Du kan fylla på mer kaffe genom att trycka på kaffe-knappen en gång till utan att ta bort den använda kapseln. Samma volym bryggs igen. Vill du stoppa bryggningen innan extraktionen är klar, tryck bara på kaffeknappen en gång till.
- Vill du öka volymen på alla kaffesorter?
  - Du kan manuellt programmera koppvolymen genom att hålla in kaffeknappen tills önskad volym är nådd, och sedan släppa knappen.
  - Du kan manuellt programmera koppvolymen genom att hålla in kaffeknappen tills önskad volym är nådd, och sedan släppa knappen.

Underhållsknappen lyser med ett fast orange sken

- Avkalka maskinen enligt instruktionerna i avsnittet ”**Avkalkning**”.
- Vi rekommenderar att du använder **Nespresso**’s avkalkningskit för att undvika skador på maskinen. Vid frågor, kontakta **Nespresso** kundservice.

Underhållsknappen lyser orange

- Du har gått in i underhållsläge, ett läge som underlättar åtkomst till maskinens underhållsfunktioner.
- Varje färg/piktogramkombination motsvarar en specifik funktion:
  - Kaffeknappen lyser blått: Rengöring
  - Kaffeknappen lyser gult: Tömning av rören
  - Kaffeknappen lyser orange: Avkalkning
  - Kaffe- och kaffekreationsknappen lyser vitt: Återställ anpassade inställningar
  - Kaffe-knappen lyser vitt + WiFi-LED på: Aktivera/inaktivera anslutningsmodulen
- För att gå in eller ut ur underhållsläget, håll underhållsknappen intryckt i minst 3 sekunder (blått = in, vitt = ut).
- För att starta en funktion, tryck på kaffe-knappen en gång när rätt färg visas. Knappen blinkar tills processen är klar.
- Alla dessa funktioner kan även styras via **Nespresso**-appen när maskinen är parkopplad.

Kaffeknappen blinkar blått, organge eller gult.

- Maskinen genomför en underhållsprocess.
- Använd inte maskinen förrän processen är klar.
  - Kaffeknappen lyser blått: Rengöring
  - Kaffeknappen lyser gult: Tömning av rören
  - Kaffeknappen lyser orange: Avkalkning

Kaffeknappen lyser orange 5 gånger när jag försöker starta en underhållsprocess (rengöring, avkalkning eller tömning av rören), och maskinen startar inte processen.

- Öppna och stäng maskinens spak för att kontrollera att ingen kapsel är insatt innan du trycker på kaffeknappen igen.

Kaffeknappen blinkar orange en gång när jag försöker starta en underhållsprocess, och maskinen startar inte processen.

- Fyll vattentanken med rent dricksvatten, kontrollera att den är korrekt placerad på maskinen, och tryck på kaffeknappen en gång för att starta processen.
- Viktigt: När du har startat avkalkningen, se till att slutföra proceduren med de angivna volymerna för att undvika att maskinen blockeras.

WiFi LED-lampan lyser när jag slår på maskinen.

- Din maskin kan parkopplas till **Nespresso**-appen för att förbättra hela Vertuo-upplevelsen.
- Med hjälp av **Nespresso**-appen kan du:
  - Anpassa koppstorlek och temperatur
  - Förenkla underhåll
  - Upptäcka en värld av kaffe-recept
- WiFi LED-lampan blinkar när maskinen inte är parkopplad till **Nespresso**-appen eller har tappat anslutningen.
- Du kan enkelt parkoppla maskinen genom att skanna QR-koden på droppbrickan eller ansluta manuellt via **Nespresso**-appen.
- Om du inte parkopplar maskinen kommer WiFi LED-lampan att blinka varje gång du slår på den.
- Om du vill inaktivera parkopplingssmodulen, eller om ditt land inte stöder parkopplling till **Nespresso**-appen, följ instruktionerna i avsnittet ”**Inaktivera / Återaktivera anslutningsmodulen**”.

WiFi LED-lampan är släckt när jag slår på maskinen	• Din parkopplingsmodul har blivit inaktiverad. • Om du vill parkoppla maskinen till **Nespresso**-appen och förbättra hela Vertuo-upplevelsen, följ instruktionerna i avsnittet "**Inaktivera / Återaktivera anslutningsmodulen**".
När jag startar maskinen lyser WiFi-LED-lampan med ett fast vitt sken	• Din maskin är parkopplad till **Nespresso**-appen för att förbättra hela Vertuo-upplevelsen. • Med hjälp av **Nespresso**-appen kan du: – Anpassa koppstorlek och temperatur – Förenkla underhåll – Upptäcka en värld av kaffe-recept
Hur kan jag utföra en komplett fabriksåterställning?	• Denna procedur återställer maskinen helt till fabriksinställningarna, tar bort alla anpassade parametrar och kopplar bort maskinen från **Nespresso**-appen. • Tryck på underhållsknappen och kaffeknappen samtidigt i minst 10 sekunder. • Om du endast vill ta bort anpassade inställningar, följ ljusproceduren i underhållsläget.
Kaffeknappen blinkar rött (2 snabba blinkningar, sedan 1 lång paus, upprepas)	• Maskinen visar ett fel. – Vänta några sekunder innan du använder maskinen igen. – Koppla ur, vänta några sekunder och anslut igen. – Om problemet kvarstår, kontakta **Nespresso** kundservice.
Kaffeknappen blinkar rött snabbt; knappen för kaffekreationer och WiFi LED-lampan blinkar vitt snabbt, sedan stängs maskinen av.	• Maskinen har stängts av efter ett fel eller efter nedkylning.

Kaffeknappen blinkar orange (2 snabba blinkningar, sedan 1 lång paus, en gång).	• Maskinen visar ett nödstopp efter felaktig användning (t.ex. om du öppnat spaken under bryggning). För att undvika skador, öppna inte spaken medan maskinen brygger.
Kaffeknappen pulserar rött i 2 sekunder	• Maskinen kyls ner efter överhettning. Låt den vara ansluten och vänta ca 10 minuter innan du använder den igen.
Kaffeknappen lyser lila	• Maskinen är i serviceläge. Vänligen kontakta **Nespresso** kundservice

TEKNISKA SPECIFIKATIONER

Ström	**CH:** 230 V, 50/60 Hz, 1020 W **EU/AU/ME/KR/ZA:** 220–240 V, 50/60 Hz, 940–1100 W **BR3:** 220 V, 60 Hz, 940 W **MX, BR:** 127 V, 60 Hz, 1130 W **CL:** 220 V, 50/60 Hz, 940 W **CN:** 220 V, 50 Hz, 940 W **JP:** 100 V, 50/60 Hz, 990 W **TW:** 110 V, 60 Hz, 1130 W
Frekvens	Bluetooth® (LE) 2.402–2.480 GHz Wi-Fi® 2.412 – 2.472 GHz • BR3/MX/TW: 2.412 – 2.462 GHz • CN: 2.400 – 2.4835 GHz • JP: 2.412 – 2.484 GHz
RF utgångseffekt (EIRP)	Bluetooth® 7.82 dBm maks (EIRP) og Wi-Fi® < 20 dBm (EIRP)
Stand-by läge	0.099 W/h
AV-läge	Efter 2 minuter utan användning
Uppvärmningstid	3 sekunder
Flyttbar kopphållare	3 positioner
Kabellängd	**MX:** 100 cm (+/– 2 cm) / 39.3 in (+/– 0.8 in) **Andra**: 80 cm (+/– 2 cm) / 31 in (+/– 0.8 in)
Maskinvikt	~4 kg / 8.8 lbs
Vattentankens kapacitet	1.4 L / 47.3 fl oz
Mått (Bredd × Djup × Höjd)	12 x 49.4 x 25.7 cm / 4.7 x 19.45 x 10.12 in
Kapselbehållarens kapacitet	18 espresso-kapslar eller 13 mug-kapslar

MASKINKODER

Nespresso	MC1, MD1
Breville	BNV620/BNV650
Delonghi	ENV200
Krups	XN940, XN941
Sage	SNV620, SNV650

TH

ความปลอดภัย

ค้นพบเครื่องของฉัน

การใช้งานครั้งแรก

ปรับแต่งช่วงเวลาพิเศษกับกาแฟของฉัน

การบำรุงรักษา

การตั้งค่าเครื่อง

ทำความเข้าใจเกี่ยวกับไฟกระพริบของเครื่องของฉัน

การแก้ไขปัญหาเบื้องต้น

ข้อมูลจำเพาะทางเทคนิค

ความปลอดภัย

คำเตือน: ก่อนใช้งานเครื่องชงกาแฟของคุณ โปรดอ่าน**ข้อมูลความปลอดภัย**เพื่อหลีกเลี่ยงอันตรายและความเสียหายที่อาจเกิดขึ้น
โปรดอ่านข้อควรระวังด้านความปลอดภัยก่อนเพื่อหลีกเลี่ยงความเสี่ยงจากการช็อกไฟฟ้าที่อาจถึงแก่ชีวิตและไฟไหม้ โปรดตรวจสอบให้แน่ใจว่ามีการต่อสายดินเมื่อเสียบเครื่องเข้ากับเต้ารับไฟฟ้า

เมื่อแกะกล่องเครื่อง โปรดถอดฟิล์มพลาสติกที่คลุมเครื่องออก

การกำจัดและการป้องกันสิ่งแวดล้อม

การกำจัดและการป้องกันสิ่งแวดล้อม เครื่องนี้เป็นไปตามข้อกำหนดของสหภาพยุโรป 2012/19/EC วัสดุบรรจุภัณฑ์และเครื่องประกอบด้วยวัสดุที่สามารถรีไซเคิลได้ เครื่องของคุณมีวัสดุที่มีค่า ซึ่งสามารถนำกลับมาใช้ใหม่หรือรีไซเคิลได้ การแยกวัสดุขยะที่เหลือออกเป็นประเภทต่าง ๆ จะช่วยให้การรีไซเคิลวัสดุดิบที่มีค่าเป็นไปได้ง่ายขึ้น ทิ้งเครื่องที่ต้องการทำลายที่จุดรวบรวมขยะแต่ละประเภท คุณสามารถศึกษาข้อมูลเกี่ยวกับการกำจัดจากหน่วยงานท้องถิ่นของคุณ

ค้นพบเครื่องของฉัน

ภาพรวมของเครื่อง

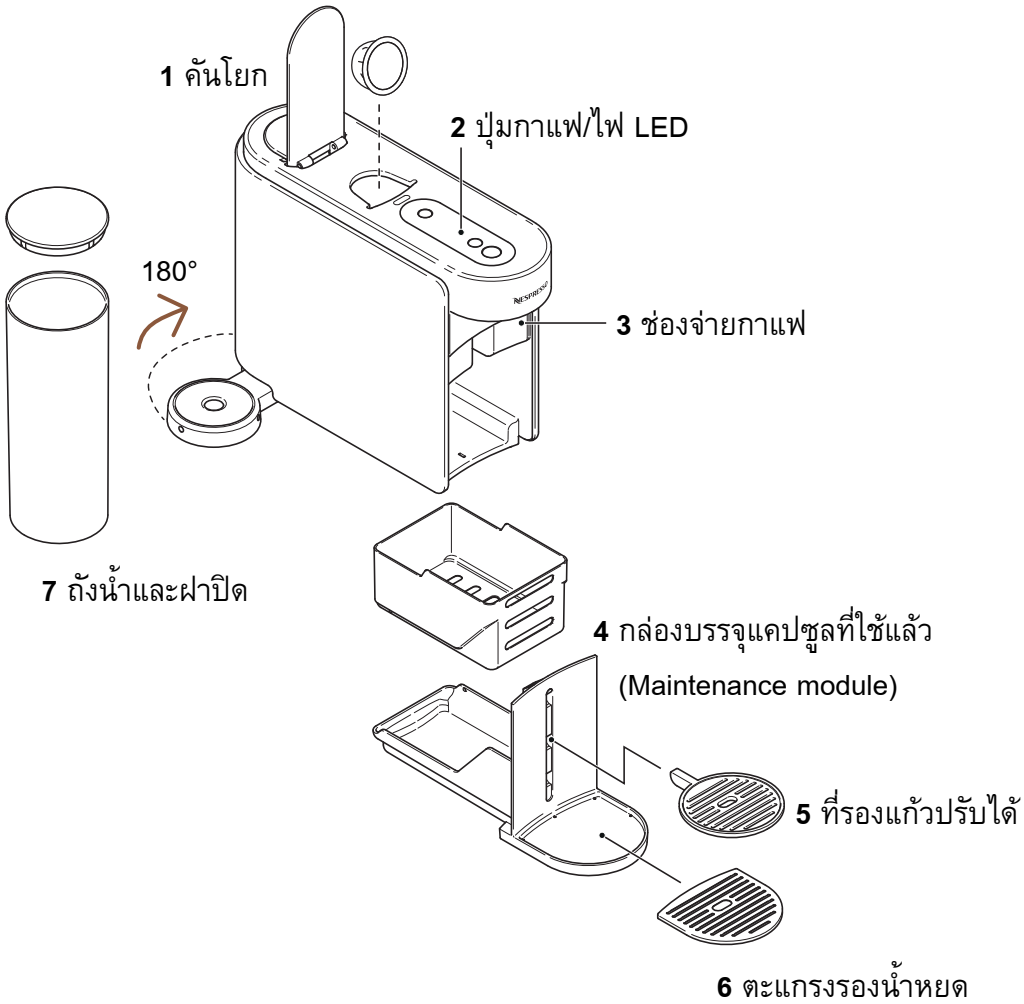

โปรดหลีกเลี่ยงการนำชิ้นส่วนที่สามารถถอดออกได้ล้างในเครื่องล้างจาน

ปุ่มกาแฟ/ไฟ LED

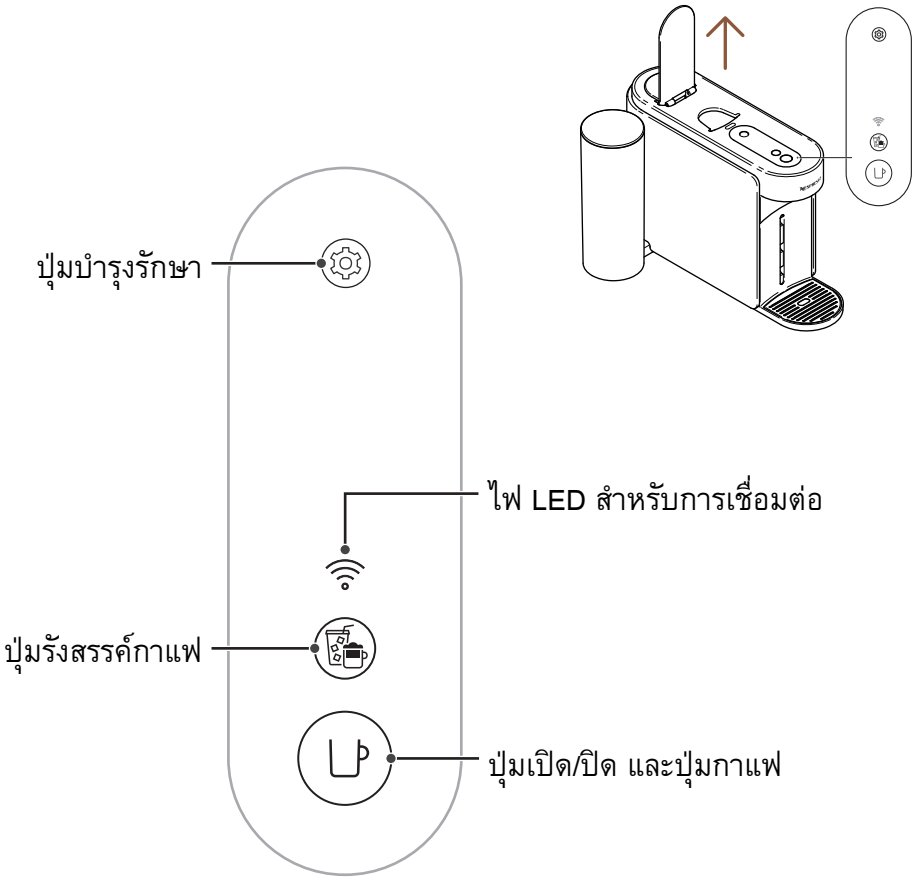

ข้อความบนบรรจุภัณฑ์

1 เครื่องชงกาแฟ Vertuo Up
2 ชุดแคปซูล **Nespresso** (12 แคปซูล)
3 คู่มือเริ่มต้นใช้งานฉบับย่อ
4 คำแนะนำด้านความปลอดภัยและการรับประกัน
5 สติ๊กเกอร์การเชื่อมต่อ
6 สติ๊กเกอร์การล้าง

การแกะกล่อง: อาจมีฝุ่นบางส่วนอยู่บนพื้นผิวของเครื่องเนื่องจากวัสดุรีไซเคิลที่ใช้ในบรรจุภัณฑ์ ซึ่งไม่เป็นอันตราย เพียงแค่ทำความสะอาดด้วยทิชชู่ที่นุ่มหรือผ้าสะอาด

เปิด/ปิด

เปิด

เปิดคันโยก

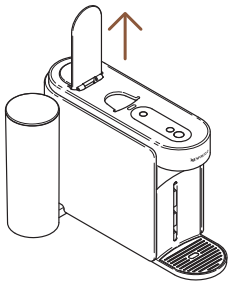

ปิด

ปิดคันโยก

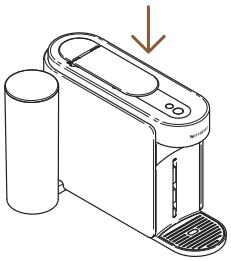

การดันหรือปิดคันโยกลงจะทำให้เครื่องไม่ทำงาน คุณจะไม่สามารถสกัดกาแฟได้หากไม่ปิดคันโยกลงให้ถูกต้อง สำหรับการใช้งานเครื่องของคุณอย่างถูกต้อง เราขอแนะนำให้ดันคันโยกขึ้นเมื่อการสกัดกาแฟเสร็จสมบูรณ์ (ปุ่มกาแฟแสดงไฟสีขาวสว่างคงที่) การดันคันโยกขึ้นจะช่วยนำแคปซูลออกหลังจากการสกัด

การถอดและทำความสะอาดกล่องบรรจุแคปซูลที่ใช้แล้ว(MAINTENANCE MODULE)

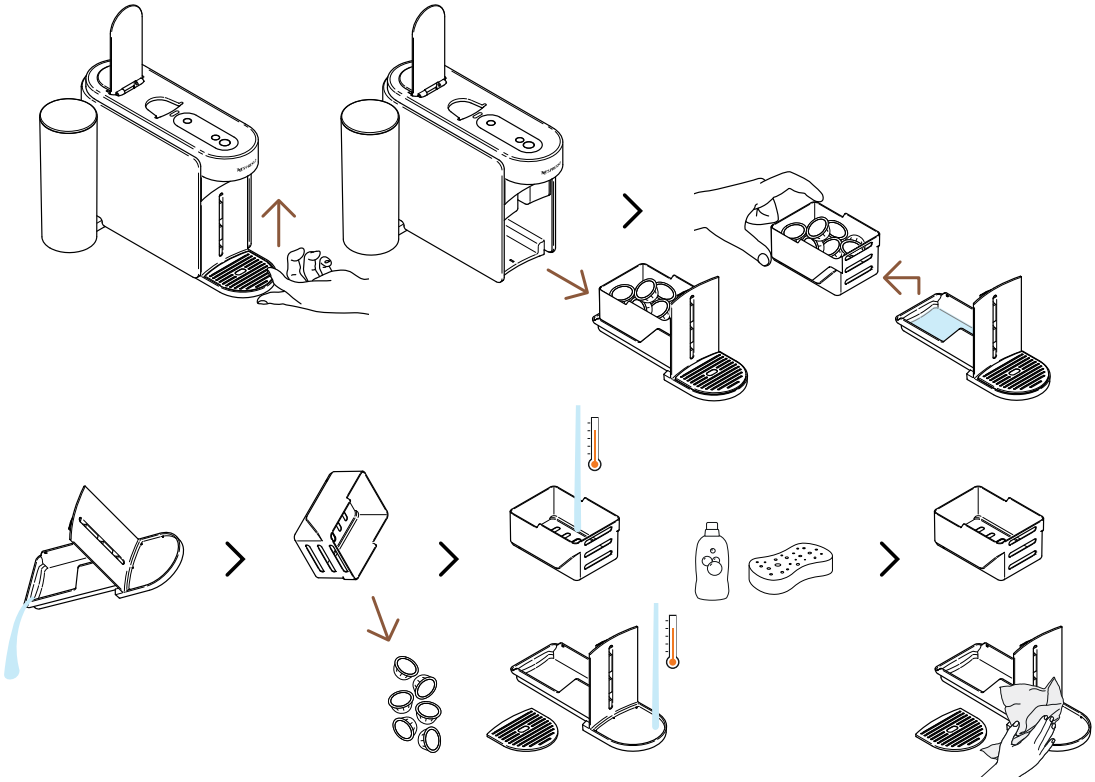

เพื่อถอดกล่องบรรจุแคปซูลที่ใช้แล้ว(Maintenance module)ให้ยกขึ้นเบาๆ แยกที่ใส่แคปซูลที่ใช้แล้วออกจากส่วนที่เหลือ รีไซเคิลแคปซูลและเทเศษกาแฟ/น้ำที่เหลือออก ล้างชิ้นส่วนด้วยน้ำอุ่นและน้ำยาล้างจานที่มีกลิ่นอ่อน จากนั้นเช็ดให้แห้ง ประกอบกลับเบาๆ และใส่กลับเข้าไปในเครื่อง

โหมดการบำรุงรักษา

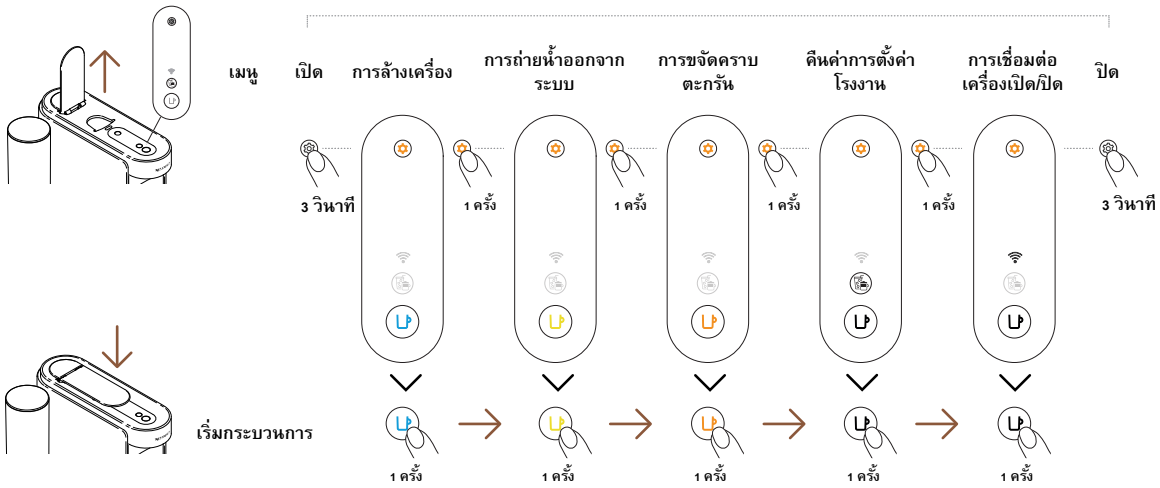

การใช้งานครั้งแรก

เปิด/ปิด

เปิด

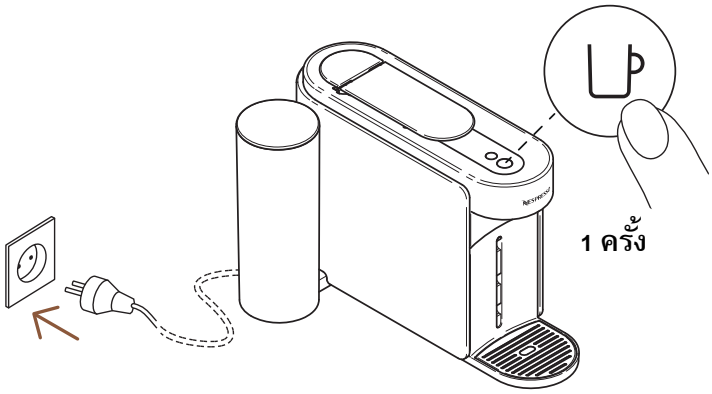

เมื่อเสียบปลั๊กเครื่องแล้ว ให้เปิดการทำงานของเครื่องโดยการกดปุ่มกาแฟ 1ครั้ง

ไฟที่ปุ่มกาแฟจะสว่างขึ้นเป็นเวลา 3 วินาทีในขณะที่เครื่องกำลังร้อน เมื่อเครื่องพร้อมใช้งานแล้วไฟจะสว่างคงที่

ปิด

ปิดอัตโนมัติ

2 นาที

ปิดด้วยตนเอง

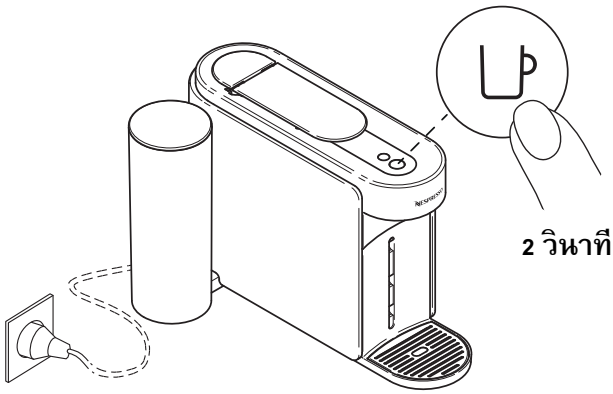

2 วินาที

เพื่อประหยัดพลังงาน เครื่องจะปิดอัตโนมัติหลังจากไม่มีการใช้งานเป็นเวลา 2 นาที

เครื่องสามารถปิดโดยผู้ใช้งานได้ทุกเมื่อ(เมื่อไม่ได้ใช้งาน) โดยการกดปุ่มค้างไว้ประมาณ 2 วินาที เครื่องจะปิดการทำงานและปุ่มกาแฟและไฟ LED ทั้งหมดจะดับลง

หากคุณได้เชื่อมต่อเครื่องของคุณแล้ว โปรดทราบว่าข้อมูลล่าสุดสามารถส่งไปยังแอป **Nespresso** Smart ได้หลังจากเครื่องของคุณปิดกาใช้งาน การดำเนินการนี้อาจใช้เวลาสักครู่

เชื่อมต่อเครื่องของคุณ

ทำไมคุณควรเชื่อมต่อเครื่องของคุณ?

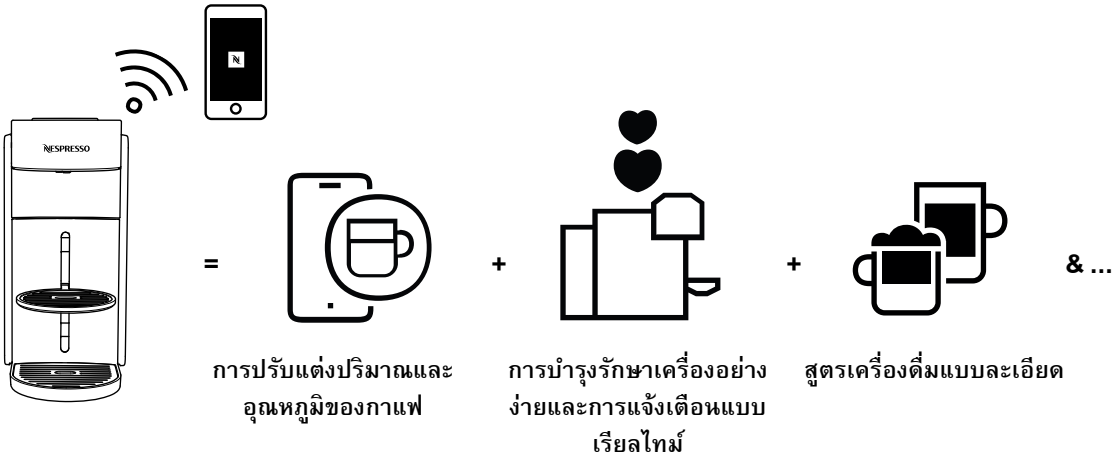

- **การปรับแต่งปริมาณและอุณหภูมิของกาแฟ:** ปรับแต่งปริมาณและปรับอุณหภูมิของกาแฟของคุณ โดยมีการควบคุมอุณหภูมิพิเศษที่มีเฉพาะในแอป
- **การบำรุงรักษาเครื่องอย่างง่ายและการแจ้งเตือนแบบเรียลไทม์:** สัมผัสประสบการณ์การทำความสะอาดและกำจัดตะกรันอย่างง่ายดายผ่านแอป เพลิดเพลินกับประโยชน์ของการอัปเกรดเครื่องของคุณด้วยฟีเจอร์ใหม่ล่าสุดเพื่อประสบการณ์ที่ราบรื่น
- **สูตรเครื่องดื่มแบบละเอียด:** ค้นพบสูตรกาแฟคลาสสิกไปจนถึงการสร้างสรรค์ที่ทันสมัยที่สุด

วิธีเชื่อมต่อเครื่องของคุณ?

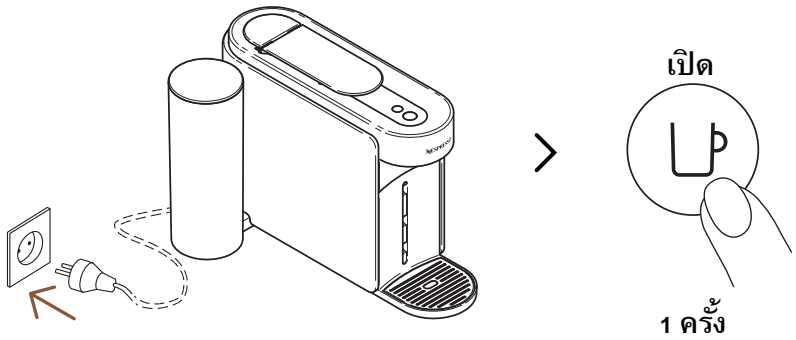

1 เพื่อเชื่อมต่อเครื่องของคุณ ให้เสียบปลั๊ก เปิดเครื่องโดยการกดปุ่มกาแฟครั้งเดียว

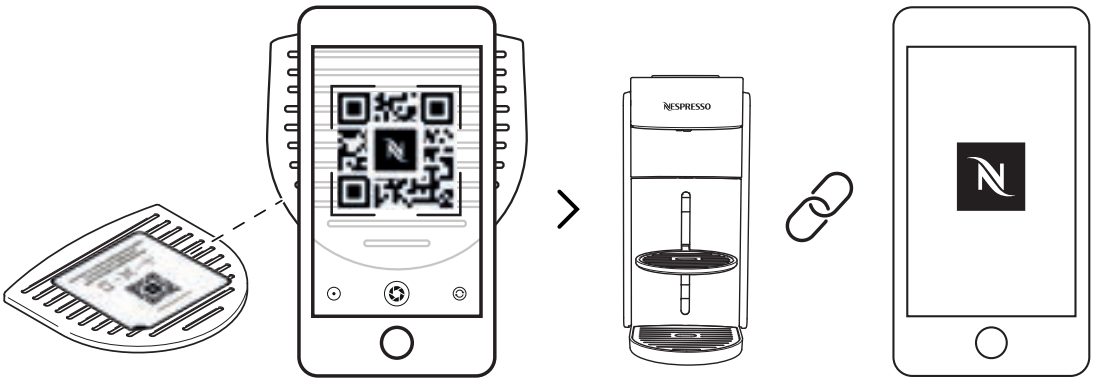

2 สแกน QR Code ที่มีอยู่บนตะแกรงหยดของเครื่องหรือเปิดแอป **Nespresso** Smart เพื่อเชื่อมต่อเครื่องของคุณ

- หากคุณได้ดาวน์โหลดแอป **Nespresso** Smart แล้วแอปจะเปิดขึ้น หากคุณยังไม่มีแอป **Nespresso** Smart คุณจะสามารถดาวน์โหลดได้
- หากคุณไม่เชื่อมต่อเครื่องของคุณ ไฟ LED การเชื่อมต่อจะกระพริบทุกครั้งที่คุณเปิดเครื่อง
- หากคุณต้องการปิดการใช้งานการเชื่อมต่อเครื่องหรือหากประเทศของคุณไม่รองรับการเชื่อมต่อกับแอป **Nespresso** Smart โปรดดูที่ส่วน “ปิดการใช้งาน / เปิดใช้งานการเชื่อมต่อเครื่อง” ต่อไปนี้

ปิดการใช้งาน / เปิดใช้งานโมดูลการเชื่อมต่อ

เครื่องมาพร้อมกับโมดูลการเชื่อมต่อที่เปิดใช้งานโดยค่าเริ่มต้น ซึ่งให้การเข้าถึงฟีเจอร์เพิ่มเติมที่ช่วยเพิ่มประสบการณ์ การดื่มกาแฟของคุณ หากต้องการปิดการใช้งานโมดูลการเชื่อมต่อ ให้ทำตามขั้นตอนเหล่านี้:

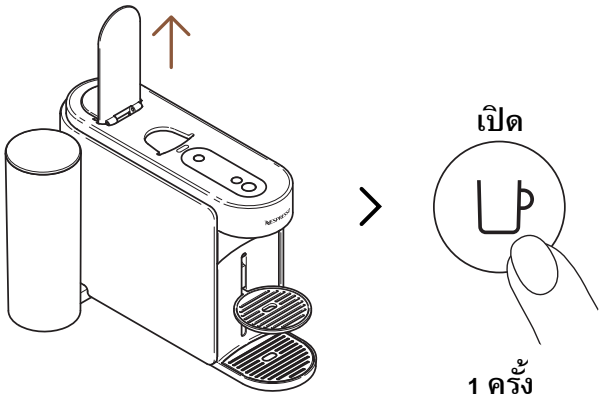

1 ดันคันโยกขึ้นและเปิดเครื่องโดยการกดปุ่มกาแฟ 1ครั้ง

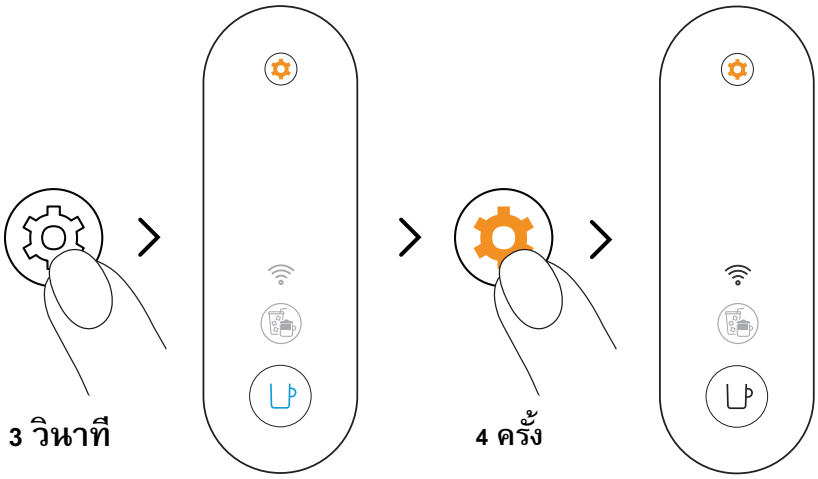

2 กดปุ่มบำรุงรักษาค้างไว้เป็นเวลาอย่างน้อย 3 วินาที เมื่อปุ่มกาแฟแสดงไฟสีน้ำเงินคงที่ ให้ปล่อยและกดปุ่มบำรุงรักษาอีก 4 ครั้ง ปุ่มกาแฟและไฟLEDการเชื่อมต่อจะแสดงไฟสีขาวคงที่

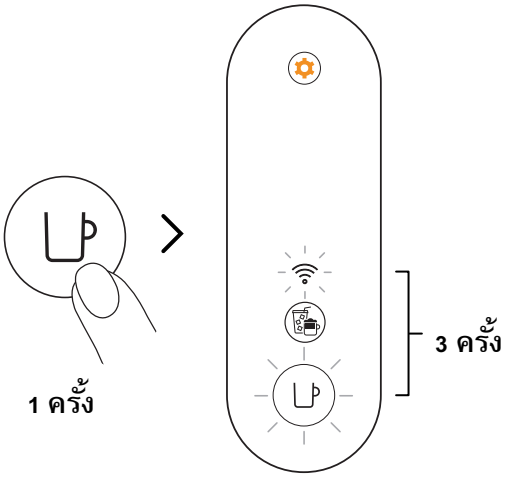

3 กดปุ่มกาแฟ 1ครั้งเพื่อยืนยัน ปุ่มกาแฟและไฟ LED การเชื่อมต่อจะกระพริบ 3 ครั้งเพื่อยืนยันว่าโมดูลการเชื่อมต่อได้ถูกปิดการใช้งานแล้ว เมื่อกระบวนการเสร็จสิ้น เครื่องจะปิด

หากคุณต้องการเปิดใช้งานโมดูลการเชื่อมต่ออีกครั้ง คุณสามารถทำตามขั้นตอนเดียวกันกับการปิดการใช้งาน

การล้าง / ทำความสะอาดครั้งแรก

เราขอแนะนำให้คุณทำความสะอาดเครื่องของคุณก่อนการใช้งานครั้งแรก ขั้นตอนทั้งหมดสามารถได้รับการแนะนำอย่างง่ายดายผ่านแอป **Nespresso** Smart เมื่อเครื่องของคุณเชื่อมต่อแล้ว

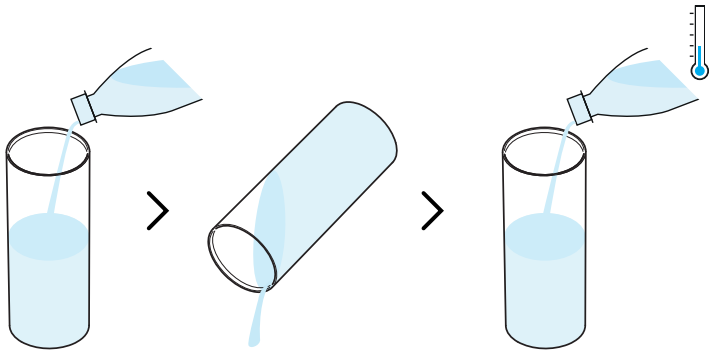

1 ล้างถังน้ำก่อนเติมน้ำดื่มที่สะอาดเท่านั้น (0.5 ลิตร / 17 ออนซ์)

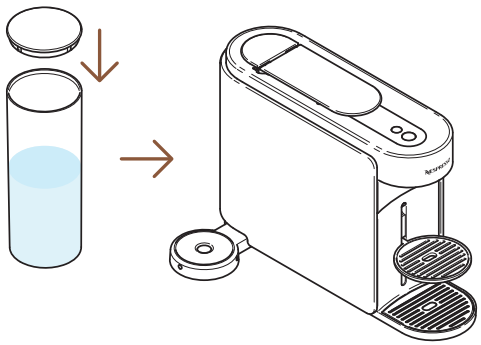

2 ปิดถังน้ำด้วยฝาและใส่กลับไปยังตำแหน่งบนเครื่อง

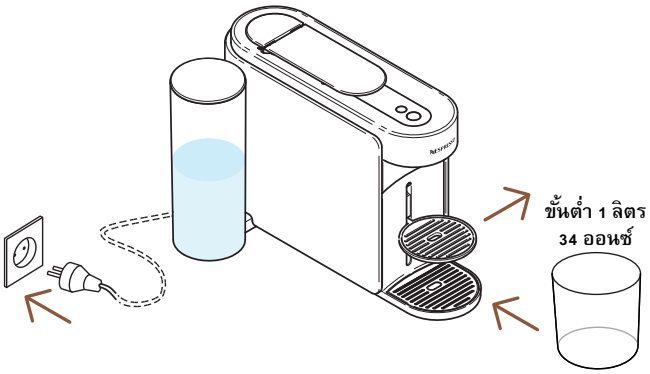

3 เสียบปลั๊กเครื่อง ถอดที่รองแก้วออกและวางภาชนะเปล่า (อย่างน้อย 1 ลิตร / 34 ออนซ์) ใต้ช่องจ่ายกาแฟ

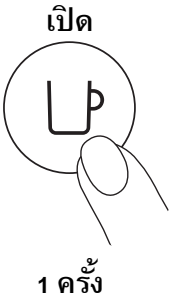

4 เปิดเครื่องโดยการกดปุ่มกาแฟ 1ครั้ง

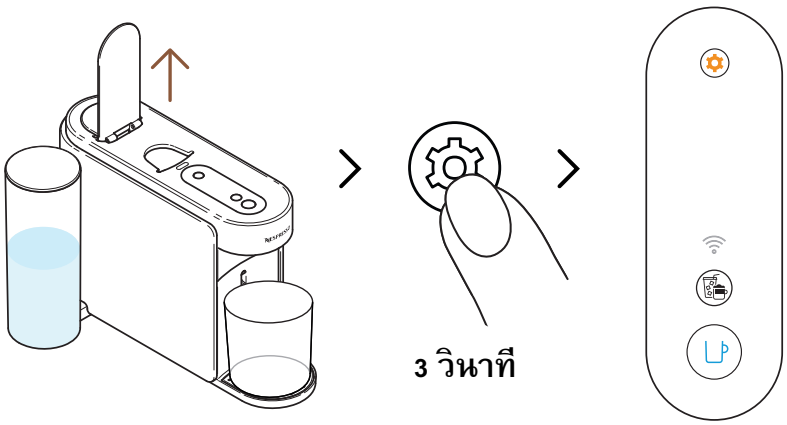

5 ดันคันโยกของเครื่องขึ้น กดปุ่มบำรุงรักษาค้างไว้เป็นเวลาอย่างน้อย 3 วินาที หยุดกดเมื่อปุ่มกาแฟติดไฟ**สีน้ำเงิน**คงที่

หากต้องการออกจากโหมดการบำรุงรักษาก่อนเริ่มกระบวนการใด ๆ สามารถกดปุ่มบำรุงรักษาค้างไว้อีกครั้งเป็นเวลาอย่างน้อย 3 วินาที

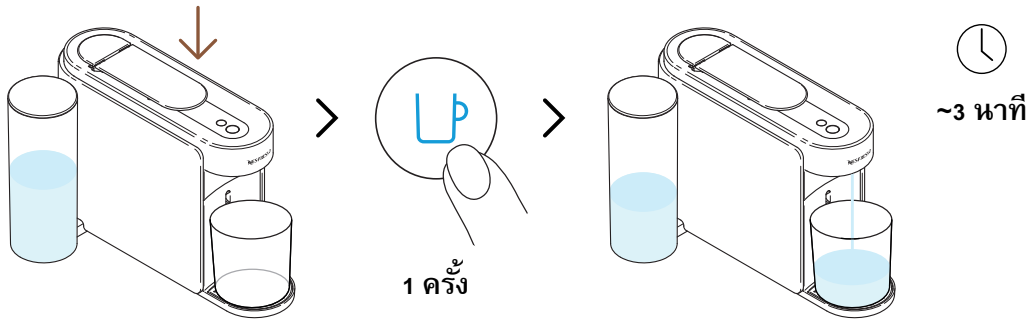

6 ปิดคันโยกลงและกดปุ่มกาแฟสีน้ำเงินครั้งเดียวเพื่อเริ่มกระบวนการล้างครั้งแรก

เครื่องจะเริ่มล้างและกระบวนการอาจใช้เวลาประมาณ 3 นาที

อาจมีน้ำสะสมในโมดูลการบำรุงรักษาในระหว่างการล้าง

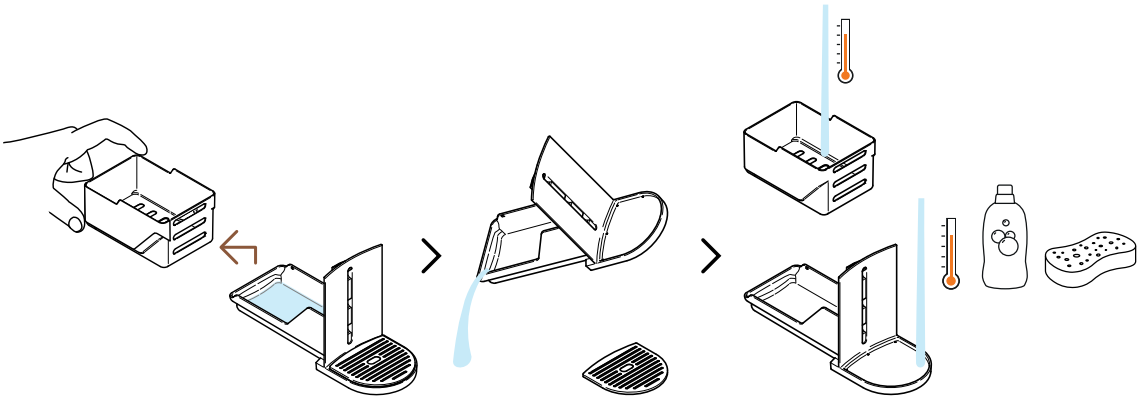

7 แยกกล่องบรรจุแคปซูลออกจากส่วนที่เหลือและเทน้ำที่เหลือออก ล้างกล่องบรรจุแคปซูลที่ใช้แล้ว(maintenance module)ด้วยน้ำร้อนและน้ำยาล้างจานที่มีกลิ่นอ่อน

คำเตือน: ห้ามใช้สารทำความสะอาดที่แรงหรือมีฤทธิ์กัดกร่อน ห้ามนำเครื่องชงกาแฟใส่ในเครื่องล้างจาน ห้ามแช่เครื่องหรือส่วนใดส่วนหนึ่งลงในน้ำ

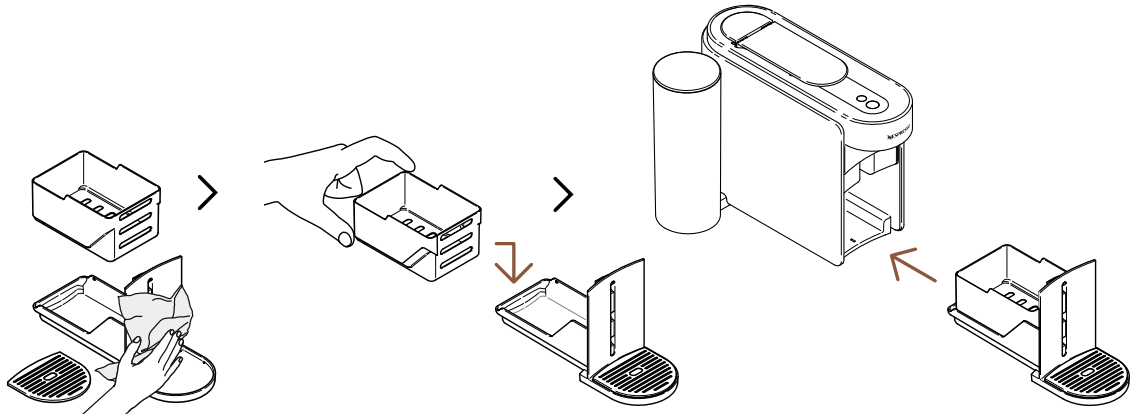

8 เช็ดกล่องบรรจุแคปซูลที่ใช้แล้ว(maintenance module)ด้วยผ้าสะอาดและใส่กลับเข้าไปในเครื่อง

เครื่องจะกลับสู่โหมดพร้อมทำงานเมื่อกระบวนการเสร็จสมบูรณ์ (ปุ่มกาแฟแสดงไฟสีขาวสว่างคงที่)

คำเตือน: ควรใช้ผ้านุ่มในการทำความสะอาดเครื่องเสมอ

ระบบ VERTUO

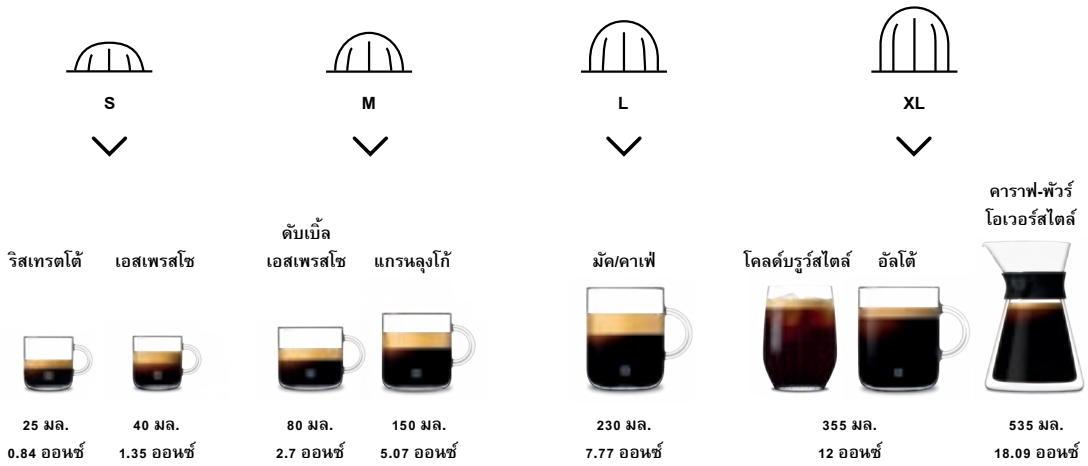

ค้นพบคอลเลคชันอุปกรณ์เสริมทั้งหมดของเราได้ที่ www.nespresso.com

เตรียมกาแฟ VERTUO

Vertuo: สประสบการณ์การดื่มกาแฟที่ไม่เหมือนใคร สัมผัสประสบการณ์หลากหลายสไตล์ของกาแฟได้ง่าย ๆ เพียงปลายนิ้วสัมผัส ค้นพบกาแฟยอดนิยม 12 รายการที่พร้อมให้คุณเพลิดเพลินไปกับเครื่องชงกาแฟของคุณ

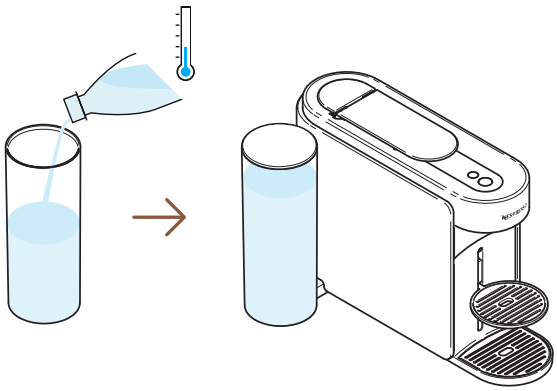

1 เติมน้ำในถังน้ำด้วยน้ำดื่มที่สะอาด ปิดด้วยฝาและใส่กลับไปยังตำแหน่ง

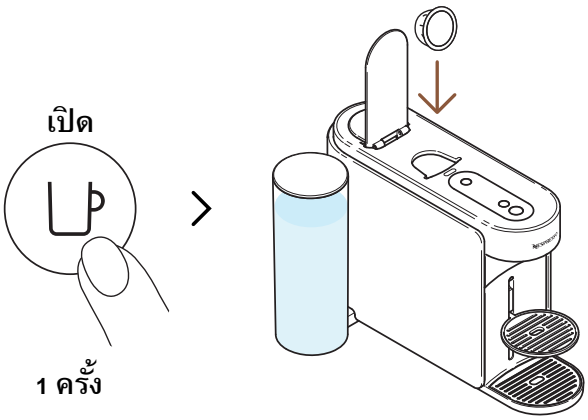

2 เปิดเครื่องโดยการกดปุ่มกาแฟ 1ครั้ง ดันคันโยกของเครื่องขึ้นและใส่แคปซูล Vertuo 1 แคปซูล

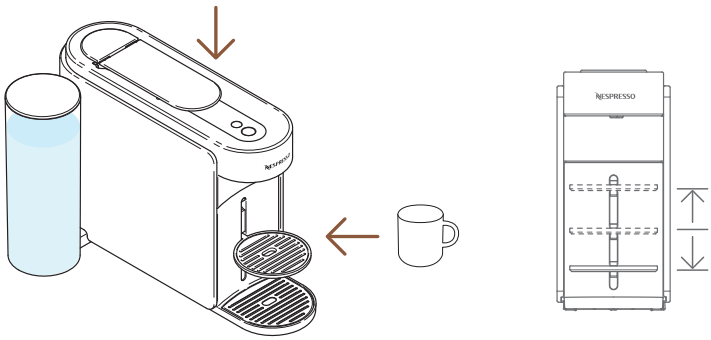

3 ปิดคันโยกของเครื่องลงและวางแก้วบนที่รองแก้ว

เพื่อหลีกเลี่ยงกาแฟล้นออกจากแก้ว โปรดใช้ขนาดแก้วตามปริมาณของแคปซูลที่เลือก (ที่ตั้งไว้ล่วงหน้าหรือปรับแต่ง) ที่รองแก้วสามารถปรับได้เพื่อรองรับขนาดแก้วของคุณ

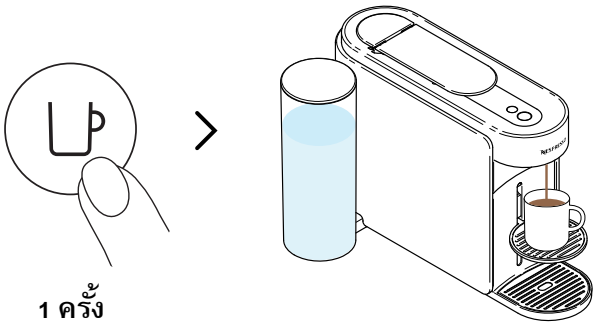

4 เริ่มชงกาแฟโดยการกดปุ่มกาแฟครั้งเดียว

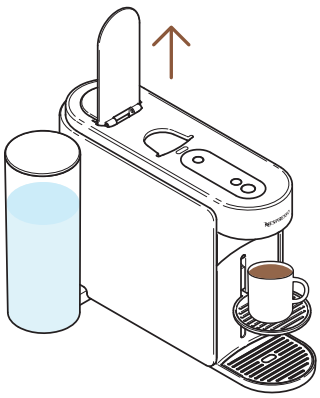

5 เมื่อสกัดกาแฟเสร็จเรียบร้อย เปิดคันโยกของเครื่องขึ้นเพื่อปล่อยแคปซูลลงไปในกล่องบรรจุแคปซูลที่ใช้แล้วและเพลิดเพลินกับกาแฟของคุณ

คุณสามารถหยุดการสกัดกาแฟของคุณได้ทุกเมื่อโดยการกดปุ่มกาแฟ1 ครั้ง สำหรับการใช้งานเครื่องของคุณอย่างถูกต้อง เราขอแนะนำให้ดันคันโยกเมื่อสกัดกาแฟเสร็จสมบูรณ์ (ปุ่มกาแฟแสดงไฟสีขาวสว่างคงที่) การดันคันโยกขึ้นเพื่อทิ้ง/นำแคปซูลออกหลังจากการสกัด. อาจมีเศษกาแฟ/น้ำเหลืออยู่ในกล่องบรรจุแคปซูล(maintenance module) เทกล่องบรรจุแคปซูลที่ใช้แล้วหากจำเป็น พร้อมกับเศษกาแฟ/น้ำที่เหลือ

ปรับแต่งช่วงเวลาพิเศษกับกาแฟของฉัน

โหมดการสร้างสรรค์กาแฟ

สกัดกาแฟที่เข้มข้นและปรับอุณหภูมิได้อย่างง่ายดายสำหรับสูตรกาแฟที่ใส่น้ำแข็งและนมทั้งหมดของคุณ

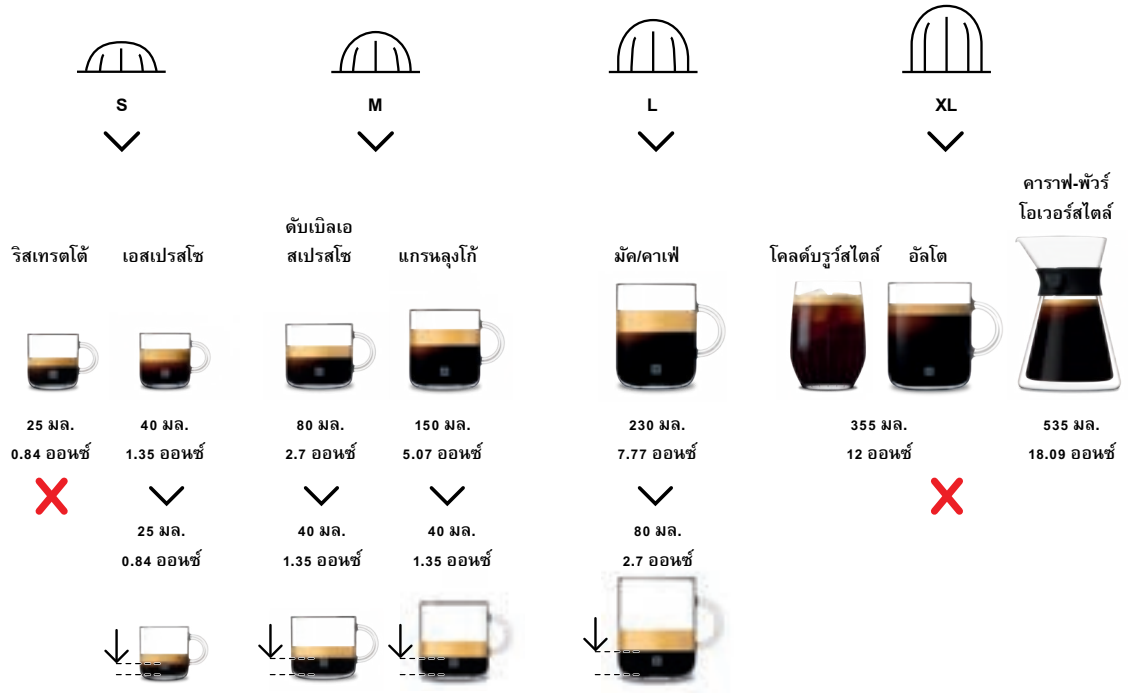

เพื่อเพลิดเพลินกับประโยชน์อย่างเต็มที่ เราขอแนะนำให้สกัดกาแฟในกลุ่ม Coffee+ โดยใช้ขนาดแก้วที่เป็นทางการเท่านั้น สำหรับผลลัพธ์ในแก้วที่ดีที่สุด เราไม่แนะนำให้สกัดกาแฟ Ristretto, XL (Alto Ambrato, Alto Onice), Cold Brew Style และ Carafe Pour Over Style ด้วยโหมดนี้

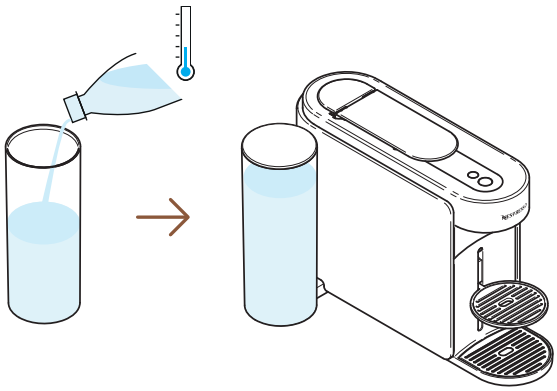

1 เติมน้ำในถังน้ำด้วยน้ำดื่มที่สดใหม ปิดด้วยฝาและใส่กลับไปยังตำแหน่ง

เปิด

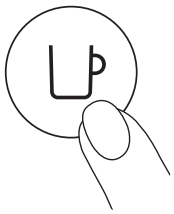

1 ครั้ง

2 เปิดเครื่องโดยการกดปุ่มกาแฟ 1ครั้ง

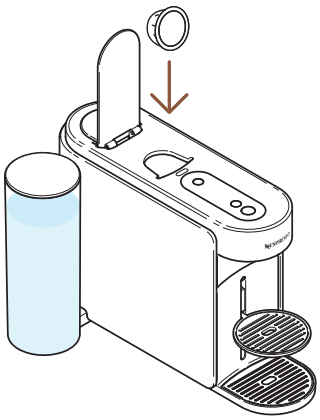

3 เปิดคันโยกของเครื่องขึ้นและใส่แคปซูล Vertuo ที่เหมาะสมกับฟีเจอร์นี้

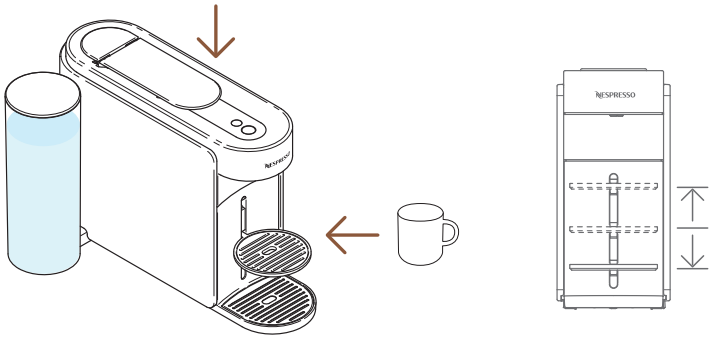

4 ปิดคันโยกของเครื่องลงและวางแก้วบนที่รองแก้ว

เพื่อหลีกเลี่ยงกาแฟล้นออกจากแก้ว โปรดใช้ขนาดแก้วตามปริมาณของแคปซูลที่เลือก (ที่ตั้งไว้ล่วงหน้าหรือปรับแต่ง) ที่รองแก้วสามารถปรับได้เพื่อรองรับขนาดแก้วของคุณ

1 ครั้ง

5 เพื่อเริ่มการชงกาแฟที่เข้มข้นนี้ ให้กดปุ่มสร้างสรรค์กาแฟ 1ครั้ง

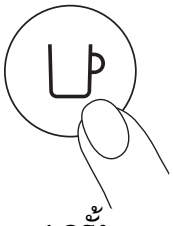

1 ครั้ง

6 เริ่มชงกาแฟโดยการกดปุ่มกาแฟครั้งเดียว

ปุ่มสร้างสรรค์กาแฟจะปิดหรือไม่ทำงานหากแคปซูลไม่สามารถสกัดผ่านโหมดนี้ และเครื่องของคุณจะสกัดกาแฟตามขนาดแก้วที่ถูกตั้งไว้

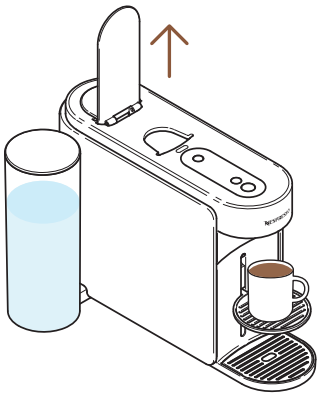

7 เมื่อกาแฟหยุดสกัด ให้เปิดคันโยกของเครื่องขึ้นเพื่อนำ/ทิ้งแคปซูลออก

คุณสามารถหยุดการสกัดกาแฟของคุณได้ทุกเมื่อโดยการกดปุ่มกาแฟ1 ครั้ง สำหรับการใช้งานเครื่องของคุณอย่างถูกต้อง เราขอแนะนำให้ดันคันโยกเมื่อสกัดกาแฟเสร็จสมบูรณ์ (ปุ่มกาแฟแสดงไฟสีขาวสว่างคงที่) การดันคันโยกขึ้นเพื่อทิ้ง/นำแคปซูลออกหลังจากการสกัด.

---

8 คุณสมบัตินี้ช่วยให้คุณได้กาแฟที่ปรับอุณหภูมิและเข้มข้นเป็นขั้นตอนแรกในการทำสูตรกาแฟที่ใส่น้ำแข็งและนมทั้งหมดของคุณ

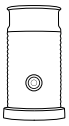

ค้นพบวิธีการอัปเกรดเครื่องของคุณด้วยชุด Aeroccino ของเราได้ที่

www.nespresso.com

การปรับแต่งปริมาณและอุณหภูมิกาแฟ (NESPRESSO SMART APP)

ทำผ่านแอป **Nespresso** Smart คุณจะสามารถปรับแต่งพารามิเตอร์การสกัดกาแฟหลัก 2 ประการ ได้แก่ อุณหภูมิและปริมาณกาแฟ

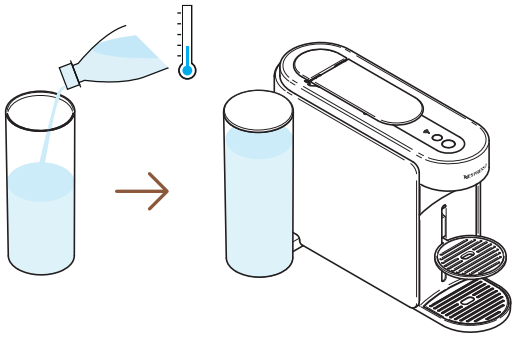

1 เมื่อเชื่อมต่อเครื่องแล้ว ให้เติมน้ำลงในถังน้ำด้วยน้ำดื่มสะอาด ปิดด้วยฝาและใส่กลับไปยังตำแหน่งเดิม

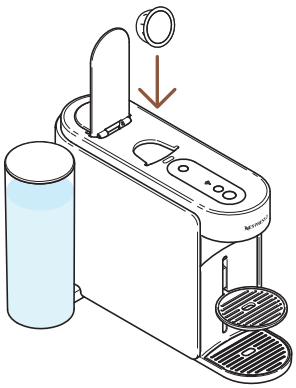

2 ดันคันโยกของเครื่องขึ้นและใส่แคปซูล Vertuo 1 แคปซูล

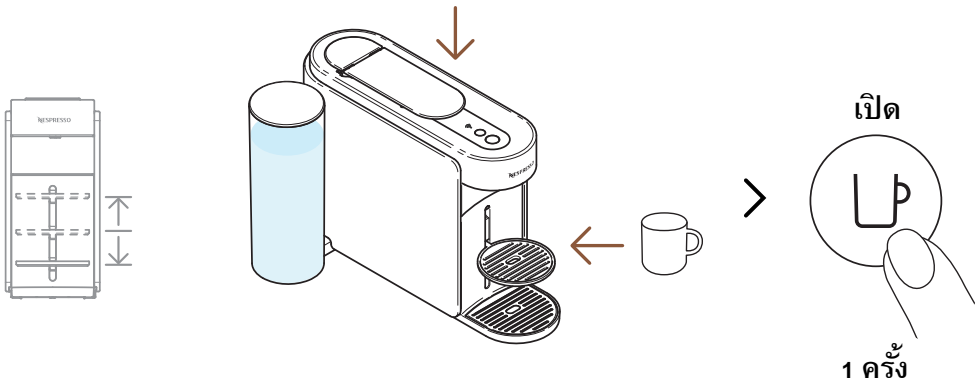

3 ปิดคันโยกของเครื่องลง วางแก้วและเปิดเครื่องโดยการกดปุ่มกาแฟ 1 ครั้ง

เพื่อหลีกเลี่ยงกาแฟล้นออกจากแก้ว โปรดใช้ขนาดแก้วตามปริมาณของแคปซูลที่เลือก (ที่ตั้งไว้ล่วงหน้าหรือปรับแต่ง) ที่รองแก้วสามารถปรับได้เพื่อรองรับขนาดแก้วของคุณ

> ปริมาณและอุณหภูมิกาแฟ

4 เปิดแอป **Nespresso** Smart ของคุณ (ภายใน 2 นาทีหลังจากที่คุณเปิดเครื่อง) และคลิกที่ "ปริมาณและอุณหภูมิกาแฟ"

---

5 ปรับแต่งอุณหภูมิหรือ/และปริมาณกาแฟตามความชอบของคุณและบันทึกการตั้งค่านี้

พารามิเตอร์ที่อัปเดตจะถูกตั้งโปรแกรมในเครื่องตามขนาดของแคปซูลกาแฟ เมื่อมีการตั้งค่าที่เฉพาะเจาะจงสำหรับผู้ใช้งาน โปรแกรมจะหยุดการสกัดตามขนาดของแคปซูลกาแฟที่ผู้ใช้งานได้ตั้งไว้ทุกครั้งที่มีการใช้แคปซูลขนาดนั้นในเครื่อง หากต้องการกลับไปที่พารามิเตอร์เริ่มต้น โปรดดูขั้นตอน "การตั้งค่า" ในแอป **Nespresso** Smart หรือที่ส่วน "คืนค่าการตั้งค่าโรงงาน"

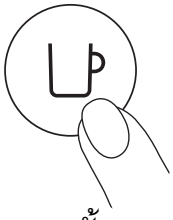

1 ครั้ง

6 เริ่มสกัดกาแฟที่ปรับแต่งเฉพาะของคุณโดยการกดปุ่มกาแฟ 1 ครั้ง

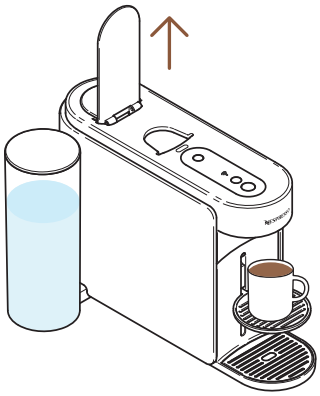

7 เมื่อสกัดกาแฟเสร็จเรียบร้อย เปิดคันโยกของเครื่องขึ้นเพื่อทิ้งแคปซูลออกและเพลิดเพลินกับกาแฟของคุณ

สำหรับการใช้งานเครื่องของคุณอย่างถูกต้อง เราขอแนะนำให้ดันคันโยกเมื่อสกัดกาแฟเสร็จสมบูรณ์ (ปุ่มกาแฟแสดงไฟสีขาวสว่างคงที่) การดันคันโยกขึ้นเพื่อทิ้ง/นำแคปซูลออกหลังจากการสกัด. คุณสามารถหยุดการสกัดกาแฟของคุณได้ทุกเมื่อโดยการกดปุ่มกาแฟ 1 ครั้ง

ปรับปริมาณกาแฟของคุณ (ที่เครื่องชงกาแฟ)

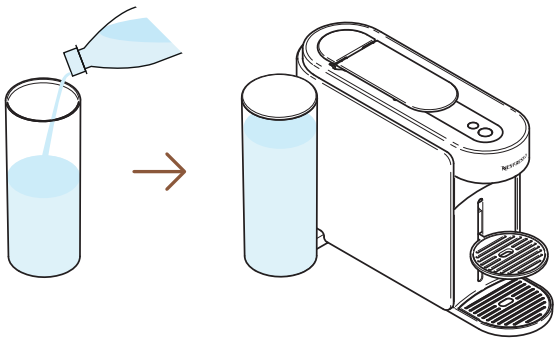

1 เติมน้ำในถังน้ำด้วยน้ำดื่มที่สะอาด ปิดด้วยฝาและใส่กลับไปยังตำแหน่ง

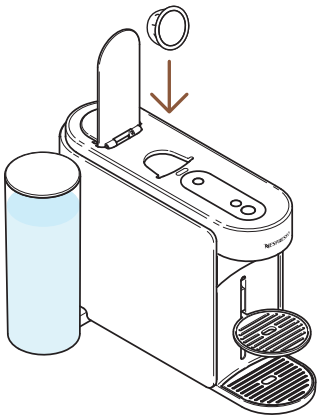

2 ดันคันโยกของเครื่องขึ้นและใส่แคปซูล Vertuo 1 แคปซูล

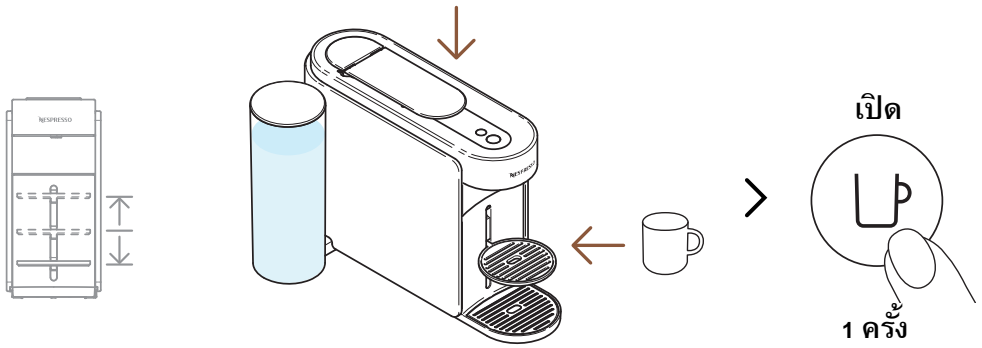

3 ปิดคันโยกของเครื่องลง วางแก้วและเปิดเครื่องโดยการกดปุ่มกาแฟ 1 ครั้ง

เพื่อหลีกเลี่ยงกาแฟล้นออกจากแก้ว โปรดใช้ขนาดแก้วตามปริมาณของแคปซูลที่เลือก (ที่ตั้งไว้ล่วงหน้าหรือปรับแต่ง) ที่รองแก้วสามารถปรับได้เพื่อรองรับขนาดแก้วของคุณ

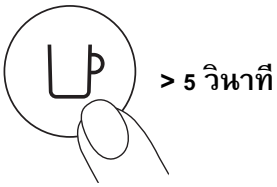

4 เริ่มสกัดกาแฟโดยการกดปุ่มกาแฟค้างไว้เป็นเวลาอย่างน้อย 5 วินาที

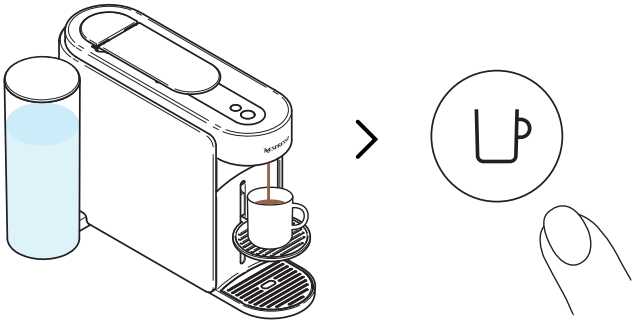

5 เมื่อถึงปริมาณที่ต้องการแล้ว ให้ปล่อยปุ่มกาแฟ อาจมีน้ำกาแฟหยดออกมาอีกสักครู่

สำหรับการใช้งานเครื่องของคุณอย่างถูกต้อง เราขอแนะนำให้ดันคันโยกเมื่อสกัดกาแฟเสร็จสมบูรณ์ (ปุ่มกาแฟแสดงไฟสีขาวสว่างคงที่) การดันคันโยกขึ้นเพื่อทิ้ง/นำแคปซูลออกหลังจากการสกัด.

การตั้งโปรแกรมจะเฉพาะเจาะจงตามขนาดแคปซูลกาแฟ ขนาดของแคปซูลกาแฟสามารถตั้งโปรแกรมได้ตั้งแต่ 20 มล. (0.7 ออนซ์) ถึง 500 มล. (17 ออนซ์ ยกเว้น Coffee Pour-Over Style ที่สามารถไปได้ถึง 1 ลิตร (34 ออนซ์) เมื่อมีการตั้งค่าที่เฉพาะเจาะจงสำหรับผู้ใช้งาน โปรแกรมจะหยุดการสกัดที่ปริมาณเดียวกันทุกครั้งที่มีการใส่ขนาดของแคปซูลกาแฟนั้นในเครื่อง หากต้องการกลับไปที่พารามิเตอร์เริ่มต้น โปรดตรวจสอบที่ส่วน “**คืนค่าการตั้งค่าโรงงาน**”

การบำรุงรักษา

การล้างเครื่องอย่างรวดเร็ว(SHORT RINSING)

คุณต้องการอุ่นแก้วของคุณหรือทำการล้างเครื่องอย่างรวดเร็วหลังจากสกัดกาแฟที่มีรสชาติใช่ไหม? เครื่อง Vertuo Up ของคุณมีตัวเลือกการล้างเครื่องอย่างรวดเร็ว(Short rinsing)

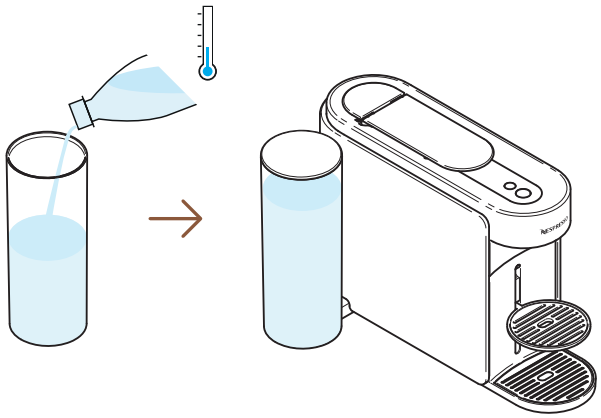

1 เติมน้ำในถังน้ำด้วยน้ำดื่มที่สะอาด ปิดด้วยฝาและใส่กลับไปยังตำแหน่ง

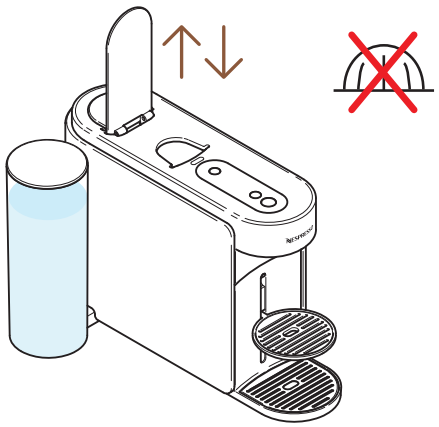

2 ดันและปิดคันโยกของเครื่องลงเพื่อนำแคปซูลกาแฟเก่าออกและห้ามวางแคปซูลกาแฟใหม่

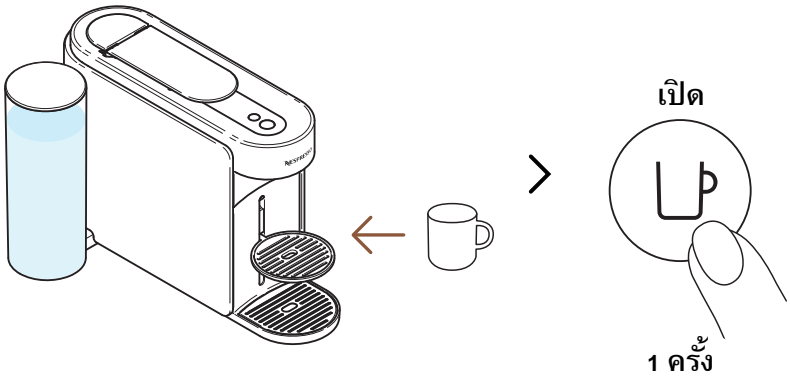

3 วางแก้วและเปิดเครื่องโดยการกดปุ่มกาแฟ 1 ครั้ง

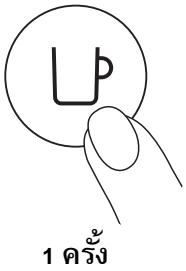

4 เริ่มสกัดกาแฟโดยการกดปุ่มกาแฟ 1ครั้ง โดยไม่มีแคปซูลกาแฟ

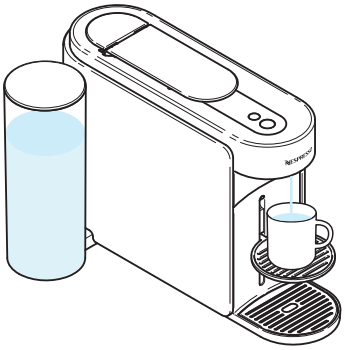

5 จะใช้น้ำร้อนประมาณ 40 มล. (ประมาณ 1.35 ออนซ์) น้ำที่ออกมานี้ไม่สามารถดื่มได้

คุณสามารถหยุดการทำงานนี้ได้ทุกเมื่อโดยการกดปุ่มกาแฟ 1ครั้ง เราขอแนะนำให้ดันคันโยกเมื่อสกัดกาแฟเสร็จสมบูรณ์ (ปุ่มกาแฟแสดงไฟสีขาวสว่างคงที่)

น้ำอาจสะสมในกล่องบรรจุแคปซูลที่ใช้แล้ว(maintenance module)ระหว่างกระบวนการ สำหรับการใช้งานเครื่องของคุณอย่างถูกต้อง โปรดเทกล่องบรรจุแคปซูลที่ใช้แล้ว(maintenance module)เมื่อแคปซูลเต็มหรือหลังจากกระบวนการบำรุงรักษาใด ๆ (การทำความสะอาด, การขจัดตะกรัน, การถ่ายน้ำออกจากระบบ เป็นต้น)

การทำความสะอาด

ทำความสะอาดเครื่องของคุณเดือนละครั้งเมื่อเริ่มพบเศษกาแฟในแก้วหรือหลังจากไม่ได้ใช้งานเป็นเวลานาน. ขั้นตอนนี้สามารถทำได้อย่างง่ายดายผ่านแอป **Nespresso** Smart เมื่อเครื่องเชื่อมต่อแล้ว

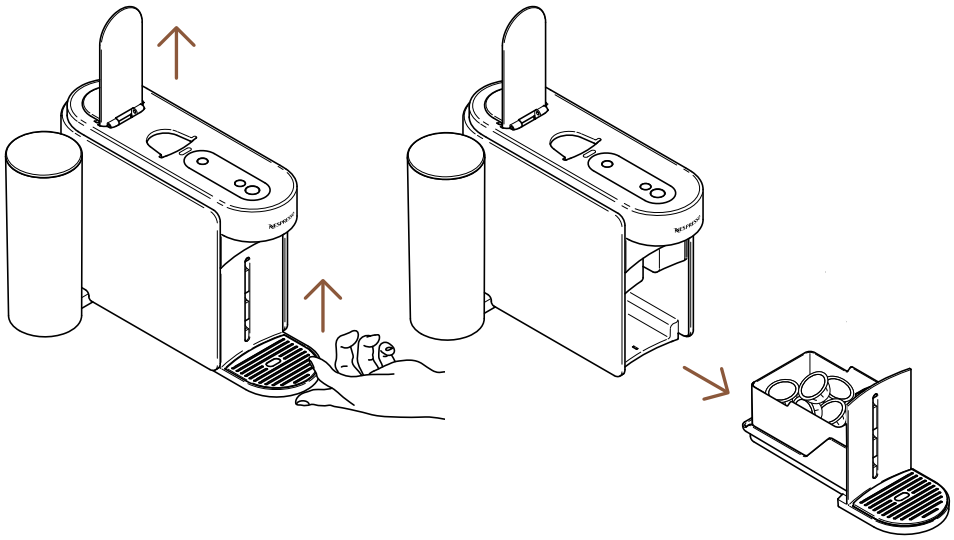

1 ดันคันโยกของเครื่องขึ้นเพื่อนำแคปซูลที่ใช้แล้วออกและถอดกล่องบรรจุแคปซูลที่ใช้แล้ว(maintenance module)ออก

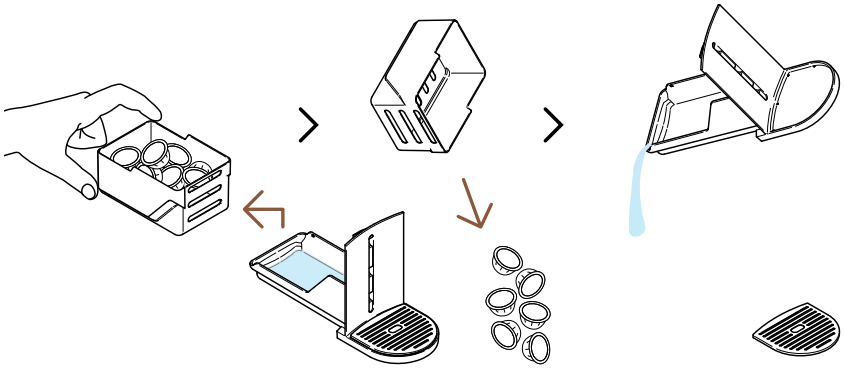

2 เทกล่องบรรจุแคปซูลที่ใช้แล้วออกหากจำเป็น พร้อมกับเศษกาแฟ/น้ำที่เหลือ

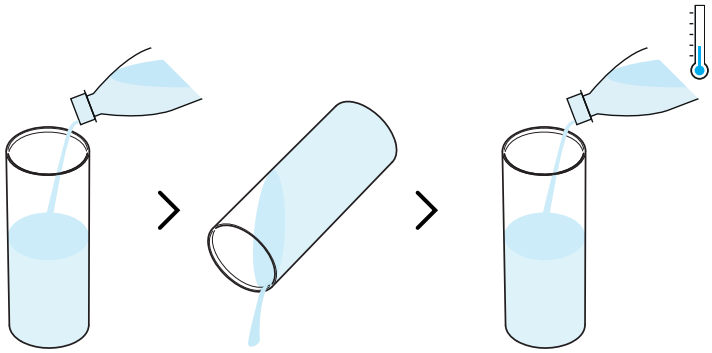

3 ล้างถังน้ำก่อนเติมน้ำดื่มสะอาด 0.5 ลิตร / 17 ออนซ์ เท่านั้น

โปรดตรวจสอบให้มั่นใจว่าได้เติมน้ำในถังเพียงพอในระหว่างขั้นตอนนี้

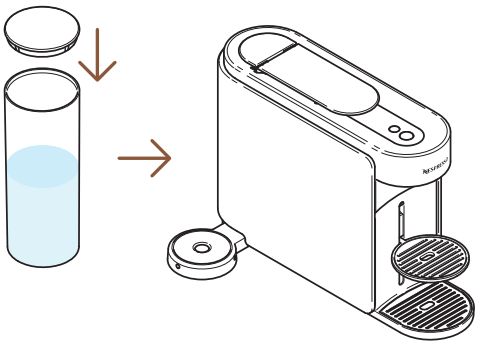

4 ปิดถังน้ำด้วยฝาและใส่กลับไปยังตำแหน่งบนเครื่อง

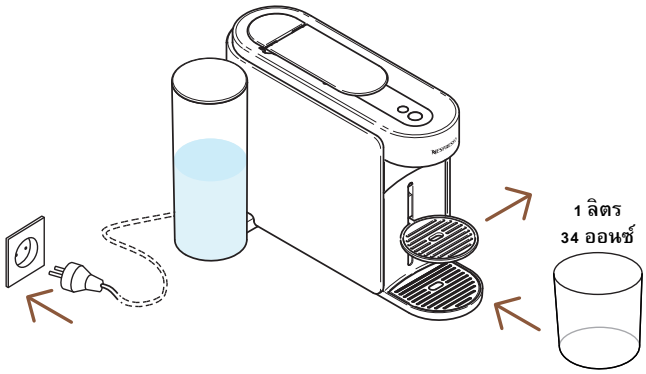

5 เมื่อเสียบปลั๊กเครื่องแล้ว ให้ถอดที่รองแก้วออกและวางภาชนะเปล่า (อย่างน้อย 1 ลิตร / 34 ออนซ์) ใต้ช่องจ่ายกาแฟ

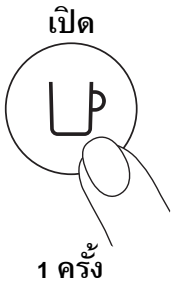

6 เปิดเครื่องโดยการกดปุ่มกาแฟ 1ครั้ง

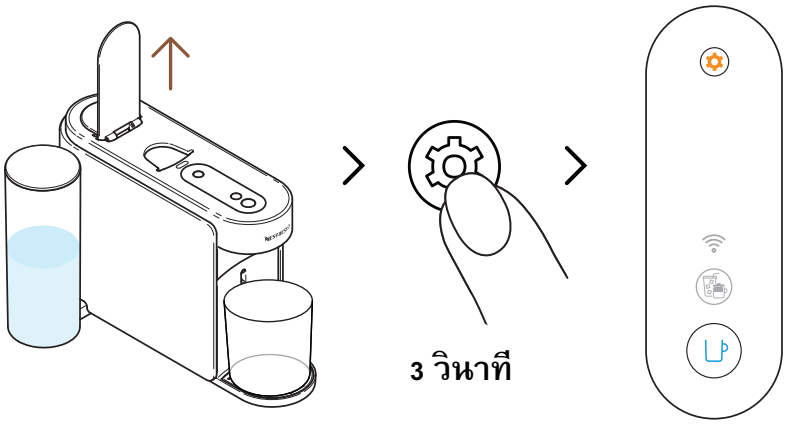

7 ดันคันโยกของเครื่องขึ้น กดปุ่มบำรุงรักษาค้างไว้เป็นเวลาอย่างน้อย 3 วินาที หยุดกดมื่อปุ่มกาแฟติดไฟ**สีน้ำเงิน**คงที่

หากต้องการออกจากโหมดการบำรุงรักษาก่อนเริ่มกระบวนการใด ๆ สามารถกดปุ่มบำรุงรักษาค้างไว้อีกครั้งเป็นเวลาอย่างน้อย 3 วินาที

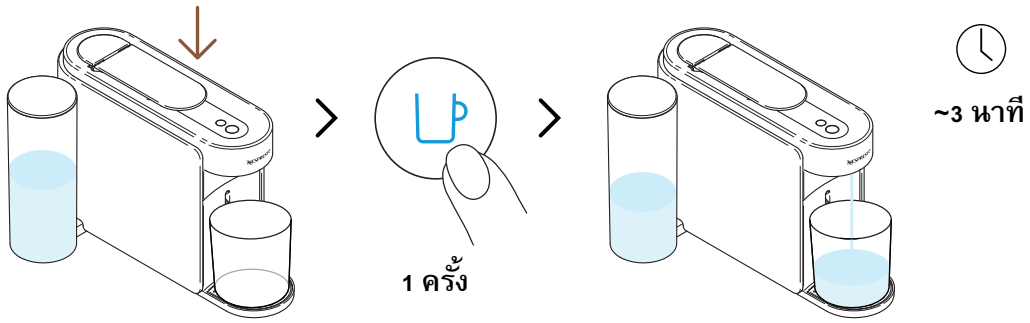

8 ปิดคันโยกลงและกดปุ่มกาแฟสีน้ำเงิน 1ครั้งเพื่อเริ่มกระบวนการ

เครื่องจะเริ่มล้างและกระบวนการอาจใช้เวลานานถึง 3 นาที

อาจมีน้ำสะสมในโมดูลการบำรุงรักษาในระหว่างการล้าง

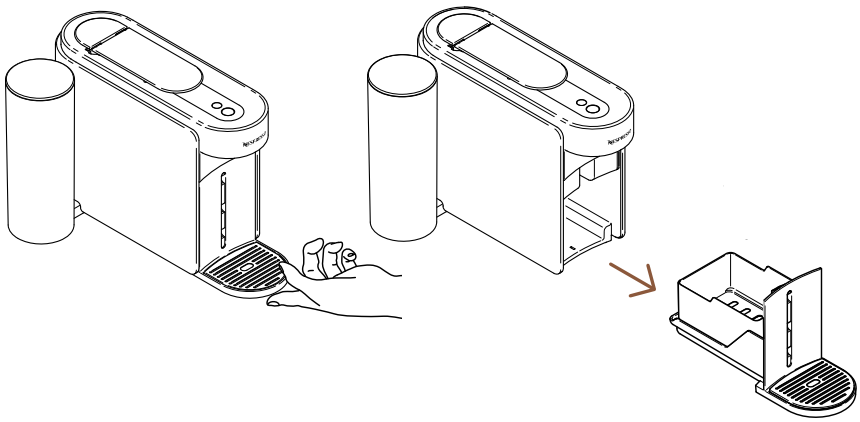

9 ถอดกล่องบรรจุแคปซูลที่ใช้แล้ว(maintenance module)ออกจากเครื่อง

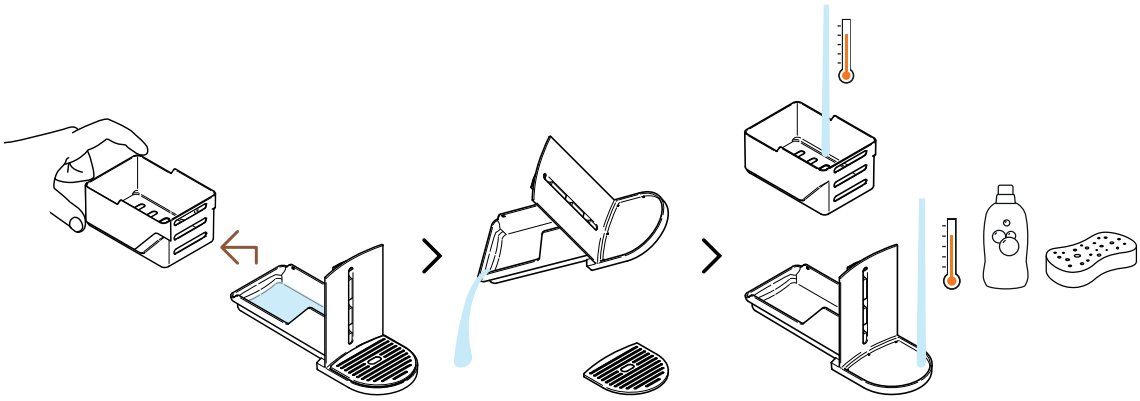

10 แยกกล่องบรรจุแคปซูลออกจากส่วนที่เหลือและเทน้ำที่เหลือออก ล้างกล่องบรรจุแคปซูลที่ใช้แล้ว(maintenance module)ด้วยน้ำร้อนและน้ำยาล้างจานที่มีกลิ่นอ่อน

คำเตือน: ห้ามใช้สารทำความสะอาดที่แรงหรือมีฤทธิ์กัดกร่อน ห้ามนำเครื่องชงกาแฟใส่ในเครื่องล้างจาน ห้ามแช่เครื่องหรือส่วนใดส่วนหนึ่งลงในน้ำ

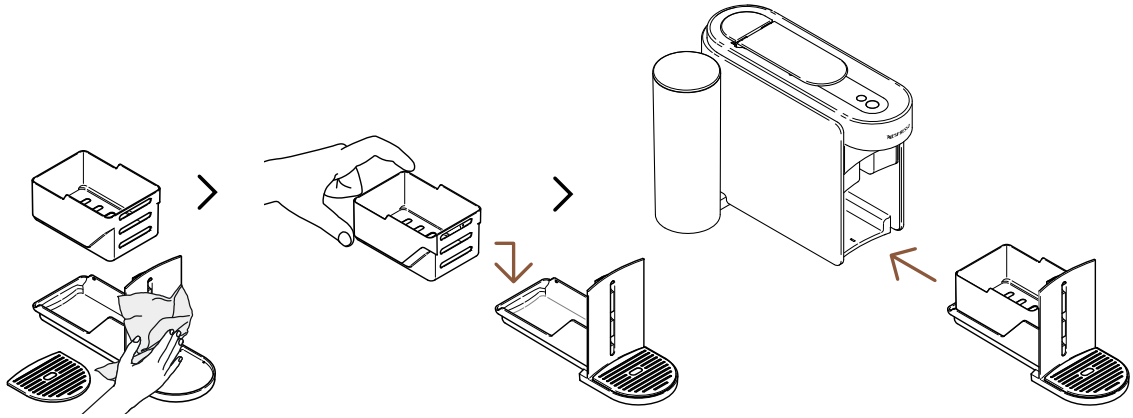

11 เช็ดกล่องบรรจุแคปซูลที่ใช้แล้ว(maintenance module)ด้วยผ้าสะอาดและใส่กลับเข้าไปในเครื่อง

เครื่องจะกลับสู่โหมดพร้อมทำงานเมื่อกระบวนการเสร็จสมบูรณ์ (ปุ่มกาแฟแสดงไฟสีขาวสว่างคงที่)

คำเตือน: ทำความสะอาดช่องจ่ายกาแฟอย่างสม่ำเสมอด้วยผ้าสะอาดปั่นหมาด ควรใช้ผ้านุ่มในการทำความสะอาดเครื่องเสมอ

การขจัดคราบตะกรัน

การขจัดคราบตะกรันจากเครื่องของคุณจะช่วยให้เครื่องทำงานได้อย่างถูกต้องตลอดอายุการใช้งานและทำให้ประสบการณ์การดื่มกาแฟของคุณเหมือนวันที่คุณใช้งานครั้งแรก เครื่องของคุณจะแจ้งเตือนเมื่อจำเป็นต้องขจัดตะกรันโดยปุ่**มบำรุงรักษาจะแสดงไฟสีส้มสว่างคงที่** ขั้นตอนนี้สามารถทำได้อย่างง่ายดายผ่านแอป **Nespresso** Smart เมื่อเครื่องเชื่อมต่อแล้ว

กระบวนการขจัดคราบตะกรันใช้เวลาประมาณ 15 นาทีและ**ไม่สามารถหยุด**ได้เมื่อเริ่มดำเนินการ

สิ่งที่ต้องเตรียม:

- น้ำยาขจัดตะกรันที่มีจำหน่ายที่ **www.nespresso.com**
- ภาชนะเปล่า (1.5 ลิตร / 51 ออนซ์)

รอบที่ 1: การขจัดคราบตะกรัน

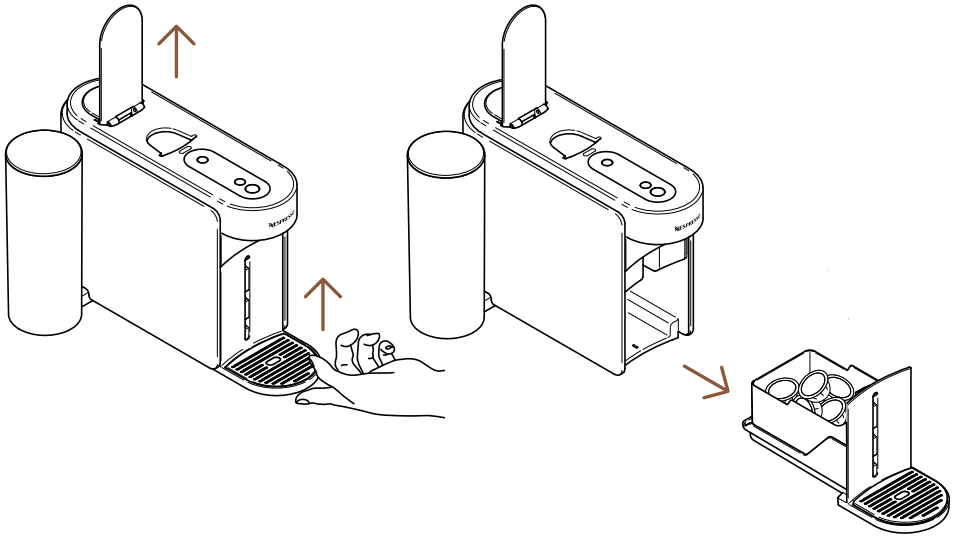

1 ดันคันโยกของเครื่องขึ้นเพื่อนำแคปซูลที่ใช้แล้วออก ถอดกล่องบรรจุแคปซูลที่ใช้แล้ว(maintenance module)ออกจากเครื่อง

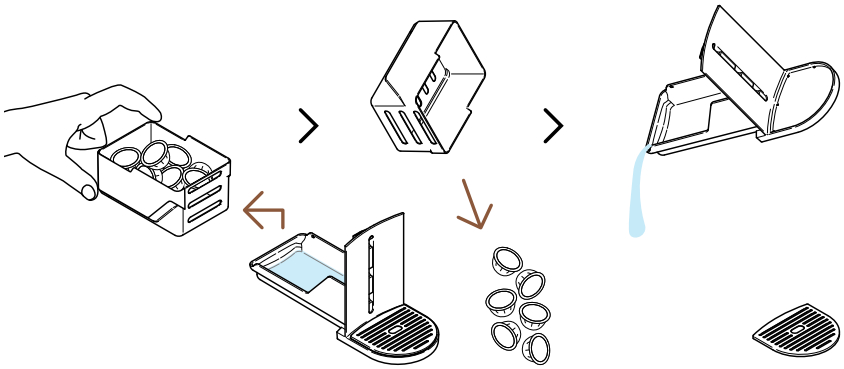

2 แยกกล่องบรรจุแคปซูลที่ใช้แล้วออกจากส่วนที่เหลือและเทเศษกาแฟ/น้ำที่เหลือทิ้ง

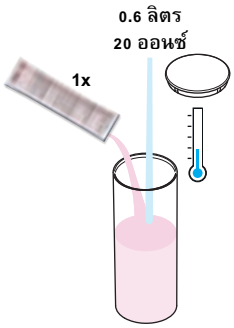

3 เติมน้ำในถังน้ำด้วยน้ำสะอาด 0.6 ลิตร / 20 ออนซ์ ใส่น้ำยาขจัดตะกรัน **Nespresso** 1 ซองและปิดถังน้ำด้วยฝา

คำเตือน: โปรดทราบว่าน้ำยาขจัดตะกรันอาจเป็นอันตราย หลีกเลี่ยงการสัมผัสกับตา ผิวหนัง และพื้นผิว

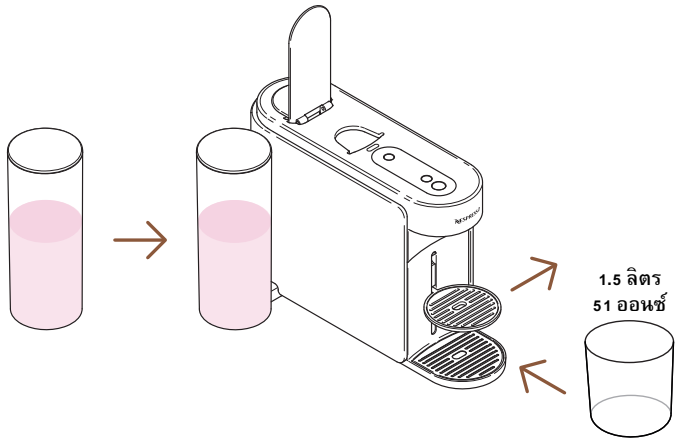

4 ใส่ถังน้ำกลับไปยังตำแหน่งบนเครื่อง ถอดที่รองแก้วออกและวางภาชนะเปล่า (อย่างน้อย 1.5 ลิตร / 51 ออนซ์) ใต้ช่องจ่ายกาแฟ

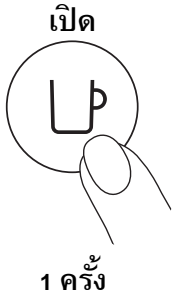

5 เปิดเครื่องโดยการกดปุ่มกาแฟ 1ครั้ง

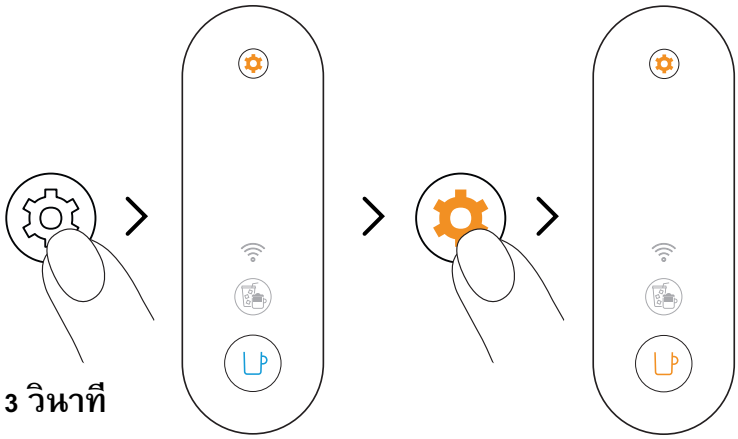

6 กดปุ่มบำรุงรักษาค้างไว้เป็นเวลาอย่างน้อย 3 วินาที เมื่อปุ่มกาแฟแสดงไฟสีน้ำเงินสว่างคงที่ ให้ปล่อยและกดปุ่มบำรุงรักษาอีก 2 ครั้ง ปุ่มกาแฟจะแสดงไฟสีส้มสว่างคงที่

หากต้องการออกจากโหมดการบำรุงรักษาก่อนเริ่มกระบวนการใด ๆ สามารถกดปุ่มบำรุงรักษาค้างไว้อีกครั้งเป็นเวลาอย่างน้อย 3 วินาที

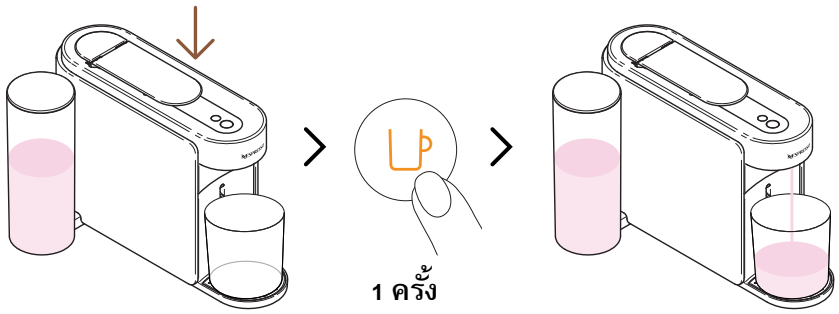

~5 นาที

7 ปิดคันโยกลงและกดปุ่มกาแฟสีส้ม 1ครั้ง เพื่อเริ่มรอบการขจัดตะกรันครั้งแรก

เครื่องจะเริ่มรอบการขจัดตะกรันครั้งแรก กระบวนการอาจใช้เวลานานถึง 5 นาที และเครื่องจะหยุดชั่วคราวอัตโนมัติเมื่อเสร็จสิ้น

รอบที่ 2: การล้าง

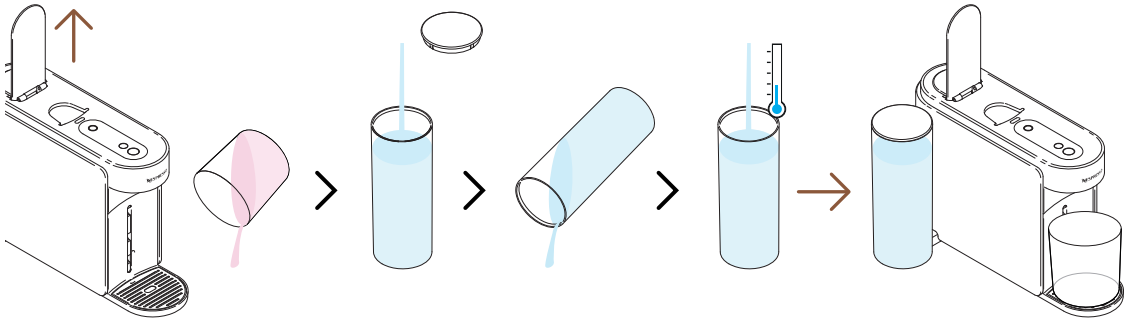

8 เมื่อรอบการขจัดตะกรันครั้งแรกเสร็จสิ้น ถึงเวลาล้างเครื่องโดยดันคันโยกของเครื่องขึ้น เทภาชนะออก ล้างถังน้ำและเติมน้ำดื่มสะอาดให้เต็ม ใส่กลับไปยังตำแหน่งเดิม

โปรดตรวจสอบให้มั่นใจว่าได้เติมน้ำในถังเพียงพอในระหว่างขั้นตอนนี้

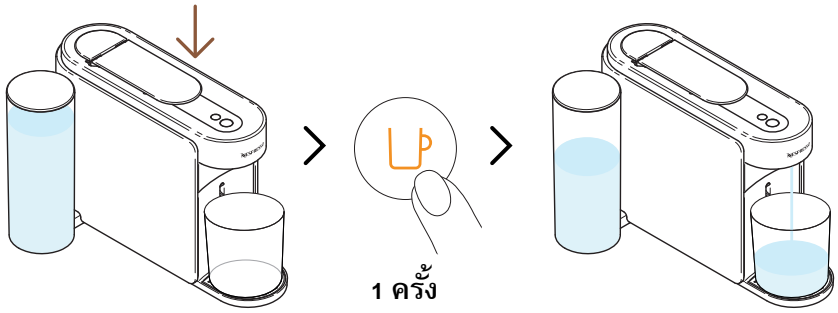

4 นาที

9 ปิดคันโยกลงและกดปุ่มกาแฟสีส้มอีกครั้งเพื่อเริ่มขั้นตอนการล้างของกระบวนการขจัดคราบตะกรัน

กระบวนการล้างอาจใช้เวลานานถึง 4 นาที และเครื่องจะหยุดโดยอัตโนมัติเมื่อเสร็จสิ้น

น้ำอาจสะสมในกล่องบรรจุแคปซูลที่ใช้แล้ว(maintenance module)ระหว่างกระบวนการ

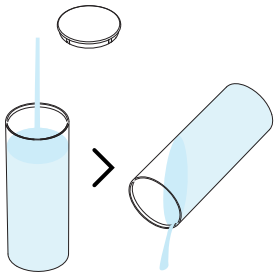

10 ล้างถังน้ำ

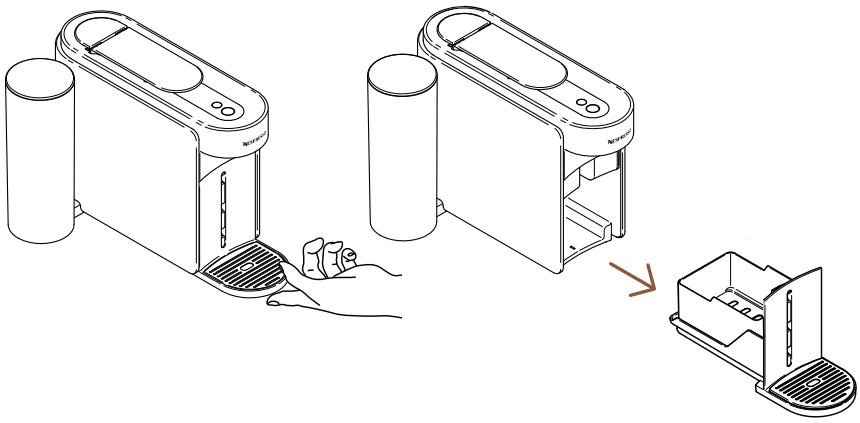

11 ถอดกล่องบรรจุแคปซูลที่ใช้แล้ว(maintenance module)ออกจากเครื่อง

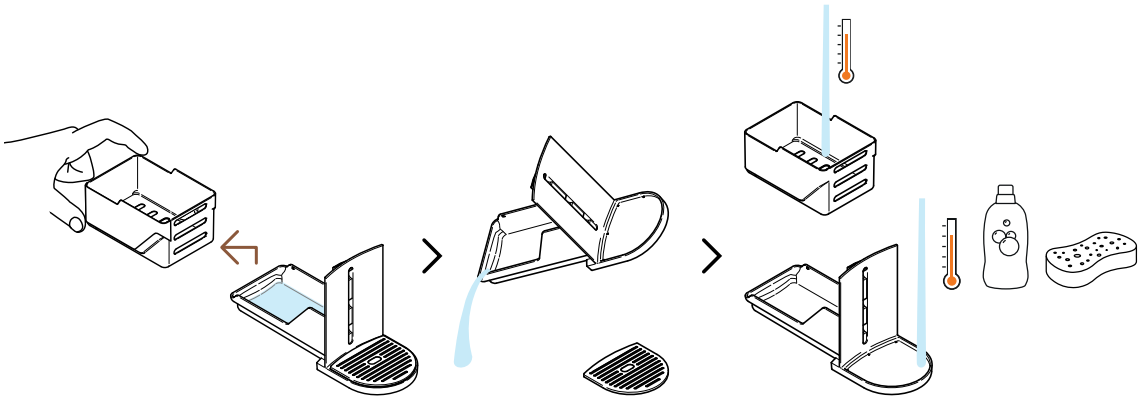

12 แยกกล่องบรรจุแคปซูลออกจากส่วนที่เหลือและเทน้ำที่เหลือออก ล้างกล่องบรรจุแคปซูลที่ใช้แล้ว(maintenance module)ด้วยน้ำร้อนและน้ำยาล้างจานที่มีกลิ่นอ่อน

คำเตือน: ห้ามใช้สารทำความสะอาดที่แรงหรือมีฤทธิ์กัดกร่อน ห้ามนำเครื่องชงกาแฟใส่ในเครื่องล้างจาน ห้ามแช่เครื่องหรือส่วนใดส่วนหนึ่งลงในน้ำ

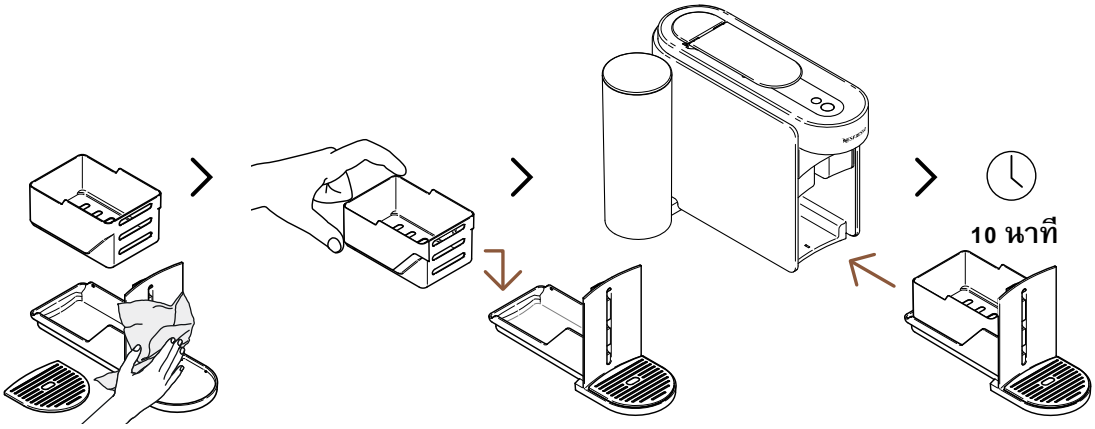

13 เช็ดกล่องบรรจุแคปซูลที่ใช้แล้ว(maintenance module)ด้วยผ้าสะอาดและใส่กลับเข้าไปในเครื่อง ให้เครื่องพัก(ลดความร้อน)เป็นเวลา 10 นาที ก่อนใช้งาน

เครื่องจะหยุดและปิดโดยอัตโนมัติเมื่อกระบวนการเสร็จสิ้น

คำเตือน: ทำความสะอาดช่องจ่ายกาแฟอย่างสม่ำเสมอด้วยผ้าสะอาดปั่นหมาด ควรใช้ผ้านุ่มในการทำความสะอาดเครื่องเสมอ

การถ่ายน้ำออกจากระบบ

การถ่ายน้ำออกจากระบบเป็นกระบวนการที่สามารถทำได้ก่อนช่วงเวลาที่ไม่ได้ใช้งานหรือล่วงหน้าก่อนส่งเครื่องซ่อม เพื่อป้องกันน้ำค้างในท่อ/ระบบ. ขั้นตอนนี้สามารถทำได้อย่างง่ายดายผ่านแอป **Nespresso** Smart เมื่อเครื่องเชื่อมต่อแล้ว

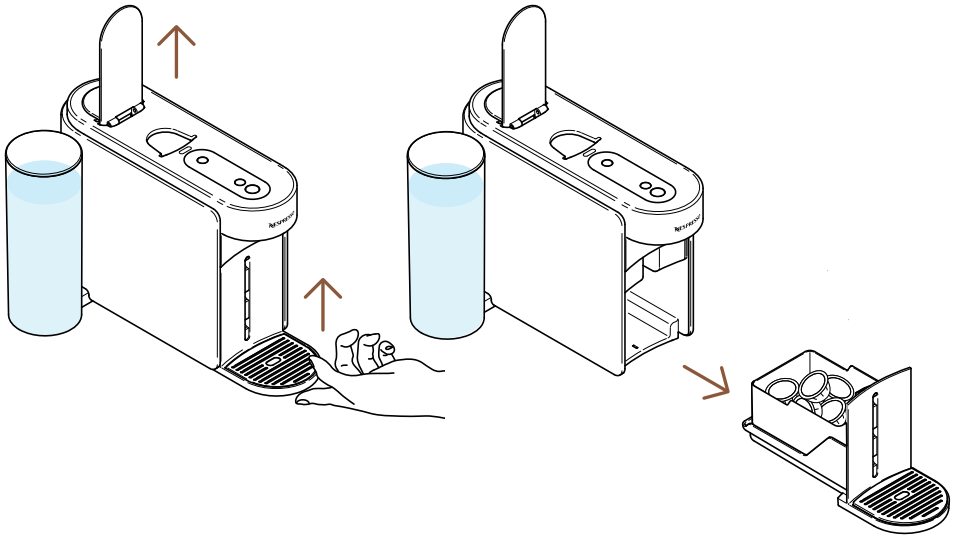

1 ดันคันโยกของเครื่องขึ้นเพื่อนำแคปซูลที่ใช้แล้วออก ถอดกล่องบรรจุแคปซูลที่ใช้แล้ว(maintenance module)ออกจากเครื่อง

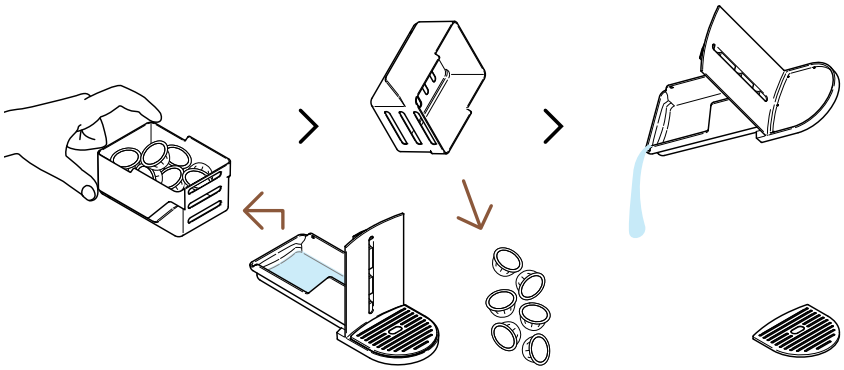

2 แยกกล่องบรรจุแคปซูลที่ใช้แล้วออกจากส่วนที่เหลือและเทเศษกาแฟ/น้ำที่เหลือทิ้ง

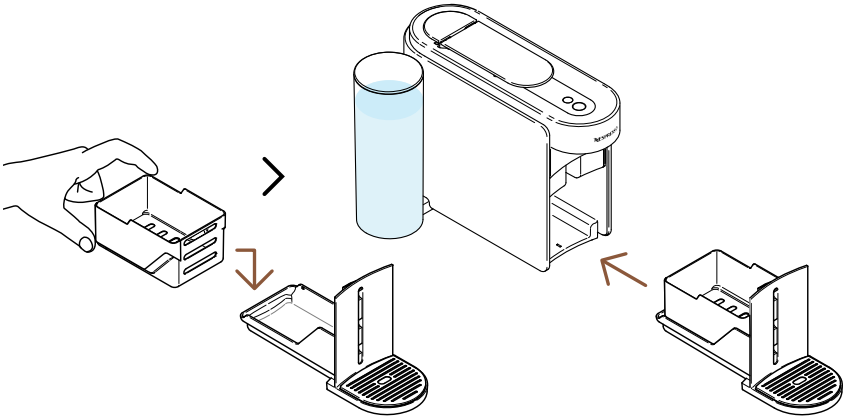

3 ใส่กล่องบรรจุแคปซูลที่ใช้แล้ว(maintenance module)กลับไปที่เครื่อง

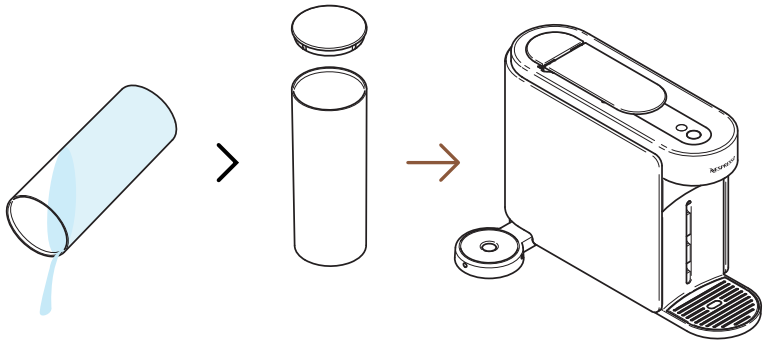

4 เทน้ำในถังน้ำออกและใส่กลับไปที่ตำแหน่งบนเครื่องโดย**ไม่มี**น้ำ

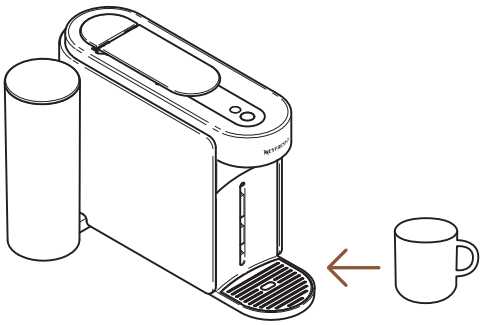

5 วางแก้วเปล่าใต้ช่องจ่ายกาแฟ

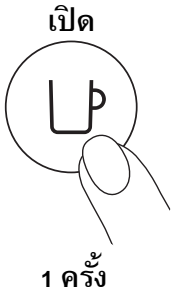

6 เปิดเครื่องโดยการกดปุ่มกาแฟ 1ครั้ง

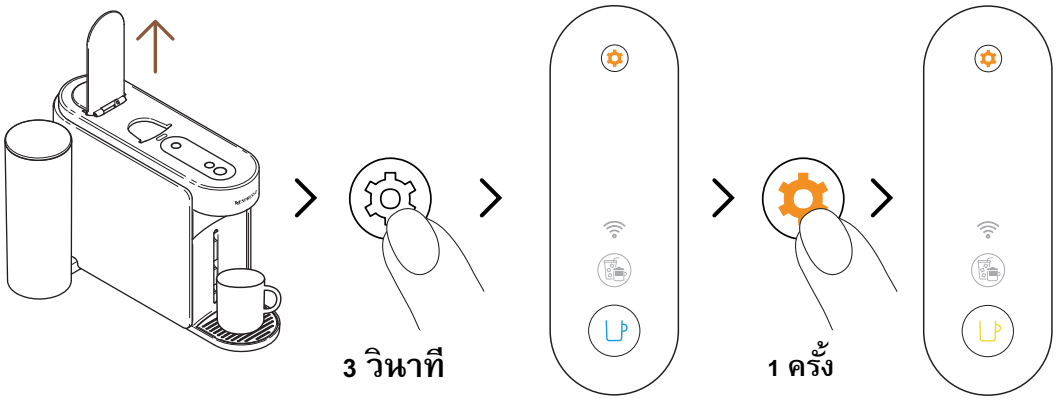

7 ดันคันโยกของเครื่องขึ้น กดปุ่มบำรุงรักษาค้างไว้เป็นเวลาอย่างน้อย 3 วินาที เมื่อปุ่มกาแฟแสดงไฟสีน้ำเงินสว่างคงที่ ให้ปล่อยและกดปุ่มบำรุงรักษาอีกครั้ง ปุ่มกาแฟจะเปลี่ยนเป็นไฟ**สีเหลือง**สว่างคงที่

หากต้องการออกจากโหมดการบำรุงรักษาก่อนเริ่มกระบวนการใด ๆ สามารถกดปุ่มบำรุงรักษาค้างไว้อีกครั้งเป็นเวลาอย่างน้อย 3 วินาที

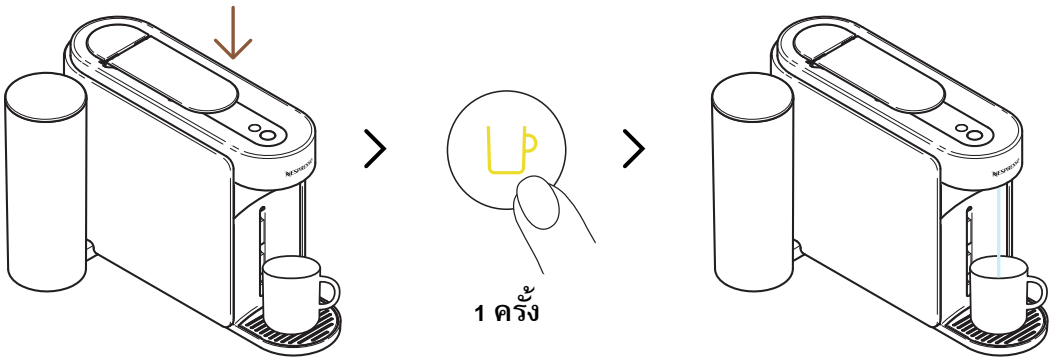

8 ปิดคันโยกลงและกดปุ่มกาแฟสีเหลือง 1ครั้งเพื่อเริ่มกระบวนการถ่ายน้ำออก

ปุ่มกาแฟจะกระพริบสีเหลืองระหว่างกระบวนการและจะปิดเมื่อกระบวนการเสร็จสิ้น

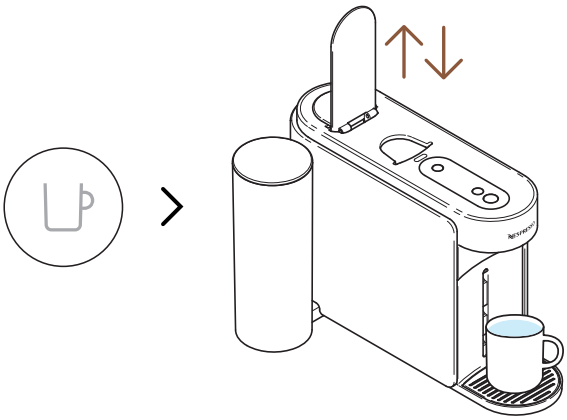

9 เมื่อกระบวนการเสร็จสิ้น(ไฟปุ่มกาแฟดับลง) ให้ดันและปิดคันโยกของเครื่อง

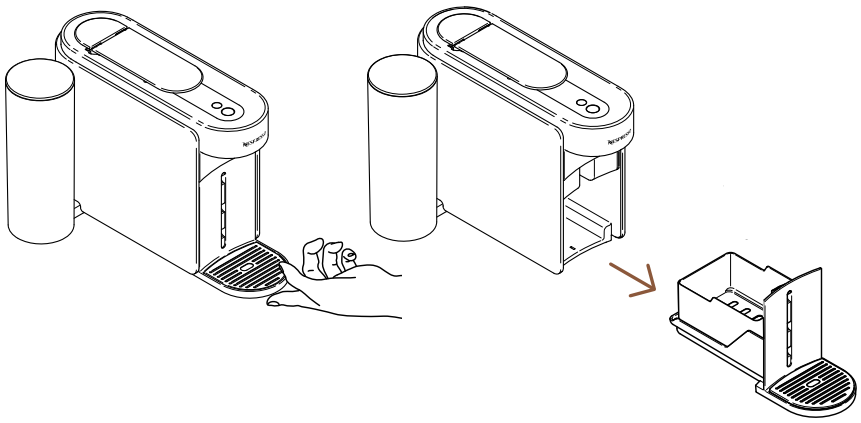

10 ถอดกล่องบรรจุแคปซูลที่ใช้แล้ว(maintenance module)ออกจากเครื่อง

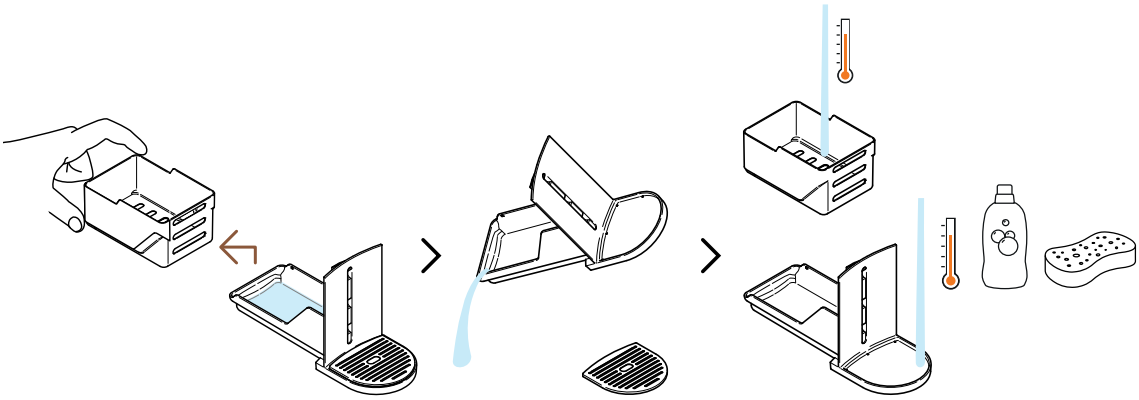

11 แยกกล่องบรรจุแคปซูลออกจากส่วนที่เหลือและเทน้ำที่เหลือออก ล้างกล่องบรรจุแคปซูลที่ใช้แล้ว(maintenance module)ด้วยน้ำร้อนและน้ำยาล้างจานที่มีกลิ่นอ่อน

คำเตือน: ห้ามใช้สารทำความสะอาดที่แรงหรือมีฤทธิ์กัดกร่อน ห้ามนำเครื่องชงกาแฟใส่ในเครื่องล้างจาน ห้ามแช่เครื่องหรือส่วนใดส่วนหนึ่งลงในน้ำ

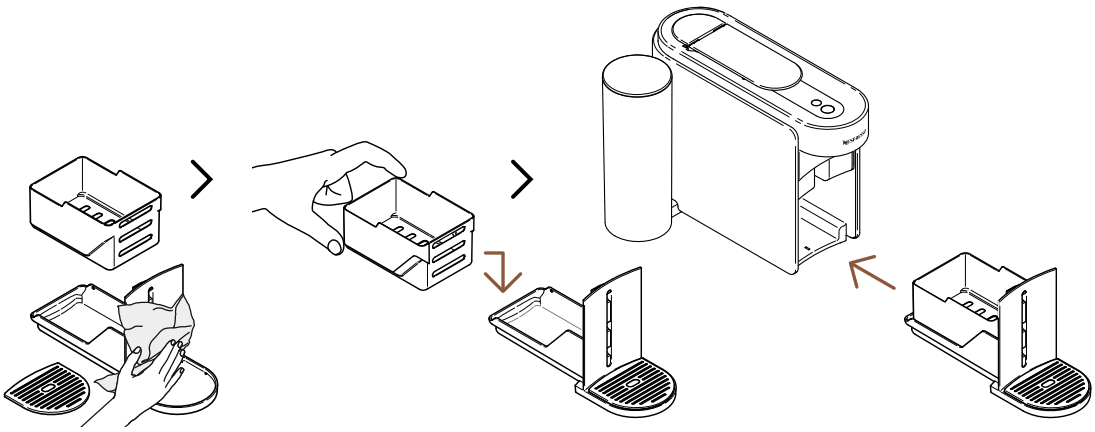

12 เช็ดกล่องบรรจุแคปซูลที่ใช้แล้ว(maintenance module)ด้วยผ้าสะอาดและใส่กลับเข้าไปในเครื่อง

การตั้งค่าเครื่อง

คืนค่าการตั้งค่าโรงงาน

ขั้นตอนนี้และแอป **Nespresso** Smart ช่วยให้คุณสามารถคืนค่าโปรแกรมเครื่องของคุณกลับไปยังการตั้งค่าโรงงาน โดยลบเฉพาะพารามิเตอร์ที่ถูกปรับแต่ง**เท่านั้น**

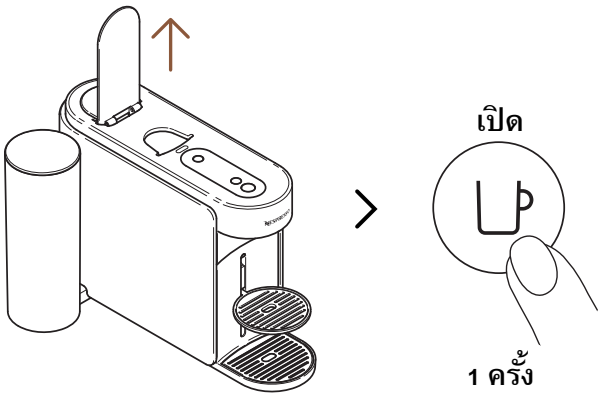

1 ดันคันโยกขึ้นและเปิดเครื่องโดยการกดปุ่มกาแฟ 1ครั้ง

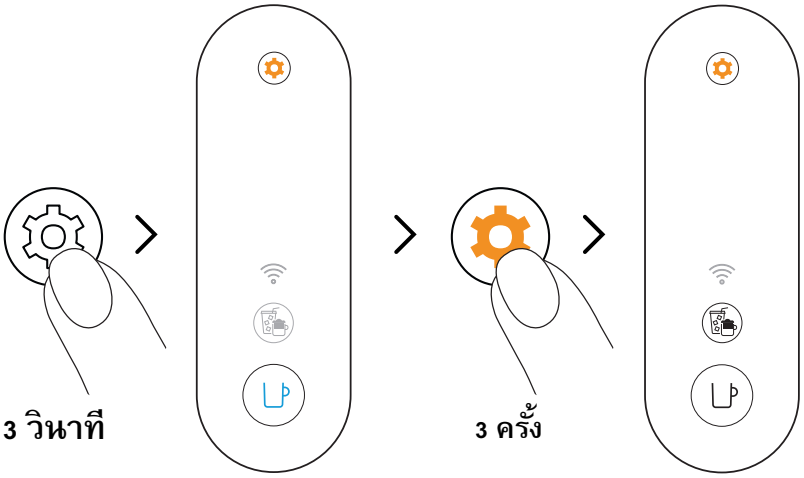

2 กดปุ่มบำรุงรักษาค้างไว้เป็นเวลาอย่างน้อย 3 วินาที เมื่อปุ่มกาแฟแสดงไฟสีน้ำเงินสว่างคงที่ให้ปล่อยและกดปุ่มบำรุงรักษาอีก 3 ครั้ง ปุ่มกาแฟและปุ่มรังสรรค์กาแฟจะเป็นไฟสีขาวสว่างคงที่

หากต้องการออกจากโหมดการบำรุงรักษาก่อนเริ่มกระบวนการใด ๆ สามารถกดปุ่มบำรุงรักษาค้างไว้อีกครั้งเป็นเวลาอย่างน้อย 3 วินาที

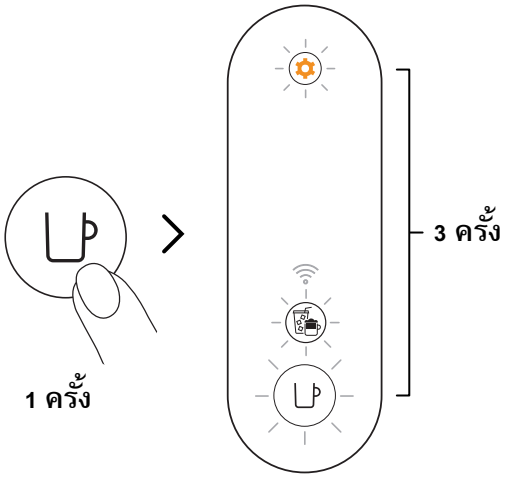

3 กดปุ่มกาแฟ 1ครั้งเพื่อยืนยัน ปุ่มทั้ง 3 จะกระพริบ 3 ครั้งเพื่อยืนยันว่าเครื่องได้ถูกตั้งโปรแกรมใหม่ด้วยการตั้งค่าโรงงานแล้ว

เครื่องจะกลับสู่โหมดพร้อมทำงานเมื่อกระบวนการเสร็จสมบูรณ์ (ปุ่มกาแฟแสดงไฟสีขาวสว่างคงที่)

ถอดและรีเซ็ตเครื่อง

ขั้นตอนนี้จะตั้งโปรแกรมเครื่องของคุณกลับไปยังการตั้งค่าโรงงานอย่างสมบูรณ์ โดยลบพารามิเตอร์การปรับแต่งทั้งหมดและลบเครื่องของคุณออกจากแอป **Nespresso** Smart

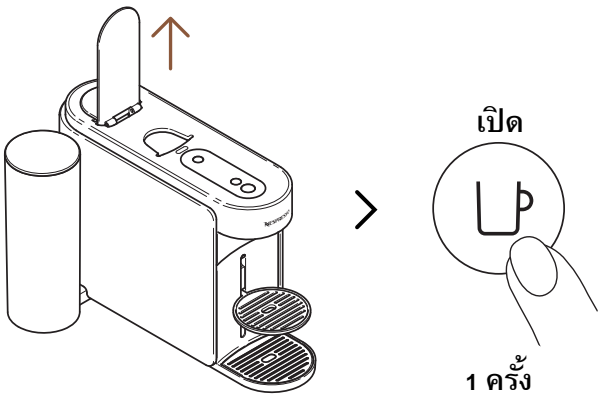

1 ดันคันโยกขึ้นและเปิดเครื่องโดยการกดปุ่มกาแฟ 1ครั้ง

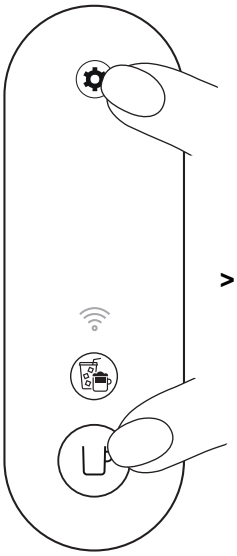

> 10 วินาที

2 กดปุ่มกาแฟและปุ่มบำรุงรักษาค้างไว้เป็นเวลาอย่างน้อย 10 วินาที

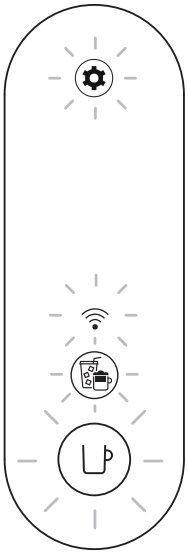

5 ครั้ง

3 ปุ่มทั้งหมดและไฟ LEDของการเชื่อมต่อจะกระพริบ 5 ครั้งเพื่อยืนยันว่าเครื่องได้ถูกรีเซ็ตกลับไปยัง**การตั้งค่าโรงงานอย่างสมบูรณ์**

เครื่องจะปิดเมื่อกระบวนการเสร็จสิ้น ตอนนี้เครื่องของคุณถูกลบออกจากแอป **Nespresso** Smart แล้ว

ทำความเข้าใจเกี่ยวกับไฟกระพริบของเครื่องของฉัน

คุณต้องการเรียนรู้เพิ่มเติมเกี่ยวกับการไฟกระพริบของ Vertuo Up หรือไม่?
ดูวิดีโอด้านล่างนี้:

การแก้ไขปัญหาเบื้องต้น

ปุ่มกาแฟดับ

- เครื่องปิดอัตโนมัติหลังจากไม่ใช้งานเป็นเวลา 2 นาที กดปุ่มกาแฟ 1 ครั้งเพื่อเปิดเครื่อง
- ตรวจสอบการเชื่อมต่อปลั๊กและแรงดันไฟฟ้าตามที่ระบุในป้ายของเครื่อง

ไม่มีน้ำ/กาแฟไหลออกจากทางออกของเครื่อง

- ตรวจสอบให้แน่ใจว่าถังน้ำเต็มไปด้วยน้ำดื่มสะอาดและอยู่ในตำแหน่งที่ถูกต้อง
- ตรวจสอบให้แน่ใจว่าได้ใส่แคปซูล Vertuo ใหม่ในตำแหน่งที่ถูกต้อง และปิดคันโยกอย่างถูกต้อง จากนั้นกดปุ่มกาแฟ 1 ครั้งเพื่อสกัดกาแฟของคุณ
- ดันคันโยกของเครื่องขึ้นเพื่อนำแคปซูลออก จากนั้นทำความสะอาดตามขั้นตอนในหัวข้อ“การทำความสะอาด”
- ทำการขจัดคราบตะกรันเครื่อง หากปุ่มบำรุงรักษาแสดงสีส้มสว่างคงที่ ตามขั้นตอนในหัวข้อ “การขจัดคราบตะกรัน”

กาแฟไม่ร้อน/ร้อนไม่พอ

- การสกัดครั้งแรกอาจได้รับผลกระทบจากอุณหภูมิในแคปซูลที่ต่ำกว่าปกติ โดยเฉพาะขนาดถแคปซูล Ristretto & Espresso
- ตามขั้นตอนในหัวข้อ “การเชื่อมต่อเครื่องของคุณ” เพื่อปรับอุณหภูมิของกาแฟของคุณผ่านแอป **Nespresso** Smart
- ด้วยเครื่องนี้ คุณสามารถทำให้กาแฟของคุณร้อนเร็วขึ้นโดยใช้ฟังก์ชันการล้างเครื่องอย่างรวดเร็ว(Short rinsing) (ตามขั้นตอนในหัวข้อ “การล้างเครื่องอย่างรวดเร็ว(**Short rinsing**)”) จะมีน้ำร้อนประมาณ 40 มล. (1.35 ออนซ์)ปล่อยออกมา น้ำจากกระบวนการนี้จะไม่สามารถดื่มได้
- ทำการขจัดคราบตะกรันเครื่อง หากปุ่มบำรุงรักษาแสดงสีส้มสว่างคงที่ ตามขั้นตอนในหัวข้อ “การขจัดคราบตะกรัน”

ฉันสังเกตุเห็นของเหลวกาแฟ/น้ำมากเกินไปในถาดน้ำทิ้ง

- คุณอาจพบของเหลวกาแฟ/น้ำในถาดน้ำทิ้งหลังจากการสกัดกาแฟในแต่ละครั้ง (ไม่กี่มล. ต่อแคปซูลกาแฟ) ซึ่งเกิดจากเทคโนโลยีและการออกแบบของเครื่อง เป็นสิ่งสำคัญที่จะต้องเอาของเหลวกาแฟ/น้ำออกจากถาดน้ำทิ้งทุกครั้งที่คุณเทกล่องบรรจุแคปซูลที่ใช้แล้วทิ้งและทำความสะอาดชิ้นส่วนด้วยน้ำยาทำความสะอาดที่ไม่มีสีและกลิ่นอ่อน และทำให้แห้งก่อนที่จะนำกลับไปวางในตำแหน่งเดิมบนเครื่อง
- หากคุณกดปุ่มกาแฟโดยไม่ใส่แคปซูล คุณได้เปิดใช้งานฟังก์ชันการล้างเครื่องอย่างรวดเร็ว(Short rinsing) จะมีน้ำร้อนประมาณ 40 มล. (1.35 ออนซ์) ถูกปล่อยออกมา กระบวนการนี้จะไม่สามารถดื่มได้ และน้ำ 20 มล.จะถูกส่งไปยังถาดน้ำทิ้งของคุณ

เครื่องมีการรั่วไหล

- คุณอาจพบของเหลวกาแฟ/น้ำในถาดน้ำทิ้งหลังจากการสกัดกาแฟในแต่ละครั้ง (ไม่กี่มล. ต่อแคปซูลกาแฟ) ซึ่งเกิดจากเทคโนโลยีและการออกแบบของเครื่อง เป็นสิ่งสำคัญที่จะต้องเอาของเหลวกาแฟ/น้ำออกจากถาดน้ำทิ้งทุกครั้งที่คุณเทกล่องบรรจุแคปซูลที่ใช้แล้วทิ้งและทำความสะอาดชิ้นส่วนด้วยน้ำยาทำความสะอาดที่ไม่มีสีและกลิ่นอ่อน และทำให้แห้งก่อนที่จะนำกลับไปวางในตำแหน่งเดิมบนเครื่อง
- หากคุณกดปุ่มกาแฟโดยไม่ใส่แคปซูล คุณได้เปิดใช้งานฟังก์ชันการล้างเครื่องอย่างรวดเร็ว(Short rinsing) จะมีน้ำร้อนประมาณ 40 มล. (1.35 ออนซ์) ถูกปล่อยออกมา กระบวนการนี้จะไม่สามารถดื่มได้ และน้ำ 20 มล.จะถูกส่งไปยังถาดน้ำทิ้งของคุณ
- ตรวจสอบให้แน่ใจว่าถังน้ำและกล่องบรรจุแคปซูลที่ใช้แล้ว(maintenance module)อยู่ในตำแหน่งที่ถูกต้อง
- ตรวจสอบให้แน่ใจว่ากล่องบรรจุแคปซูลที่ใช้แล้วไม่เต็ม เทถาดน้ำทิ้งและตรวจสอบว่าไม่มีแคปซูลติดอยู่ในเครื่อง

เครื่องกำลังสกัดกาแฟ โดยมีการไหลที่ผิดปกติ

- ก่อนอื่น ความเร็วในการไหลของกาแฟขึ้นอยู่กับชนิดของกาแฟ
- ตรวจสอบให้แน่ใจว่าได้ใส่แคปซูล Vertuo ใหม่ในตำแหน่งที่ถูกต้อง และปิดคันโยกอย่างถูกต้อง จากนั้นกดปุ่มกาแฟ 1 ครั้งเพื่อสกัดกาแฟของคุณ
- ตรวจสอบให้แน่ใจว่าถังน้ำอยู่ในตำแหน่งที่ถูกต้องบนเครื่อง
- ทำการขจัดคราบตะกรันเครื่อง หากปุ่มบำรุงรักษาแสดงสีส้มสว่างคงที่ ตามขั้นตอนในหัวข้อ “การขจัดคราบตะกรัน”

เครื่องกำลังสกัดกาแฟ มีเพียง “น้ำ” เท่านั้นที่ออกมา

- หากเครื่องไม่สามารถอ่านบาร์โค้ดแคปซูลกาแฟที่พิมพ์ออกมาได้ เครื่องจะจ่ายน้ำที่ไม่สามารถดื่มได้ 40 มล. (1.35 ออนซ์) (การล้างเครื่องอย่างรวดเร็ว(Short rinsing))
  - ตรวจสอบให้แน่ใจว่าแคปซูลไม่มีความเสียหาย (รวมถึงบาร์โค้ดกาแฟ). กรุณาอย่าใช้แคปซูลเดิมมากกว่าหนึ่งครั้ง(ไม่ใช้ซ้ำ)
  - ลองอีกครั้งด้วยแคปซูล Vertuo ใหม่ที่ใส่ในตำแหน่งที่ถูกต้อง
- หากปัญหายังคงอยู่ กรุณาติดต่อศูนย์บริการลูกค้าของ **Nespresso**

เครื่องปิด

- เครื่องปิดอัตโนมัติหลังจากไม่ใช้งานเป็นเวลา 2 นาที กดปุ่มกาแฟหนึ่งครั้งเพื่อเปิดเครื่อง เครื่องของคุณจะยังคงเปิดอยู่หากคุณกำลังใช้แอป **Nespresso** Smart กรุณาอ้างอิงตามขั้นตอนในหัวข้อ “เปิด/ปิด” หากจำเป็น
- เครื่องสามารถปิดด้วยผู้ใช้งานเองได้ทุกเมื่อ (เมื่อไม่ใช้งาน) โดยการกดปุ่มกาแฟค้างไว้ประมาณ 1 วินาที ปุ่มทั้งหมดและ LED จะกระพริบครั้งสุดท้ายก่อนที่จะปิด
- ตรวจสอบการเชื่อมต่อปลั๊กและแรงดันไฟฟ้าตามที่ระบุในป้ายของเครื่อง
- ถอดปลั๊ก รอสักพักแล้วเสียบเครื่องอีกครั้ง

มีเศษกาแฟอยู่ในแก้วกาแฟของฉัน	• ตรวจสอบให้แน่ใจว่าได้ใส่แคปซูล Vertuo ใหม่ในตำแหน่งที่ถูกต้อง และปิดคันโยกอย่างถูกต้อง จากนั้นกดปุ่มกาแฟ 1 ครั้งเพื่อสกัดกาแฟของคุณ กรุณาอย่าใช้แคปซูลเดิมมากกว่าหนึ่งครั้ง (ไม่ใช้ซ้ำ) • ทำความสะอาดเครื่องเมื่อเริ่มพบเศษกาแฟในแก้วของคุณหรือหลังจากไม่ใช้งานเป็นเวลานาน โดยทำตามขั้นตอนในหัวข้อ “<u>การทำความสะอาด</u>” • ทำการขจัดคราบตะกรันเครื่อง หากปุ่มบำรุงรักษาแสดงสีส้มสว่างคงที่ ตามขั้นตอนในหัวข้อ “<u>การขจัดคราบตะกรัน</u>”
เครื่องไม่สามารถเริ่มการสกัดได้ แต่ปุ่มกาแฟแสดงไฟสีขาวสว่างคงที่	• ตรวจสอบให้แน่ใจว่าคันโยกปิดอย่างถูกต้อง • ตรวจสอบให้แน่ใจว่าได้ใส่แคปซูล Vertuo ใหม่ในตำแหน่งที่ถูกต้อง ปิดคันโยกอย่างถูกต้อง และกดปุ่มกาแฟหนึ่งครั้งเพื่อสกัดกาแฟ • หากเครื่องเชื่อมต่ออยู่ อาจกำลังทำการอัปเดตซอฟต์แวร์อัตโนมัติ กรุณาเปิดแอป **Nespresso** Smart เพื่อตรวจสอบสถานะของเครื่อง และ/หรือรอประมาณ 5 นาที
เครื่องไม่สามารถเริ่มการสกัดกาแฟได้และปุ่มกาแฟแสดงไฟสีส้มสว่างคงที่	• เติมถังน้ำด้วยน้ำดื่มสะอาด ตรวจสอบให้แน่ใจว่าถังน้ำอยู่ในตำแหน่งที่ถูกต้องบนเครื่อง และกดปุ่มกาแฟหนึ่งครั้งเพื่อเริ่มการสกัด • ทำการขจัดคราบตะกรันเครื่อง หากปุ่มบำรุงรักษาแสดงสีส้มสว่างคงที่ ตามขั้นตอนในหัวข้อ “<u>การขจัดคราบตะกรัน</u>”
เครื่องของฉันน้ำหมดแล้ว(น้ำหมดถัง) ฉันจะสกัดกาแฟต่อได้อย่างไร?	• เติมถังน้ำด้วยน้ำดื่มสะอาดและกดปุ่มกาแฟหนึ่งครั้งเพื่อเริ่มการสกัดกาแฟอีกครั้ง กาแฟของคุณจะถูกเติมด้วยปริมาณที่ขาดหายไปหากมีการเริ่มสกัดแล้ว

ปุ่มกาแฟกระพริบไฟสีขาวขณะเครื่องกำลังสกัดกาแฟ

- หากกาแฟไหลออกมาอย่างปกติ แสดงว่าเครื่องทำงานได้อย่างถูกต้อง
- หากน้ำใส (ไม่ใช่กาแฟ) ไหลออกจากเครื่อง แสดงว่าคุณได้เปิดใช้งานการล้างเครื่องอย่างรวดเร็ว(Short rinsing) กรุณาทำตามขั้นตอนในหัวข้อ“**การล้างเครื่องอย่างรวดเร็ว(Short rinsing)**”

ปุ่มรังสรรค์กาแฟ แสดงไฟสีขาวสว่างคงที่

- คุณได้กดปุ่มรังสรรค์กาแฟหนึ่งครั้ง ซึ่งจะเปิดใช้งานโหมดที่ช่วยให้คุณสร้างสรรค์/รังสรรค์สูตรกาแฟของคุณ
- โดยการคลิกที่ปุ่มรังสรรค์กาแฟ ฟีเจอร์นี้จะนำคุณไปสู่การสกัดกาแฟที่เข้มข้น ซึ่งเป็นขั้นตอนแรกในการทำเครื่องดื่มกาแฟเย็นและกาแฟที่มีนมทั้งหมดที่คุณต้องการ
- เพื่อปิดปุ่มรังสรรค์กาแฟนี้ ให้กดอีกครั้งเพียงครั้งเดียวก่อนที่จะเริ่มการสกัดกาแฟ

ปุ่มรังสรรค์กาแฟ จะปิดก่อนที่การสกัดจะเริ่มขึ้น และกาแฟจะถูกสกัดออกมาที่ปริมาณที่กำหนดหรือถูกตั้งค่าไว้

- เนื่องจากขนาดแคปซูลกาแฟ บางแคปซูลไม่สามารถสกัดได้โดยใช้โหมดนี้ (Ristrettos, Cold Brew Style, Carafe Pour-Over Style / Bianco Piccolo และ Bianco Leggero เนื่องจากมีการปรับแต่งสำหรับสูตรกาแฟแล้ว) เราไม่แนะนำให้ใช้โหมดนี้ในการสกัดแคปซูล Alto หรือกลุ่มCoffee+
- เพื่อป้องกันการสูญเสียแคปซูล เครื่องของคุณได้สกัดกาแฟที่ปริมาณที่ตั้งไว้

ปริมาณในแก้วของฉันไม่ตรงกับปริมาณที่กำหนดไว้โดย Nespresso

- อาจเป็นไปได้ว่าปริมาณกาแฟของคุณได้ถูกปรับแต่งไว้
- คุณสามารถตั้งโปรแกรมปริมาณกาแฟของคุณใหม่ได้โดยการกดปุ่มกาแฟค้างไว้จนกว่าจะถึงปริมาณที่ต้องการ จากนั้นปล่อยปุ่มกาแฟ
- หากเครื่องของคุณเชื่อมต่ออยู่ คุณยังสามารถปรับปริมาณถ้วยผ่านส่วน “**ปริมาณ & อุณหภูมิกาแฟ**” ในแอป **Nespresso** Smart
- หากคุณต้องการกลับไปยังปริมาณกาแฟที่ตั้งไว้ของ **Nespresso** คุณสามารถรีเซ็ตการตั้งค่าเครื่องของคุณโดยทำตามขั้นตอนในหัวข้อ “**คืนค่าการตั้งค่าโรงงาน**”
- หากปัญหายังคงอยู่ กรุณาติดต่อศูนย์บริการลูกค้าของ **Nespresso**

เมื่อการสกัดกาแฟของฉันเสร็จสิ้น ฉันจะเพิ่มกาแฟในแก้วได้อย่างไร?

- คุณสามารถเติมกาแฟได้โดยการกดปุ่มกาแฟอีกครั้งโดยไม่ต้องนำแคปซูลที่ใช้แล้วออก ปริมาณเดียวกันจะถูกสกัดกาแฟอีกครั้ง หากคุณต้องการหยุดกระบวนการสกัดก่อนที่การสกัดจะเสร็จสิ้น เพียงแค่กดปุ่มกาแฟอีกครั้ง
- หากคุณต้องการเพิ่มปริมาณกาแฟทั้งหมดของคุณ:
  - คุณสามารถตั้งโปรแกรมปริมาณกาแฟของคุณใหม่ได้โดยการกดปุ่มกาแฟค้างไว้จนกว่าจะถึงปริมาณที่ต้องการ จากนั้นปล่อยปุ่มกาแฟ
  - หากเครื่องของคุณเชื่อมต่ออยู่ คุณยังสามารถปรับปริมาณถ้วยผ่านส่วน “**ปริมาณ & อุณหภูมิกาแฟ**” ในแอป **Nespresso** Smart

ปุ่มบำรุงรักษาแสดงไฟสีส้มสว่างคงที่

- ทำการขจัดคราบตะกรันเครื่องโดยทำตามขั้นตอนในหัวข้อ “**การขจัดคราบตะกรัน**”
- เราขอแนะนำให้ใช้น้ำยาขจัดคราบตะกรันของ **Nespresso** เพื่อหลีกเลี่ยงความเสียหายต่อเครื่องของคุณ สำหรับคำถามเพิ่มเติมเกี่ยวกับการขจัดคราบตะกรัน กรุณาติดต่อศูนย์บริการลูกค้า **Nespresso**

ปุ่มบำรุงรักษาเปล่งแสงสีส้ม

- คุณได้เข้าสู่โหมดบำรุงรักษา ซึ่งเป็นระบบที่ออกแบบมาเพื่ออำนวยความสะดวกในการทำงานร่วมกับการบำรุงรักษาของเครื่อง
- ในโหมดนี้ การรวมกันของสี/ภาพสัญลักษณ์แต่ละสีจะเชื่อมโยงกับฟังก์ชันเฉพาะ:
  - ปุ่มกาแฟเป็นสีฟ้าคงที่: การทำความสะอาด
  - ปุ่มกาแฟเป็นสีเหลืองคงที่: การถ่ายน้ำออกจากระบบ
  - ปุ่มกาแฟเป็นสีส้มคงที่: การขจัดคราบตะกรัน
  - ปุ่มกาแฟและปุ่มรังสรรค์กาแฟเป็นสีขาวคงที่: รีเซ็ตการตั้งค่าเครื่องของฉันเป็นพารามิเตอร์โรงงาน(คืนค่าการตั้งค่าโรงงาน) (เฉพาะพารามิเตอร์ที่ปรับแต่ง)
  - ปุ่มกาแฟเป็นสีขาวคงที่และ LED WiFi เปิด: เปิด/ปิดโมดูลการเชื่อมต่อ

- เพื่อเข้าสู่หรือออกจากโหมดนี้ กรุณากดปุ่มบำรุงรักษาค้างไว้ประมาณ 3 วินาที (สำหรับการเข้า-จนกว่าปุ่มกาแฟจะเป็นสีฟ้า และสำหรับออก-จนกว่าปุ่มกาแฟจะเป็นสีขาว)
- เพื่อเริ่มฟังก์ชันการบำรุงรักษาแต่ละรายการ เพียงกดปุ่มกาแฟหนึ่งครั้ง โดยตรวจสอบให้แน่ใจว่าสีของมันตรงกับการกระทำที่ต้องการ ปุ่มจะกระพริบจนกระทั่งกระบวนการเสร็จสิ้น
- ขั้นตอนการบำรุงรักษาทั้งหมดนี้สามารถทำตามได้ง่าย ๆ ผ่านแอป **Nespresso** Smart เมื่อเครื่องของคุณเชื่อมต่อ

ปุ่มกาแฟกระพริบเป็นสีฟ้า สีส้ม หรือสีเหลือง

- เครื่องของคุณกำลังอยู่ในกระบวนการบำรุงรักษา
- กรุณาหลีกเลี่ยงการใช้งานเครื่องจนกว่ากระบวนการจะเสร็จสิ้น
  - ปุ่มกาแฟเป็นสีฟ้าคงที่: การทำความสะอาด
  - ปุ่มกาแฟเป็นสีเหลืองคงที่: การถ่ายน้ำออกจากระบบ
  - ปุ่มกาแฟเป็นสีส้มคงที่: การขจัดคราบตะกรัน

ปุ่มกาแฟเปล่งแสงสีส้ม 5 ครั้งเมื่อฉันพยายามเริ่มกระบวนการบำรุงรักษา (การทำความสะอาด การขจัดคราบหินปูน หรือการระบายท่อ) และเครื่องไม่ได้เริ่มกระบวนการ

- ดันและปิดคันโยกของเครื่องลง เพื่อตรวจสอบว่าไม่มีแคปซูลอยู่ก่อนที่จะกดปุ่มกาแฟอีกครั้ง

ปุ่มกาแฟกระพริบสีส้ม1ครั้งเมื่อฉันพยายามเริ่มกระบวนการบำรุงรักษา (การทำความสะอาด การขจัดคราบตะกรัน หรือการถ่ายน้ำออกจากระบบ) และเครื่องไม่ได้เริ่มกระบวนการ

- เติมถังน้ำด้วยน้ำดื่มสะอาด ตรวจสอบให้แน่ใจว่าถังน้ำอยู่ในตำแหน่งที่ถูกต้องบนเครื่อง และกดปุ่มกาแฟหนึ่งครั้งเพื่อเริ่มกระบวนการบำรุงรักษา
- สำคัญ: เมื่อตั้งค่าแล้ว กรุณาตรวจสอบให้แน่ใจว่าคุณทำการขจัดคราบตะกรันให้เสร็จสิ้นโดยใช้ปริมาณที่กำหนดเพื่อหลีกเลี่ยงการถูกบล็อก

เมื่อฉันเปิดเครื่อง ไฟ LED WiFi เปล่งแสง

- เครื่องของคุณสามารถเชื่อมต่อกับแอป **Nespresso** Smart เพื่อเพิ่มประสบการณ์ Vertuo อย่างเต็มที่
- ขอบคุณแอป **Nespresso** Smart คุณสามารถใช้คุณสมบัติ:
  - ปรับแต่งปริมาณกาแฟและอุณหภูมิของกาแฟของคุณ
  - ทำให้การบำรุงรักษาของเครื่องง่ายขึ้น
  - ค้นพบโลกแห่งสูตรกาแฟหลากหลาย
- ไฟ LED WiFi กระพริบเมื่อเครื่องของคุณยังไม่ได้จับคู่กับแอป **Nespresso** Smart หรือสูญเสียการเชื่อมต่อ
- คุณสามารถจับคู่เครื่องของคุณได้อย่างราบรื่นโดยการสแกน QR โค้ดที่มีอยู่บนตะแกรงรองหยดของเครื่อง หรือจับคู่ด้วยตนเองโดยการเปิด อัปเดต หรือดาวน์โหลดแอป **Nespresso** Smart
- หากคุณไม่เชื่อมต่อเครื่อง ไฟ LED WiFi จะกระพริบทุกครั้งที่คุณเปิดเครื่อง
- หากคุณต้องการปิดโมดูลการเชื่อมต่อ หรือหากประเทศของคุณไม่สนับสนุนการเชื่อมต่อกับแอป **Nespresso** Smart กรุณาทำตามขั้นตอนในหัวข้อ “ปิด / เปิดใช้งานโมดูลการเชื่อมต่อ”

เมื่อฉันเปิดเครื่อง ไฟLED WiFi ยังคงปิดอยู่

- โมดูลการเชื่อมต่อของคุณถูกปิดใช้งานแล้ว
- หากคุณต้องการเชื่อมต่อเครื่องของคุณกับแอป **Nespresso** Smart และเพิ่มประสบการณ์ Vertuo อย่างเต็มที่ กรุณาทำตามขั้นตอนในหัวข้อ “ปิด / เปิดใช้งานโมดูลการเชื่อมต่อ”

เมื่อฉันเปิดเครื่อง ไฟ LED WiFi เป็นสีขาวคงที่

- เครื่องของคุณเชื่อมต่อกับแอป **Nespresso** Smart เพื่อเพิ่มประสบการณ์ Vertuo อย่างเต็มที่
- ขอบคุณแอป **Nespresso** Smart คุณสามารถใช้คุณสมบัติ:
  - ปรับแต่งปริมาณกาแฟและอุณหภูมิของกาแฟของคุณ
  - ทำให้การบำรุงรักษาของเครื่องง่ายขึ้น
  - ค้นพบโลกแห่งสูตรกาแฟหลากหลาย

ฉันจะทำการคืนค่าการตั้งค่าโรงงานแบบสมบูรณ์ได้อย่างไร?

- กระบวนการนี้จะตั้งค่าเครื่องของคุณกลับไปที่การตั้งค่าโรงงานอย่างสมบูรณ์ โดยจะลบพารามิเตอร์ที่คุณปรับแต่งทั้งหมดและตัดการเชื่อมต่อเครื่องของคุณจากแอป **Nespresso** Smart
- กดปุ่มบำรุงรักษาและปุ่มกาแฟพร้อมกันเป็นเวลาอย่างน้อย 10 วินาที
- หากคุณต้องการลบเพียงพารามิเตอร์การปรับแต่ง กรุณาทำตามขั้นตอนการจัดการไฟที่มีอยู่ในโหมดบำรุงรักษา

ปุ่มกาแฟของฉันกระพริบสีแดง (กระพริบเร็ว 2 ครั้ง แล้วหยุดยาว 1 ครั้ง ทำซ้ำต่อเนื่อง)

- เครื่องแสดงข้อผิดพลาด
  - กรุณารอไม่กี่วินาทีก่อนที่จะใช้งานเครื่องอีกครั้ง
  - ถอดปลั๊กเครื่อง รอไม่กี่วินาทีแล้วเสียบปลั๊กอีกครั้ง
  - หากปัญหายังคงอยู่ กรุณาติดต่อศูนย์บริการลูกค้าของ **Nespresso**

ปุ่มกาแฟของฉันกระพริบสีแดงอย่างรวดเร็ว ปุ่มรังสรรค์กาแฟและไฟ LED WiFi กระพริบสีขาวอย่างรวดเร็ว จากนั้นเครื่องจะปิด

- เครื่องปิดหลังจากเกิดข้อผิดพลาดหรือหลังจากการระบายความร้อน

ปุ่มกาแฟกระพริบสีส้ม (กระพริบเร็ว 2 ครั้ง แล้วหยุดยาว 1 ครั้ง เพียงครั้งเดียว)

- เครื่องแสดงการหยุดฉุกเฉินจากการใช้งานผิดวิธี (เช่น คุณดันคันโยกขึ้นขณะกำลังสกัดกาแฟ) เพื่อหลีกเลี่ยงความเสียหายต่อเครื่อง เราขอแนะนำไม่ให้ดันคันโยกของเครื่องขึ้นขณะสกัดกาแฟ

ปุ่มกาแฟกระพริบสีแดงเป็นเวลา 2 วินาที

- เครื่องกำลังระบายความร้อนหลังจากเกิดสะสมความร้อนสูงเกินไป กรุณาเสียบปลั๊กเครื่องทิ้งไว้และรอประมาณ 10 นาที ก่อนที่จะใช้งานอีกครั้ง

ปุ่มกาแฟแสดงสีม่วง

- เครื่องของคุณอยู่ในโหมดต้องการการบริการ กรุณาติดต่อศูนย์บริการลูกค้าของ **Nespresso**

ข้อมูลจำเพาะทางเทคนิค

กำลังไฟ	**CH: 230 โวลต์, 50/60 เฮิรตซ์, 1020 วัตต์** **EU/AU/ME/KR/ZA:** 220–240 โวลต์, 50/60 เฮิรตซ์, 940–1100 วัตต์ **BR3:** 220 โวลต์, 60 เฮิรตซ์, 940 วัตต์ **MX, BR:** 127 โวลต์, 60 เฮิรตซ์, 1130 วัตต์ **CL:** 220 โวลต์, 50/60 เฮิรตซ์, 940 วัตต์ **CN:** 220 โวลต์, 50 เฮิรตซ์, 940 วัตต์ **JP:** 100 โวลต์, 50/60 เฮิรตซ์, 990 วัตต์ **TW:** 110 โวลต์, 60 เฮิรตซ์, 1130 วัตต์
ความถี่	Bluetooth® (LE) 2.402–2.480 GHz Wi-Fi® 2.412 – 2.472 GHz • BR3/MX/TW: 2.412 – 2.462 GHz • CN: 2.400 – 2.4835 GHz • JP: 2.412 – 2.484 GHz
กำลังส่ง **RF (EIRP)**	Bluetooth® 7.82 dBm สูงสุด (EIRP) และ Wi-Fi® < 20 dBm (EIRP)
โหมดสแตนด์บาย	0.099 วัตต์/ชั่วโมง
โหมดปิดการทำงาน	หลังจากไม่ใช้งานเป็นเวลา 2 นาที
เวลาที่ใช้ในการทำให้ร้อน	3 วินาที
ที่รองแก้วปรับได้	3 ตำแหน่ง
ความยาวสายไฟ	**MX:** 100 ซม. (+/– 2 ซม.) / 39.3 นิ้ว (+/– 0.8 นิ้ว) **อื่น ๆ:** 80 ซม. (+/– 2 ซม.) / 31 นิ้ว (+/– 0.8 นิ้ว)
น้ำหนักเครื่อง	~4 กก. / 8.8 ปอนด์
ความจุถังน้ำ	1.4 ลิตร / 47.3 ออนซ์
ขนาด (กว้าง **x** ลึก **x** สูง)	12 x 49.4 x 25.7 ซม. / 4.7 x 19.45 x 10.12 นิ้ว
ความจุกล่องบรรจุแคปซูลที่ใช้แล้ว	18 แคปซูลเอสเพรสโซหรือ 13 แคปซูลมัก

รหัสเครื่อง

Nespresso	MC1, MD1
Breville	BNV620/BNV650
Delonghi	ENV200
Krups	XN940, XN941
Sage	SNV620, SNV650

TR

GÜVENLİK

MAKİNEMİ KEŞFETMEK

İLK KULLANIM

KAHVE ANLARIMI ÖZELLEŞTİRMEK

BAKIM

MAKİNE AYARLARI

MAKİNEMİN YANIP SÖNMESİNİ ANLAMAK

SORUN GİDERME

TEKNİK ÖZELLİKLER

GÜVENLİK

DİKKAT: Kahve makinenizi çalıştırmadan önce, olası herhangi bir zarar ve hasarı önlemek için lütfen güvenlik talimatları broşürüne bakın.
Ölümcül elektrik çarpması ve yangın risklerinden kaçınmak için öncelikle güvenlik önlemlerini okuyun. Makineyi prize takarken lütfen topraklama sürekliliğini sağlayın.

Makineyi ambalajından çıkarırken, üzerindeki plastik filmi çıkarın.

ATIK VE ÇEVRE KORUMA

Bu cihaz, 2012/19/EC sayılı AB Direktifi ile uyumludur. Ambalaj malzemeleri ve cihaz geri dönüştürülebilir malzemeler içerir. Cihazınız, geri kazanılabilen veya geri dönüştürülebilen değerli malzemeler içerir. Kalan atık malzemelerin farklı türlere ayrılması, değerli hammaddelerin geri dönüşümünü kolaylaştırır. Cihazı bir toplama noktasına bırakın. Atık bertarafı hakkında yerel makamlarınızdan bilgi alabilirsiniz.

MAKİNEMİ KEŞFETMEK

MAKİNEYE GENEL BAKIŞ

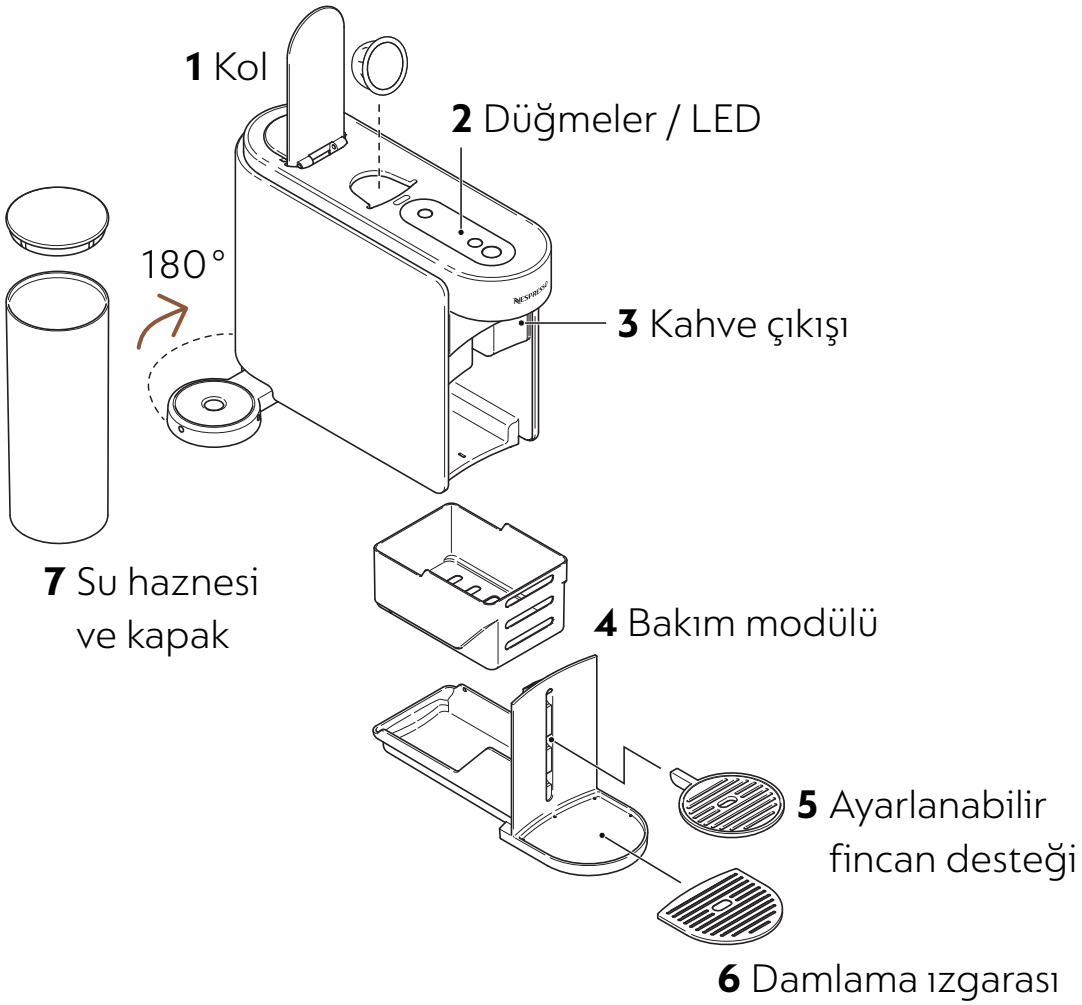

Lütfen çıkarılabilir parçaları bulaşık makinesine koymaktan kaçının.

DÜĞMELER / LED

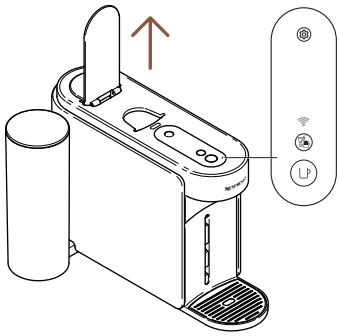

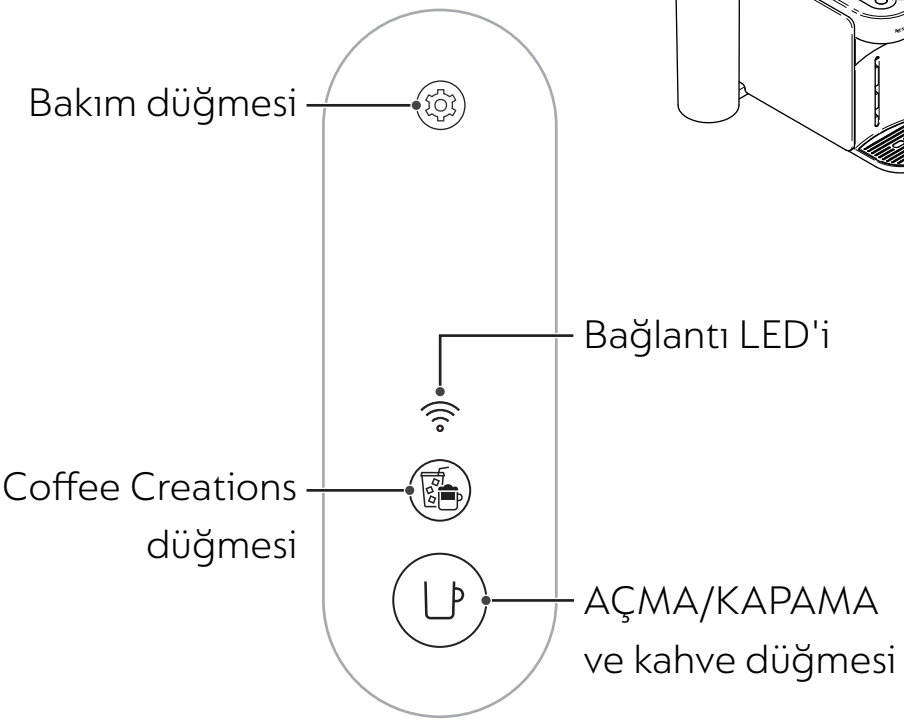

AMBALAJ İÇERİĞİ

1 Vertuo Up Kahve makinesi
2 **Nespresso** kapsül seti (12 kapsül)
3 Hızlı Başlangıç Kılavuzu
4 Güvenlik talimatları ve garanti
5 Bağlantı etiketi
6 Durulama etiketi

Kutudan çıkarma: Ambalajda kullanılan geri dönüştürülmüş malzemeler nedeniyle makinenin yüzeyinde biraz toz bulunabilir. Bu tehlikeli değildir, yumuşak bir bezle temizlemeniz yeterlidir.

AÇ / KAPAT

AÇ
Kolu aç

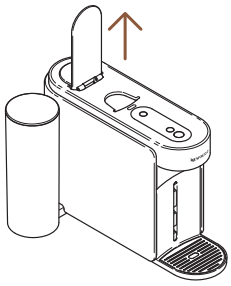

KAPAT
Kolu kapat

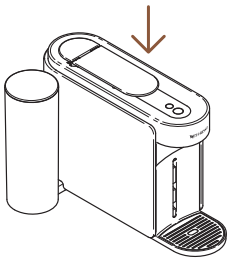

Kolu açıp kapatmak makineyi çalıştırmaz. Kolu düzgün bir şekilde kapatmadan kahve yapamazsınız. Makinenizin doğru kullanımı için, demleme işlemi tamamlandıktan sonra (kahve düğmesi sabit beyaz renkte) kolu açmanızı öneririz. Kolu açmak, ekstraksiyondan sonra kapsülleri çıkaracaktır.

BAKIM MODÜLÜNÜN ÇIKARILMASI VE TEMİZLENMESİ

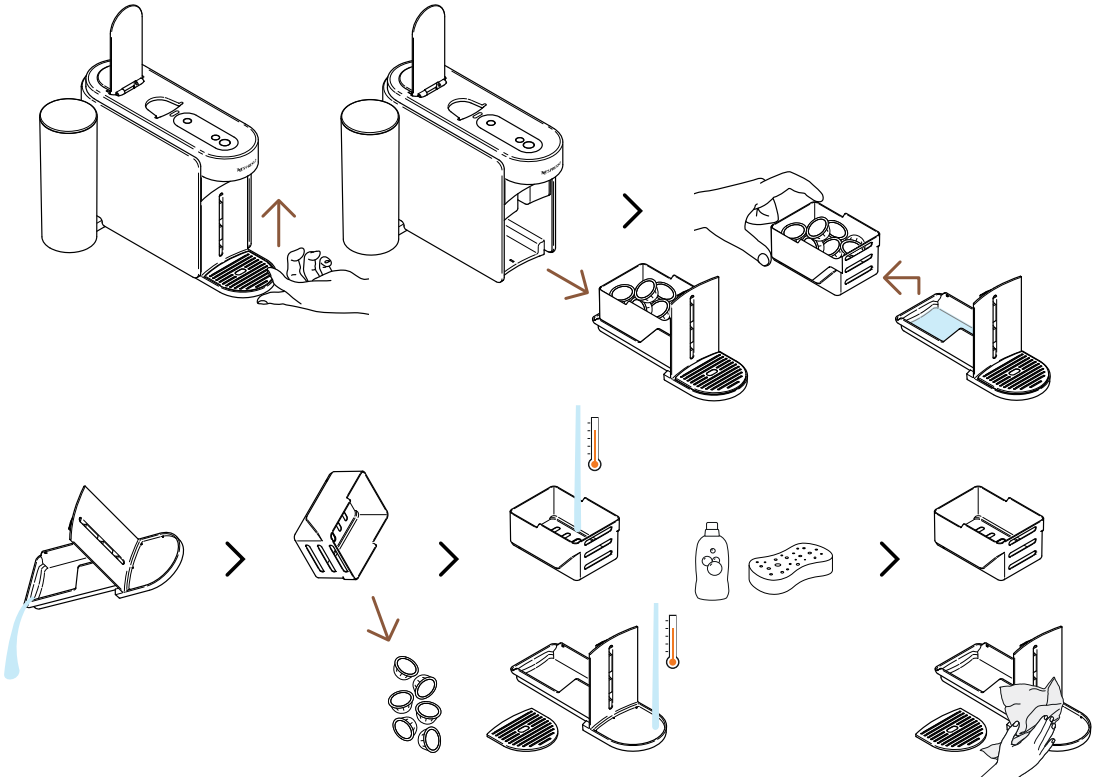

Bakım modülünü çıkarmak için yavaşça yukarı kaldırın. Kullanılmış kapsül sepetini diğerlerinden dikkatlice ayırın, kapsülleri geri dönüştürün ve kalan kahve/su kalıntılarını boşaltın. Parçaları sıcak su ve hafif kokusuz deterjanla yıkayıp kurulayın, yavaşça birleştirin ve makineye geri yerleştirin.

BAKIM MODU DÖNGÜSÜ

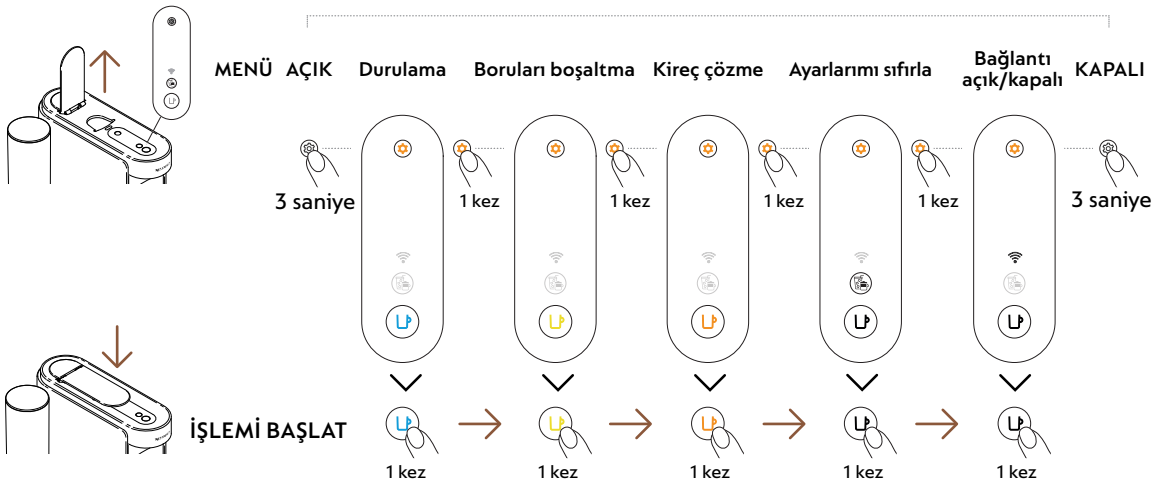

İLK KULLANIM

AÇMA / KAPATMA

AÇIK

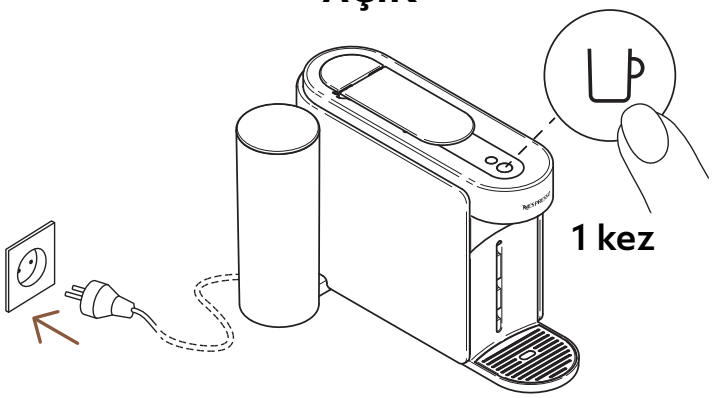

Makine prize takıldıktan sonra, kahve düğmesine bir kez basarak açın.

Makine ısınırken kahve düğmesi 3 saniye boyunca yanacaktır. Sabit yandığında, makine kullanıma hazırdır.

KAPALI

Otomatik Kapanma

Manuel Kapanma

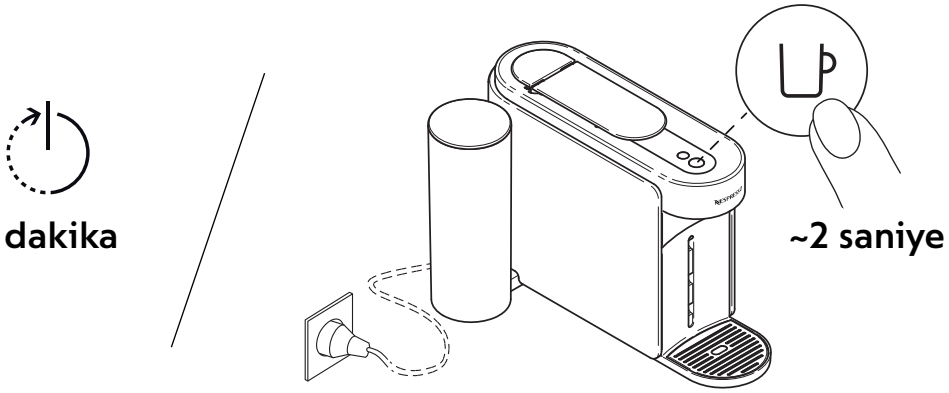

Enerji tasarrufu için, makine yaklaşık 2 dakika kullanılmadığında otomatik olarak kapanacaktır.

Makine, kullanılmadığı zamanlarda düğmeye yaklaşık 2 saniye basılı tutularak istediğiniz zaman manuel olarak kapatılabilir. Tüm düğmeler ve LED'ler söndükten sonra makine kapanacaktır.

Makinenizi eşleştirdiyseniz, makineniz kapatıldıktan sonra son bir veri grubunun **Nespresso** Smart Uygulamasına gönderilebileceğini lütfen unutmayın. Bu işlem birkaç saniye sürebilir.

MAKİNENİZİ BAĞLAYIN

MAKİNENİZİ NEDEN EŞLEŞTİRMELİSİNİZ?

- **Kahve miktarı ve sıcaklığı özelleştirme:** Fincan boyutunu ayarlayın ve yalnızca Uygulama üzerinden kullanılabilen özel sıcaklık kontrolü ile kahvenizin sıcaklığını özelleştirin.
- **Kolay makine bakımı ve gerçek zamanlı uyarılar:** Uygulama üzerinden zahmetsiz temizlik ve kireç çözme deneyimi yaşayın. Kusursuz bir deneyim için makinenizi en yeni özelliklerle yükseltmenin avantajlarından yararlanın.
- **Adım adım tarifler:** Klasik kahve tariflerinden en trend tasarımlara kadar her şeyi keşfedin.

MAKİNENİZİ NASIL BAĞLAYABİLİRSİNİZ?

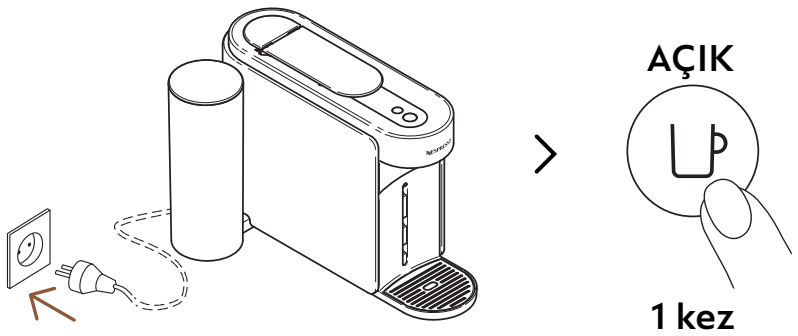

1 Makinenizi bağlamak için fişe takın ve kahve düğmesine bir kez basarak açın.

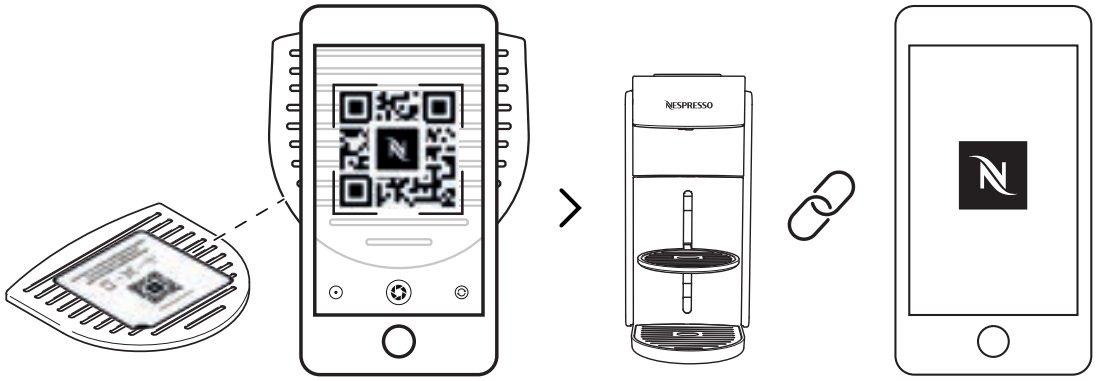

2 Makinenizin damlama ızgarasında bulunan QR Kodunu tarayın veya makinenizi eşleştirmek için **Nespresso** Smart Uygulamasını açın.

- **Nespresso** Smart Uygulamasını zaten indirdiyseniz, uygulama açılacaktır. **Nespresso** Smart Uygulamanız yoksa, uygulamayı indirebilirsiniz.
- Makinenizi bağlamazsanız, Bağlantı LED'i makineyi her açtığınızda yanıp sönecektir.
- Bağlantı modülünü devre dışı bırakmak isterseniz veya ülkeniz **Nespresso** Smart Uygulamasına bağlantıyı desteklemiyorsa, lütfen aşağıdaki "**Bağlantı modülünü devre dışı bırakma/yeniden etkinleştirme**" bölümüne bakın.

BAĞLANTI MODÜLÜNÜ DEVRE DIŞI BIRAKMA/YENİDEN ETKİNLEŞTİRME

Makine, varsayılan olarak etkinleştirilmiş bir bağlantı modülüyle birlikte gelir. Bu modül, kahve deneyiminizi geliştiren ek özelliklere erişim sağlar. Bağlantı modülünü devre dışı bırakmak için şu adımları izleyin:

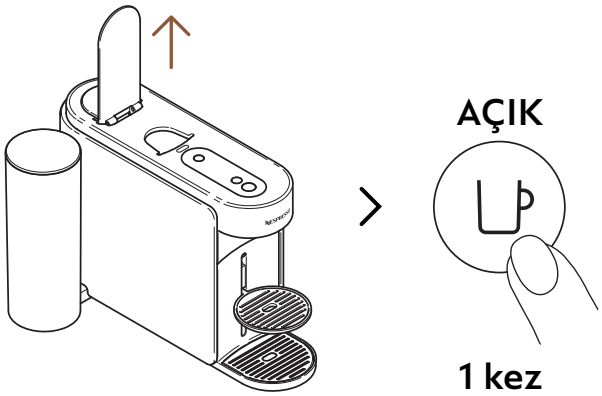

1 Kolu açın ve kahve düğmesine bir kez basarak makineyi açın.

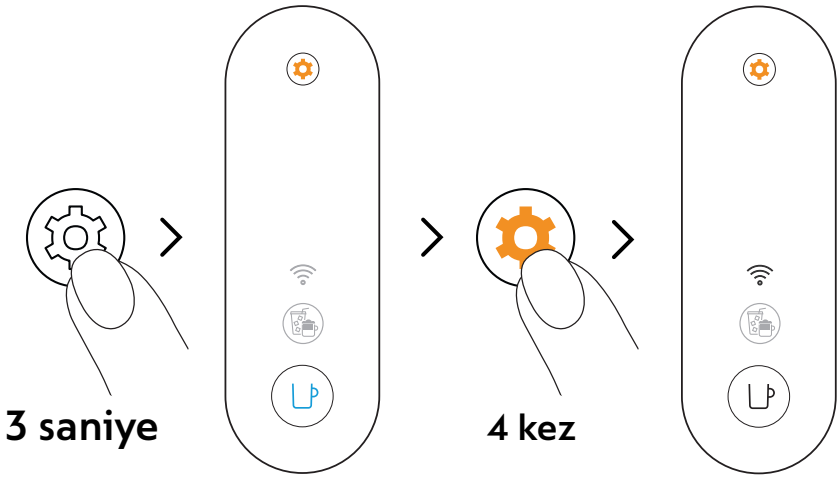

2 Bakım düğmesini en az 3 saniye basılı tutun. Kahve düğmesi sabit mavi yandığında, bırakın ve bakım düğmesine tekrar 4 kez basın. Kahve düğmesi ve Bağlantı LED'i sabit beyaz renkte yanmalıdır.

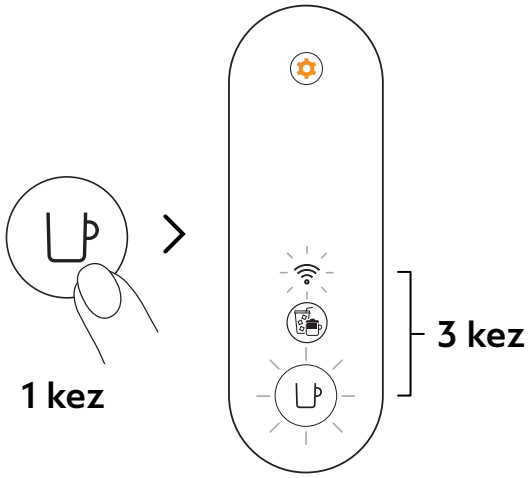

3 Onaylamak için kahve düğmesine bir kez basın. Kahve düğmesi ve Bağlantı LED'i, bağlantı modülünün devre dışı bırakıldığını onaylamak için 3 kez yanıp sönecektir. İşlem tamamlandığında makine kapanır.

Bağlantı modülünü tekrar etkinleştirmek isterseniz aynı adımları izleyebilirsiniz.

İLK DURULAMA / TEMİZLEME

Makinenizi ilk kullanımdan önce temizlemenizi öneririz. Makineniz bağlandıktan sonra tüm işlemler **Nespresso** Smart Uygulaması aracılığıyla kolayca yönlendirilebilir.

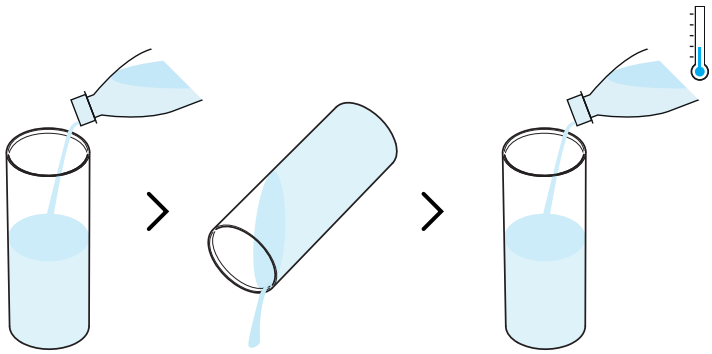

1 Su haznesini yalnızca taze içme suyuyla (0,5 L / 17 fl oz) doldurmadan önce durulayın.

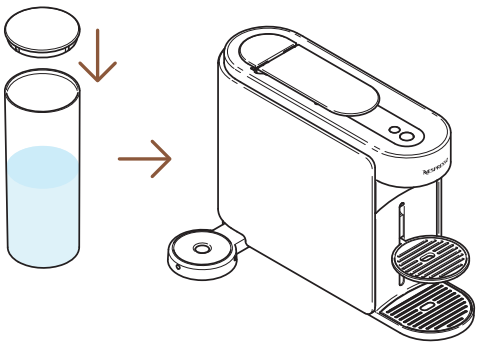

2 Su haznesini kapakla kapatın ve makineye geri takın.

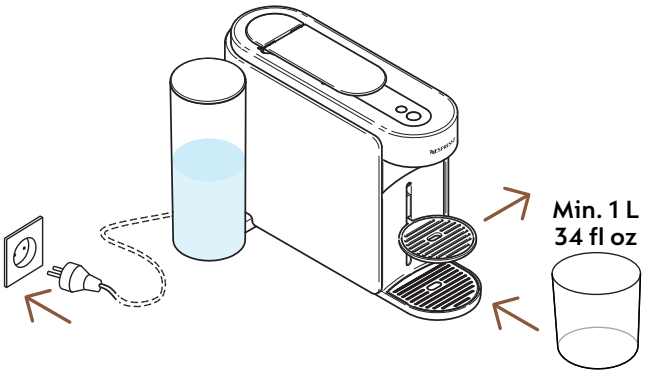

3 Makineyi prize takın, fincan desteğini çıkarın ve kahve çıkışının altına boş bir kap (en az 1 L / 34 fl oz) yerleştirin.

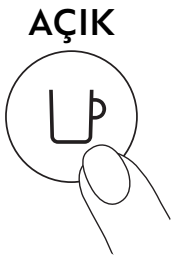

4 Kahve düğmesine bir kez basarak makineyi açın.

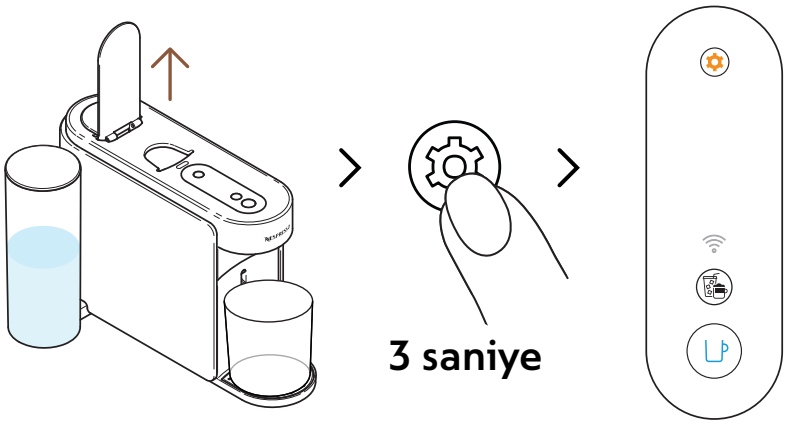

5 Makine kolunu açın. Bakım düğmesini en az 3 saniye basılı tutun. Kahve düğmesi sabit mavi renkte yandığında bırakın.

Herhangi bir işlemi başlatmadan önce bakım modundan çıkmak için lütfen bakım düğmesini en az 3 saniye basılı tutun.

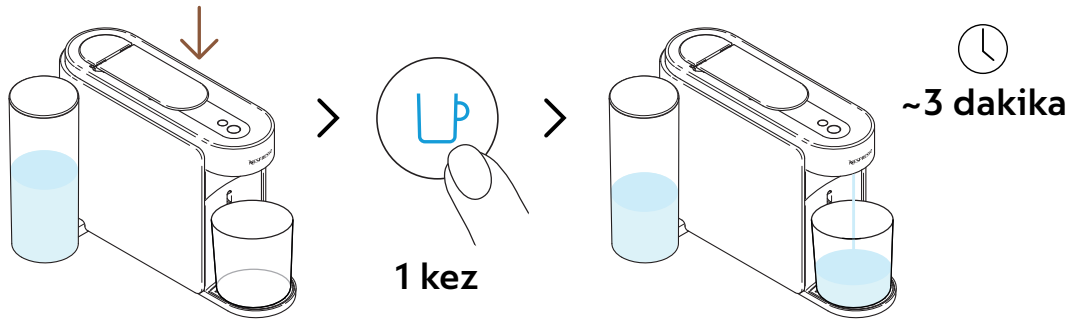

6 Kolu kapatın ve ilk durulama işlemini başlatmak için mavi kahve düğmesine bir kez basın.

Makine durulamaya başlayacak ve işlem 3 dakikaya kadar sürebilir.

Durulama sırasında bakım modülünde su birikebilir.

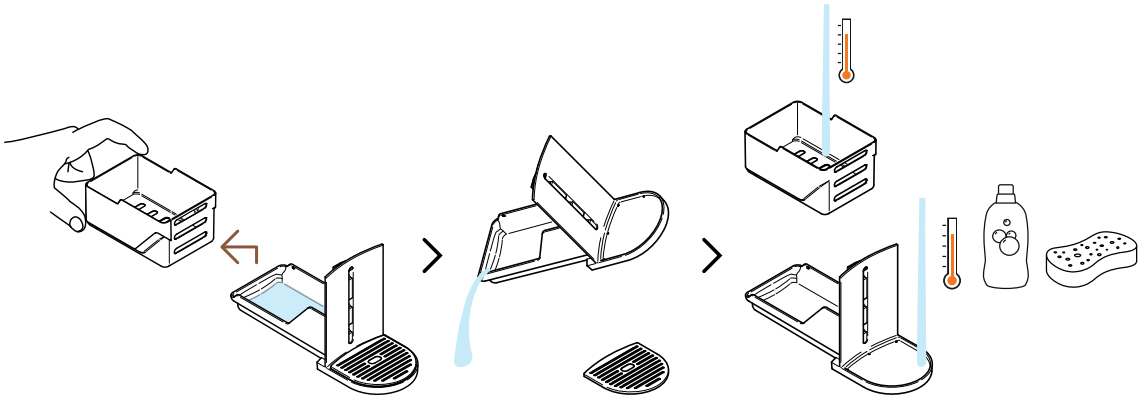

7 Kapsül haznesini diğerlerinden ayırın ve kalan suyu boşaltın. Bakım modülünü sıcak su ve hafif, kokusuz bir deterjanla yıkayın.

DİKKAT: Güçlü veya aşındırıcı temizlik maddesi veya çözücü temizleyici kullanmayın. Makineyi bulaşık makinesine koymayın. Cihazı veya bir kısmını asla suya batırmayın.

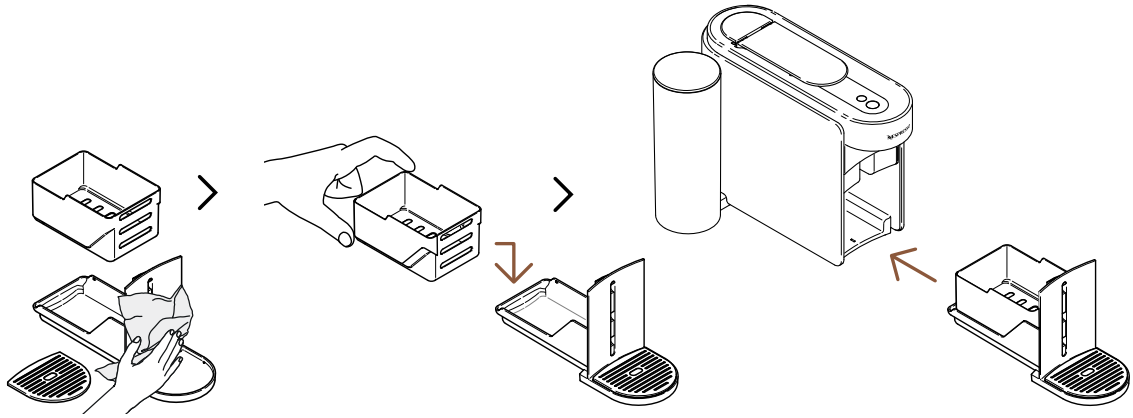

8 Bakım modülünü temiz ve temiz bir bezle kurulayın ve makineye geri takın.

İşlem tamamlandığında (kahve düğmesi sürekli beyaz renkte yandığında) makine hazır moduna geri dönecektir.

DİKKAT: Makinenizi temizlerken daima yumuşak bezler kullanın.

VERTUO SİSTEMİ

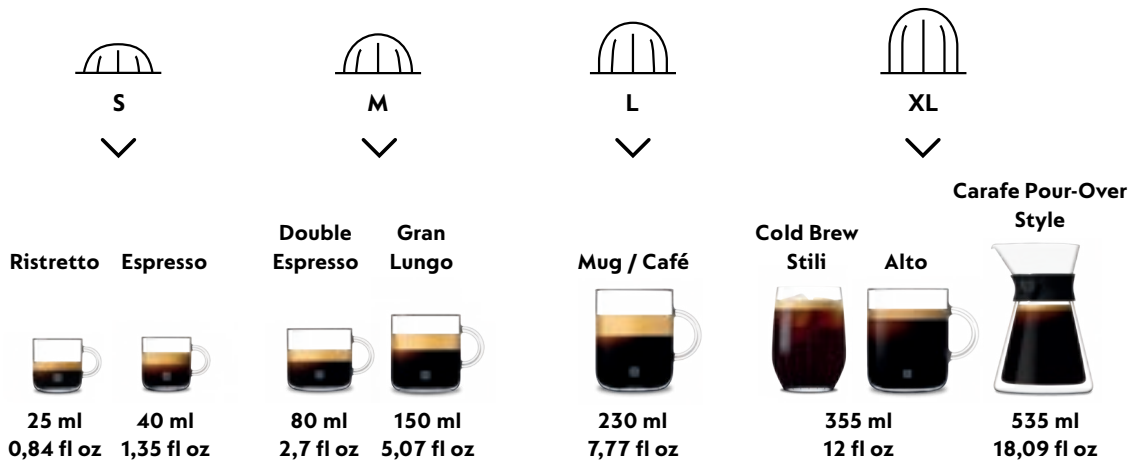

www.nespresso.com adresindeki tüm aksesuar koleksiyonumuzu keşfedin

VERTUO KAHVESİ HAZIRLAYIN

Vertuo: Eşsiz Kahve Deneyimleri. Makinenizle birlikte gelen en çok satan 12 kahveyi deneyimleyerek tek bir düğmeye dokunarak kahve stillerinin dünyasını keşfedin.

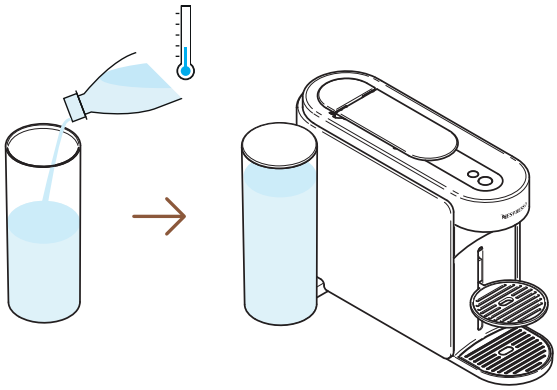

1 Su haznesini taze içme suyuyla doldurun, kapağı kapatın ve yerine takın.

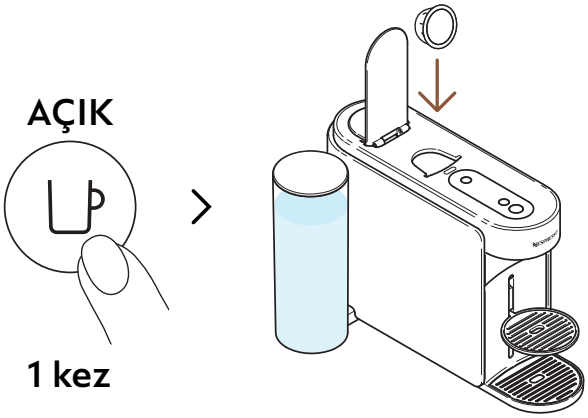

2 Kahve düğmesine bir kez basarak makineyi açın. Makine kolunu açın ve bir Vertuo kapsülü yerleştirin.

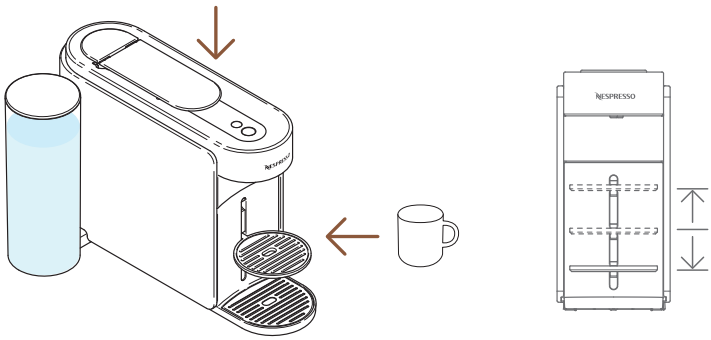

3 Makine kolunu kapatın ve bir fincan yerleştirin.

Taşmayı önlemek için lütfen fincan boyutunu, seçilen kapsülün hacmine (önceden ayarlanmış veya özelleştirilmiş) göre ayarlayın. Fincan desteği, fincan boyutunuza uyacak şekilde ayarlanabilir.

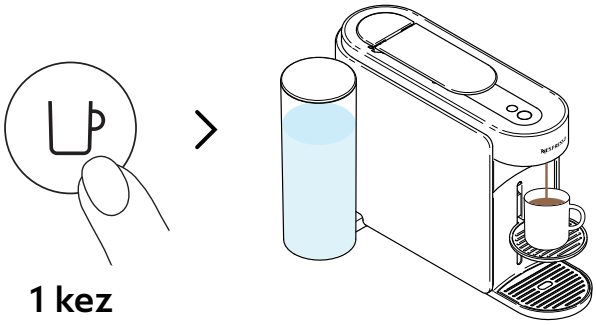

4 Kahve düğmesine bir kez basarak hazırlamaya başlayın.

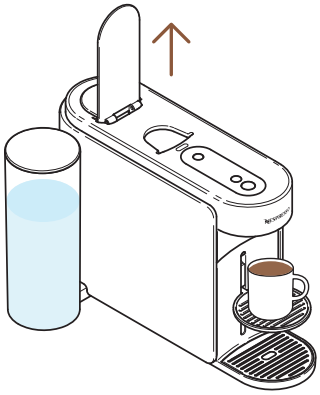

5 Kahve hazırlığı durduğunda, kapsülü çıkarmak için makine kolunu açın ve kahvenizin tadını çıkarın.

Kahve demleme düğmesine bir kez basarak istediğiniz zaman kahve demlemeyi durdurabilirsiniz.
Makinenizin doğru kullanımı için, demleme işlemi tamamlandıktan sonra (kahve düğmesi sürekli beyaz renkte yanıyorsa) kolu açmanızı öneririz. Kolu açmak, demleme işleminden sonra kalan kapsülleri çıkaracaktır.
Bakım modülünde kahve/su kalmış olabilir. Gerekirse kapsül sepetini ve kalan kahve/su kalıntılarını boşaltın.

KAHVE ANLARIMI ÖZELLEŞTİRMEK

COFFEE CREATIONS MODU

Tüm buzlu ve sütlü tarifleriniz için yoğunlaştırılmış, sıcaklığı ayarlanmış kahvenizi zahmetsizce hazırlayın.

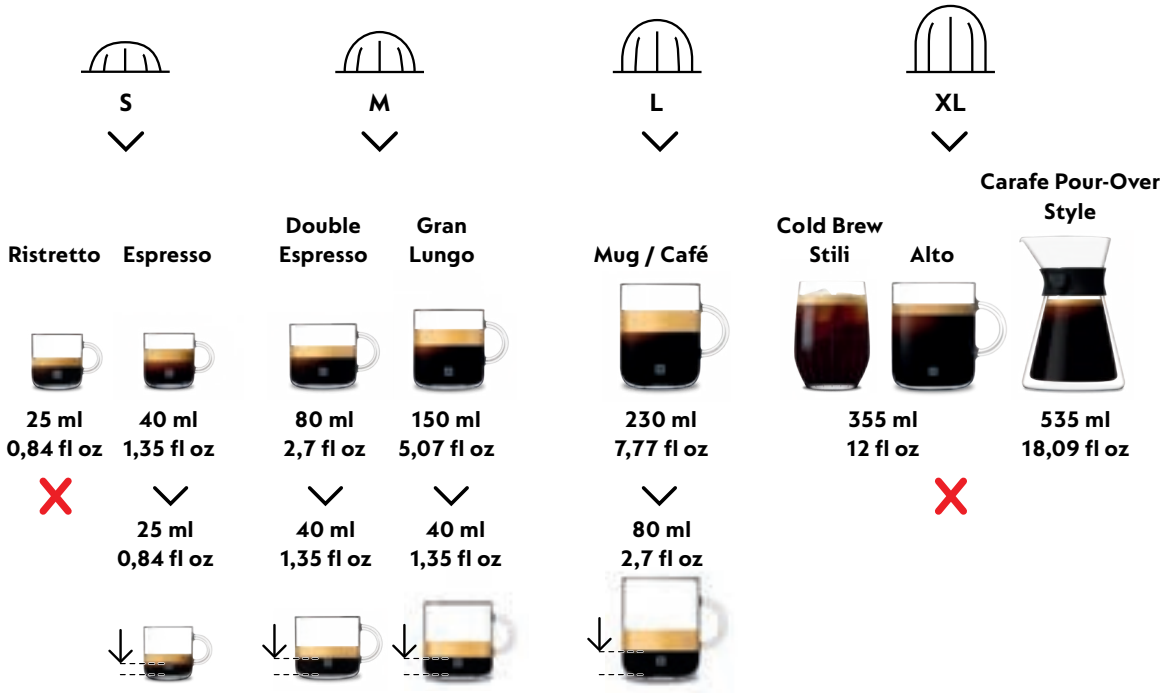

Faydalarından tam olarak yararlanmak için Coffee+ serimizi yalnızca resmi fincan boyutlarında demlemenizi öneririz. En iyi fincan içi sonuçlar için Ristretto, XL (Alto Ambrato, Alto Onice), Cold Brew Style ve Carafe Pour-Over Style kahvelerimizi bu modda demlemenizi önermiyoruz.

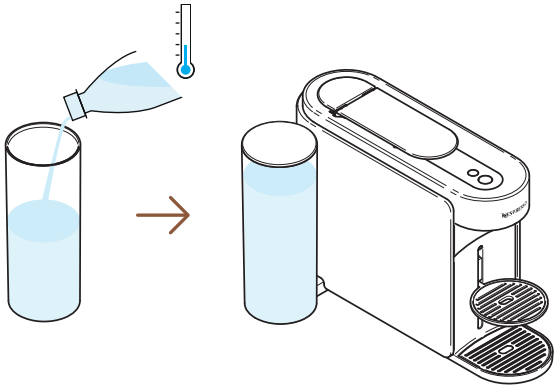

1 Su haznesini taze içme suyuyla doldurun, kapağı kapatın ve yerine takın.

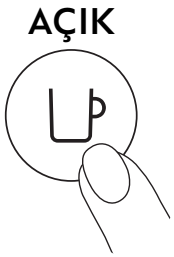

2 Kahve düğmesine bir kez basarak makineyi açın.

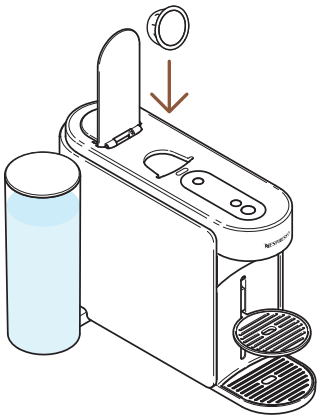

3 Makine kolunu açın ve bu özellikle uyumlu bir Vertuo kapsül yerleştirin.

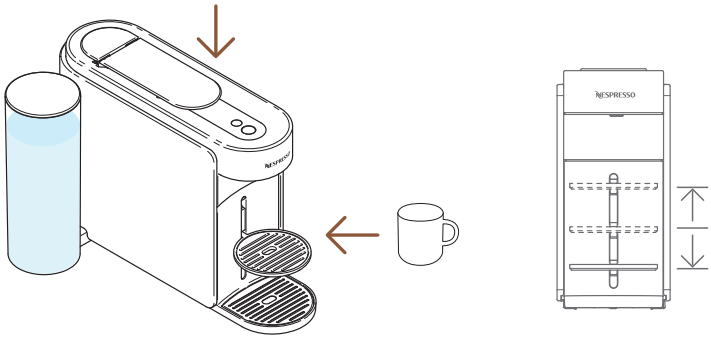

4 Makine kolunu kapatın ve bir fincan yerleştirin.

Taşmayı önlemek için lütfen fincan boyutunu, seçilen kapsülün hacmine (önceden ayarlanmış veya özelleştirilmiş) göre ayarlayın. Fincan desteği, fincan boyutunuza uyacak şekilde ayarlanabilir.

1 kez

5 Bu yoğun demlemeyi başlatmak için Coffee Creations düğmesine bir kez basın.

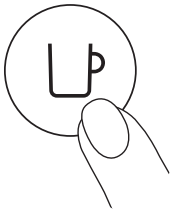

1 kez

6 Kahve düğmesine bir kez basarak hazırlamaya başlayın.

Kapsül mod aracılığıyla hazırlanamazsa Coffee Creations düğmesi kapanır ve makineniz kahveyi önceden programlanmış fincan boyutunda hazırlar.

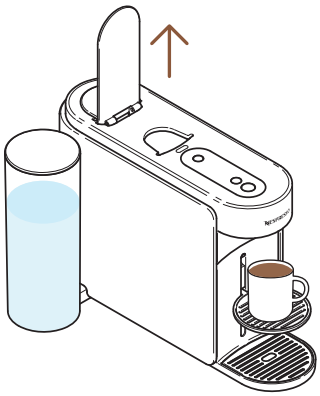

7 Kahve demlemeyi durdurduğunda, kapsülü çıkarmak için makine kolunu açın.

Kahve hazırlama işlemini istediğiniz zaman kahve düğmesine bir kez basarak durdurabilirsiniz.
Makinenizin doğru kullanımı için, demleme tamamen tamamlandıktan sonra (kahve düğmesi sabit beyaz) kolu açmanızı öneririz. Kolu açmak, ekstraksiyondan sonra kapsülü çıkaracaktır.

---

8 Bu özellik, tüm buzlu ve sütlü kahve tariflerinizi hazırlamanın ilk adımı olarak size sıcaklığı ayarlanmış ve yoğunlaştırılmış bir kahve hazırlama deneyimi sunar.

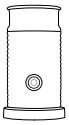

Aeroccino serimizle makinenizi nasıl geliştirebileceğinizi **www.nespresso.com** adresinden keşfedin.

KAHVE HACMİ VE SICAKLIK ÖZELLEŞTİRMESİ (NESPRESSO SMART UYGULAMASI)

Nespresso Smart Uygulaması aracılığıyla 2 ana kahve demleme parametresini özelleştirebilirsiniz: sıcaklık ve fincan yüksekliği.

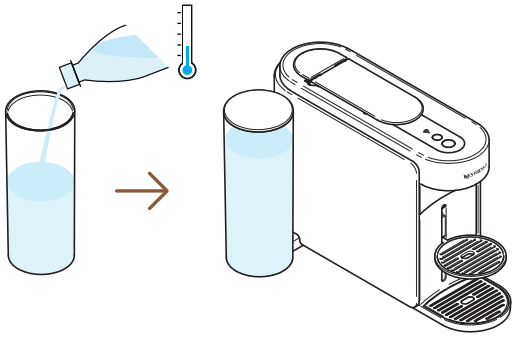

1 Makine eşleştikten sonra, su haznesini taze içme suyuyla doldurun, kapağı kapatın ve yerine takın.

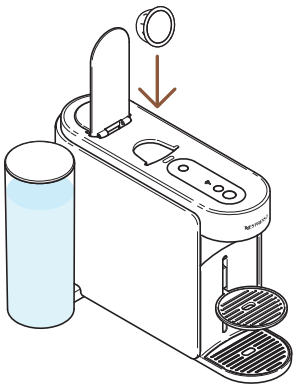

2 Makine kolunu açın ve bir Vertuo kapsülü yerleştirin.

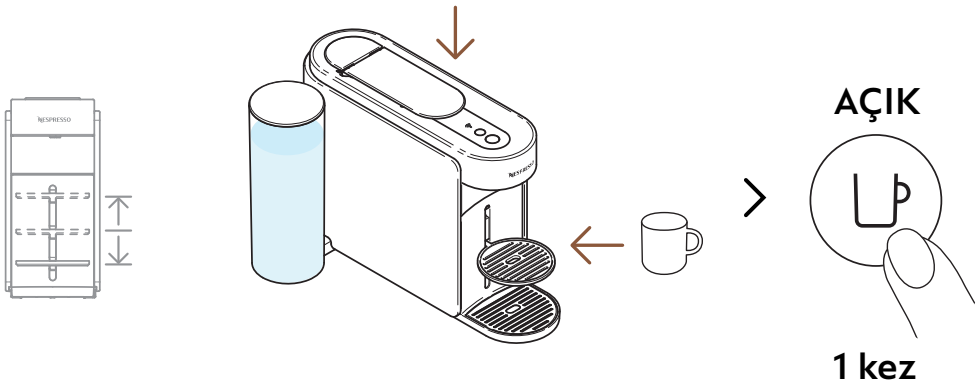

3 Makine kolunu kapatın, bir fincan yerleştirin ve kahve düğmesine bir kez basarak makineyi çalıştırın.

Taşmayı önlemek için, lütfen fincan boyutunu seçilen kapsülün fincan uzunluğuna (önceden ayarlanmış veya özelleştirilmiş) göre ayarlayın. Fincan desteği, fincan boyutunuza uyacak şekilde ayarlanabilir.

> “Kahve miktarı ve sıcaklığı”

4 **Nespresso** Smart Uygulamanızı açın (makinenizi açtıktan sonra 2 dakika içinde) ve “**Kahve miktarı ve sıcaklığı**”na tıklayın.

---

5 Sıcaklığı ve/veya hacmi damak tadınıza göre kişiselleştirin ve bu yapılandırmayı kaydedin.

Güncellenen parametreler, makinede fincan uzunluğuna göre programlanır. Müşteriye özel bir ayar programlandıktan sonra, fincan uzunluğu makineye her takıldığında, demleme kullanıcı tarafından programlanan fincan uzunluğunda durur. Varsayılan parametrelere geri dönmek için **Nespresso** Smart Uygulaması'ndaki “**Ayarlar**” bölümüne veya “**Ayarlarımı sıfırla**” bölümüne bakın.

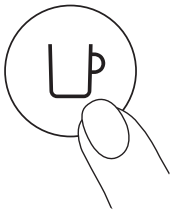

1 kez

6 Kişiselleştirilmiş kahvenizi hazırlamaya başlamak için kahve düğmesine bir kez basın.

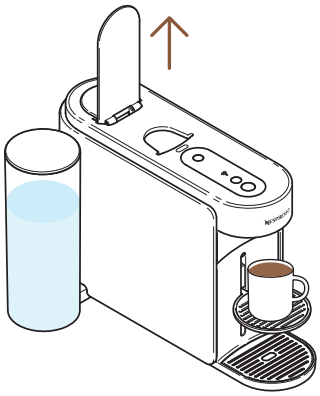

7 Kahve hazırlığı durduğunda, kapsülü çıkarmak için makine kolunu açın ve kahvenizin tadını çıkarın.

Makinenizin doğru kullanımı için, demleme işlemi tamamlandıktan sonra (kahve düğmesi sabit beyaz) kolu açmanızı öneririz.
Kolu açmak, ekstraksiyondan sonra kapsülleri çıkaracaktır.
Kahve demleme işlemini istediğiniz zaman kahve düğmesine bir kez basarak durdurabilirsiniz.

KAHVE HACİMİNİZİ AYARLAYIN (MAKİNEDE)

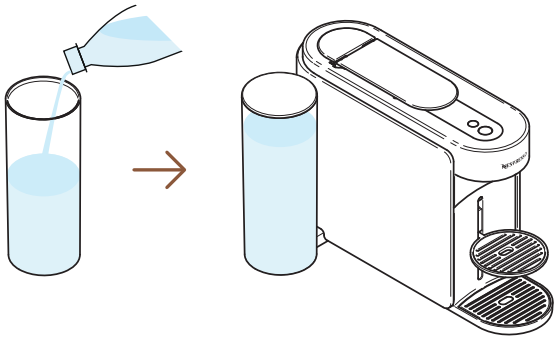

1 Su haznesini taze içme suyuyla doldurun, kapağı kapatın ve yerine takın.

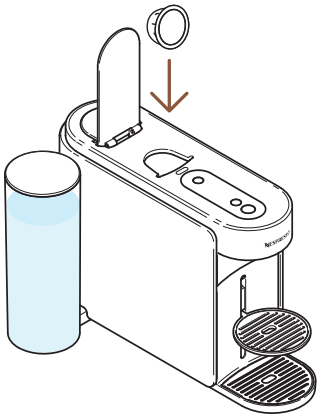

2 Makine kolunu açın ve bir Vertuo kapsülü yerleştirin.

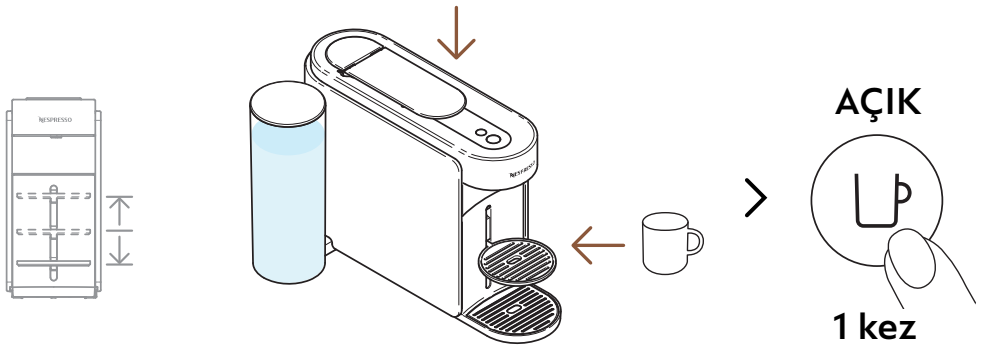

3 Makine kolunu kapatın, bir fincan yerleştirin ve kahve düğmesine bir kez basarak makineyi çalıştırın.

Taşmayı önlemek için lütfen fincan boyutunu, seçilen kapsülün hacmine (önceden ayarlanmış veya özelleştirilmiş) göre ayarlayın. Fincan desteği, fincan boyutunuza uyacak şekilde ayarlanabilir.

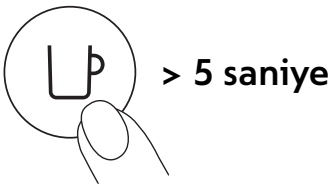

4 Kahve düğmesini en az 5 saniye basılı tutarak demlemeye başlayın.

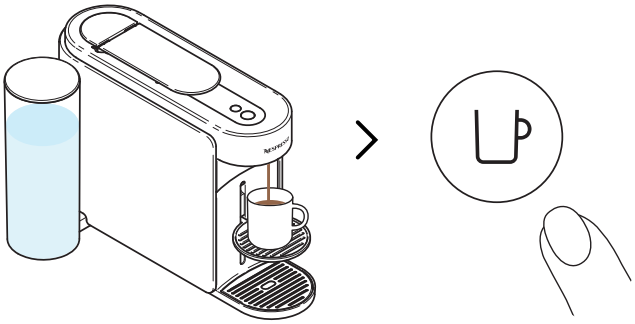

5 İstenilen hacme ulaşıldığında, kahve düğmesini bırakın. Birkaç saniye boyunca birkaç damla kahve akmaya devam edebilir.

Makinenizin doğru kullanımı için, demleme işlemi tamamlandıktan sonra (kahve düğmesi sabit beyaz renkte) kolu açmanızı öneririz. Kolu açmak, ekstraksiyondan sonra kapsülü çıkaracaktır.

Programlama her fincan boyutuna özeldir. Fincan boyutları 20 ml (0,7 fl oz) ile 500 ml (17 fl oz) arasında programlanabilir; ancak Coffee Pour-Over stilinde bu miktar 1 L'ye (34 fl oz) kadar çıkabilir. Müşteriye özel bir ayar programlandıktan sonra, fincan boyutu makineye her takıldığında, hazırlama işlemi kullanıcı tarafından programlanan aynı fincan boyutunda durur. Varsayılan parametrelere geri dönmek için "**Makine ayarları**" bölümüne bakın.

BAKIM

KISA DURULAMA

Fincanınızı önceden ısıtmak veya aromalı bir kahveden sonra makinenizi hızlıca durulamak mı istiyorsunuz? Vertuo Up makineniz kısa durulama seçeneği sunar.

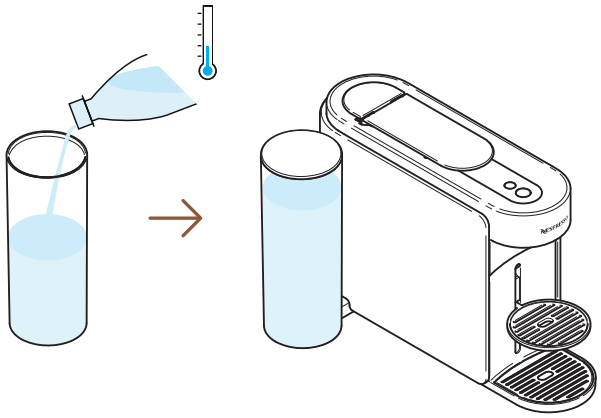

1 Su haznesini taze içme suyuyla doldurun, kapağı kapatın ve yerine takın.

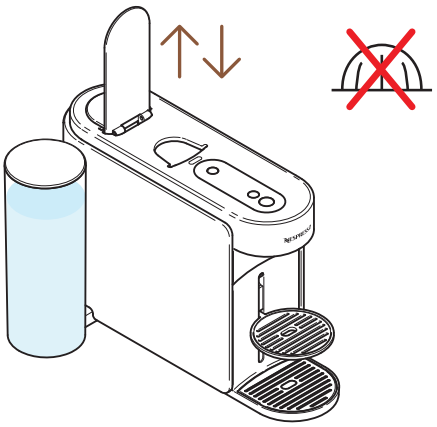

2 Önceki kapsülü çıkarmak için makine kolunu açıp kapatın ve yeni kapsül yerleştirmeyin.

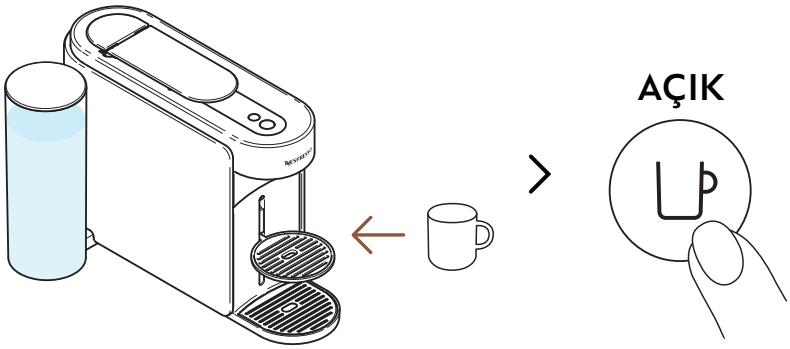

3 Bir fincan yerleştirin ve kahve düğmesine bir kez basarak makineyi çalıştırın.

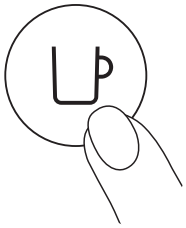

4 Kapsul takmadan kahve düğmesine bir kez basarak demlemeye başlayın.

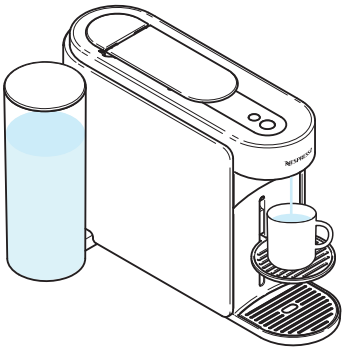

5 ~40 ml (~1,35 fl oz) sıcak su demlenecektir. Bu demleme içilebilir olmayacaktır.

Kahve düğmesine bir kez basarak demlemeyi istediğiniz zaman durdurabilirsiniz.
Makinenizin doğru kullanımı için, demleme işlemi tamamen tamamlandıktan sonra (kahve düğmesi sabit beyaz) kolu açmanızı öneririz.

Bakım modülünde işlem sırasında su birikebilir. Kapsül haznesi dolduğunda veya herhangi bir bakım işleminden (temizlik, kireç çözme, boşaltma vb.) sonra lütfen bakım modülünü boşaltın.

TEMİZLİK

Makinenizi aylık olarak, fincanınızda kahve kalıntısı kaldığında veya uzun süre kullanmadığınızda temizleyin.
Bu işlem, makine bağlandıktan sonra **Nespresso** Smart Uygulaması aracılığıyla kolayca yapılabilir.

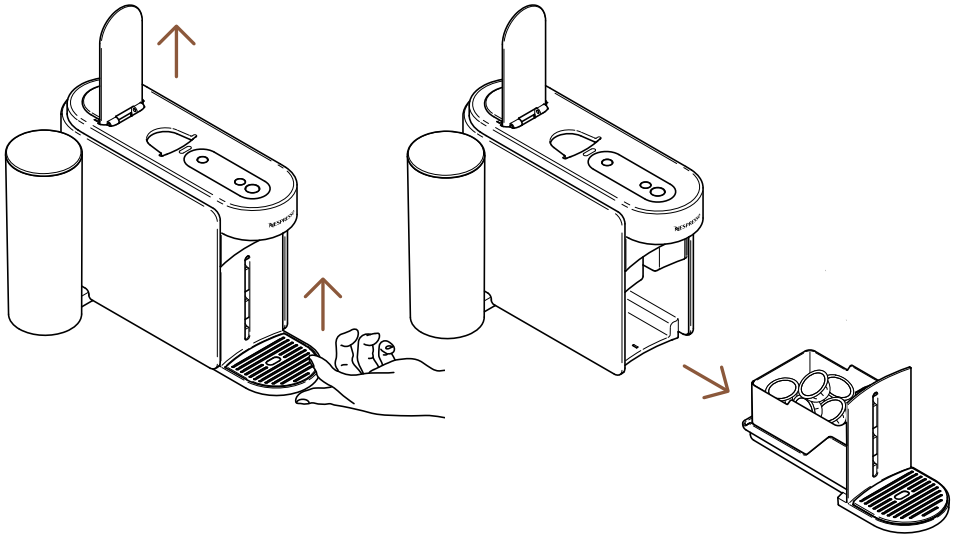

1 Kapsülü çıkarmak ve bakım modülünü çıkarmak için makine kolunu açın.

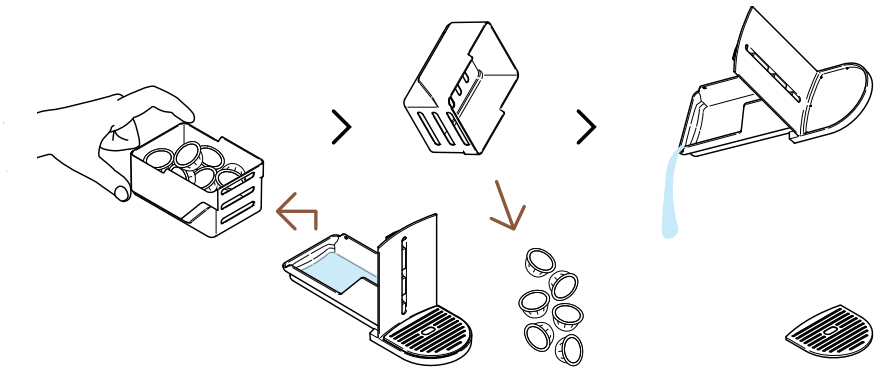

2 Gerekirse, kalan kahve/su kalıntılarıyla birlikte kapsül sepetini boşaltın.

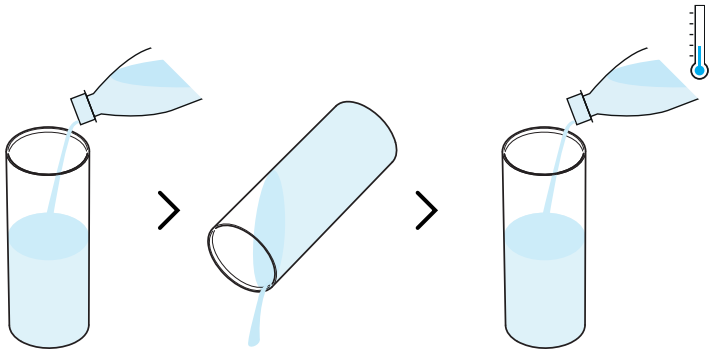

3 Su haznesini yalnızca taze içme suyuyla (0,5 L / 17 fl oz) doldurmadan önce durulayın.

Lütfen su deposunun yalnızca bu işlem sırasında dolu olduğundan emin olun.

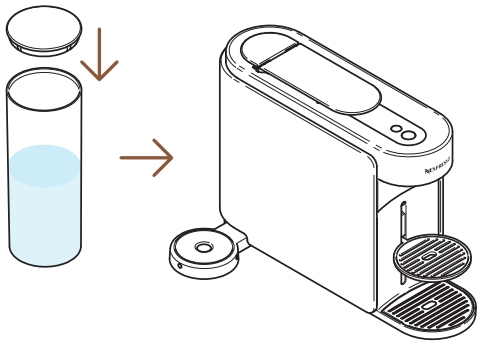

4 Su haznesini kapakla kapatın ve makineye geri takın.

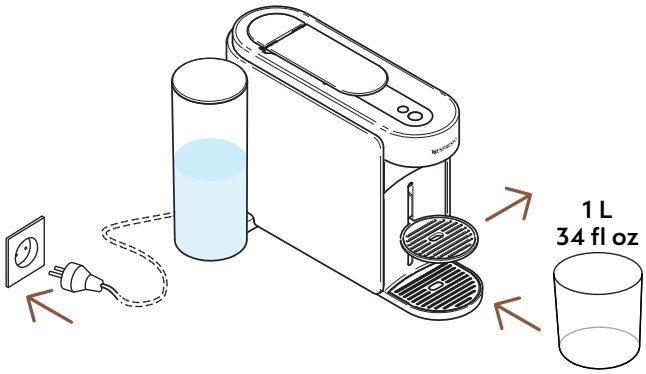

5 Makine prize takılıyken, fincan desteğini çıkarın ve kahve çıkışının altına boş bir kap (en az 1 L / 34 fl oz) yerleştirin.

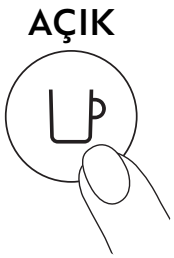

6 Kahve düğmesine bir kez basarak makineyi açın.

7 Makine kolunu açın. Bakım düğmesini en az 3 saniye basılı tutun. Kahve düğmesi sabit mavi renkte yandığında bırakın.

Herhangi bir işlemi başlatmadan önce bakım modundan çıkmak için lütfen bakım düğmesini en az 3 saniye basılı tutun.

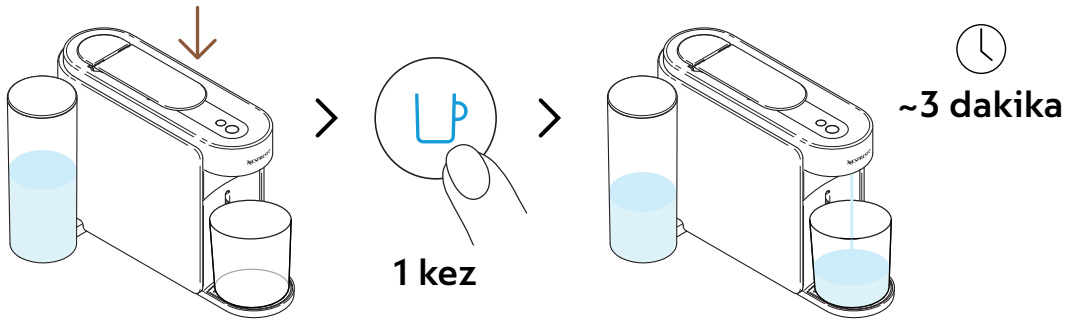

8 Kolu kapatın ve işlemi başlatmak için mavi kahve düğmesine bir kez basın.

Makine durulamaya başlayacak ve işlem 3 dakikaya kadar sürebilir.

Durulama sırasında bakım modülünde su birikebilir.

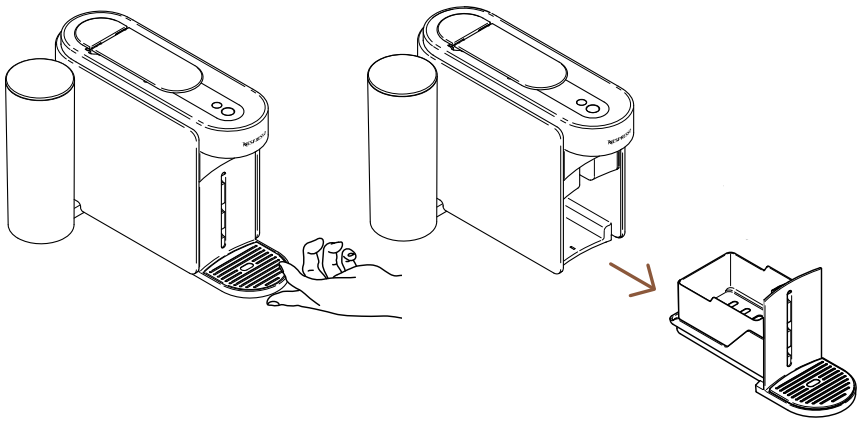

9 Bakım modülünü makineden çıkarın.

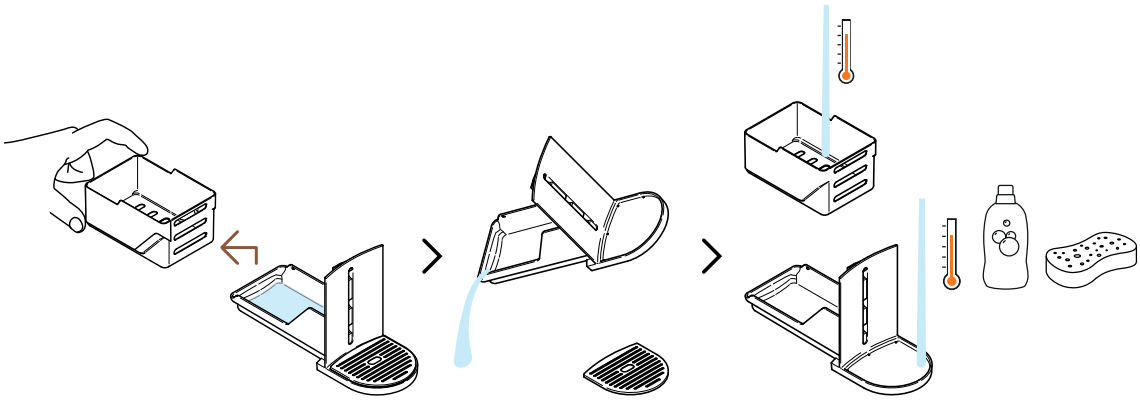

10 Kapsül haznesini diğerlerinden ayırın ve kalan suyu boşaltın. Bakım modülünü sıcak su ve hafif, kokusuz bir deterjanla yıkayın.

DİKKAT: Güçlü veya aşındırıcı temizlik maddesi veya çözücü temizleyici kullanmayın. Makineyi bulaşık makinesine koymayın. Cihazı veya bir kısmını asla suya batırmayın.

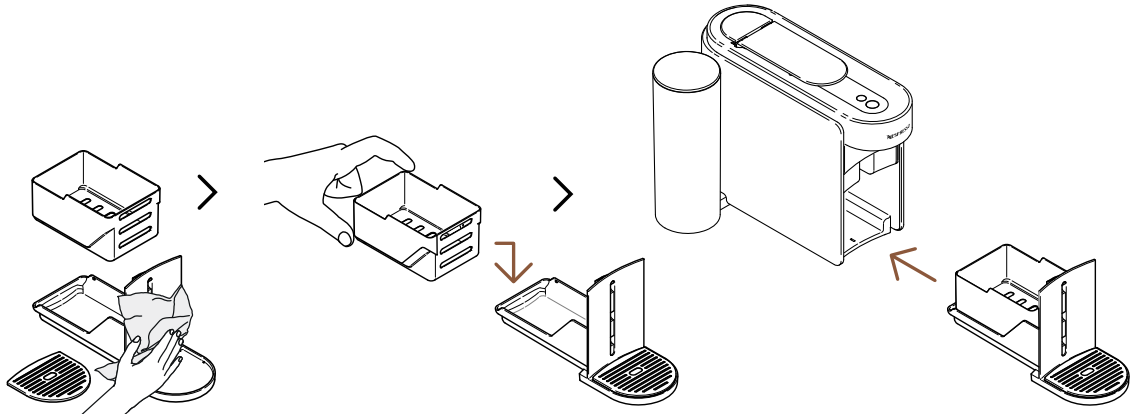

11 Bakım modülünü temiz ve temiz bir bezle kurulayın ve makineye geri takın.

İşlem tamamlandığında (kahve düğmesi sürekli beyaz renkte yandığında) makine hazır moduna geri dönecektir.

DİKKAT: Kahve çıkışını düzenli olarak temiz ve nemli bir bezle temizleyin. Makineyi temizlemek için her zaman yumuşak bezler kullanın.

KİREÇ ÇÖZME

Makinenizin kirecini temizlemek, kullanım ömrü boyunca düzgün çalışmasını sağlayacak ve kahve deneyiminizi ilk günkü gibi eşsiz hale getirecektir. Makineniz, kireç çözme işleminin ne zaman gerekli olduğunu, bakım düğmesi sürekli turuncu renkte **yandığında gösterecektir**.
Bu işlem, makine bağlandıktan sonra **Nespresso** Smart Uygulaması aracılığıyla kolayca yapılabilir.

Kireç çözme işlemi yaklaşık 15 dakika sürer ve **başlatıldıktan sonra kesintiye** uğratılamaz.

İhtiyacınız olan:

- www.nespresso.com adresinden temin edilebilen bir kireç çözme kiti
- Boş bir kap (1,5 L / 51 fl oz)

1. DÖNGÜ: KİREÇ ÇÖZME

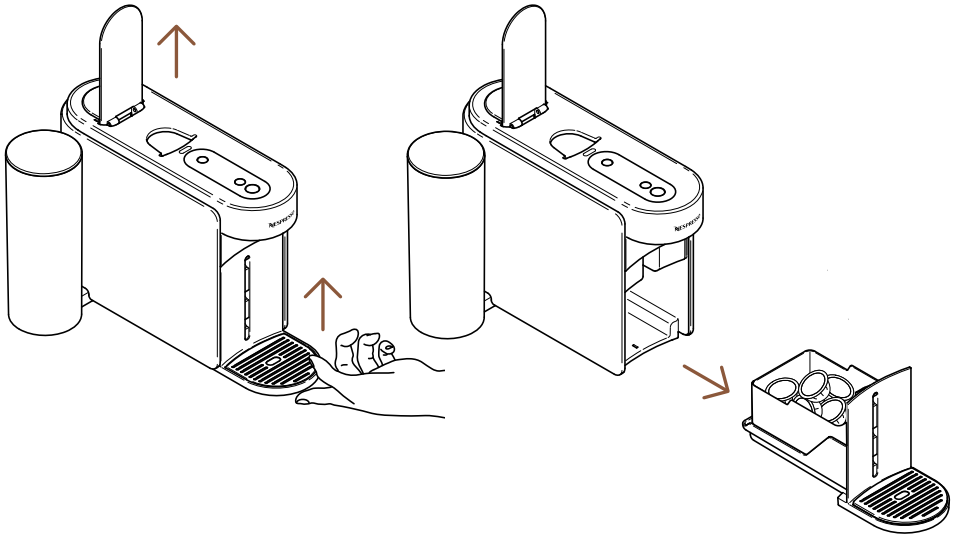

1 Kullanılmış kapsülü çıkarmak için makine kolunu açın. Bakım modülünü makineden çıkarın.

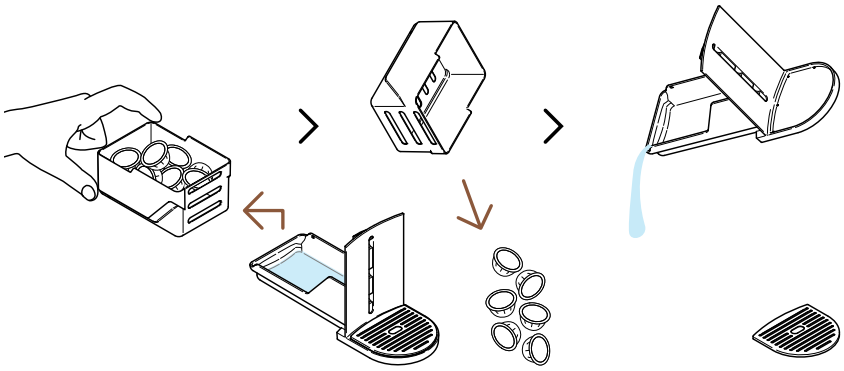

2 Kapsül haznesini diğerlerinden ayırın ve kalan kahve/su kalıntılarını boşaltın.

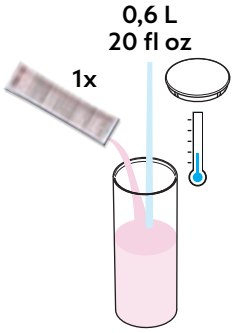

3 Su haznesini 0,6 L / 20 fl oz suyla doldurun, 1 birim **Nespresso** kireç çözücü sıvı ekleyin ve su haznesinin kapağını kapatın.

DİKKAT: Kireç çözücü sıvının zararlı olabileceğini lütfen unutmayın. Göz, cilt ve yüzeylerle temasından kaçının.

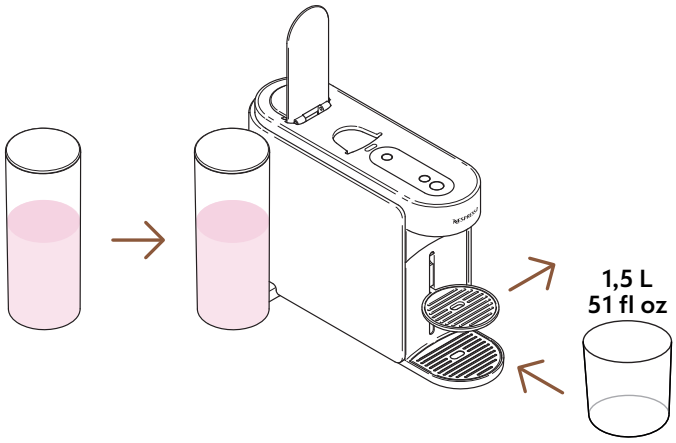

4 Su haznesini makineye geri takın. Fincan desteğini çıkarın ve kahve çıkışının altına boş bir kap (en az 1,5 L/ 51 fl oz) yerleştirin.

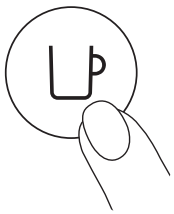

5 Kahve düğmesine bir kez basarak makineyi açın.

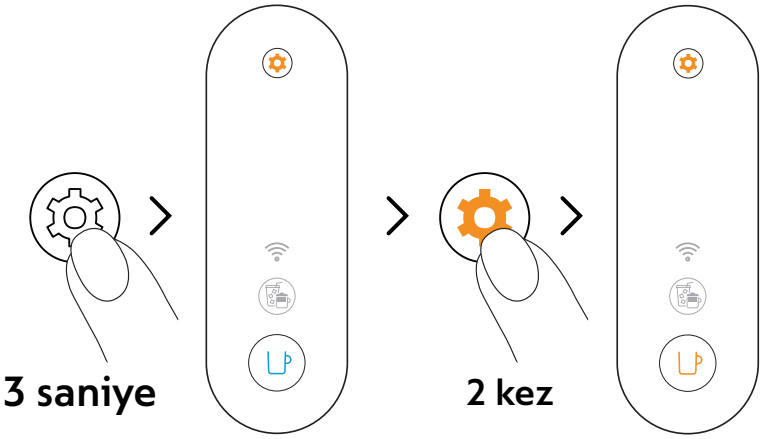

6 Bakım düğmesini en az 3 saniye basılı tutun. Kahve düğmesi sabit mavi renkte yandığında, bırakın ve bakım düğmesine iki kez basın. Kahve düğmesi sabit turuncu renkte görünmelidir.

Herhangi bir işlemi başlatmadan önce bakım modundan çıkmak için lütfen bakım düğmesini en az 3 saniye basılı tutun.

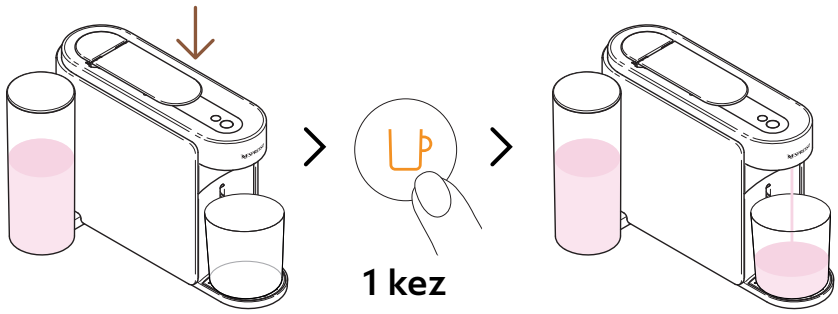

~5 dakika

7 Kolu kapatın ve ilk kireç çözme döngüsünü başlatmak için turuncu kahve düğmesine bir kez basın.

Makine ilk kireç çözme döngüsünü başlatacaktır; işlem 5 dakikaya kadar sürebilir ve tamamlandığında makine otomatik olarak durur.

2. DÖNGÜ: DURULAMA

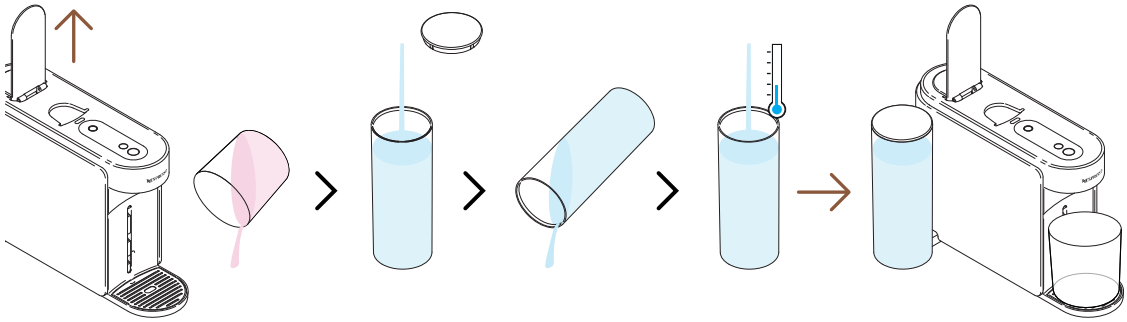

8 İlk kireç çözme döngüsü tamamlandıktan sonra, makineyi durulama zamanı gelmiştir. Makine kolunu açın, kabı boşaltın, su haznesini durulayın ve tamamen temiz içme suyuyla doldurun. Tekrar yerine takın.

Lütfen su deposunun yalnızca bu işlem sırasında dolu olduğundan emin olun.

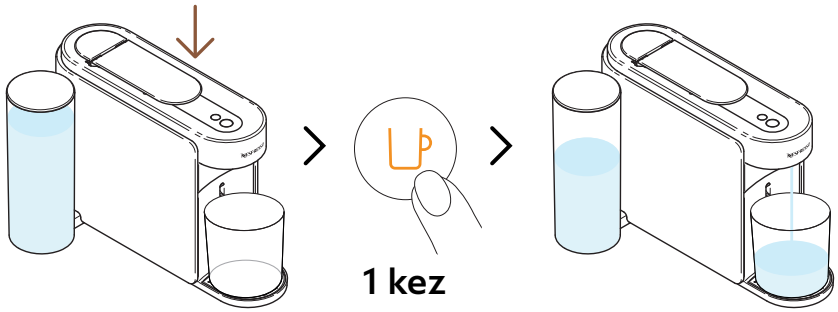

~4 dakika

9 Kolu kapatın ve kireç çözme işleminin durulama aşamasını başlatmak için turuncu kahve düğmesine tekrar basın.

Durulama işlemi 4 dakikaya kadar sürebilir ve makine tamamlandığında otomatik olarak durur.

Bakım modülünde işlem sırasında su birikebilir.

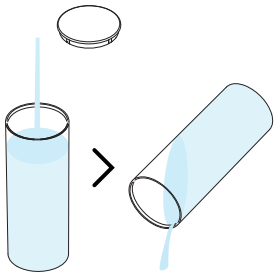

10 Su haznesini durulayın.

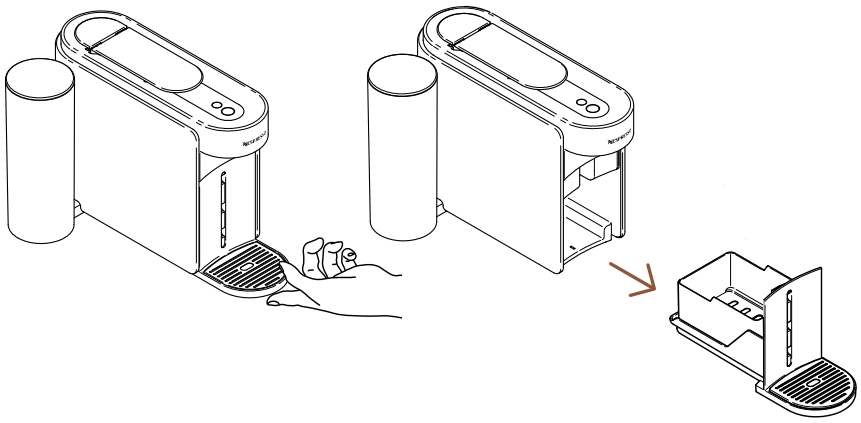

11 Bakım modülünü makineden çıkarın.

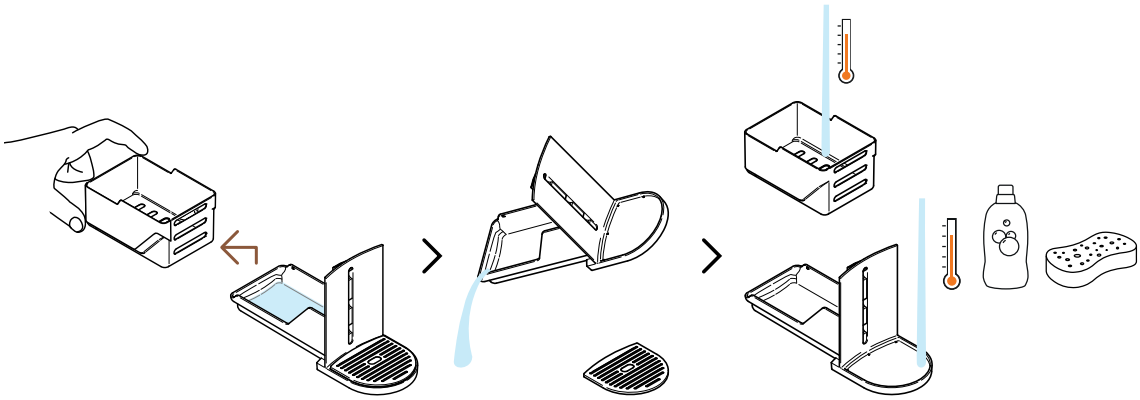

12 Kapsül haznesini diğerlerinden ayırın ve kalan suyu boşaltın. Bakım modülünü sıcak su ve hafif, kokusuz bir deterjanla yıkayın.

DİKKAT: Güçlü veya aşındırıcı temizlik maddesi veya çözücü temizleyici kullanmayın. Makineyi bulaşık makinesine koymayın. Cihazı veya bir kısmını asla suya batırmayın.

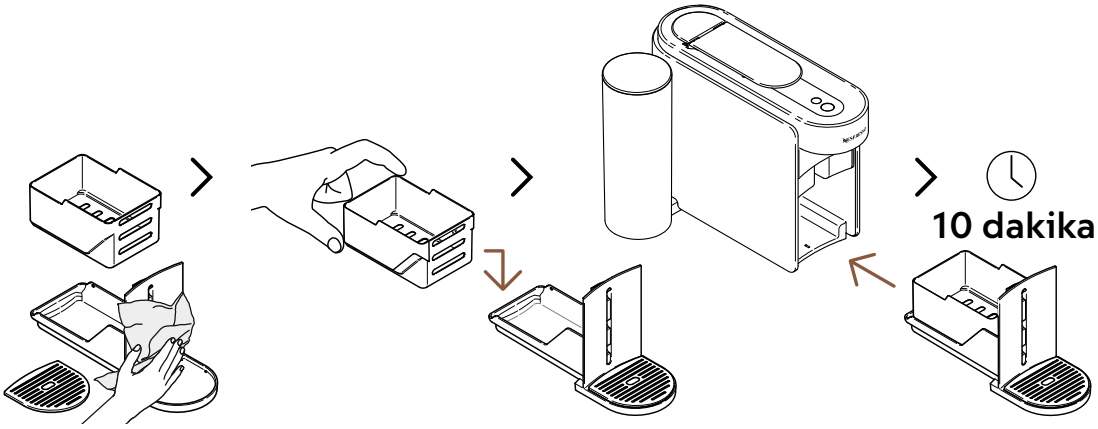

13 Bakım modülünü temiz ve temiz bir bezle kurulayın ve makineye geri takın. Kullanmadan önce makineyi 10 dakika dinlendirin.

İşlem tamamlandığında makine durur ve otomatik olarak kapanır.

DİKKAT: Kahve çıkışını düzenli olarak temiz ve nemli bir bezle temizleyin. Makineyi temizlemek için her zaman yumuşak bezler kullanın.

BORULARI BOŞALTMA

Boruların boşaltılması, makine kullanılmadığı bir süreden önce, donmaya karşı koruma amacıyla veya makineyi tamire göndermeden önce yapılabilecek bir işlemdir. Bu işlem, makine bağlandıktan sonra **Nespresso** Smart Uygulaması aracılığıyla kolayca yapılabilir.

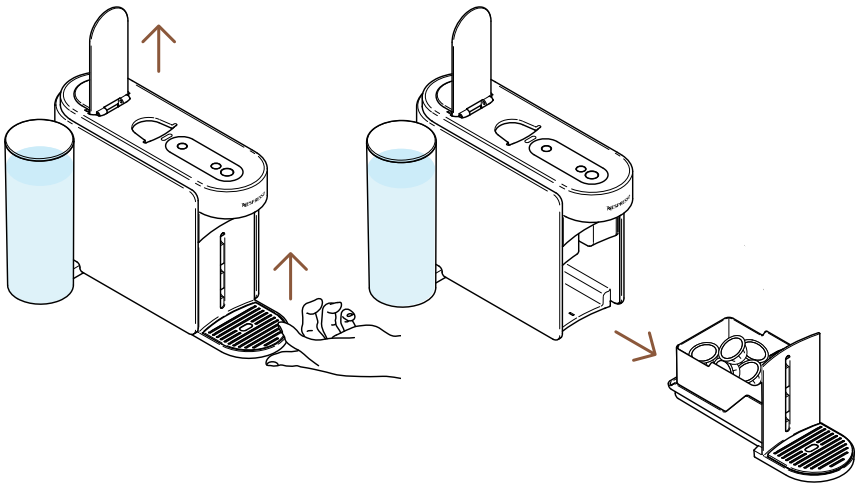

1 Kullanılmış kapsülü çıkarmak için makine kolunu açın. Bakım modülünü makineden çıkarın.

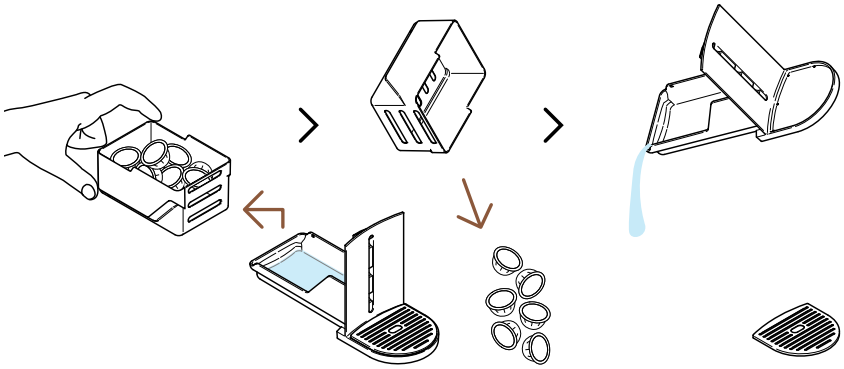

2 Kapsül haznesini diğerlerinden ayırın ve kalan kahve/su kalıntılarını boşaltın.

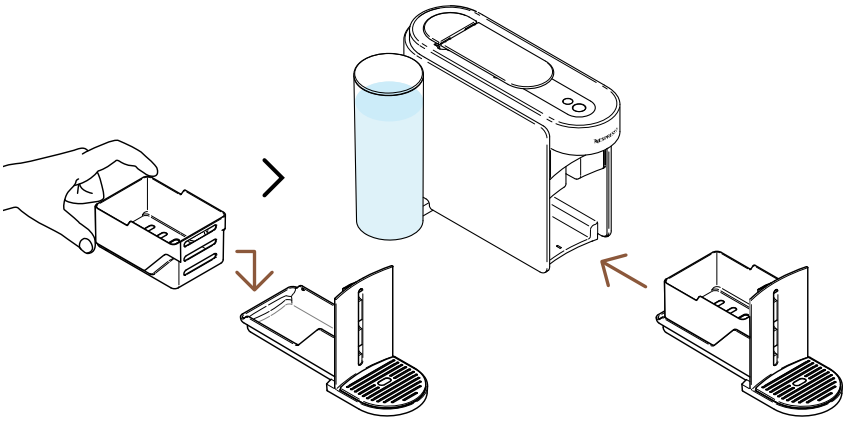

3 Bakım modülünü tekrar makineye takın.

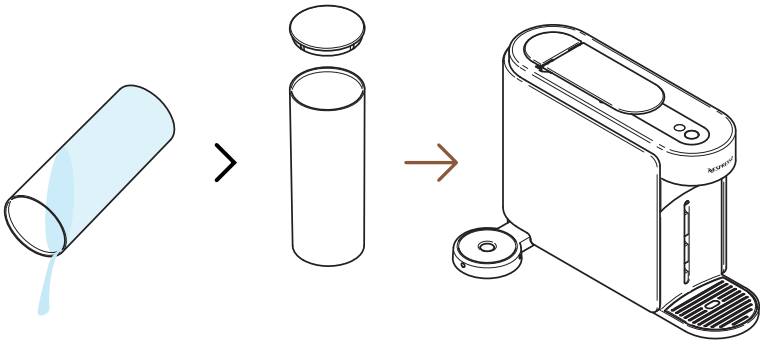

4 Su haznesini boşaltın ve susuz olarak makineye geri koyun.

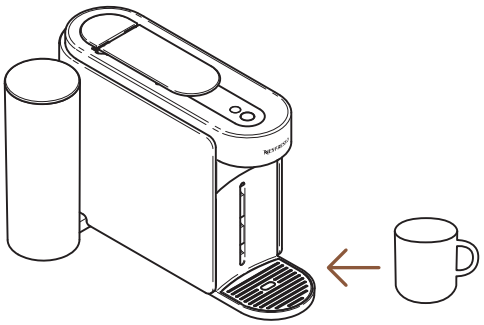

5 Kahve çıkışının altına boş bir kap yerleştirin.

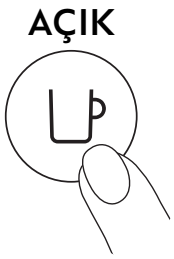

6 Kahve düğmesine bir kez basarak makineyi açın.

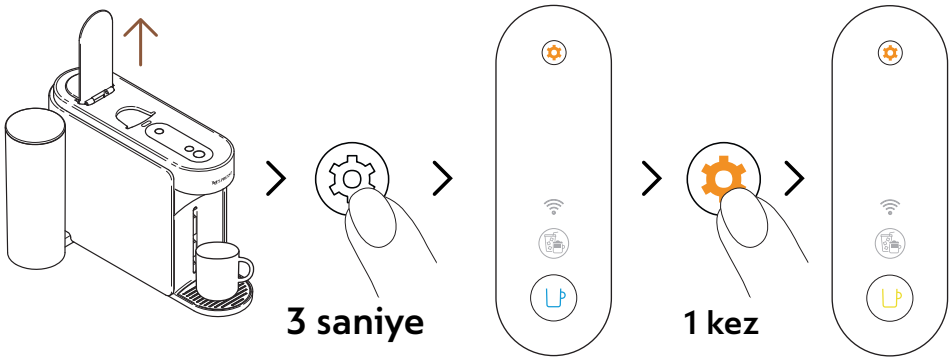

7 Makine kolunu açın. Bakım düğmesini en az 3 saniye basılı tutun. Kahve düğmesi sabit mavi renkte yandığında, bırakın ve bakım düğmesine tekrar basın. Kahve düğmesi sabit sarı renkte görünmelidir.

Herhangi bir işlemi başlatmadan önce bakım modundan çıkmak için lütfen bakım düğmesini en az 3 saniye basılı tutun.

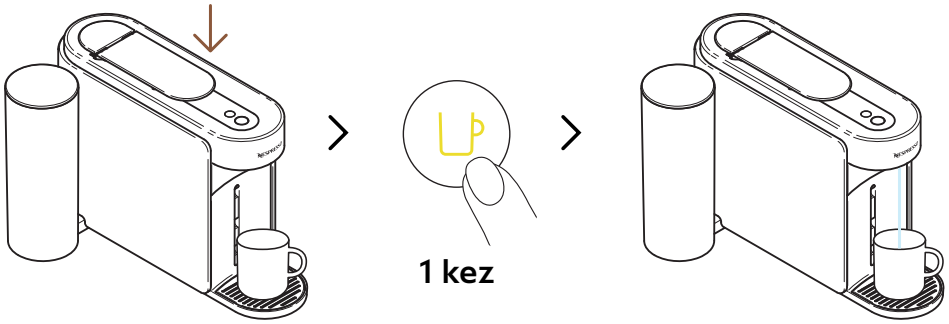

8 Kolu kapatın ve boşaltma işlemini başlatmak için sarı kahve düğmesine bir kez basın.

Kahve düğmesi işlem sırasında sarı renkte yanıp sönecek ve işlem tamamlandığında kapanacaktır.

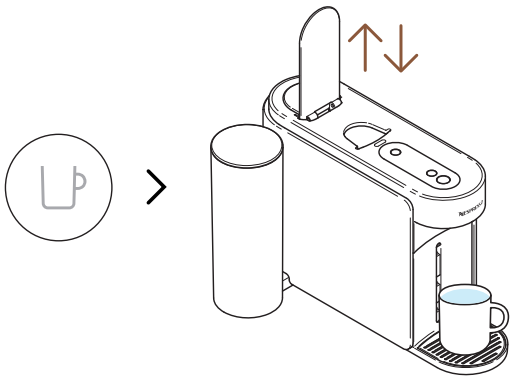

9 İşlem tamamlandığında (kahve düğmesi kapalıyken), makine kolunu açıp kapatın.

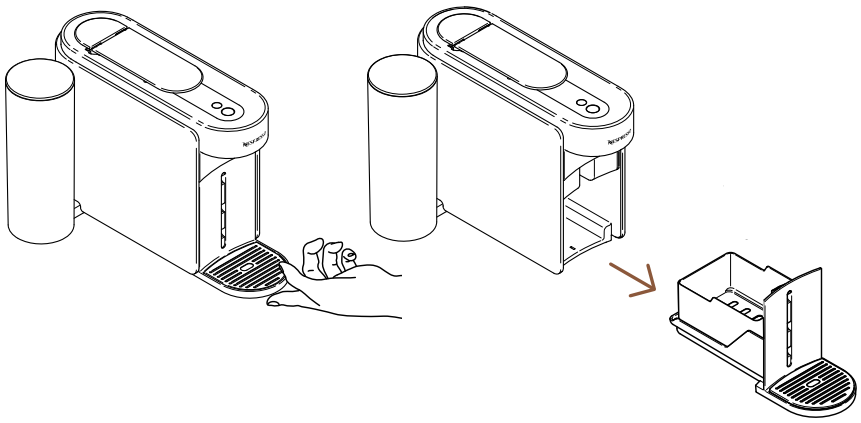

10 Bakım modülünü makineden çıkarın.

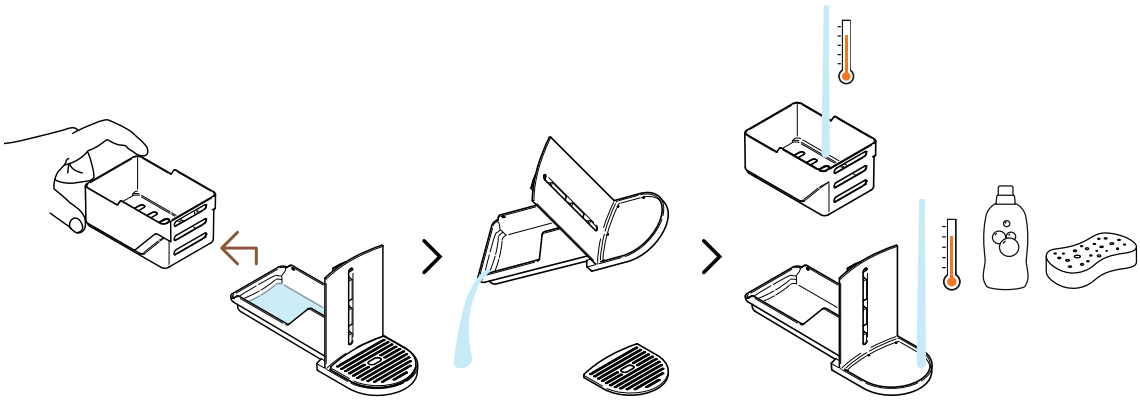

11 Kapsül haznesini diğerlerinden ayırın ve kalan suyu boşaltın. Bakım modülünü sıcak su ve hafif, kokusuz bir deterjanla yıkayın.

DİKKAT: Güçlü veya aşındırıcı temizlik maddesi veya çözücü temizleyici kullanmayın. Makineyi bulaşık makinesine koymayın. Cihazı veya bir kısmını asla suya batırmayın.

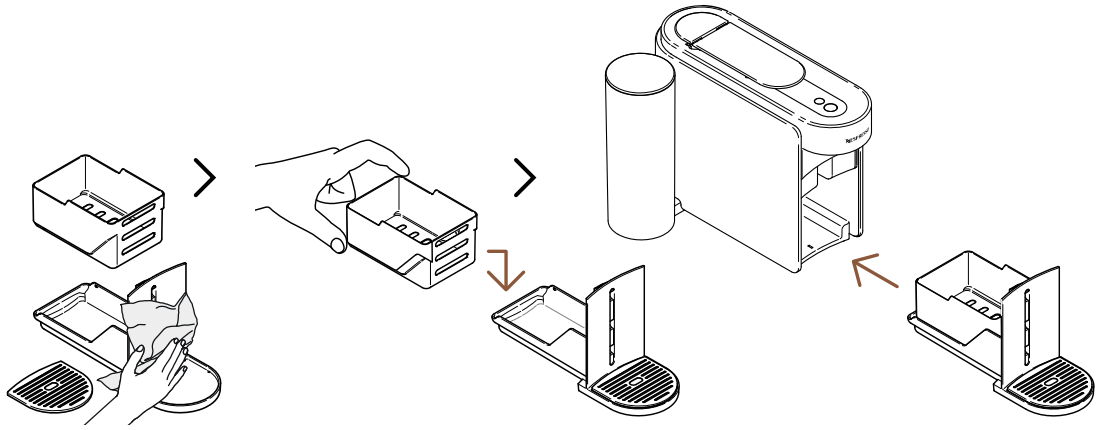

12 Bakım modülünü temiz ve temiz bir bezle kurulayın ve makineye geri takın.

MAKİNE AYARLARI

AYARLARIMI SIFIRLA

Bu prosedür, makinenizi ve **Nespresso** Smart Uygulamasını fabrika ayarlarına yeniden programlamanızı ve yalnızca özelleştirme parametrelerini kaldırmanızı sağlar.

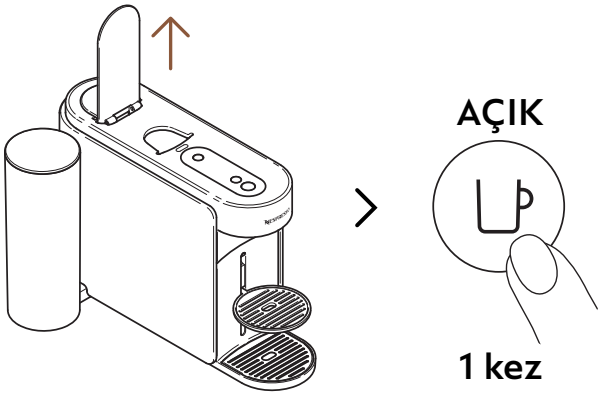

1 Kolu açın ve kahve düğmesine bir kez basarak makineyi açın.

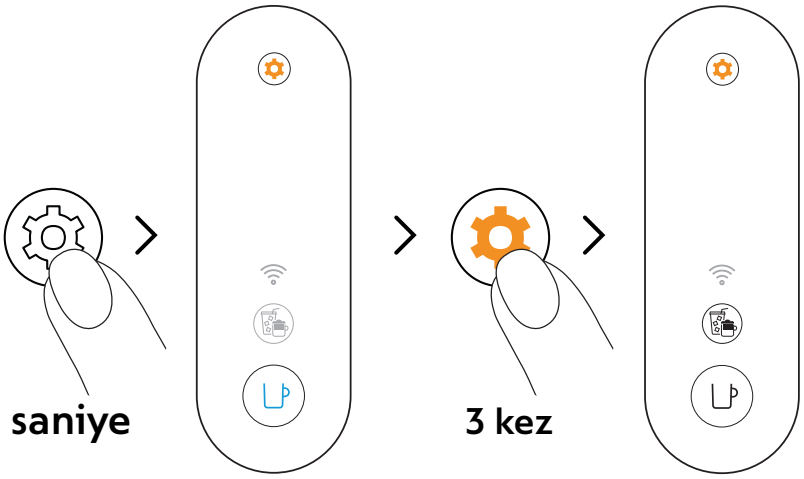

2 Bakım düğmesini en az 3 saniye basılı tutun. Kahve düğmesi sabit mavi renkte yandıktan sonra bırakın ve bakım düğmesine tekrar 3 kez basın. Kahve düğmesi ve Coffee Creations düğmesi sabit beyaz renkte görünmelidir.

Herhangi bir işlemi başlatmadan önce bakım modundan çıkmak için lütfen bakım düğmesini en az 3 saniye basılı tutun.

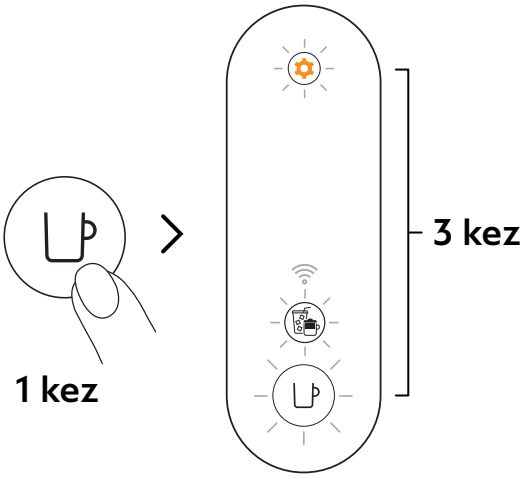

3 Onaylamak için kahve düğmesine bir kez basın. Makinenin fabrika ayarlarına yeniden programlandığını onaylamak için 3 düğme 3 kez yanıp sönecektir.

İşlem tamamlandığında (kahve düğmesi sürekli beyaz renkte yandığında) makine hazır moduna geri dönecektir.

MAKİNEYİ ÇIKARIN VE SIFIRLAYIN

Bu prosedür, makinenizi tamamen fabrika ayarlarına yeniden programlayacak ve tüm özelleştirme parametrelerinizi ve makinenizi **Nespresso** Smart Uygulamasından kaldıracaktır.

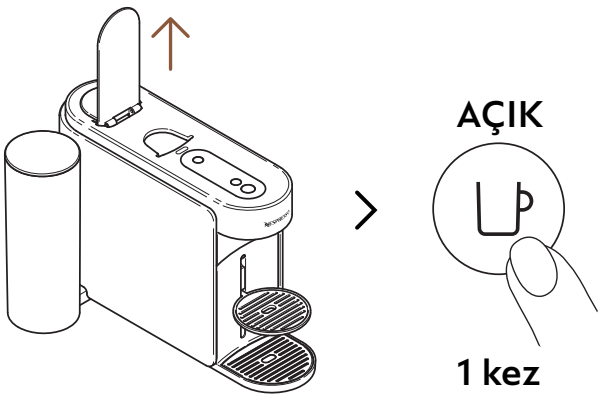

1 Kolu açın ve kahve düğmesine bir kez basarak makineyi açın.

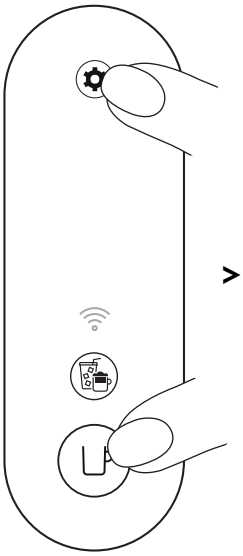

> 10 saniye

2 Kahve düğmesini ve bakım düğmesini en az 10 saniye basılı tutun.

5 kez

3 Makinenin tamamen fabrika ayarlarına sıfırlandığını onaylamak için tüm düğmeler ve bağlantı LED'i 5 kez yanıp sönecektir.

İşlem tamamlandığında makine kapanacaktır. Makineniz artık **Nespresso** Smart Uygulamanızdan kaldırılmıştır.

MAKİNEMİN YANIP SÖNMESİNİ ANLAMAK

Vertuo Up yanıp sönmeleri hakkında daha fazla bilgi edinmek ister misiniz? Aşağıdaki videoyu izleyin:

SORUN GİDERME

Kahve düğmesi kapalı.

- Makine 2 dakika kullanılmadığında otomatik olarak kapandı. Açmak için kahve düğmesine bir kez basın.
- Fiş bağlantısını ve voltajı makine etiketine göre kontrol edin.

Makine çıkışından su/ kahve gelmiyor.

- Su haznesinin taze içme suyuyla dolu ve doğru konumda olduğundan emin olun.
- Yeni bir Vertuo kapsülünün doğru konuma yerleştirildiğinden, kolun düzgün şekilde kapatıldığından ve kahvenizi demlemek için kahve düğmesine bir kez basın.
- Kapsülü çıkarmak için makine kolunu açın ve ardından "**Temizlik**" bölümündeki talimatları izleyerek temizlik yapın.
- Özellikle bakım düğmesi sürekli turuncu renkte yanıyorsa, "**Kireç Çözme**" bölümündeki talimatları izleyerek makineyi kireçten arındırın.

Kahve yeterince sıcak değil.

- İlk demlemeler, özellikle Ristretto ve Espresso fincan boyutlarında, fincan içi sıcaklığın daha düşük olmasından daha fazla etkilenebilir.
- **Nespresso** Smart Uygulaması aracılığıyla kahve sıcaklığınızı özelleştirmek için "**Makinenizi bağlayın**" bölümünü takip edin.
- Bu makineyle, Kısa Durulama işlevini kullanarak fincanınızı önceden ısıtabilirsiniz ("**Kısa Durulama**" bölümünü takip edin). Yaklaşık 40 ml (1,35 fl oz) sıcak su hazırlanacaktır. Bu demleme içilebilir olmayacaktır.
- Özellikle bakım düğmesi sürekli turuncu renkte yanıyorsa, "**Kireç Çözme**" bölümündeki talimatları izleyerek makineyi kireçten arındırın.

Atık su kabımda çok fazla kahve/su görüyorum.

- Makinenin teknolojisi ve tasarımından kaynaklanan bir durum olarak, her demlemeden sonra damlama tepsisinde biraz kahve/su sıvısı (kahve başına birkaç ml) bulabilirsiniz. Atık kapsül sepetini her boşalttığınızda atık su kabından kahve/su sıvısını çıkarmanız ve parçaları hafif, kokusuz bir deterjanla temizleyip makineye geri yerleştirmeden önce kurutmanız önemlidir.
- Kapsül takmadan kahve düğmesine basarsanız, Kısa Durulama işlevini başlatmış olursunuz. Yaklaşık 40 ml (1,35 fl oz) sıcak su demlenecektir. Bu demleme içilebilir olmayacak ve 20 ml'lik su atık su kabınıza yönlendirilecektir.

Makine sızdırıyor gibi görünüyor.

- Makinenin teknolojisi ve tasarımından kaynaklanan bir durum olarak, her demlemeden sonra damlama tepsisinde biraz kahve/su sıvısı (kahve başına birkaç ml) bulabilirsiniz. Atık kapsül sepetini her boşalttığınızda atık su kabından kahve/su sıvısını çıkarmanız ve parçaları hafif, kokusuz bir deterjanla temizleyip makineye geri yerleştirmeden önce kurutmanız önemlidir.
- Kapsül takmadan kahve düğmesine basarsanız, Kısa Durulama işlevini başlatmış olursunuz. Yaklaşık 40 ml (1,35 fl oz) sıcak su demlenecektir. Bu demleme içilebilir olmayacak ve 20 ml'lik su atık su kabınıza yönlendirilecektir.
- Su deposunun ve bakım modülünün doğru konumda olduğundan emin olun.
- Kapsül sepetinin dolu olmadığından emin olun, atık su kabını boşaltın ve makineye kapsül sıkışmadığından emin olun.

Makinede alışılmadık bir kahve akışı bulunuyor.

- Öncelikle, kahve akış hızı kahve çeşidine bağlıdır.
- Yeni bir Vertuo kapsülünün doğru konuma yerleştirildiğinden, kolun düzgün şekilde kapatıldığından ve kahvenizi demlemek için kahve düğmesine bir kez basın.
- Su deposunun makineye doğru konumda olduğundan emin olun.
- Özellikle bakım düğmesi sürekli turuncu renkte yanıyorsa, "**Kireç Çözme**" bölümündeki talimatları izleyerek makineyi kireçten arındırın.

Makine sadece "su" çıkışı yapıyor.

- Makine basılı kapsül kodunu okuyamazsa, makine 40 ml (1,35 fl oz) içilemez su (kısa durulama) verecektir.
  - Kapsülün hasarlı olmadığından (kod dahil) emin olun. Lütfen aynı kapsülü birden fazla kullanmayın.
  - Doğru yere yerleştirilmiş yeni bir Vertuo kapsülüyle tekrar deneyin.
- Sorun devam ederse, lütfen **Nespresso** müşteri hizmetleriyle iletişime geçin.

Makine kapanıyor.

- Makine 2 dakika kullanılmadığında otomatik olarak kapandı. Açmak için kahve düğmesine bir kez basın. **Nespresso** Smart Uygulaması'nda gezinirken makineniz açık kalacaktır. Gerekirse lütfen "**AÇIK/KAPALI**" bölümüne bakın.
- Makine, kullanılmadığı zamanlarda, kahve düğmesine yaklaşık 1 saniye basılı tutularak manuel olarak kapatılabilir. Kapanmadan önce tüm düğmeler ve LED'ler son bir kez yanıp sönecektir.
- Fiş bağlantısını ve voltajı makine etiketine göre kontrol edin.
- Fişi çekin, birkaç saniye bekleyin ve tekrar fişe takın.

Kupamda biraz kahve telvesi var.	• Yeni bir Vertuo kapsülünün doğru konuma yerleştirildiğinden, kolun düzgün şekilde kapatıldığından ve kahvenizi demlemek için kahve düğmesine bir kez basın. Lütfen aynı kapsülü birden fazla kullanmayın. • Kahve makinenizde kahve kalıntısı kalmaya başladığında veya uzun süre kullanmadığınızda "**Temizlik**" bölümündeki talimatları izleyerek makinenizi temizleyin. • Özellikle bakım düğmesi sürekli turuncu renkte yanıyorsa, "**Kireç Çözme**" bölümündeki talimatları izleyerek makineyi kireçten arındırın.
Makine demleme işlemini başlatmıyor ancak kahve düğmesi sabit beyaz bir ışıkla yanıyor.	• Kolun düzgün bir şekilde kapalı olduğundan emin olun. • Yeni bir Vertuo kapsülünün doğru konuma yerleştirildiğinden emin olun, kolu düzgün bir şekilde kapatın ve demlemek için düğmeye bir kez basın. • Makine bağlıysa, otomatik bir yazılım güncellemesi gerçekleştiriyor olabilir. Makinenin durumunu kontrol etmek için **Nespresso** Smart Uygulamasını açın ve/veya yaklaşık 5 dakika bekleyin.
Makine demleme işlemini başlatmıyor ve kahve düğmesi sabit turuncu bir ışıkla yanıyor.	• Su haznesini taze içme suyuyla doldurun, makineye tam olarak oturduğundan emin olun ve demlemeyi başlatmak için kahve düğmesine bir kez basın. • Özellikle bakım düğmesi sürekli turuncu renkte yanıyorsa, "**Kireç Çözme**" bölümündeki talimatları izleyerek makineyi kireçten arındırın.
Makinemin suyu bitti. Kahvemi nasıl yapmaya devam edebilirim?	• Su haznesini taze içme suyuyla doldurun ve demlemeyi yeniden başlatmak için kahve düğmesine bir kez basın. Ekstraksiyon daha önce başlatılmışsa, fincanınız eksik hacimle doldurulacaktır.

Makine demlenirken kahve düğmesi beyaz renkte yanıp sönüyor.

- Kahve normal şekilde akıyorsa, bu makinenin düzgün çalıştığını gösterir.
- Kahve makinesinden temiz su (kahve değil) akıyorsa, kısa bir durulama işlemi başlatmışsınız demektir. Lütfen "**Kısa Durulama**" bölümündeki talimatları izleyin.

Coffee Creations düğmesi sabit beyaz renkte görünüyor.

- Coffee Creations düğmesine bir kez bastınız ve kahve tariflerinizi hazırlamanıza yardımcı olan bir modu etkinleştirdiniz.
- Bu özel düğmeye tıkladığınızda, istediğiniz tüm buzlu ve sütlü kahve içeceklerini hazırlamanın ilk adımı olan yoğun bir kahve özütü elde edersiniz.
- Bu düğmeyi kapatmak için, demleme işlemini başlatmadan önce bir kez daha basın.

Coffee Creations düğmesi, demleme başlamadan önce kapanır ve kahve önceden belirlenmiş bir hacimde çıkar.

- Fincan boyutu nedeniyle bazı kapsüller bu mod kullanılarak çıkarılamaz (Ristretto, Cold Brew Style, Carafe Pour-Over Style / Bianco Piccolo ve Bianco Leggero, kahve tarifleri için optimize edilmiştir). Ayrıca, Alto kapsülleri veya Coffee+ serisini çıkarmak için bu modu kullanmanızı önermiyoruz.
- Kapsülünüzün kaybolmasını önlemek için makineniz kahveyi önceden programlanmış fincan boyutunda demlemiştir.

Fincan içi hacmim, Nespresso tarafından ayarlanan önceden tanımlanmış hacimle uyumlu değil.

- Fincan hacminiz muhtemelen özelleştirilmiştir.
- İstediğiniz hacme ulaşana kadar kahve düğmesini basılı tutarak ve ardından düğmeyi bırakarak fincan hacminizi manuel olarak yeniden programlayabilirsiniz.
- Makineniz bağlıysa, fincan hacmini **Nespresso** Smart Uygulaması'ndaki "**Kahve hacmi ve sıcaklığı**" bölümünden de ayarlayabilirsiniz.
- **Nespresso**'nun önceden tanımlanmış kahve hacimlerine geri dönmek isterseniz, "**Ayarlarımı sıfırla**" bölümündeki talimatları izleyerek makine ayarlarınızı sıfırlayabilirsiniz.
- Fabrika ayarlarına sıfırlama işleminden sonra bile sorun devam ederse, lütfen **Nespresso** müşteri merkeziyle iletişime geçin.

Demleme işlemi tamamlandıktan sonra, fincanıma nasıl daha fazla kahve ekleyebilirim?

- Kullanılmış kapsülü çıkarmadan kahve düğmesine tekrar basarak kahvenizi doldurabilirsiniz. Aynı hacim tekrar demlenecektir. Demleme işlemini ekstraksiyon tamamlanmadan önce durdurmak isterseniz, kahve düğmesine tekrar basmanız yeterlidir.
- Tüm kahvelerinizin hacmini artırmak isterseniz:
  - İstediğiniz hacme ulaşana kadar kahve düğmesini basılı tutarak ve ardından düğmeyi bırakarak fincan hacminizi manuel olarak yeniden programlayabilirsiniz.
  - Makineniz bağlıysa, fincan hacmini **Nespresso** Smart Uygulaması'ndaki "**Kahve hacmi ve sıcaklığı**" bölümünden de ayarlayabilirsiniz.

Bakım düğmesi sabit turuncu renktedir.

- "**Kireç Çözme**" bölümündeki talimatları izleyerek makinenizin kirecini çözün.
- Makinenize zarar vermemek için mevcut **Nespresso** kireç çözme kitini kullanmanızı öneririz. Kireç çözme ile ilgili diğer sorularınız için lütfen **Nespresso** müşteri hizmetleriyle iletişime geçin.

Bakım düğmesi turuncu renkte yanar.

- Makinenizin bakımıyla etkileşiminizi kolaylaştırmak için tasarlanmış bir döngü olan bakım moduna girdiniz.
- Bu modda, her renk/piktogram kombinasyonu belirli bir işlevle ilişkilendirilir:
  - Kahve düğmesi sabit mavi: Temizlik
  - Kahve düğmesi sabit sarı: Borular boşaltılıyor
  - Kahve düğmesi sabit turuncu: Kireç çözme
  - Kahve ve Coffee Creations düğmeleri sabit beyaz: Makine ayarlarımı fabrika ayarlarına sıfırla (sadece özelleştirme parametreleri).
  - Kahve düğmesi sabit beyaz ve WiFi LED'i yanıyor: Bağlantı modülünü açıp kapat.

- Bu moda girmek veya çıkmak için lütfen bakım düğmesini en az 3 saniye basılı tutun (giriş için kahve düğmesi maviye dönene, çıkış için ise kahve düğmesi beyaza dönene kadar).
- Her bakım işlevini başlatmak için, kahve düğmesine bir kez basın ve renginin istenen eyleme karşılık geldiğinden emin olun. Düğme, işlem tamamlanana kadar yanıp sönecektir.
- Makineniz bağlandıktan sonra tüm bu bakım prosedürleri **Nespresso** Smart Uygulaması aracılığıyla kolayca yönlendirilebilir.

Kahve düğmesi mavi, turuncu veya sarı renkte yanıp sönüyor.

- Makineniz şu anda bir bakım prosedüründen geçiyor.
- Lütfen prosedür tamamlanana kadar makineyi çalıştırmayın.
  - Kahve düğmesi sabit mavi: Temizlik
  - Kahve düğmesi sabit sarı: Borular boşaltılıyor
  - Kahve düğmesi sabit turuncu: Kireç çözme

Bir bakım prosedürü (temizlik, kireç çözme veya boruları boşaltma) başlatmaya çalıştığımda kahve düğmesi 5 kez turuncu renkte yanıyor ve makine işlemi başlatmıyor.

- Kahve düğmesine tekrar basmadan önce kapsül takılı olmadığından emin olmak için makine kolunu açıp kapatın.

Bir bakım prosedürü (temizlik, kireç çözme veya boruları boşaltma) başlatmaya çalıştığımda kahve düğmesi bir kez turuncu renkte yanıp sönüyor ve makine işlemi başlatmıyor.

- Su haznesini taze içme suyuyla doldurun, makineye tam oturduğundan emin olun ve bakım prosedürünü başlatmak için kahve düğmesine bir kez basın.
- Önemli: Başlatıldıktan sonra, tıkanmayı önlemek için kireç çözme işlemini belirtilen hacimlerde tamamladığınızdan emin olun.

Makinemi açtığımda WiFi LED'i yanıyor.

- Makineniz, Vertuo deneyimini eksiksiz hale getirmek için **Nespresso** Smart Uygulaması'na bağlanabilir.
- **Nespresso** Smart Uygulaması sayesinde şunları yapabilirsiniz:
  - Kahve fincanınızın uzunluğunu ve sıcaklığını kişiselleştirin
  - Makinenizin bakımını kolaylaştırın
  - Kahve tarifleri dünyasını keşfedin
- Makineniz henüz **Nespresso** Smart Uygulaması ile eşleştirilmemişse veya bağlantı kopmuşsa WiFi LED'i yanıp sönüyor.
- Makinenizin damlama ızgarasında bulunan QR kodunu tarayarak veya **Nespresso** Smart Uygulamasını açarak, güncelleyerek veya indirerek makinenizi sorunsuz bir şekilde eşleştirebilirsiniz.
- Makinenizi bağlamazsanız, WiFi LED'i makineyi her açtığınızda yanıp söner.
- Bağlantı modülünü devre dışı bırakmak isterseniz veya ülkeniz **Nespresso** Smart Uygulaması'na bağlantıyı desteklemiyorsa, lütfen "**Bağlantı modülünü devre dışı bırakma / yeniden etkinleştirme**" bölümündeki talimatları izleyin.

Makinemi açtığımda WiFi LED'i kapalı kalıyor.

- Bağlantı modülünüz devre dışı bırakıldı.
- Makinenizi **Nespresso** Smart Uygulamasına bağlamak ve Vertuo deneyimini iyileştirmek istiyorsanız, lütfen "**Bağlantı modülünü devre dışı bırak/yeniden etkinleştir**" bölümündeki talimatları izleyin.

Makinemi açtığımda WiFi LED'i sabit beyaz renkte yanıyor.

- Makineniz, Vertuo deneyimini iyileştirmek için **Nespresso** Smart Uygulamasına bağlı.
- **Nespresso** Smart Uygulaması sayesinde şunları yapabilirsiniz:
  - Kahve fincanınızın uzunluğunu ve sıcaklığını kişiselleştirin
  - Makinenizin bakımını kolaylaştırın
  - Kahve tarifleri dünyasını keşfedin

Fabrika ayarlarına tam sıfırlama işlemini nasıl gerçekleştirebilirim?	• Bu işlem, makinenizi tamamen fabrika ayarlarına sıfırlayarak tüm özelleştirilmiş parametrelerinizi kaldıracak ve makinenizin **Nespresso** Smart Uygulaması ile bağlantısını kesecektir. • Bakım düğmesine ve Kahve düğmesine aynı anda en az 10 saniye basın. • Yalnızca özelleştirme parametrelerini kaldırmak istiyorsanız, lütfen bakım modunda bulunan ışık prosedürünü izleyin.
Kahve düğmem kırmızı renkte yanıp sönüyor (2 kez hızlı yanıp sönüyor, ardından 1 uzun ara, sürekli tekrarlanıyor).	• Makine bir hata gösteriyor. – Makineyi tekrar çalıştırmadan önce lütfen birkaç saniye bekleyin. – Makinenizin fişini çekin, birkaç saniye bekleyin ve tekrar takın. – Sorun devam ederse, lütfen **Nespresso** müşteri hizmetleriyle iletişime geçin.
Kahve düğmem hızla kırmızı renkte yanıp söndü; Coffee Creations düğmesi ve WiFi LED'i hızla beyaz renkte yanıp söndü ve ardından makine kapandı.	• Makine bir hata veya soğuma sonrasında kapanıyor.
Kahve düğmesi turuncu renkte yanıp sönüyor (2 kez hızlı yanıp sönüyor, ardından 1 kez uzun bir ara veriyor, yalnızca bir kez).	• Makine, yanlış kullanımdan sonra acil durdurma mesajı gösteriyor (örneğin, kahve demlenirken kolu açtıysanız). Makineye zarar vermemek için, demleme sırasında makine kolunu açmamanızı öneririz.
Kahve düğmesi 2 saniye boyunca kırmızı renkte yanıp sönüyor.	• Makine, aşırı ısınma durumundan sonra soğuyor. Lütfen fişe takılı tutun ve tekrar kullanmadan önce yaklaşık 10 dakika bekleyin.
Kahve düğmesi mor renkte görünüyor.	• Makineniz servis modunda. Lütfen **Nespresso** müşteri hizmetleriyle iletişime geçin.

TEKNİK ÖZELLİKLER

Güç	**CH:** 230 V, 50/60 Hz, 1020 W **EU/AU/ME/KR/ZA:** 220–240 V, 50/60 Hz, 940–1100 W **BR3:** 220 V, 60 Hz, 940 W **MX, BR:** 127 V, 60 Hz, 1130 W **CL:** 220 V, 50/60 Hz, 940 W **CN:** 220 V, 50 Hz, 940 W **JP:** 100 V, 50/60 Hz, 990 W **TW:** 110 V, 60 Hz, 1130 W
Frekans	Bluetooth® (LE) 2.402–2.480 GHz Wi-Fi® 2.412 – 2.472 GHz • BR3/MX/TW: 2.412 – 2.462 GHz • CN: 2.400 – 2.4835 GHz • JP: 2.412 – 2.484 GHz
RF çıkış gücü (EIRP)	Bluetooth® 7.82 dBm max (EIRP) and Wi-Fi® <20 dBm (EIRP)
Bekleme modu	0.099 W/h
OFF modu	Kullanılmadıktan 2 dakika sonra
Isınma süresi	3 saniye
Ayarlanabilir fincan desteği	3 pozisyon
Kablo uzunluğu	**MX:** 100 cm (+/– 2 cm) / 39.3 in (+/– 0.8 in) **Diğer:** 80 cm (+/– 2 cm) / 31 in (+/– 0.8 in)
Makine ağırlığı	~4 kg / 8.8 lbs
Su haznesi kapasitesi	1.4 L / 47.3 fl oz
Boyutlar (G x D x Y)	12 x 49.4 x 25.7 cm / 4.7 x 19.45 x 10.12 in
Kapsül haznesi kapasitesi	18 espresso veya 13 mug kapsülü

MAKİNE KODLARI

Nespresso	MC1, MD1
Breville	BNV620/BNV650
Delonghi	ENV200
Krups	XN940, XN941
Sage	SNV620, SNV650

المواصفات الفنية

الوصل الكهربائي	**سويسرا:** ٢٣٠ ڤولت، ٥٠/٦٠ هرتز، ١٠٢٠ واط **الاتحاد الأوروبي/استراليا/الشرق الأوسط/كوريا/جنوب أفريقيا:** ٢٢٠–٢٤٠ ڤولت، ٥٠/٦٠ هرتز، ٩٤٠ - ١١٠٠ واط **بريطانيا٣:** ٢٢٠ ڤولت، ٦٠ هرتز، ٩٤٠ واط **المكسيك، بريطانيا:** ١٢٧ ڤولت، ٦٠ هرتز، ١٣٠٠ واط **تشيلي:** ٢٢٠ ڤولت، ٥٠/٦٠ هرتز، ٩٤٠ واط **كندا:** ٢٢٠ ڤولت، ٥٠ هرتز، ٩٤٠ واط **اليابان:** ١٠٠ ڤولت، ٥٠/٦٠ هرتز، ٩٩٠ واط **تايوان:** ١١٠ ڤولت، ٦٠ هرتز، ١٣٠٠ واط
التواتر	Bluetooth® (LE) ٢,٤٠٢–٢,٤٨٠ جيجاهرتز Wi-Fi® ٢,٤١٢ – ٢,٤٧٢ جيجاهرتز • بريطانيا٣/المكسيك/تايوان: ٢,٤١٢ – ٢,٤٦٢ جيجاهرتز • كندا: ٢,٤٠٠ – ٢,٤٨٣٥ جيجاهرتز • اليابان: ٢,٤١٢ – ٢,٤٨٤ جيجاهرتز
طاقة خرج التردد الراديوي (EIRP)	Bluetooth® ٧,٨٢ dBm max (EIRP) و Wi-Fi® <٢٠ dBm (EIRP)
وضع الاستعداد	٠,٠٩٩ واط/ساعة
وضع توقف التشغيل	بعد دقيقتين من عدم الاستخدام
زمن التسخين	٣ ثوانٍ
حامل كوب قابل للتعديل	٣ وضعيات
طول سلك الكهرباء	**المكسيك:** ١٠٠ سم (+/– ٢ سم) / ٣٩,٣ بوصة (+/– ٠,٨ بوصة) **بلدان أخرى:** ٨٠ سم (+/– ٢ سم) / ٣١ بوصة (+/– ٠,٨ بوصة)
وزن الماكينة	~٤ كغ / ٨,٨ رطل
سعة خزان المياه	١,٤ لتر / ٤٧,٣ أونصة سوائل
الأبعاد (العرض x العمق x الارتفاع)	١٢ x ٤٩,٤ x ٢٥,٧ سم / ٤,٧ x ١٩,٤٥ x ١٠,١٢ بوصة
سعة حاوية الكبسولات	١٨ كبسولة اسبريسو أو ١٣ كبسولات ماج

أكواد الماكينة

Nespresso	MC١, MD١
Breville	BNV٦٢٠/BNV٦٥٠
Delonghi	ENV٢٠٠
Krups	XN٩٤٠, XN٩٤١
Sage	SNV٦٢٠, SNV٦٥٠

كيف يمكنني استعادة إعدادات المصنع؟	• يتيح لك هذا الإجراء إعادة برمجة ماكينتك بالكامل إلى إعدادات المصنع، أي إزالة جميع معلمات التخصيص وفك ربط ماكينتك بتطبيق **Nespresso** Smart App. • اضغط بالتزامن على زر القهوة وزر الصيانة لمدة لا تقل عن ١٠ ثوان. • إذا كنت ترغب بإزالة معلمات التخصيص فقط، فيرجى اتباع الإجراء الضوء في وضع الصيانة.
يومض زر القهوة باللون الأحمر (ومضتان سريعتان تتبعهما استراحة طويلة، تتكرر باستمرار).	• تشير الماكينة إلى خطأ. – يرجى الانتظار لبضع ثوان قبل تشغيلها مرة أخرى. – افصل قابس الماكينة عن الكهرباء وانتظر بضع ثوان ثم أعد توصيلها مجدداً. – إذا استمرت المشكلة، يرجى الاتصال بخدمة عملاء **نسبريسو**.
يومض زر القهوة باللون الأحمر بسرعة؛ يومض زر كوفي كريشنز ومؤشر WiFi LED باللون الأبيض بسرعة ثم تطفئ الماكينة.	• توقفت الماكينة عن العمل بعد حدوث خطأ أو بعد التبريد.
يومض زر القهوة باللون البرتقالي (ومضتان سريعتان تتبعهما استراحة طويلة، مرة واحدة فقط).	• تشير الماكينة إلى توقف طارئ بعد استخدام خاطئ (على سبيل المثال، إذا فتحت المقبض إثناء استخلاص القهوة). لتجنب إحداث أي ضرر بالماكينة، ننصح بعدم فتح المقبض أثناء استخلاص القهوة.
يومض زر القهوة باللون الأحمر لمدة ثانيتين.	• تقوم الماكينة بتبريد نفسها بعد ارتفاع درجة حرارتها. يرجى إبقاء الماكينة موصولة بالكهرباء والانتظار لحوالي ١٠ دقائق قبل استخدامها مجدداً.
يظهر زر القهوة باللون الأرجواني.	• ماكينتك في وضع الخدمة. يرجى الاتصال بخدمة عملاء **نسبريسو**.

يومض مؤشر WiFi LED عندما أشغل ماكينتي.

- إن توصيل ماكينتك بتطبيق Nespresso Smart App يعزز تجربة ڤيرتو المتكاملة.
- بفضل تطبيق Nespresso Smart App ستتمكن من:
  - تخصيص مقاس كوب القهوة ودرجة الحرارة
  - تبسيط إجراء صيانة الماكينة
  - اكتشف عالماً من وصفات القهوة
- يومض مؤشر WiFi LED عندما لا تكون ماكينتك مقترنة بتطبيق Nespresso Smart App أو فقدت الاتصال بالإنترنت.
- يمكنك إقران ماكينتك بسلاسة بمسح رمز الاستجابة السريعة QR Code الموجود على شبكة التقطير أو افتح تطبيق Nespresso Smart App لإقران ماكينتك.
- إذا لم تقم بتوصيل ماكينتك بالإنترنت، فسيومض مؤشر WiFi LED في كل مرة تشغل فيها الماكينة.
- إذا كنت ترغب في إيقاف وحدة الاتصال أو إذا كنت في بلد لا يدعم الاتصال بتطبيق Nespresso Smart App، فيرجى اتباع الإرشادات في قسم "**إيقاف / إعادة تفعيل وحدة الاتصال**".

يبقى مؤشر WiFi LED مطفأ عندما أشغل ماكينتي.

- لقد تم إيقاف وحدة الاتصال في ماكينتك.
- إذا كنت ترغب بربط ماكينتك بتطبيق Nespresso Smart App وتعزيز تجربة ڤيرتو المتكاملة، فيرجى اتباع الإرشادات في قسم "**إيقاف / إعادة تفعيل وحدة الاتصال**".

يضيء مؤشر WiFi LED باللون الأبيض عندما أشغل ماكينتي.

- تمّ ربط ماكينتك بتطبيق Nespresso Smart App لتعزيز تجربة ڤيرتو المتكاملة.
- بفضل تطبيق Nespresso Smart App ستتمكن من:
  - تخصيص مقاس كوب القهوة ودرجة الحرارة
  - تبسيط إجراء صيانة الماكينة
  - اكتشف عالماً من وصفات القهوة

- للدخول أو الخروج من هذا الوضع، يرجى الضغط باستمرار على زر الصيانة لمدة ٣ ثوانٍ على الأقل (للدخول: حتى يضيء زر القهوة باللون الأزرق، وللخروج: حتى يضيء زر القهوة باللون الأبيض).
- لبدء كل وظيفة صيانة، ما عليك سوى الضغط على زر القهوة مرة واحدة، مع التأكد من أن لون الزر يتوافق مع الإجراء المطلوب. سيومض الزر حتى تكتمل العملية.
- يمكن متابعة كافة إجراءات الصيانة بسهولة من خلال تطبيق **Nespresso** Smart App بمجرد ربط ماكينتك.

يومض زر القهوة باللون الأزرق أو البرتقالي أو الأصفر.

- تخضع ماكينتك حالياً لإجراء الصيانة.
- يرجى عدم تشغيل الماكينة حتى يكتمل إجراء الصيانة.
  - زر القهوة يضيء باللون الأزرق: تنظيف الماكينة
  - زر القهوة يضيء باللون الأصفر: تفريغ الأنابيب
  - زر القهوة يضيء باللون البرتقالي: إزالة الترسبات

يومض زر القهوة ٥ مرات باللون البرتقالي عندما أحاول تشغيل إجراء الصيانة (تنظيف، أو إزالة الترسبات، أو تفريغ الأنابيب) ولا تبدأ الماكينة بالعملية.

- افتح وأغلق مقبض الماكينة للتأكد من عدم وجود أي كبسولة قبل الضغط على زر القهوة مجدداً.

يومض زر القهوة مرة واحدة باللون البرتقالي عندما أحاول تشغيل إجراء الصيانة (تنظيف، أو إزالة الترسبات، أو تفريغ الأنابيب) ولا تبدأ الماكينة بالعملية.

- املأ خزان الماء بماء عذب طازج وتحقق من تركيب خزان الماء بالوضعية الصحيحة على الماكينة ثم اضغط زر القهوة مرة واحدة لتبدأ الماكينة بإجراء الصيانة.
- ملاحظة مهمة: بمجرد بدء الإجراء يرجى التأكد من إكمال إجراء إزالة الترسبات باستخدام الأحجام المحددة لتجنب الانسداد.

كيف يمكنني إضافة المزيد من القهوة في الكوب بعد انتهاء عملية الاستخلاص؟

- يمكنك استخلاص المزيد من القهوة بالضغط على زر القهوة مجدداً من دون إخراج الكبسولة التي تستعملها. وستستخلص الماكينة نفس كمية القهوة مرة أخرى. أما إذا أردت وقف عملية الاستخلاص قبل نهايتها، فما عليك سوى الضغط على زر القهوة مجدداً.
- إذا أردت زيادة كمية القهوة في جميع الأصناف:
  - بإمكانك إعادة برمجة كمية القهوة يدوياً بالضغط باستمرار على زر القهوة حتى تصل إلى الكمية المطلوبة، ثم حرر زر القهوة.
  - إذا كانت ماكينتك متصلة بالإنترنت، فيمكنك أن تضبط كمية القهوة (مقاس الكوب) في الكوب باتباع الإرشادات في قسم "**كمية القهوة وحرارتها**" في تطبيق **Nespresso** Smart App.

يضيء زر الصيانة باللون البرتقالي.

- قم بإجراء إزالة الترسبات باتباع الخطوات الواردة في قسم "**إزالة الترسبات**".
- نوصي باستخدام طقم إزالة الترسبات من **نسبريسو** المُعدّ لهذا الغرض لتجنب إحداث أي ضرر بالماكينة. يرجى التواصل مع خدمة العملاء في **نسبريسو** إذا كانت لديكم أية أسئلة إضافية حول إزالة الترسبات.

يومض زر الصيانة باللون البرتقالي.

- لقد دخلت إلى وضع الصيانة، وهي مجموعة خطوات مُصمّمة لتسهيل تفاعلك مع صيانة الماكينة.
- في هذا الوضع يرتبط كل لون/رسم تخطيطي بوظيفة محددة:
  - زر القهوة يضيء باللون الأزرق: تنظيف الماكينة
  - زر القهوة يضيء باللون الأصفر: تفريغ الأنابيب
  - زر القهوة يضيء باللون البرتقالي: إزالة الترسبات
  - زر القهوة وزر كوفي كريشنز يضيئان باللون الأبيض: استعادة إعدادات الماكينة لمعلمات المصنع (معلمات التخصيص فقط).
  - يضيء زر القهوة باللون الأبيض ومؤشر WiFi LED مضاء: قم بتشغيل/إيقاف وحدة الاتصال.

يضيء زر كوفي كريشنز باللون الأبيض.

- لقد ضغطت على زر كوفي كريشنز مرة واحدة، مما أدى إلى تنشيط الوضع الذي يساعدك على إعداد وصفات القهوة.
- بالضغط على الزر المخصص، تقدم لك هذه الميزة وظيفة الاستخلاص المُركز للقهوة، وهي الخطوة الأولى لتحضير جميع مشروبات القهوة المثلجة والقهوة بالحليب التي تريدها.
- لإيقاف تشغيل هذا الزر، اضغط عليه مرة أخرى بالنقر مرة واحدة قبل بدء عملية الاستخلاص.

يُطفئ زر كوفي كريشنز قبل بدء الاستخلاص، وتخرج القهوة وفقاً للكمية المحددة مسبقاً.

- بسبب مقاس الكوب، لا يمكن استخراج بعض الكبسولات باستخدام هذا الوضع (ريستريتو، كولد برو ستايل، كاراف بور-أوفر ستايل / بيانكو بيكولو وبيانكو ليجيرو، التي تمّ تحسينها جميعاً لوصفات القهوة). كما أننا لا نوصي أيضاً باستخدام هذا الوضع لاستخراج كبسولات آلتو أو مجموعة كوفي+.
- لكي لا تخسر كبسولة قهوة، قامت ماكينتك باستخلاص القهوة وفقاً لمقاس الكوب المبرمج مسبقاً.

كمية القهوة في الكوب لا تتوافق مع الكمية التي حددتها نسبريسو مسبقاً.

- من المحتمل أنه تمّ تخصيص حجم كوبك.
- بإمكانك إعادة برمجة كمية القهوة يدوياً بالضغط باستمرار على زر القهوة حتى تصل إلى الكمية المطلوبة، ثم حرر زر القهوة.
- إذا كانت ماكينتك متصلة بالإنترنت، فيمكنك أن تضبط كمية القهوة (مقاس الكوب) في الكوب باتباع الإرشادات في قسم "**كمية القهوة وحرارتها**" في تطبيق Nespresso Smart App.
- إذا كنت ترغب بالعودة إلى مقاسات فناجين **نسبريسو** المحددة مسبقاً، فيمكنك إعادة تعيين إعدادات ماكينتك باتباع الإرشادات الواردة في قسم "**استعادة إعداداتي**".
- إذا استمرت المشكلة حتى بعد استعادة إعدادات المصنع، فيرجى الاتصال بمركز خدمة عملاء **نسبريسو**.

هناك رواسب للقهوة في الكوب.	• تأكد من إدخال كبسولة ڤيرتو جديدة بالوضعية الصحيحة، وأن المقبض مغلق بطريقة صحيحة، ثم اضغط مرة واحدة على زر القهوة لاستخلاص القهوة. يرجى أن لا تستخدم الكبسولة أكثر من مرة. • قم بتنظيف الماكينة عندما تبدأ بقايا رواسب القهوة تظهر في الكوب أو بعد فترة طويلة من عدم الاستخدام، باتباع الخطوات الواردة في قسم "**تنظيف الماكينة**". • قم بإجراء إزالة الترسبات، خاصة إذا كان زر الصيانة مضيئاً باللون البرتقالي، باتباع الخطوات الواردة في قسم "**إزالة الترسبات**".
لا تبدأ الماكينة بالاستخلاص لكن زر القهوة يضيء باللون الأبيض.	• تأكد من أن المقبض مغلق على نحو صحيح. • تأكد من إدخال كبسولة ڤيرتو جديدة بالوضعية الصحيحة، وأن المقبض مغلق بطريقة صحيحة، ثم اضغط مرة واحدة على زر القهوة لاستخلاص القهوة. • إذا كانت الماكينة متصلة بالإنترنت فمن الممكن أنها تقوم بتحديث تلقائي للبرنامج. يرجى فتح تطبيق **Nespresso** Smart App للتحقق من حالة الماكينة و/أو الانتظار لمدة ٥ دقائق تقريباً.
لا تبدأ الماكينة بالاستخلاص وزر القهوة يضيء باللون البرتقالي.	• املأ خزان الماء بماء عذب طازج وتحقق من تركيب خزان الماء بالوضعية الصحيحة على الماكينة ثم اضغط زر القهوة مرة واحدة لتبدأ الماكينة باستخلاص القهوة. • قم بإجراء إزالة الترسبات، خاصة إذا كان زر الصيانة مضيئاً باللون البرتقالي، باتباع الخطوات الواردة في قسم "**إزالة الترسبات**".
نفذ الماء من الماكينة. كيف يمكنني استئناف تحضير القهوة؟	• املأ خزان الماء بماء عذب طازج ثم اضغط زر القهوة مرة واحدة لتعيد الماكينة عملية استخلاص القهوة. سيمتلئ كوبك بكمية القهوة المتبقة إذا نفذ الماء خلال استخلاص القهوة.
يومض زر القهوة باللون الأبيض أثناء استخلاص القهوة.	• إذا كان تدفق القهوة طبيعياً، فهذا يشير إلى أن الماكينة تعمل كما يجب. • إذا كان السائل الذي يتدفق من الماكينة ماء (وليس قهوة)، فهذا يعني أنك قمت بشطف سريع. يرجى اتباع التعليمات الموجودة في قسم "**شطف سريع**".

تدفق القهوة من الماكينة غير عادي.

- أولاً، يعتمد تدفق القهوة على صنف القهوة.
- تأكد من إدخال كبسولة ڤيرتو جديدة بالوضعية الصحيحة، وأن المقبض مغلق بطريقة صحيحة، ثم اضغط مرة واحدة على زر القهوة لاستخلاص القهوة.
- تحقق من تركيب خزان الماء بالوضعية الصحيحة على الماكينة.
- قم بإجراء إزالة الترسبات، خاصة إذا كان زر الصيانة مضيئاً باللون البرتقالي، باتباع الخطوات الواردة في قسم "**إزالة الترسبات**".

تستخلص الماكينة "ماء" فقط.

- إذا لم تتمكن الماكينة من قراءة الباركود المطبوع على الكبسولة فستقوم بإخراج ٤٠ مل (١,٣٥ أونصة سوائل) من ماء غير صالح للشرب (شطف سريع).
  - تأكد من أن الكبسولة غير تالفة (بما في ذلك الباركود). يرجى أن لا تستخدم الكبسولة أكثر من مرة.
  - حاول مرة أخرى باستخدام كبسولة ڤيرتو جديدة، وتأكد من إدخالها بالوضعية الصحيحة.
- إذا استمرت المشكلة، يرجى الاتصال بخدمة عملاء **نسبريسو**.

تنطفئ الماكينة من تلقاء نفسها.

- أطفأت الماكينة نفسها تلقائياً بعد مرور دقيقتين من عدم الاستخدام. اضغط على زر القهوة مرة واحدة لتشغيلها. ستبقى ماكينتك قيد التشغيل عند استخدام تطبيق **Nespresso** Smart App. يُرجى مراجعة قسم "**تشغيل/إيقاف**" عند الحاجة.
- يمكن إطفاء الماكينة يدوياً في أي وقت (عندما لا تكون قيد الاستخدام) بالضغط باستمرار على زر القهوة لثانية واحدة تقريباً. سيومض مؤشر LED وجميع الأزرار لمرة واحدة وأخيرة قبل أن يتوقف تشغيل الماكينة.
- تحقق من توصيل السلك الكهربائي والجهد وفقاً لملصق الماكينة.
- افصل الماكينة عن الكهرباء وانتظر لبضع ثوان ثم قم بتوصيلها مرة أخرى.

أرى كمية كبيرة من القهوة/ الماء في حاوية مياه الصرف.

- قد تجد بقايا سائل القهوة/الماء في صينية التنقيط بعد كل عملية استخلاص (بضعة ميلليلترات لكل استخلاص)، وذلك نتيجة لتكنولوجيا وتصميم الماكينة. من المهم إزالة سائل القهوة/الماء من حاوية مياه الصرف في كل مرة تفرغ سلة الكبسولات المستعملة، وتنظيف الأجزاء بمنظف معتدل عديم الرائحة وتنشيفها قبل إعادتها إلى مكانها على الماكينة.
- إذا ضغطت على زر القهوة من دون إدخال كبسولة، فإنك تُشغّل وظيفة الشطف السريع. سيخرج من الماكينة حوالي ٤٠ مل (حوالي ١,٣٥ أونصة سوائل) من الماء الساخن غير صالح للشرب وسيتم تحويل ٢٠ مل إلى حاوية مياه الصرف.

يبدو أنه يوجد تسريب في الماكينة.

- قد تجد بقايا سائل القهوة/الماء في صينية التنقيط بعد كل عملية استخلاص (بضعة ميلليلترات لكل استخلاص)، وذلك نتيجة لتكنولوجيا وتصميم الماكينة. من المهم إزالة سائل القهوة/الماء من حاوية مياه الصرف في كل مرة تفرغ سلة الكبسولات المستعملة، وتنظيف الأجزاء بمنظف معتدل عديم الرائحة وتنشيفها قبل إعادتها إلى مكانها على الماكينة.
- إذا ضغطت على زر القهوة من دون إدخال كبسولة، فإنك تُشغّل وظيفة الشطف السريع. سيخرج من الماكينة حوالي ٤٠ مل (حوالي ١,٣٥ أونصة سوائل) من الماء الساخن غير صالح للشرب وسيتم تحويل ٢٠ مل إلى حاوية مياه الصرف.
- تحقق من أن خزان الماء ووحدة الصيانة متصلان بالماكينة بالطريقة الصحيحة.
- تأكد من أن سلة الكبسولات ليست ممتلئة، ثم فرّغ حاوية مياه الصرف وتأكد من عدم وجود أي كبسولة عالقة في الماكينة.

استكشاف الأخطاء وإصلاحها

زر القهوة مطفأ.

- أطفأت الماكينة نفسها تلقائياً بعد مرور دقيقتين من عدم الاستخدام. اضغط على زر القهوة مرة واحدة لتشغيلها.
- تحقق من توصيل السلك الكهربائي والجهد وفقاً لملصق الماكينة.

لا يخرج ماء/قهوة من مخرج الماكينة.

- تأكد من أن خزان الماء مليء بالماء العذب وأنه مركب بالوضعية الصحيحة على الماكينة.
- تأكد من إدخال كبسولة فيرتو جديدة بالوضعية الصحيحة، وأن المقبض مغلق بطريقة صحيحة، ثم اضغط مرة واحدة على زر القهوة لاستخلاص القهوة.
- افتح مقبض الماكينة لإخراج الكبسولة ثم باشر بإجراء تنظيف الماكينة باتباع الخطوات الواردة في قسم "**تنظيف الماكينة**".
- قم بإجراء إزالة الترسبات، خاصة إذا كان زر الصيانة مضيئاً باللون البرتقالي، باتباع الخطوات الواردة في قسم "**إزالة الترسبات**".

القهوة ليست ساخنة بما فيه الكفاية.

- قد تتأثر عمليات الاستخلاص الأولى بحرارة منخفضة للقهوة، وخاصة لقهوة ريستريتو واسبريسو.
- اتبع الإرشادات في قسم "**اربط جهازك بالانترنت**" لتخصص درجة حرارة القهوة من خلال تطبيق **Nespresso** Smart App.
- يمكنك مع هذه الماكينة أن تسخن الكوب قبل استخدامه بفضل وظيفة الشطف السريع (اتبع الإرشادات في قسم "**شطف سريع**"). سيخرج من الماكينة حوالي ٤٠ مل (حوالي ١,٣٥ أونصة سوائل) من الماء الساخن غير صالح للشرب.
- قم بإجراء إزالة الترسبات، خاصة إذا كان زر الصيانة مضيئاً باللون البرتقالي، باتباع الخطوات الواردة في قسم "**إزالة الترسبات**".

دلالات ضوء الوميض في الماكينة

هل تريد أن تعرف المزيد عن ضوء الوميض في ڤيرتو أب؟
شاهد الفيديو التالي:

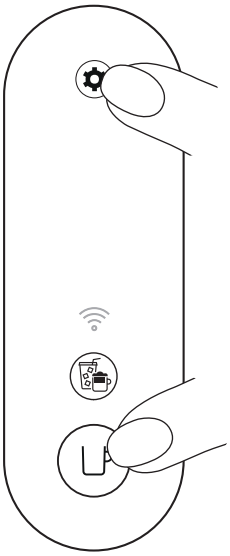

أكثر من ١٠ ثوان

٢ اضغط باستمرار على زر القهوة وزر الصيانة لمدة لا تقل عن ١٠ ثوان.

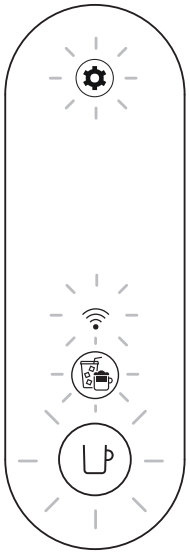

٥ مرات

٣ سيومض مؤشر الاتصال LED وجميع الأزرار ٥ مرات للتأكيد على أن الماكينة قد **عادت بالكامل لبرمجة** إعدادات المصنع.

ستطفئ الماكينة نفسها تلقائياً عند الانتهاء. تم الآن إزالة ماكينتك من تطبيق **Nespresso** Smart App.

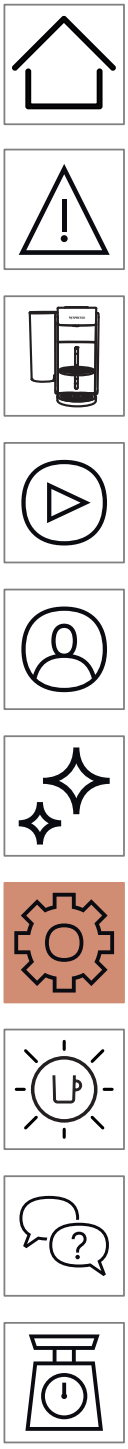

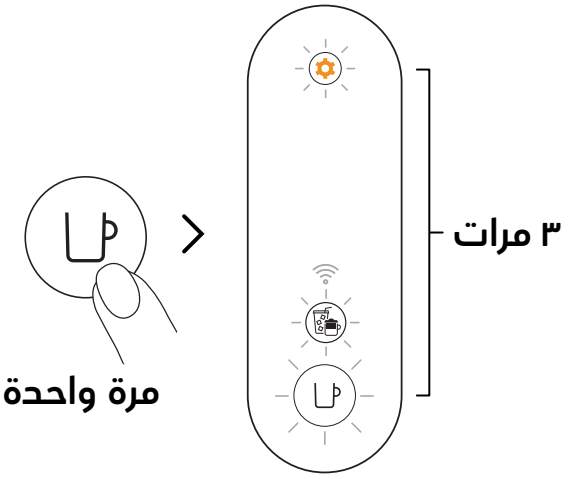

٣ اضغط على زر القهوة مرة واحدة للتأكيد. ستومض الأزرار الثلاثة ٣ مرات للتأكيد على عودة الماكينة إلى برمجة إعدادات المصنع.

ستعود الماكينة إلى وضع الاستعداد عند اكتمال الإجراء (يضيء زر القهوة باللون الأبيض).

إزالة معلمات التخصيص وإعادة ضبط الماكينة

يتيح لك هذا الإجراء إعادة برمجة ماكينتك بالكامل إلى إعدادات المصنع، أي إزالة جميع معلمات التخصيص وإزالة ماكينتك من تطبيق **Nespresso** Smart App.

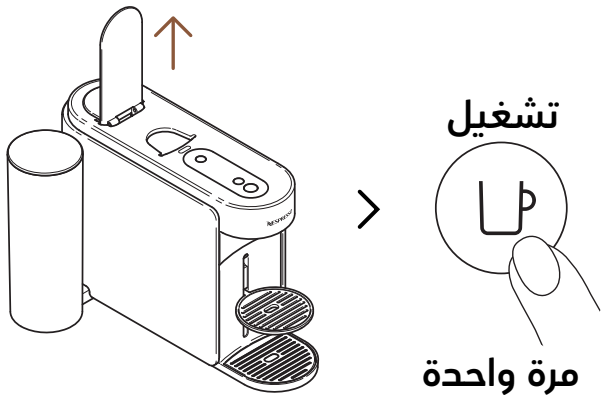

١ افتح المقبض وشغل الماكينة بالضغط على زر القهوة مرة واحدة.

إعدادات الماكينة

استعادة إعداداتي

يتيح لك هذا الإجراء إعادة برمجة ماكينتك وتطبيق **Nespresso** Smart App إلى إعدادات المصنع، وإزالة معلمات التخصيص **فقط**.

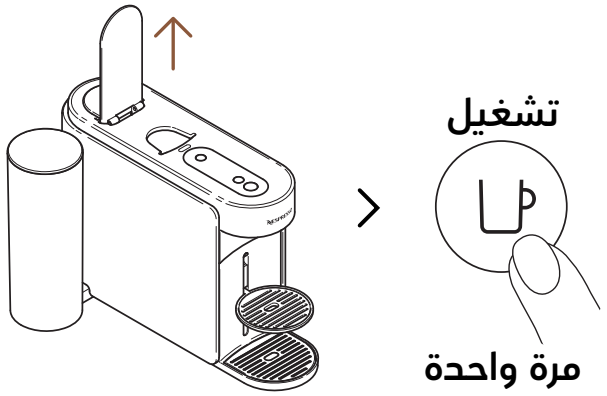

١ افتح المقبض وشغل الماكينة بالضغط على زر القهوة مرة واحدة.

٢ اضغط على زر الصيانة باستمرار لمدة لا تقل عن ٣ ثوان. بمجرد أن يضيء زر القهوة باللون الأزرق، حرره واضغط على زر الصيانة مجدداً ٣ مرات. يجب أن يضيء زر القهوة وزر كوفي كريشنز باللون الأبيض.

للخروج من وضع الصيانة قبل بدء أي إجراء، يرجى الضغط باستمرار مجدداً على زر الصيانة لمدة ٣ ثوانٍ على الأقل.

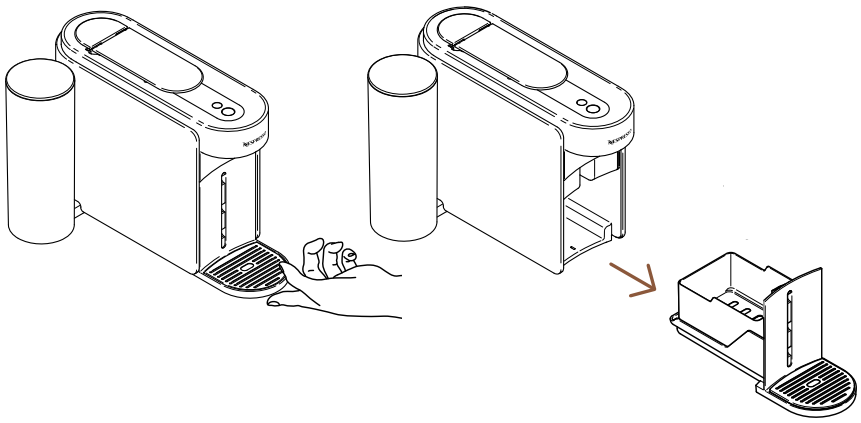

١٠ انزع وحدة الصيانة عن الماكينة.

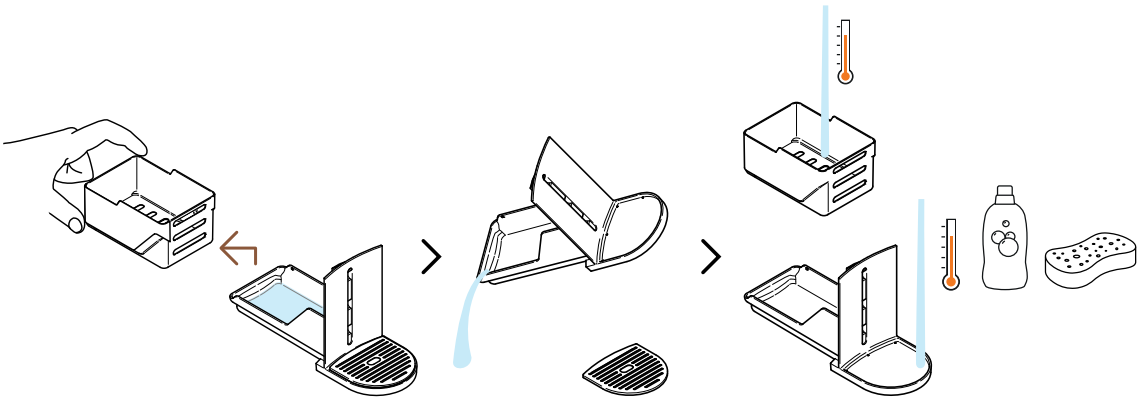

١١ افصل سلة الكبسولات وأفرغ الماء المتبقي. اغسل وحدة الصيانة بماء ساخن ومنظف معتدل عديم الرائحة.

تحذير: لا تستخدم منظفات قوية أو كاشطة أو مذيبات. لا تضع الماكينة في غسالة الأواني. لا تغمر الجهاز أو جزءاً منه بالماء.

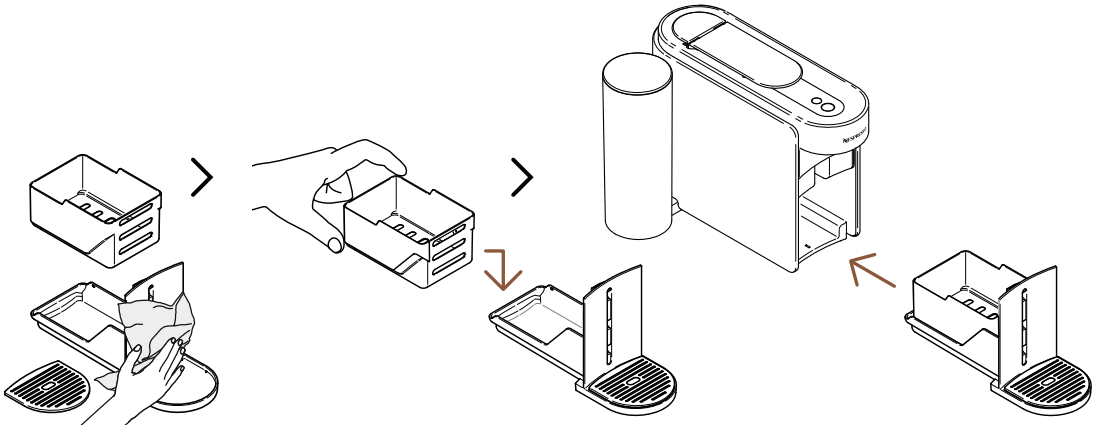

١٢ نشّف وحدة الصيانة بمنشفة نظيفة وأعد تركيبها على الماكينة.

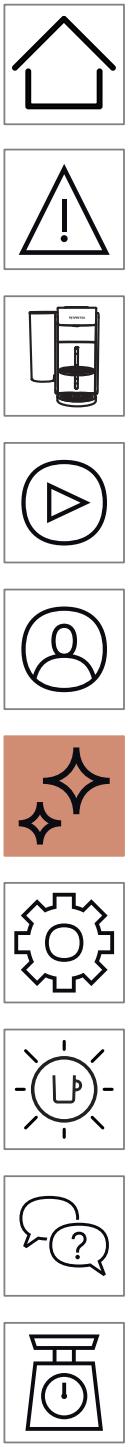

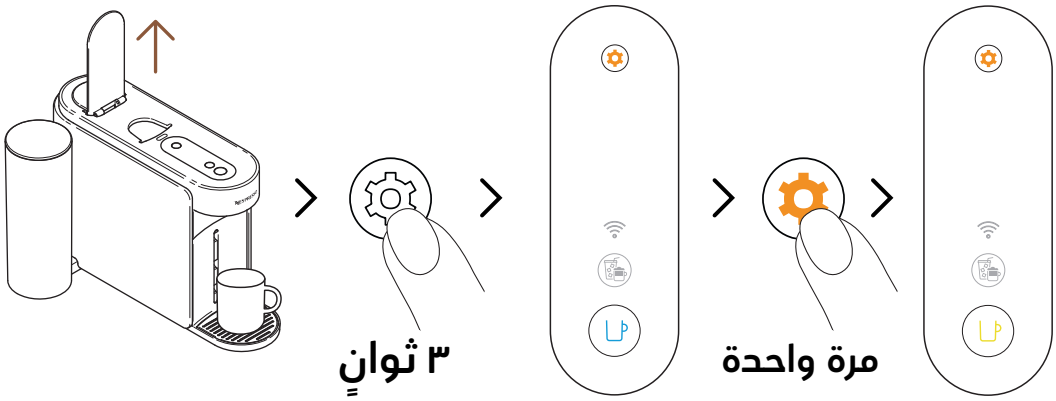

٧ افتح مقبض الماكينة. اضغط على زر الصيانة باستمرار لمدة لا تقل عن ٣ ثوان. بمجرد أن يضيء زر القهوة باللون الأزرق، حرره واضغط على زر الصيانة مجدداً مرة واحدة. يجب أن يضيء زر القهوة باللون **الأصفر**.

للخروج من وضع الصيانة قبل بدء أي إجراء، يرجى الضغط باستمرار مجدداً على زر الصيانة لمدة ٣ ثوانٍ على الأقل.

٨ أغلق المقبض ثم اضغط على زر القهوة الأصفر مرة واحدة لبدء عملية التفريغ.

سيومض زر القهوة باللون الأصفر خلال العملية ثم يطفئ عند اكتمالها.

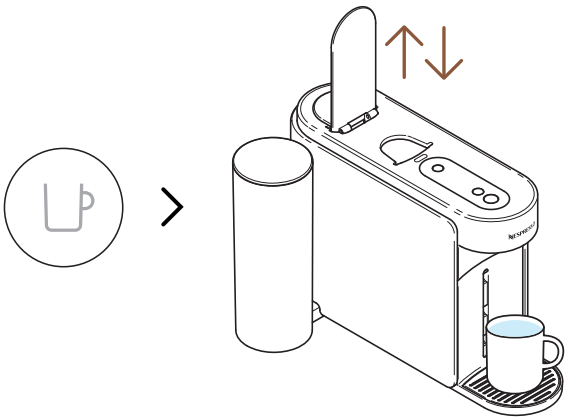

٩ وعند الانتهاء (زر القهوة مطفأ)، افتح وأغلق مقبض الماكينة.

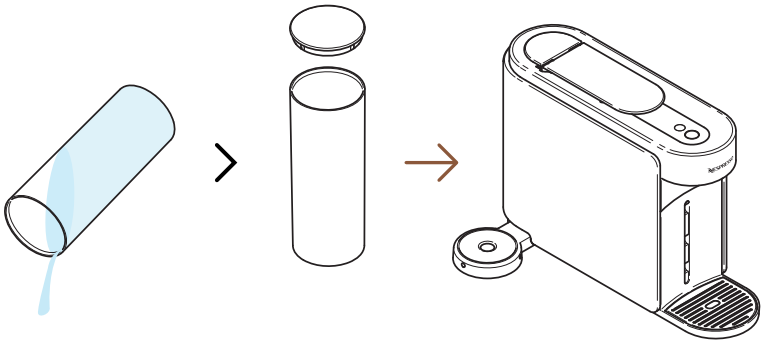

٤ أفرغ خزان الماء وأعد وضعه في مكانه على الماكينة **من دون** ملئه بالماء.

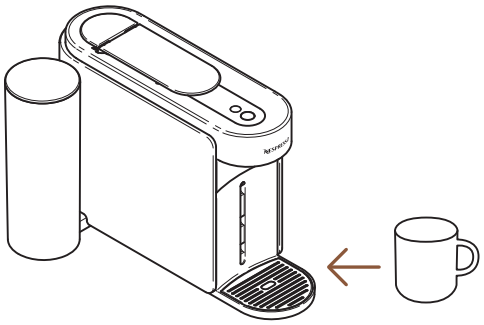

٥ ضع كوباً فارغاً تحت مخرج القهوة.

تشغيل

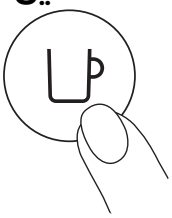

مرة واحدة

٦ شغّل الماكينة بالضغط على زر القهوة مرة واحدة.

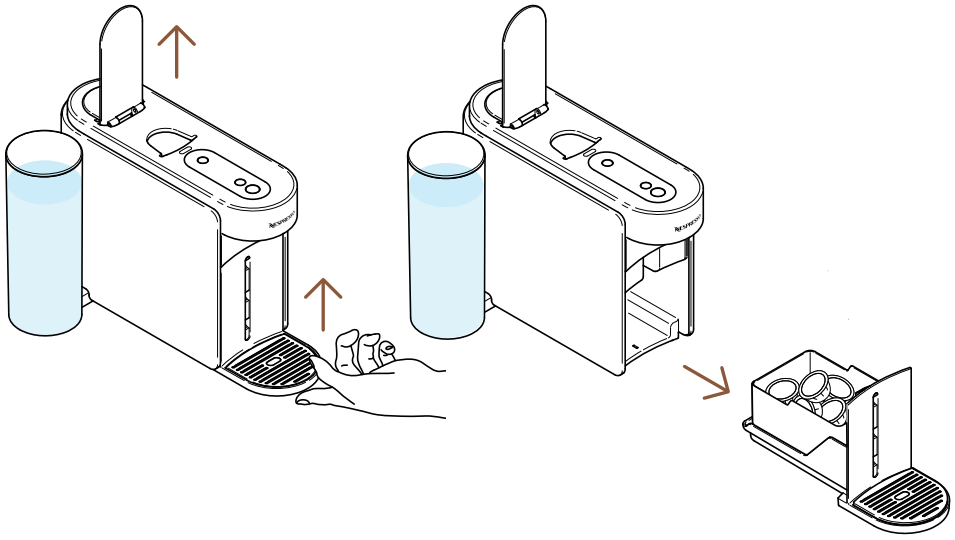

١ افتح مقبض الماكينة لتخرج الكبسولة المستعملة. انزع وحدة الصيانة عن الماكينة.

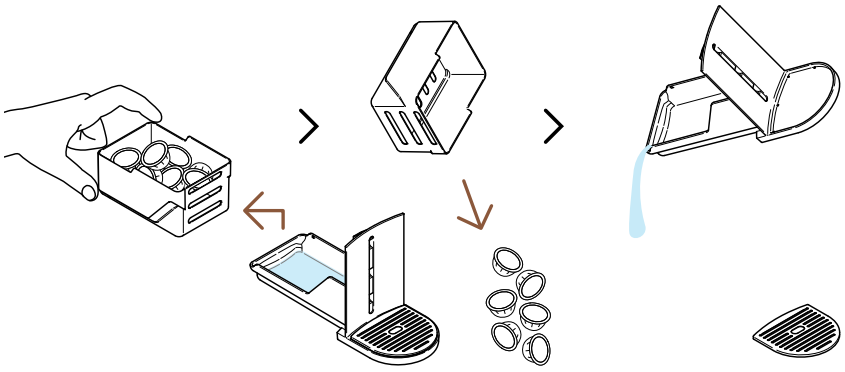

٢ افصل سلة الكبسولات وأفرغ الماء/القهوة المتبقية.

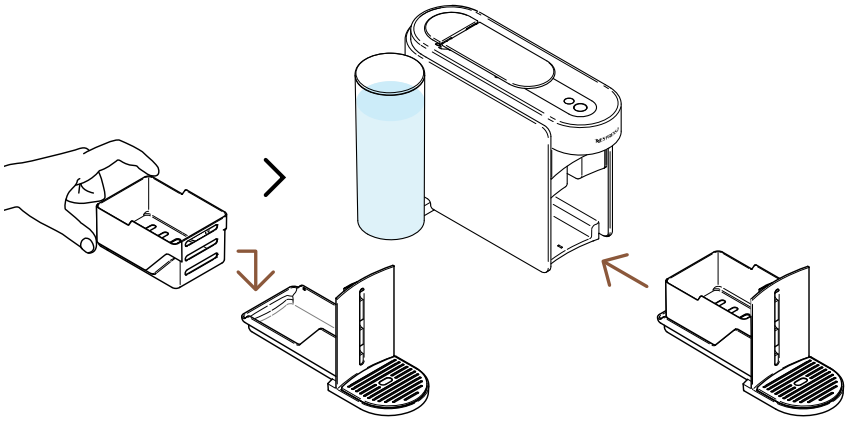

٣ أعد تركيب وحدة الصيانة في الماكينة.

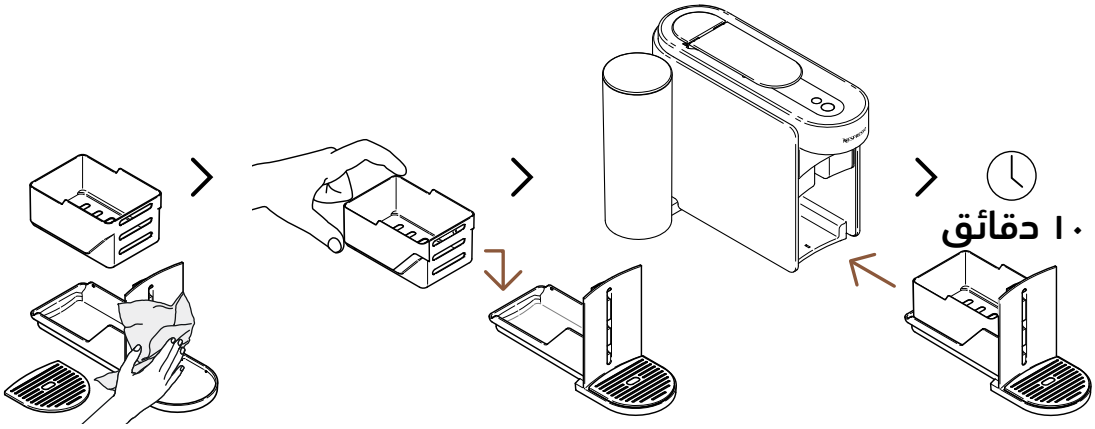

١٣ نشّف وحدة الصيانة بمنشفة نظيفة وأعد تركيبها على الماكينة. انتظر لمدة ١٠ دقائق لترتاح الماكينة قبل استخدامها مرة أخرى.

ستتوقف الماكينة وتطفئ نفسها تلقائياً عند الانتهاء.

تحذير: امسح مخرج القهوة على نحو منتظم بقطعة قماش مبللة ونظيفة. استخدم دائماً قطعة قماش ناعمة لتنظيف الماكينة.

تفريغ الأنابيب

ننصح بتفريغ أنابيب الماكينة قبل تركها لفترة طويلة من دون استخدام أو للحماية ضد تجمد السوائل أو قبل إرسال الماكينة للصيانة. يمكن تنفيذ هذا الإجراء بسهولة من خلال تطبيق Smart App **Nespresso** بمجرد ربط ماكينتك.

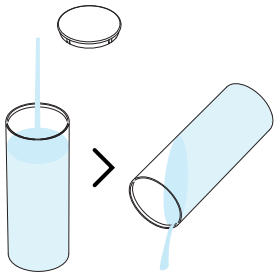

١٠ اشطف خزان الماء.

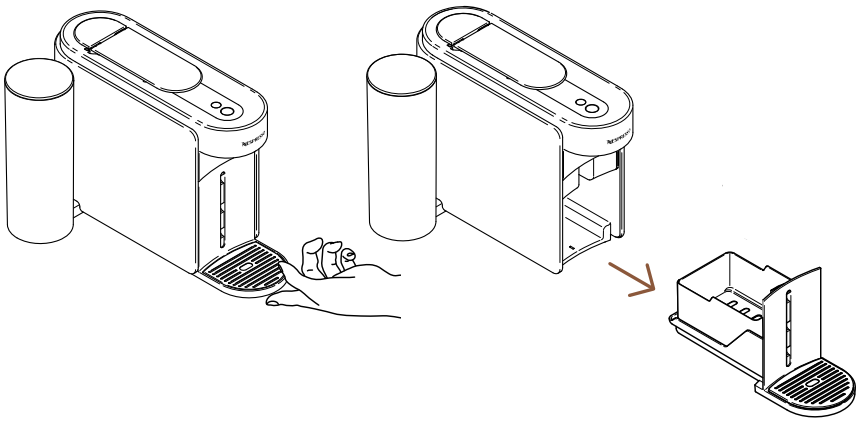

١١ انزع وحدة الصيانة عن الماكينة.

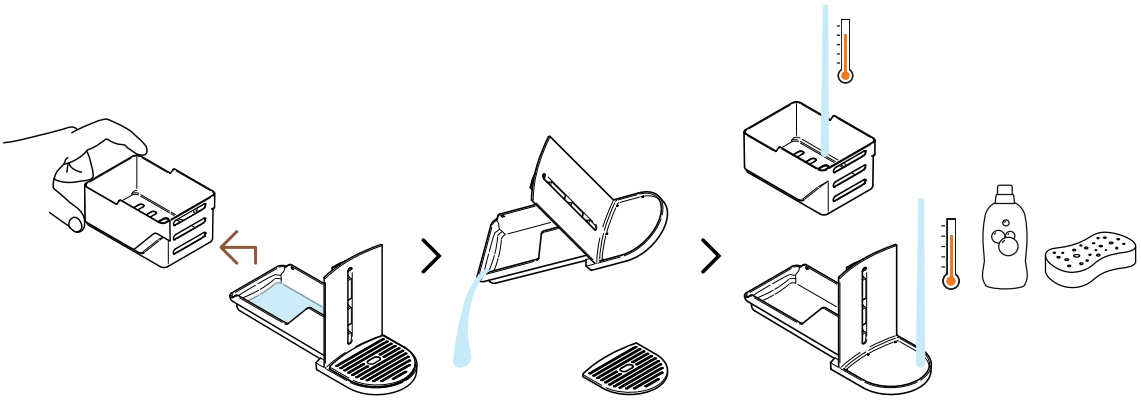

١٢ افصل سلة الكبسولات وأفرغ الماء المتبقي. اغسل وحدة الصيانة بماء ساخن ومنظف معتدل عديم الرائحة.

تحذير: لا تستخدم منظفات قوية أو كاشطة أو مذيبات. لا تضع الماكينة في غسالة الأنواني. لا تغمر الجهاز أو جزءاً منه بالماء.

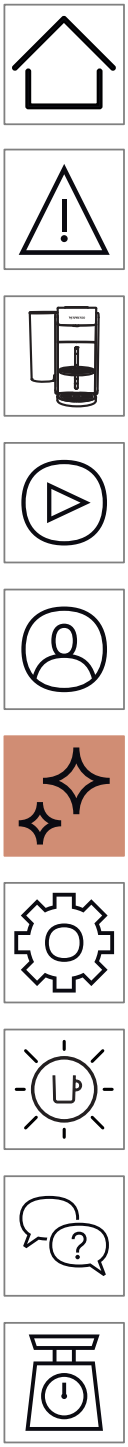

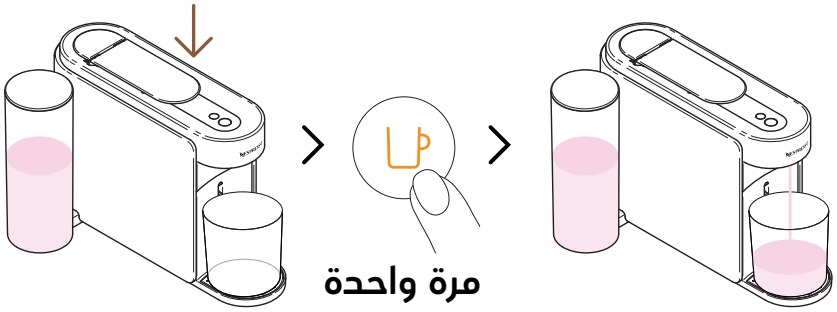

٧ أغلق المقبض ثم اضغط على زر القهوة البرتقالي مرة واحدة لبدء أول عملية إزالة للترسبات.

ستبدأ الماكينة في الدورة الأولى بإزالة الترسبات التي قد تستغرق حتى ٥ دقائق، وستتوقف الماكينة تلقائياً عند اكتمال العملية.

الدورة الثانية: الشطف

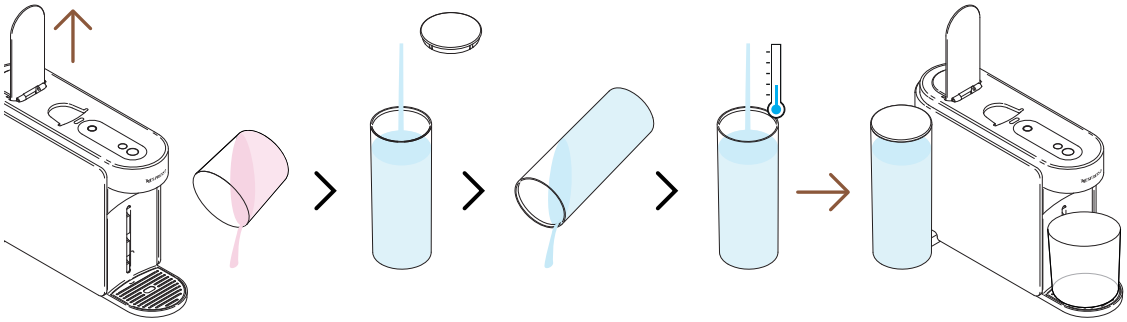

٨ بعد انتهاء الدورة الأولى بإزالة الترسبات، يحين وقت شطف الماكينة. افتح مقبض الماكينة، أفرغ الحاوية، اشطف خزان الماء ثم املأه **بالكامل** بمياه شرب عذبة. أعد خزان الماء إلى مكانه.

يرجى ملء خزان الماء مرة واحدة فقط خلال هذه العملية.

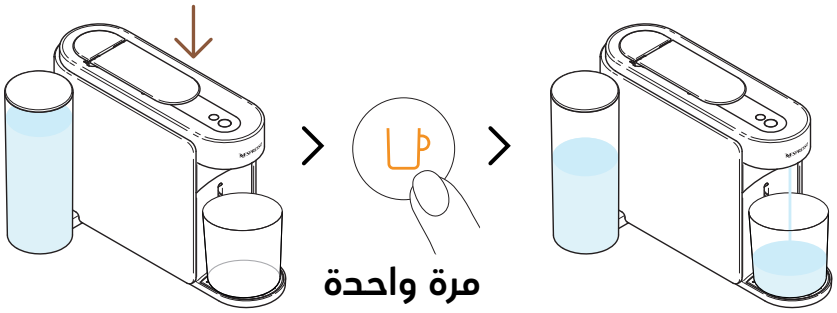

٩ أغلق المقبض ثم اضغط مجدداً على زر القهوة البرتقالي مرة واحدة لبدء مرحلة الشطف ما بعد عملية إزالة الترسبات.

قد تستغرق عملية الشطف حتى ٤ دقائق وستتوقف الماكينة تلقائياً عند اكتمالها.

قد تتجمع المياه في وحدة الصيانة أثناء الإجراء.

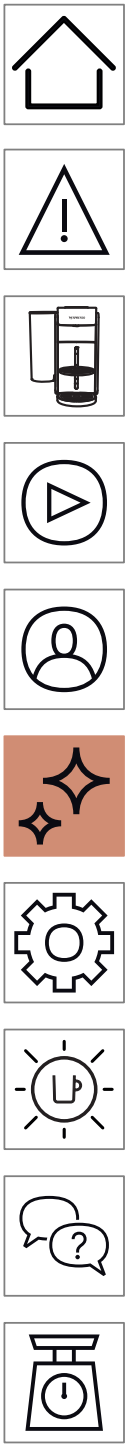

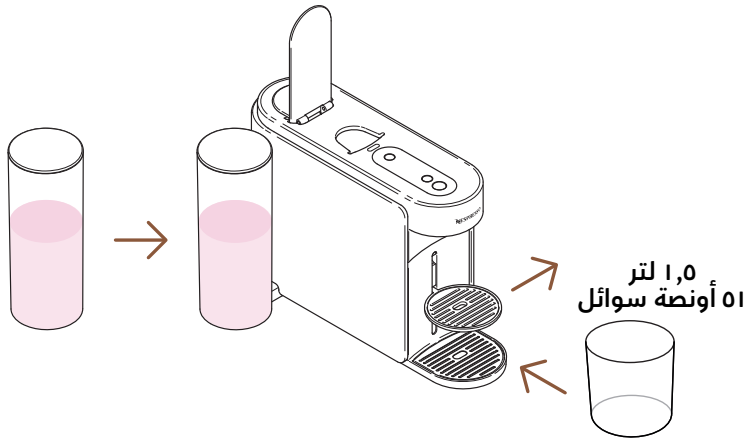

٤ أعد خزان المياه إلى مكانه على الماكينة. انزع دعامة الكوب وضع وعاء فارغاً (سعة ١,٥ لتر على الأقل / ٥١ أونصة سوائل) تحت مخرج القهوة.

تشغيل

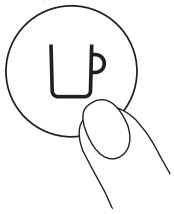

مرة واحدة

٥ شغّل الماكينة بالضغط على زر القهوة مرة واحدة.

---

٦ اضغط على زر الصيانة باستمرار لمدة لا تقل عن ٣ ثوان. بمجرد أن يضيء زر القهوة باللون الأزرق، حرره واضغط على زر الصيانة مرتين. يجب أن يضيء زر القهوة باللون **البرتقالي**.

للخروج من وضع الصيانة قبل بدء أي إجراء، يرجى الضغط باستمرار مجدداً على زر الصيانة لمدة ٣ ثوانٍ على الأقل.

الدورة الأولى: إزالة الترسبات

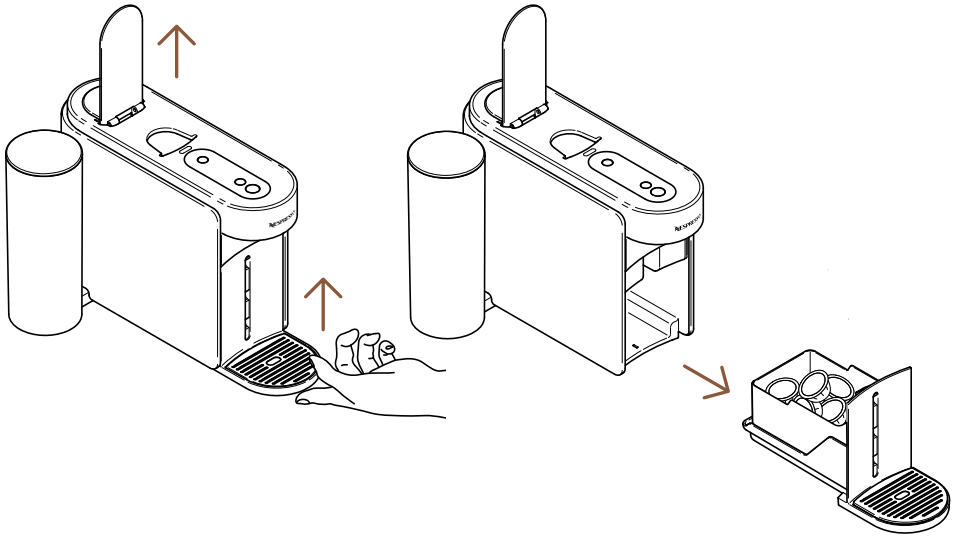

١ افتح مقبض الماكينة لتخرج الكبسولة المستعملة. انزع وحدة الصيانة عن الماكينة.

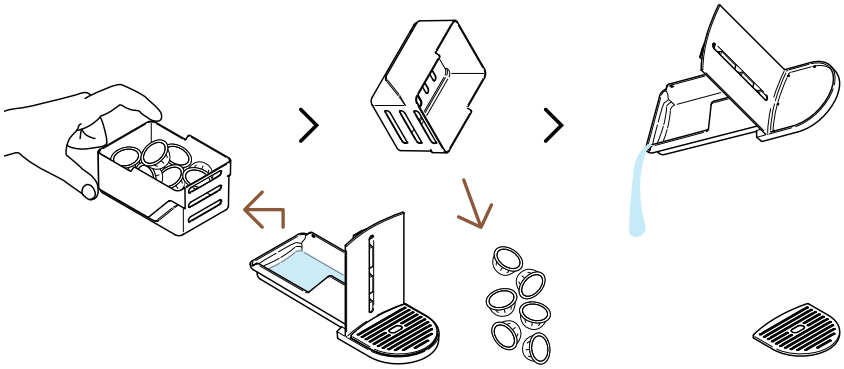

٢ افصل سلة الكبسولات وأفرغ الماء/القهوة المتبقية.

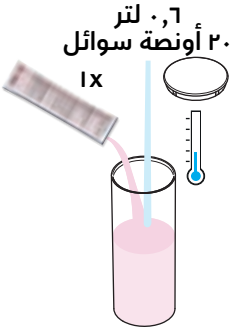

٣ املأ خزان الماء حتى ٠,٦ لتر / ٢٠ أونصة سوائل بالماء، ثم أضف وحدة من سائل **نسبريسو** لإزالة الترسبات وأغلق خزان الماء بالغطاء.

تحذير: يرجى الانتباه إلى أن محلول إزالة الترسبات قد يكون مؤذياً. تجنب أن تتعرض له الأعين والبشرة والأسطح.

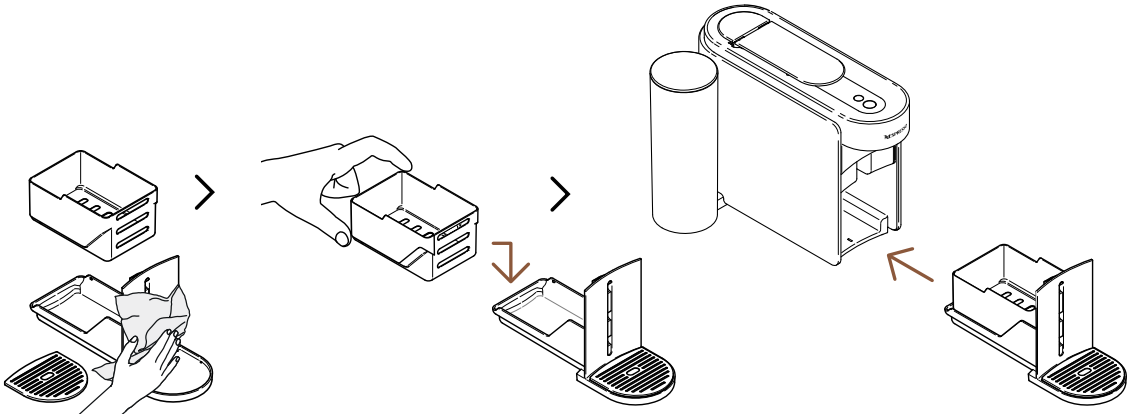

١١ نشّف وحدة الصيانة بمنشفة نظيفة وأعد تركيبها على الماكينة.

ستعود الماكينة إلى وضع الاستعداد عند اكتمال الإجراء (يضيء زر القهوة باللون الأبيض).

تحذير: امسح مخرج القهوة على نحو منتظم بقطعة قماش مبللة ونظيفة. استخدم دائماً قطعة قماش ناعمة لتنظيف الماكينة.

إزالة الترسبات

تضمن عملية إزالة الترسبات أن تعمل الماكينة بصورة صحيحة طوال عمرها وتجعل تجربة القهوة لا تضاهى تماماً كما كانت في اليوم الأول لاستخدام الماكينة. ستشير الماكينة إلى ضرورة إجراء إزالة الترسبات عندما **يضيء زر الصيانة باللون البرتقالي**.
يمكن تنفيذ هذا الإجراء بسهولة من خلال تطبيق **Nespresso** Smart App بمجرد ربط ماكينتك.

تستغرق عملية إزالة الترسبات حوالي ١٥ دقيقة **ولا يمكن إيقافها** عند البدء بها.

ستحتاج إلى:

- طقم إزالة الترسبات متوافر على موقعنا الإلكتروني www.nespresso.com
- وعاء فارغ (سعة ١,٥ لتر / ٥١ أونصة سوائل)

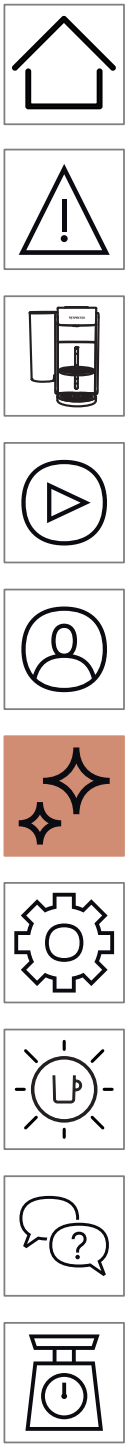

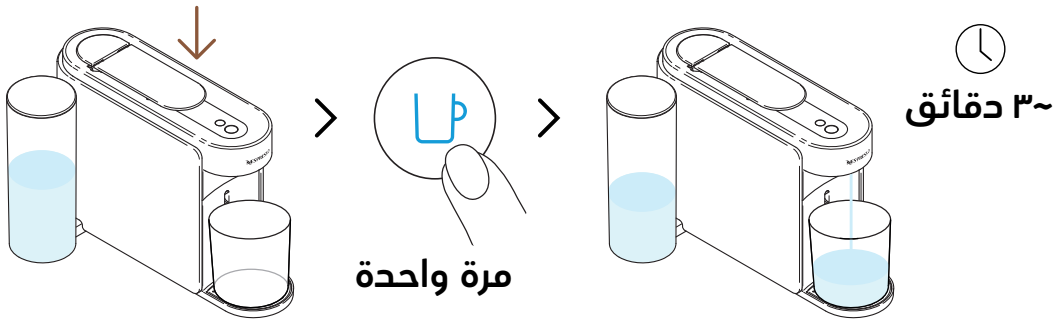

٨ أغلق المقبض ثم اضغط على زر القهوة الأزرق مرة واحدة لبدء عملية الشطف.

ستبدأ الماكينة بعملية الشطف التي قد تستغرق حتى ٣ دقائق.

قد تتجمع المياه في وحدة الصيانة أثناء عملية الشطف.

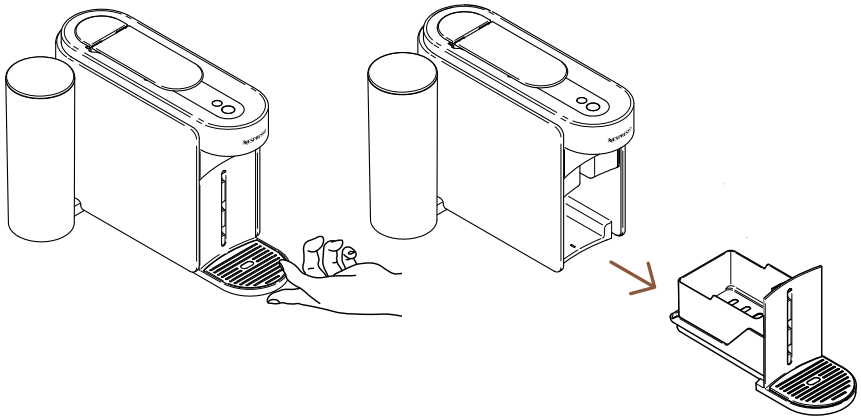

٩ انزع وحدة الصيانة عن الماكينة.

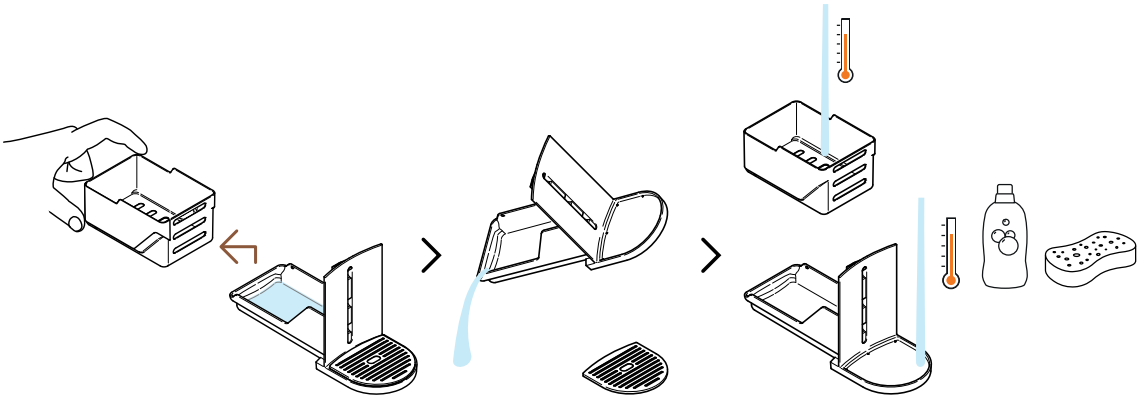

١٠ افصل سلة الكبسولات وأفرغ الماء المتبقي. اغسل وحدة الصيانة بماء ساخن ومنظف معتدل عديم الرائحة.

تحذير: لا تستخدم منظفات قوية أو كاشطة أو مذيبات. لا تضع الماكينة في غسالة الأواني. لا تغمر الجهاز أو جزءاً منه بالماء.

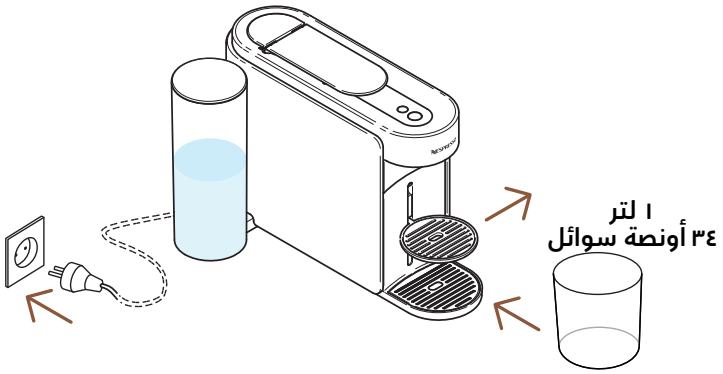

٥ بعد توصيل الماكينة بالكهرباء، انزع دعامة الكوب وضع وعاء فارغاً (سعة ١ لتر على الأقل / ٣٤ أونصة سوائل) تحت مخرج القهوة.

تشغيل

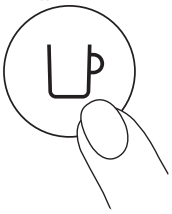

مرة واحدة

٦ شغّل الماكينة بالضغط على زر القهوة مرة واحدة.

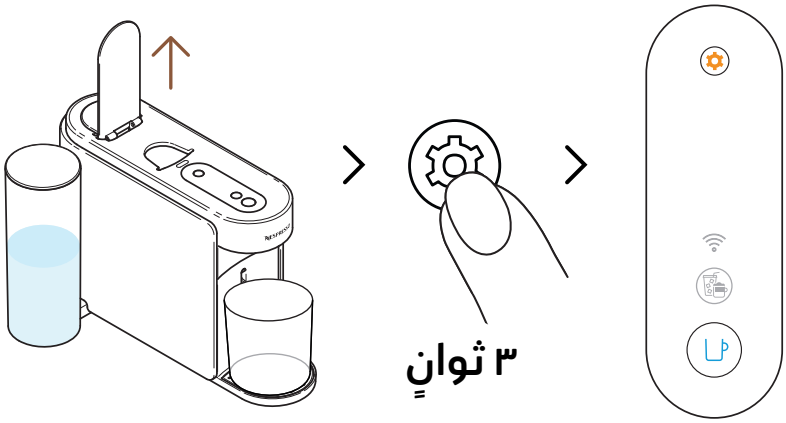

٧ افتح مقبض الماكينة. اضغط على زر الصيانة باستمرار لمدة لا تقل عن ٣ ثوان. حرر الزر عندما يضيء باللون **الأزرق**.

للخروج من وضع الصيانة قبل بدء أي إجراء، يرجى الضغط باستمرار مجدداً على زر الصيانة لمدة ٣ ثوانٍ على الأقل.

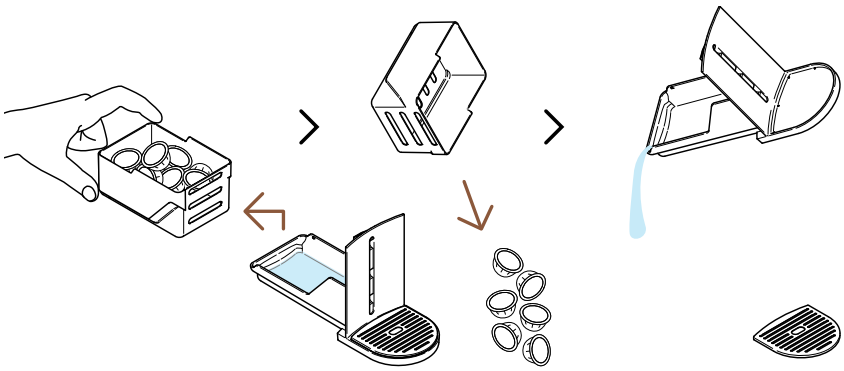

٢ افرغ سلة الكبسولات عند الحاجة، وتخلص من أي رواسب قهوة/ماء متبقية.

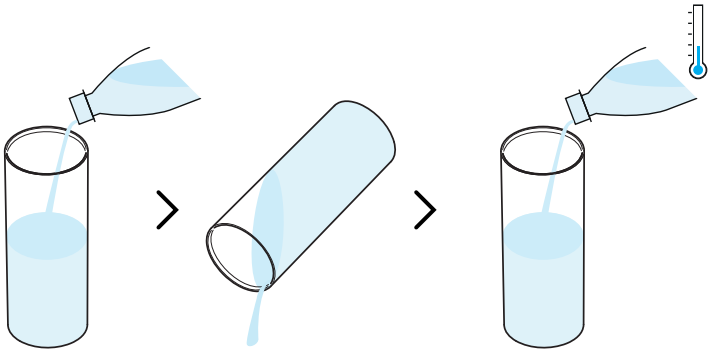

٣ اشطف خزان المياه قبل ملئه بماء شرب عذب وطازج (٠,٥ لتر / ١٧ أونصة سوائل).

يرجى ملء خزان الماء مرة واحدة فقط خلال هذه العملية.

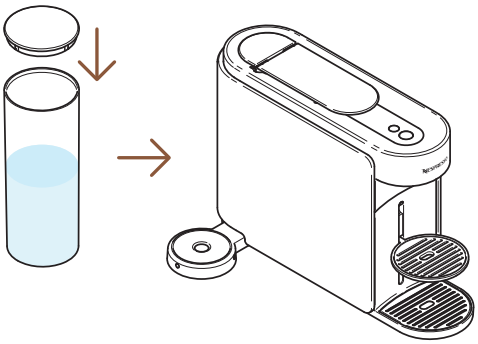

٤ أغلق خزان الماء بالغطاء وأعده إلى مكانه على الماكينة.

تنظيف الماكينة

قم بتنظيف الماكينة شهرياً عندما تبدأ بقايا رواسب القهوة تظهر في الكوب أو بعد فترة طويلة من عدم الاستخدام.
يمكن تنفيذ هذا الإجراء بسهولة من خلال تطبيق Smart App **Nespresso** بمجرد ربط ماكينتك.

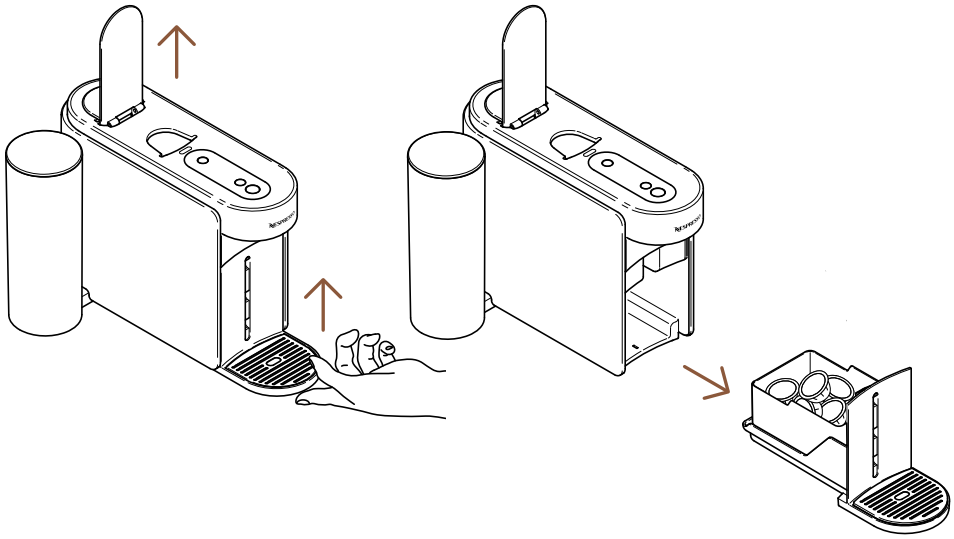

1 افتح مقبض الماكينة لإخراج الكبسولة وانزع وحدة الصيانة.

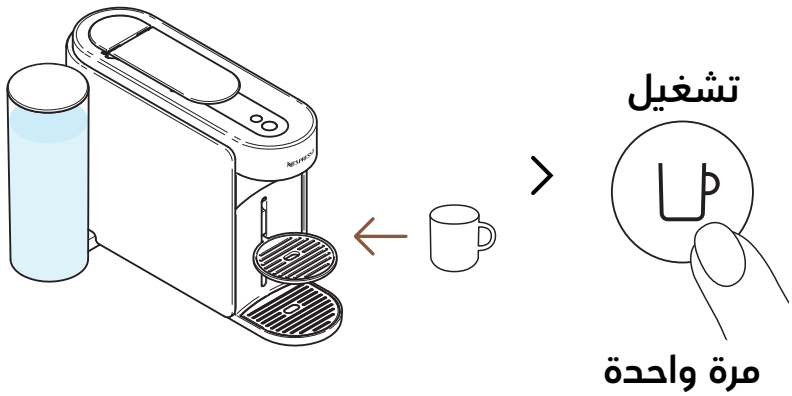

٣ ثم ضع كوباً وشغّل الماكينة بالضغط على زر القهوة مرة واحدة.

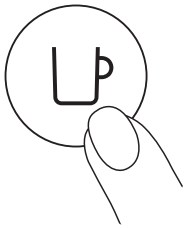

٤ ابدأ استخلاص القهوة بالضغط على زر القهوة مرة واحدة، من دون أن تكون في الماكينة أي كبسولة.

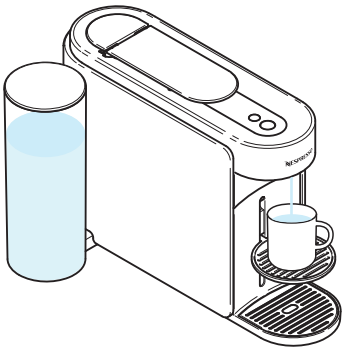

٥ سيخرج من الماكينة حوالي ٤٠ مل (حوالي ١,٣٥ أونصة سوائل) من الماء الساخن غير صالح للشرب.

يمكنك إيقاف استخلاص القهوة في أي وقت بالضغط على زر القهوة مرة واحدة.
للاستخدام الصحيح لماكينتك، نوصي بفتح المقبض بمجرد اكتمال عملية الاستخلاص (يضيء زر القهوة باللون الأبيض).

قد تتجمع المياه في وحدة الصيانة أثناء الإجراء. يرجى إفراغ وحدة الصيانة عندما تكون سلة الكبسولات ممتلئة أو بعد أي عملية صيانة (تنظيف، إزالة ترسبات، تفريغ، إلخ).

الصيانة

شطف سريع

هل تود تسخين الكوب مسبقاً أو شطف ماكينتك بسرعة بعد تناول قهوة منكهة؟ تقدم لك ماكينة ڤيرتو أب خيار الشطف السريع.

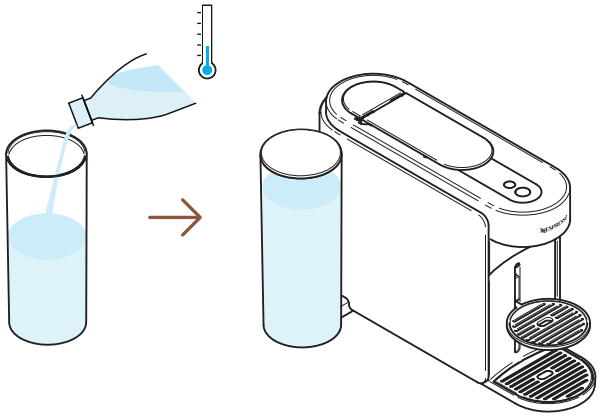

١ املأ خزان الماء بماء عذب صالح للشرب ثم أغلقه بالغطاء وأعد تركيب خزان الماء في مكانه.

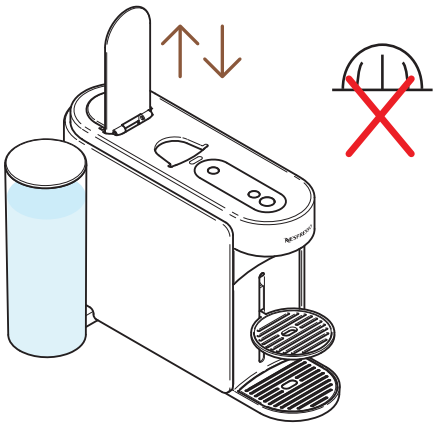

٢ افتح وأغلق مقبض الماكينة لإخراج الكبسولة السابقة ولا تضع أي كبسولة جديدة.

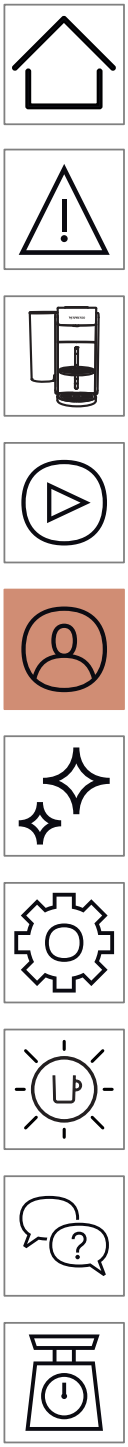

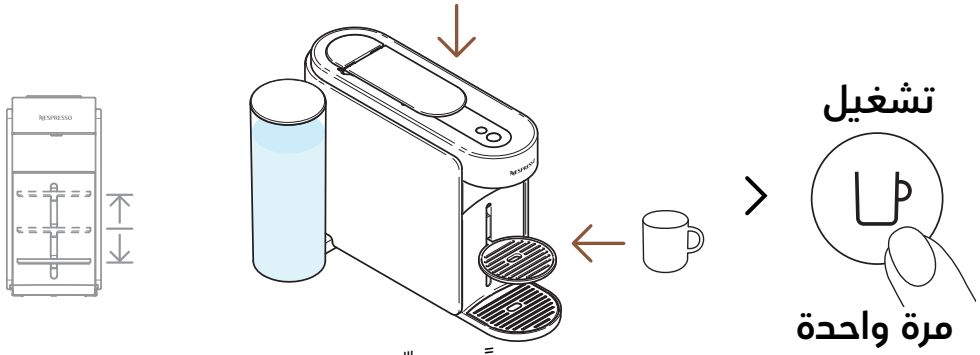

٣ أغلق مقبض الماكينة، ثم ضع كوباً وشغّل الماكينة بالضغط على زر القهوة مرة واحدة.

لتجنب استخلاص فائض للقهوة، يرجى اختيار كوب بمقاس يتوافق مع الكبسولة التي اخترتها (سواء محددة مسبقاً أو مخصصة). يمكن تعديل دعامة الكوب لتلائم مقاس الكوب الذي ستستخدمه.

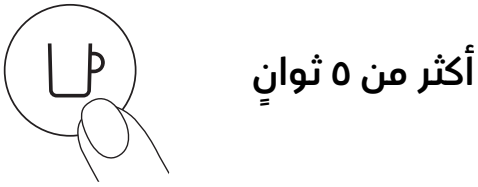

٤ ابدأ استخلاص القهوة بالضغط باستمرار على زر القهوة لمدة لا تقل عن ٥ ثوان.

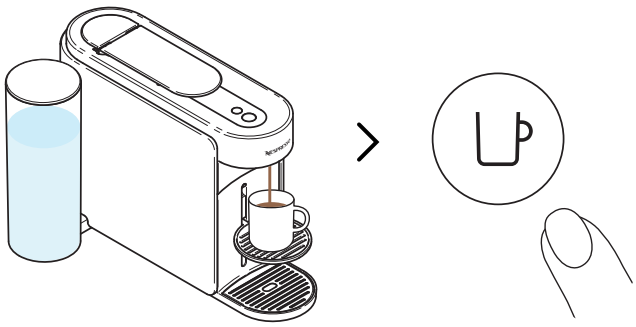

٥ وبمجرد الوصول إلى الحجم المطلوب، حرّر زر القهوة. قد يستمر تدفق بعض قطرات القهوة لعدة ثوانٍ.

للاستخدام الصحيح لماكينتك، نوصي بفتح المقبض بمجرد اكتمال عملية الاستخلاص (يضيء زر القهوة باللون الأبيض). فتح المقبض سيزيح أي كبسولة بعد استخلاص القهوة.

تكون البرمجة مخصصة وفقاً لمقاس كل كوب. يمكن إعادة ضبط مقاس الفناجين من ٢٠ مل (٠,٧ أونصة سوائل) إلى ٥٠٠ مل (١٧ أونصة سوائل)، ما عدا كوفي بور-أوفر ستايل التي قد تصل سعة الكوب المخصص لها إلى ١ لتر (٣٤ أونصة سوائل). وبمجرد برمجة إعداد خاص بالعميل، في كل مرة يوضع كوب في الماكينة، ستتوقف عملية التحضير عند مقاس الكوب الذي حدده المستخدم. للعودة إلى الإعدادات الافتراضية، راجع قسم "**إعدادات الماكينة**".

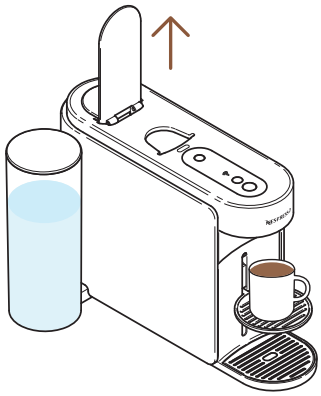

٧ عندما يتوقف استخلاص القهوة افتح مقبض الماكينة لتخرج الكبسولة ثم استمتع بتناول قهوتك.

للاستخدام الصحيح لماكينتك، نوصي بفتح المقبض بمجرد اكتمال عملية الاستخلاص (يضيء زر القهوة باللون الأبيض). ففتح المقبض سيزيح أي كبسولة بعد استخلاص القهوة.
يمكنك إيقاف استخلاص القهوة في أي وقت بالضغط على زر القهوة مرة واحدة.

عدل كمية قهوتك المفضلة (على الماكينة)

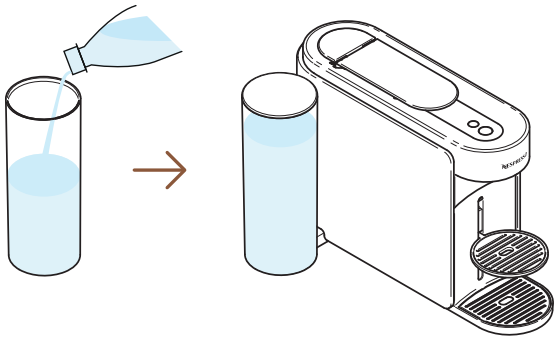

١ املأ خزان الماء بماء عذب صالح للشرب ثم أغلقه بالغطاء وأعد تركيب خزان الماء في مكانه.

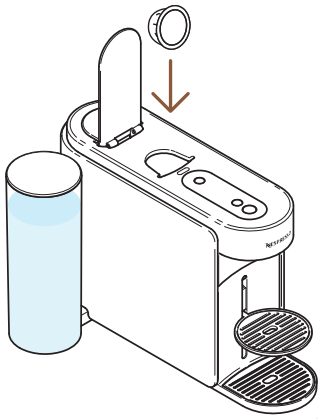

٢ افتح مقبض الماكينة وأدخل كبسولة ڤيرتو.

"كمية القهوة وحرارتها"

٤ افتح تطبيق Nespresso Smart App (في غضون دقيقتين من تشغيل ماكينتك) وانقر على "**كمية القهوة وحرارتها**".

---

٥ يمكنك تخصيص درجة الحرارة و/أو الحجم حسب ذوقك وحفظ هذا الإعداد.

تتم برمجة المعايير المحدثة على الماكينة حسب سعة الكوب. وبمجرد برمجة إعداد خاص بالعميل، في كل مرة يوضع كوب في الماكينة، ستتوقف عملية التحضير عند مقاس الكوب الذي حدده المستخدم. للعودة إلى الإعدادات الافتراضية، تحقق من قسم "**الإعدادات**" في تطبيق Nespresso Smart App أو من قسم إعادة "**ضبط إعداداتي**".

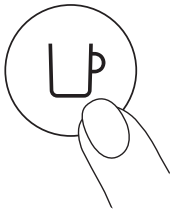

مرة واحدة

٦ ابدأ استخلاص قهوتك المخصصة بالضغط على زر القهوة مرة واحدة.

تخصيص كمية القهوة وحرارتها
(تطبيق NESPRESSO SMART APP)

من خلال تطبيق Nespresso Smart App ستتمكن من تخصيص معيارين رئيسيين لاستخراج القهوة: درجة الحرارة وكمية القهوة.

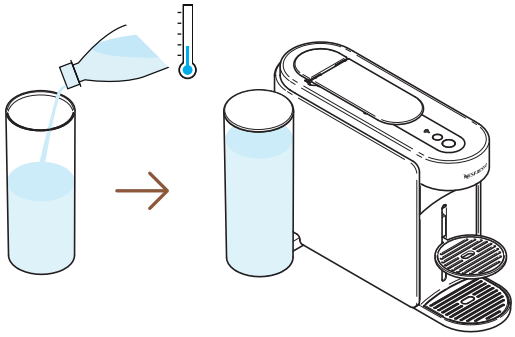

١ بعد إقران ماكينتك، املأ خزان الماء بماء عذب صالح للشرب ثم أغلق الغطاء وأعد تركيب خزان الماء في مكانه.

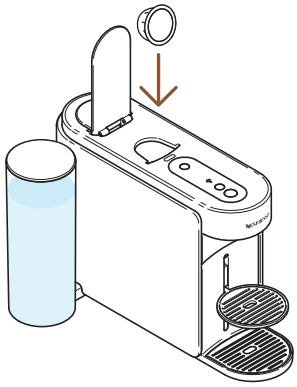

٢ افتح مقبض الماكينة وأدخل كبسولة فيرتو.

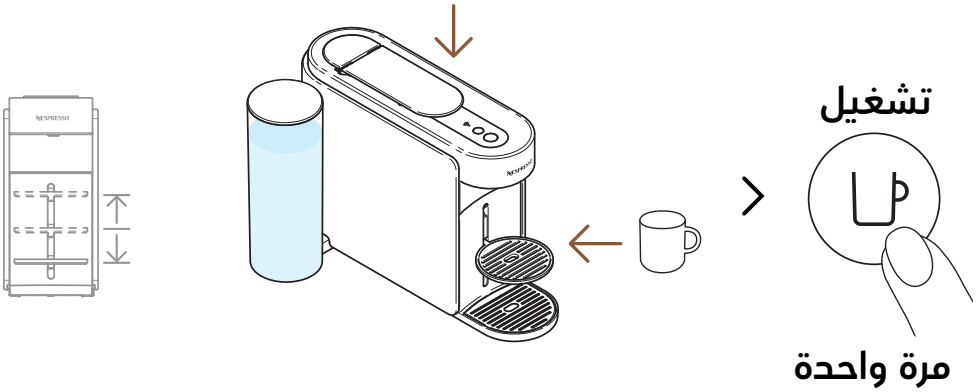

٣ أغلق مقبض الماكينة، ثم ضع كوباً وشغّل الماكينة بالضغط على زر القهوة مرة واحدة.

لتجنب استخلاص فائض للقهوة، يرجى اختيار كوب بمقاس يتوافق مع الكبسولة التي اخترتها (سواء كان المقاس محدداً مسبقاً أو مخصصاً). يمكن تعديل دعامة الكوب لتلائم مقاس الكوب.

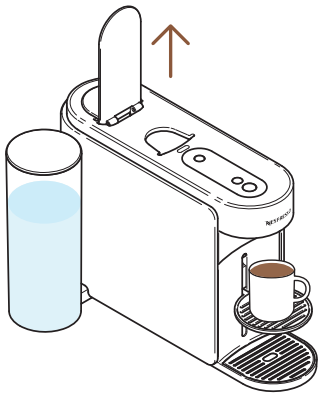

٧ عندما تتوقف الماكينة عن استخلاص القهوة افتح مقبض الماكينة لتخرج الكبسولة.

يمكنك إيقاف استخلاص القهوة في أي وقت بالضغط على زر القهوة مرة واحدة.
للإستخدام الصحيح لماكينتك، نوصي بفتح المقبض بمجرد اكتمال عملية الاستخلاص (يضيء زر القهوة باللون الأبيض). فتح المقبض سيزيح أي كبسولة بعد استخلاص القهوة.

---

٨ تتيح لك هذه الميزة تحضير قهوة مركزة بحرارة معدلة كخطوة أولى لتحضير جميع وصفات القهوة المثلجة والقهوة بالحليب.

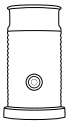

اكتشف كيفية ترقية ماكينتك مع مجموعة آيروتشينو على موقعنا الإلكتروني www.nespresso.com

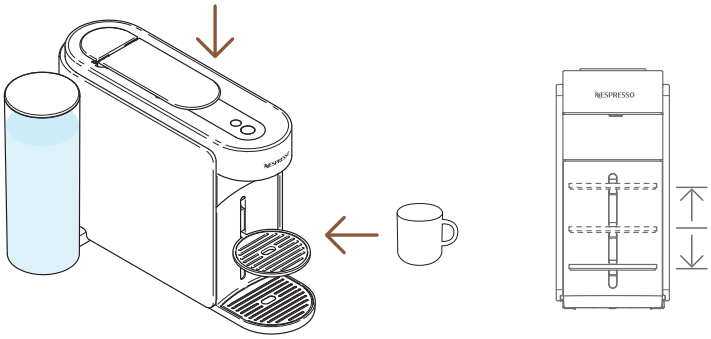

٤ أغلق مقبض الماكينة ثم ضع كوب القهوة.

لتجنب استخلاص فائض للقهوة، يرجى اختيار كوب بمقاس يتوافق مع الكبسولة التي اخترتها (سواء محددة مسبقاً أو مخصصة). يمكن تعديل دعامة الكوب لتلائم مقاس الكوب الذي ستستخدمه.

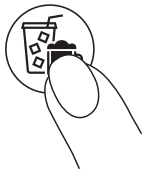

مرة واحدة

٥ لبدء تحضير القهوة المركزة اضغط على زر كوفي كريشنز مرة واحدة.

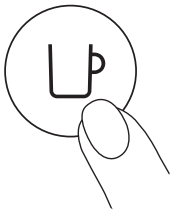

مرة واحدة

٦ ابدأ استخلاص القهوة بالضغط على زر القهوة مرة واحدة.

سيُطفأ زر كوفي كريشنز إذا تعذر استخلاص القهوة من الكبسولة في وضع كوفي كريشنز، وستقوم ماكينتك باستخلاص القهوة وفقاً لمقاس الكوب المبرمج مسبقاً.

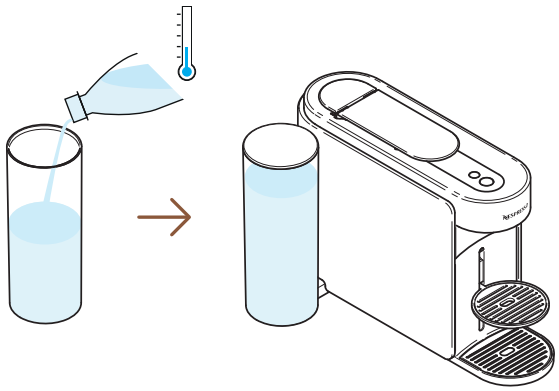

١ املأ خزان الماء بماء عذب صالح للشرب ثم أغلقه بالغطاء وأعد تركيب خزان الماء في مكانه.

تشغيل

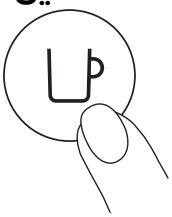

مرة واحدة

٢ شغّل الماكينة بالضغط على زر القهوة مرة واحدة.

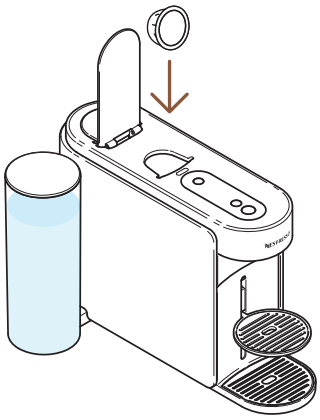

٣ افتح مقبض الماكينة وأدخل كبسولة ڤيرتو المتوافقة مع هذه الميزة.

تخصيص لحظات القهوة

وضع كوفي كريشنز

بكل سهولة، قم بتحضير قهوتك المركزة بدرجة الحرارة التي تفضلها لجميع وصفات القهوة المثلجة والقهوة بالحليب.

لتستمتع بجميع المزايا، نوصي باستخلاص مجموعة قهوة كوفي+ باستخدام الفناجين بمقاسات معتمدة فقط. لتحصل على أفضل نتائج استخلاص القهوة، نوصي بعدم استخلاص ريستريتو، إكسترا كبير (آلتو أمبراتو، آلتو أونيتشي)، كولد برو ستايل، كاراف بور أوفر ستايل بوضعية كوفي كريشنز.

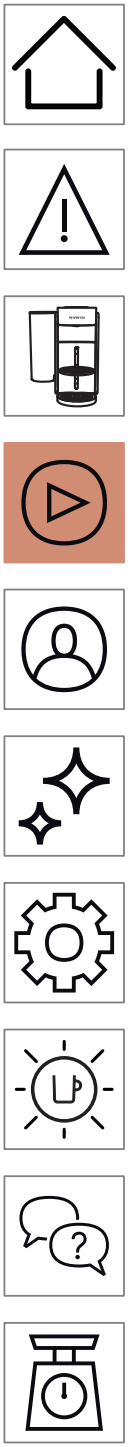

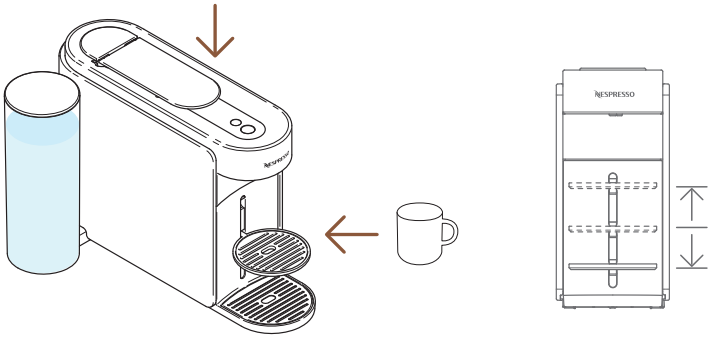

٣ أغلق مقبض الماكينة ثم ضع كوب القهوة.

لتجنب استخلاص فائض للقهوة، يرجى اختيار كوب بمقاس يتوافق مع الكبسولة التي اخترتها (سواء محددة مسبقاً أو مخصصة). يمكن تعديل دعامة الكوب لتلائم مقاس الكوب الذي ستستخدمه.

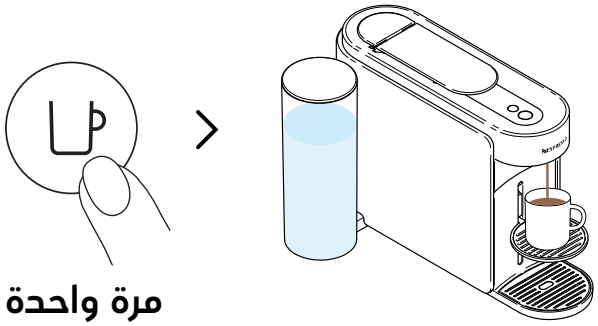

٤ ابدأ استخلاص القهوة بالضغط على زر القهوة مرة واحدة.

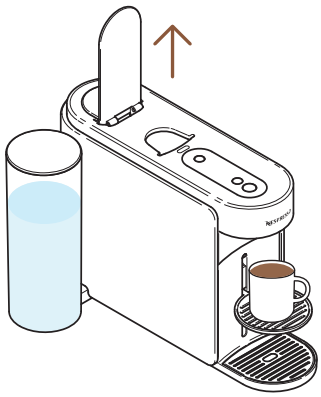

٥ عندما يتوقف استخلاص القهوة افتح مقبض الماكينة لتخرج الكبسولة ثم استمتع بتناول قهوتك.

يمكنك إيقاف استخلاص القهوة في أي وقت بالضغط على زر القهوة مرة واحدة.
للاستخدام الصحيح لماكينتك، نوصي بفتح المقبض بمجرد اكتمال عملية الاستخلاص (يضيء زر القهوة باللون الأبيض). فتح المقبض سيزيح أي كبسولة بعد استخلاص القهوة.
قد تبقى بعض بقايا القهوة/الماء في وحدة الصيانة. أفرغ سلة الكبسولات عند الحاجة، وتخلص من أي رواسب قهوة/ماء متبقية.

حضر قهوة ڤيرتو

ڤيرتو: تجارب قهوة لا تضاهى. استكشف عالماً من مذاقات القهوة بلمسة زر واحدة من خلال اكتشاف ١٢ صنفاً من أصناف القهوة الأكثر مبيعاً التي تأتي مع ماكينتك.

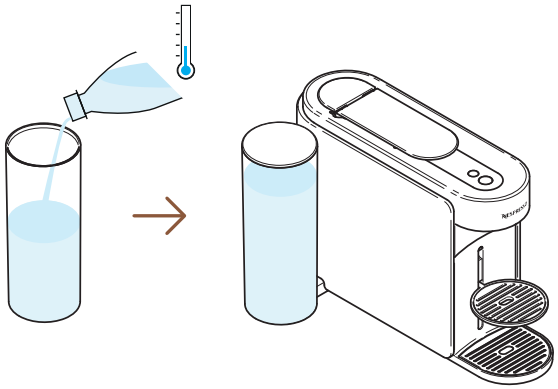

١ املأ خزان الماء بماء عذب صالح للشرب ثم أغلقه بالغطاء وأعد تركيب خزان الماء في مكانه.

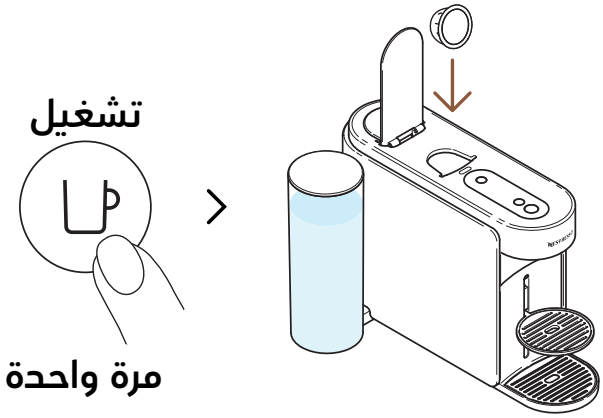

٢ شغّل الماكينة بالضغط على زر القهوة مرة واحدة. افتح مقبض الماكينة وأدخل كبسولة ڤيرتو.

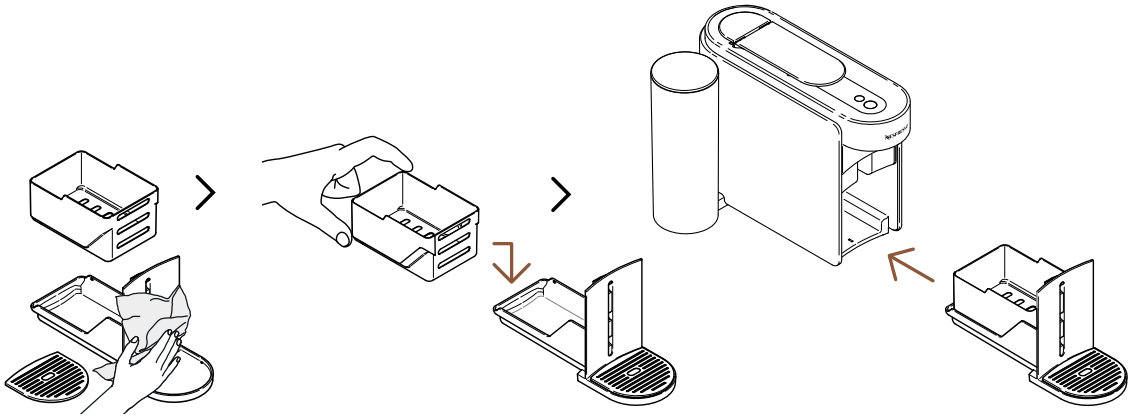

٨ نشّف وحدة الصيانة بمنشفة نظيفة وأعد تركيبها على الماكينة.

ستعود الماكينة إلى وضع الاستعداد عند اكتمال الإجراء (يضيء زر القهوة باللون الأبيض).

تحذير: استخدم دائماً قطعة قماش ناعمة لتنظيف الماكينة.

نظام ڤيرتو

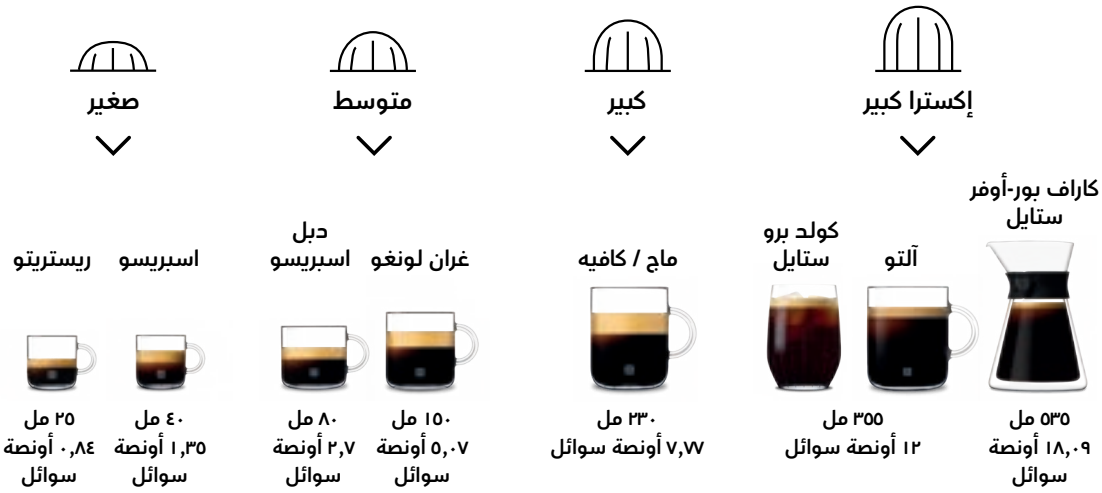

اكتشف مجموعتنا الكاملة من الإكسسوارات على www.nespresso.com

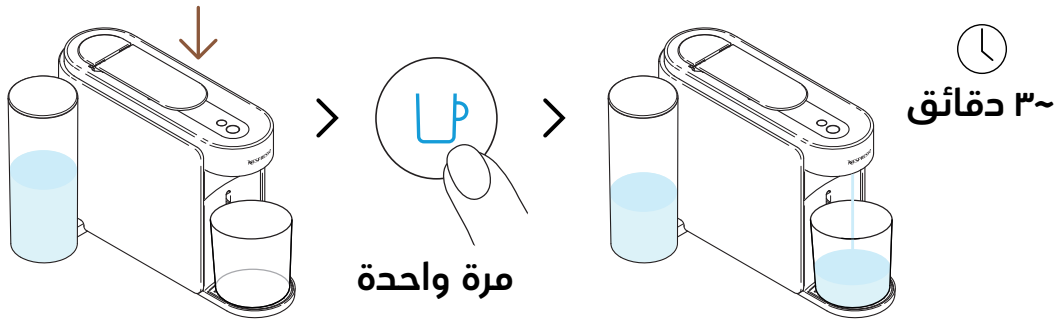

٦ أغلق المقبض ثم اضغط على زر القهوة الأزرق مرة واحدة لبدء أول عملية شطف.

ستبدأ الماكينة بعملية الشطف التي قد تستغرق حتى ٣ دقائق.

قد تتجمع المياه في وحدة الصيانة أثناء عملية الشطف.

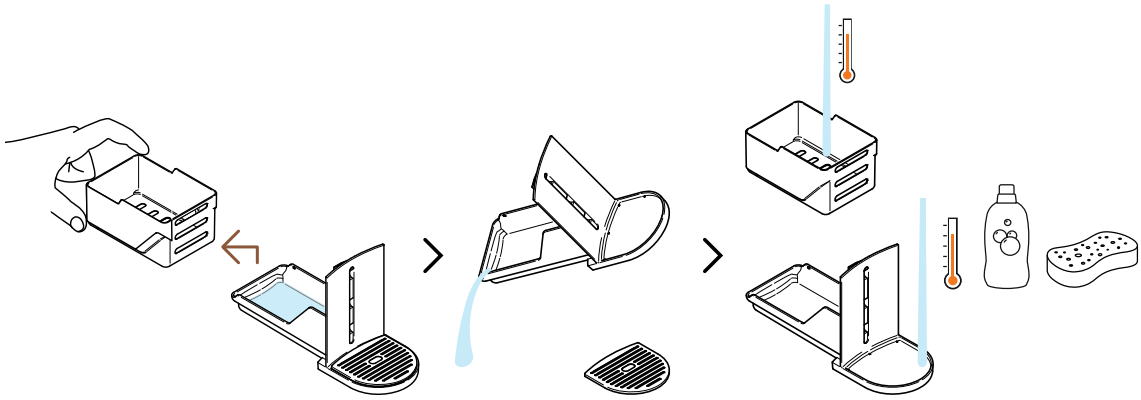

٧ افصل سلة الكبسولات وأفرغ الماء المتبقي. اغسل وحدة الصيانة بماء ساخن ومنظف معتدل عديم الرائحة.

تحذير: لا تستخدم منظفات قوية أو كاشطة أو مذيبات. لا تضع الماكينة في غسالة الأواني. لا تغمر الجهاز أو جزءاً منه بالماء.

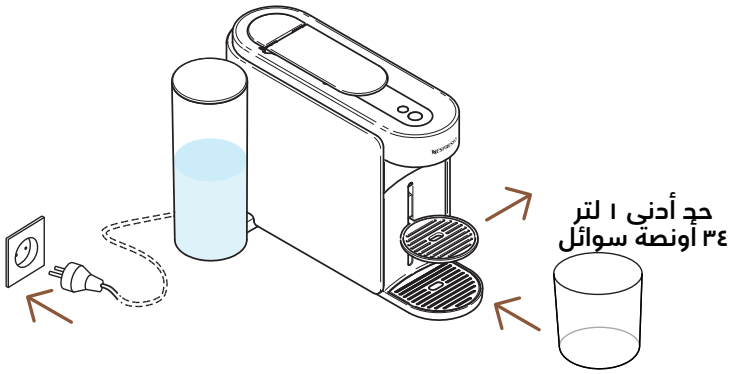

٣ قم بتوصيل الماكينة بالكهرباء، ثم انزع دعامة الكوب وضع وعاء فارغاً (سعة ١ لتر على الأقل / ٣٤ أونصة سوائل) تحت مخرج القهوة.

تشغيل

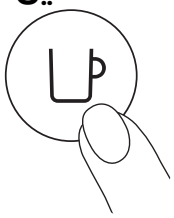

مرة واحدة

٤ شغّل الماكينة بالضغط على زر القهوة مرة واحدة.

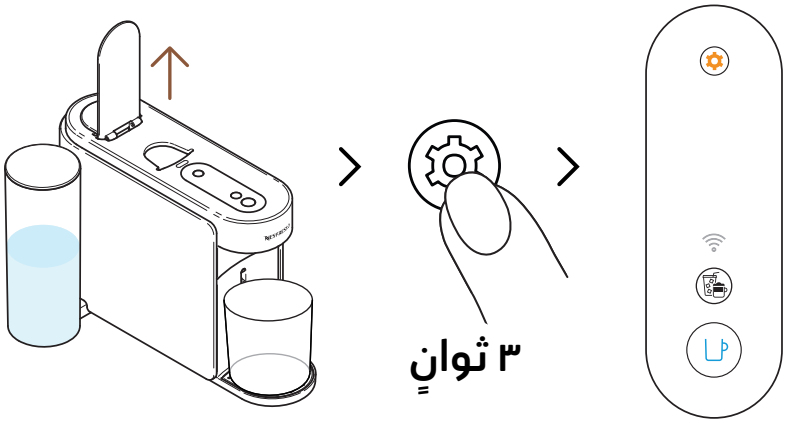

٥ افتح مقبض الماكينة. اضغط على زر الصيانة باستمرار لمدة لا تقل عن ٣ ثوان. حرر الزر عندما يضيء باللون **الأزرق**.

للخروج من وضع الصيانة قبل بدء أي إجراء، يرجى الضغط باستمرار مجدداً على زر الصيانة لمدة ٣ ثوانٍ على الأقل.

أول شطف / تنظيف

ننصحك بتنظيف الماكينة قبل أول استخدام لها. يمكن متابعة كافة الإجراءات بسهولة من خلال تطبيق Nespresso Smart App بمجرد ربط ماكينتك.

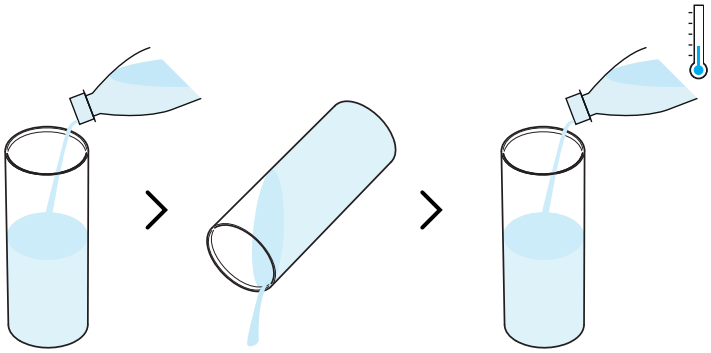

١ قم أولاً بشطف خزان المياه والغطاء قبل ملئه بماء شرب عذب وطازج (٠,٥ لتر / ١٧ أونصة سوائل).

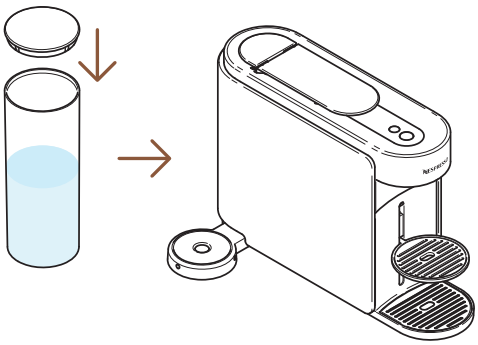

٢ أغلق خزان الماء بالغطاء وأعده إلى مكانه على الماكينة.

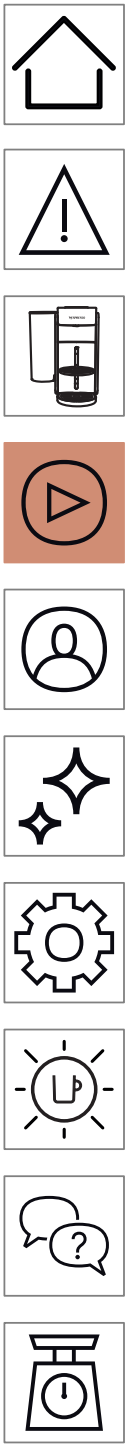

٢ اضغط على زر الصيانة باستمرار لمدة لا تقل عن ٣ ثوان. بمجرد أن يضيء زر القهوة باللون الأزرق، حرره واضغط على زر الصيانة مجدداً ٤ مرات. سيضيئ زر القهوة ومؤشر الاتصال LED باللون الأبيض.

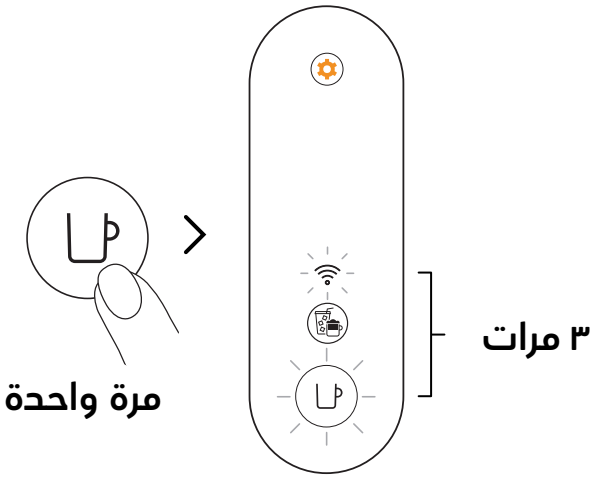

٣ اضغط على زر القهوة مرة واحدة للتأكيد. سيومض مؤشر الاتصال LED وزر القهوة ٣ مرات للتأكيد على أن وحدة الاتصال قد توقفت عن العمل. ستتوقف الماكينة تلقائياً بمجرد اكتمال الإجراء.

إذا أردت إعادة تفعيل وحدة الاتصال، فيمكنك اتباع نفس الخطوات.

إيقاف / إعادة تفعيل وحدة الأتصال

تأتي الماكينة مزودة بوحدة اتصال تعمل تلقائياً. تتيح هذه الوحدة الوصول إلى ميزات إضافية تعزز تجربتك مع القهوة. لإيقاف وحدة الاتصال عن العمل، اتبع الخطوات التالية:

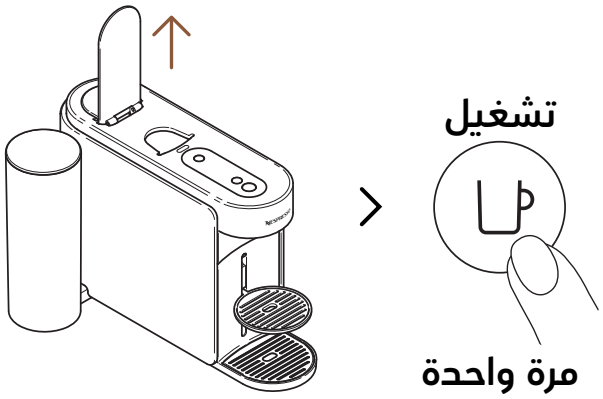

1 افتح المقبض وشغل الماكينة بالضغط على زر القهوة مرة واحدة.

كيف تصل ماكينتك بالإنترنت؟

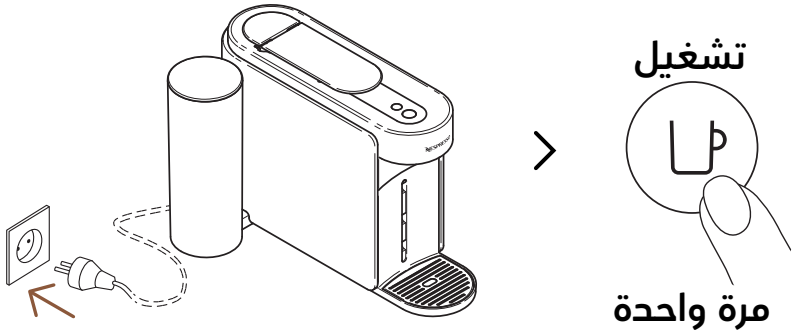

١ لتربط ماكينتك بالإنترنت، قم بوصلها بالكهرباء ثم شغلها بالضغط على زر القهوة مرة واحدة.

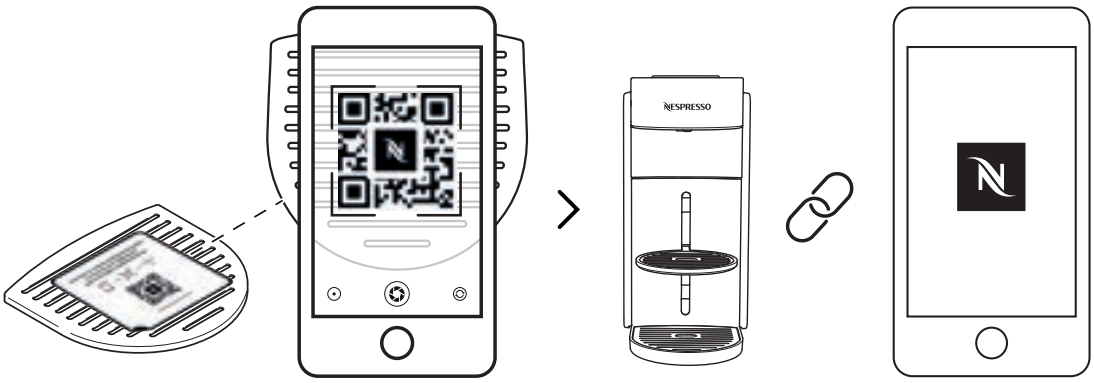

٢ قم بمسح رمز الاستجابة السريعة QR Code الموجود على شبكة التقطير أو افتح تطبيق **Nespresso** Smart App لإقران ماكينتك.

- إذا كنت قد قمت بتنزيل تطبيق **Nespresso** Smart App بالفعل، فسيفتح التطبيق. إذا لم يكن لديك تطبيق **Nespresso** Smart App، فستتمكن من تنزيله.
- إذا لم تقم بتوصيل ماكينتك بالإنترنت، فسيومض مؤشر الاتصال LED في كل مرة تشغل فيها الماكينة.
- إذا كنت ترغب في إيقاف وحدة الاتصال أو إذا كنت في بلد لا يدعم الاتصال بتطبيق **Nespresso** Smart App، يرجى الرجوع إلى قسم "**إيقاف / إعادة تفعيل وحدة الاتصال**".

اربط جهازك بالانترنت

لماذا يجب عليك إقران ماكينتك؟

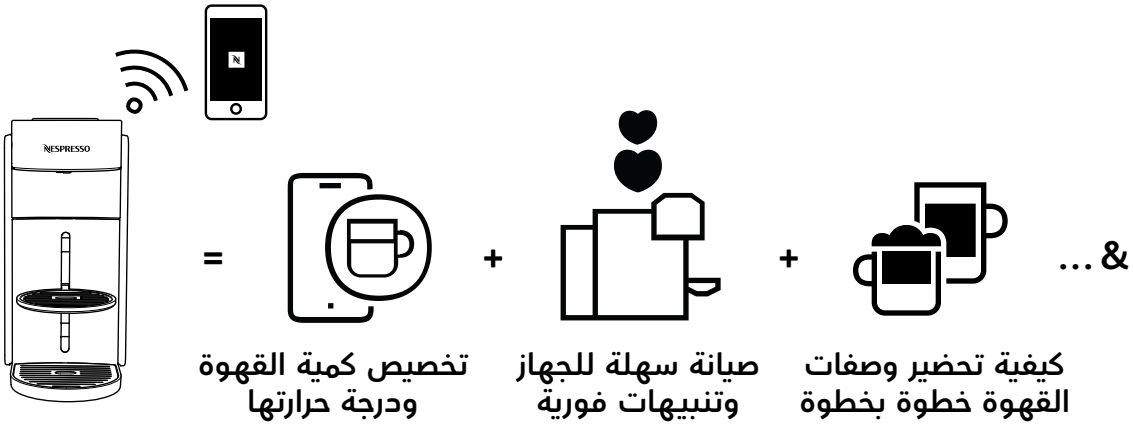

- **تخصيص كمية القهوة ودرجة حرارتها:** اضبط حجم الكوب وخصص درجة حرارة قهوتك، مع إمكانية التحكم الحصري بدرجة الحرارة من خلال التطبيق.
- **صيانة سهلة للجهاز وتنبيهات فورية:** تتميز تجربة تنظيف الماكينة وإزالة الترسبات عبر التطبيق بسهولتها، حيث يمكنك أن تستمتع بمزايا تحديث ماكينتك بأحدث الميزات لتجربة سلسة.
- **كيفية تحضير وصفات القهوة خطوة بخطوة:** اكتشف وصفات القهوة من الكلاسيكية وإلى أحدث الإبداعات.

أول استخدام

تشغيل / إيقاف

تشغيل

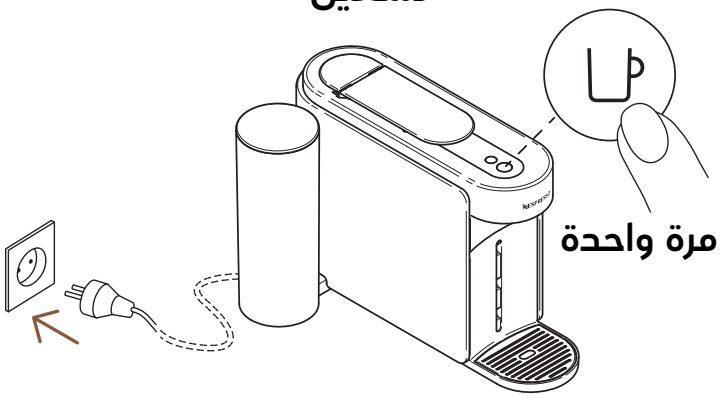

بمجرد توصيل الماكينة بالكهرباء، شغّلها بالضغط على زر القهوة مرة واحدة.

سيومض زر القهوة لـ ٣ ثوانٍ بينما تسخن الماكينة. وستصبح الماكينة جاهزة للاستخدام عندما يصبح الضوء ثابتاً.

إيقاف

إيقاف التشغيل يدوياً | **إيقاف التشغيل تلقائياً**

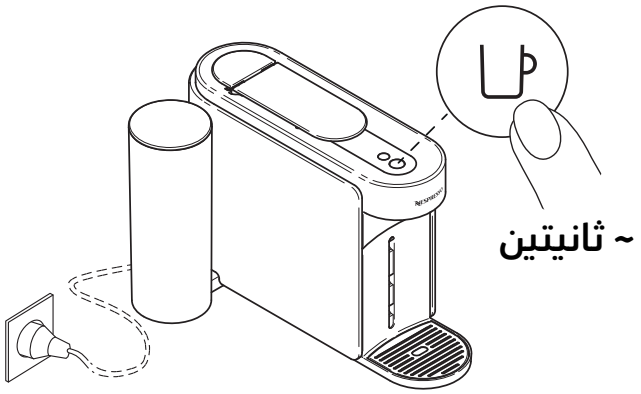

دقيقتين

لتوفير الطاقة، تطفئ الماكينة نفسها تلقائياً بعد حوالي دقيقتين من عدم الاستخدام.

يمكن إطفاء الماكينة يدوياً في أي وقت (عندما لا تكون قيد الاستخدام) بالضغط باستمرار على الزر لحوالي ثانيتين. سيتوقف تشغيل الماكينة بعد أن تخفت إضاءة المؤشر الضوئي LED وجميع الأزرار.

إذا كنت قد قمت بإقران ماكينتك بالتطبيق، يرجى ملاحظة أنه يمكن إرسال دفعة بيانات أخيرة إلى تطبيق **Nespresso** Smart App بمجرد إيقاف تشغيل الماكينة. قد تستغرق هذه العملية بضع ثوان.

دائرة وضع الصيانة

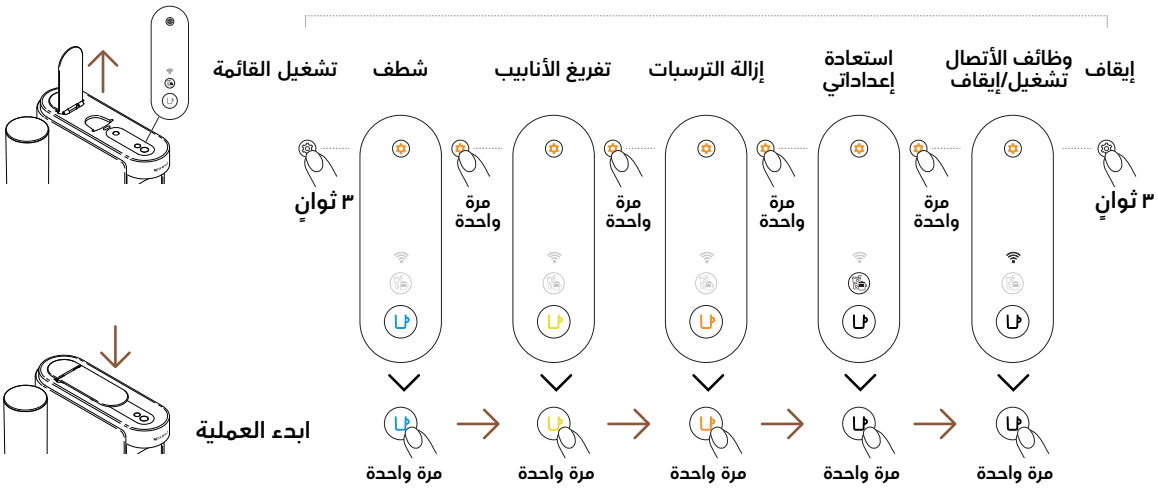

فتح / إغلاق

إغلاق
أغلق المقبض

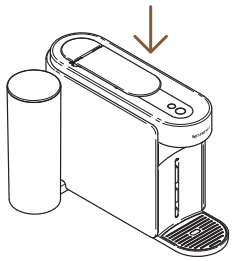

فتح
افتح المقبض

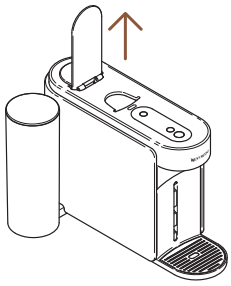

إن فتح وإغلاق المقبض لن يشغل الماكينة.
لن تتمكن من البدء بتحضير القهوة من دون إغلاق المقبض بالطريقة الصحيحة.
للاستخدام الصحيح لماكينتك، نوصي بفتح المقبض بمجرد اكتمال عملية الاستخلاص (يضيء زر القهوة باللون الأبيض). فتح المقبض سيزيح أي كبسولة بعد استخلاص القهوة.

نزع وتنظيف وحدة الصيانة

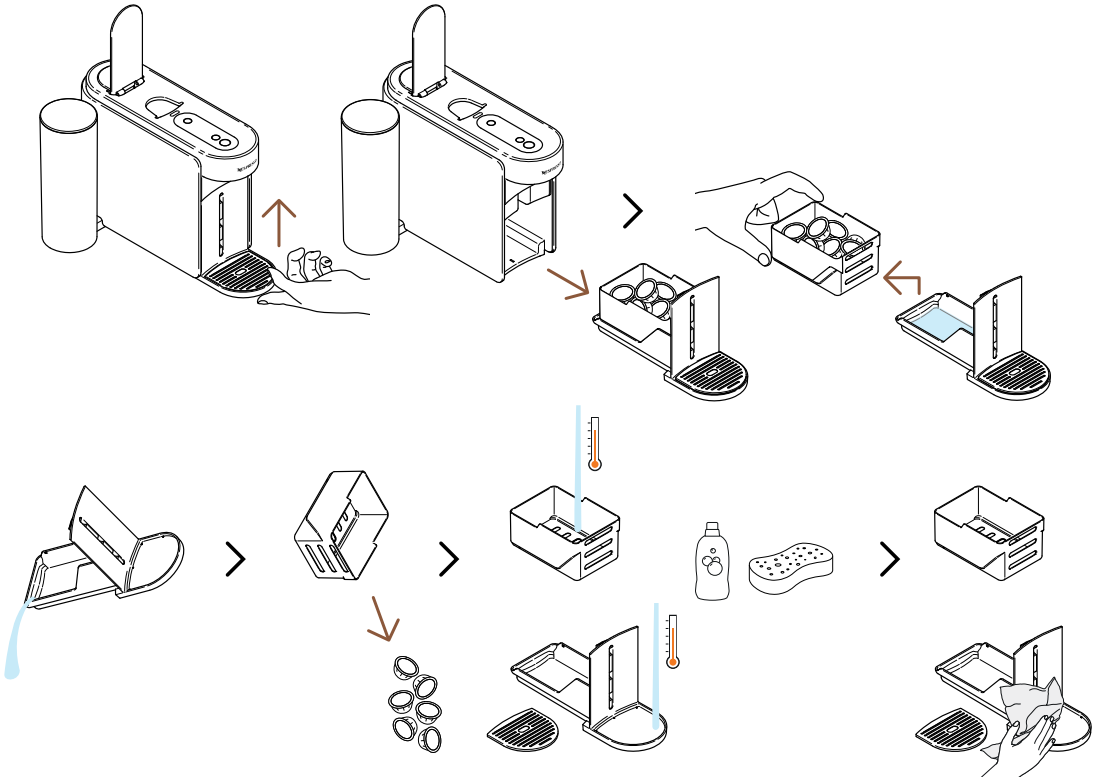

لنزع وحدة الصيانة، ارفعها برفق إلى الأعلى. افصل سلة الكبسولات المستخدمة بعناية، أعد تدوير الكبسولات وأفرغ أي بقايا لرواسب قهوة/ماء. اغسل الأجزاء بماء ساخن ومنظف معتدل عديم الرائحة ثم نشفها وقم بتجميعها بعناية وركبها مرة أخرى في الماكينة.

الأزرار / المؤشر الضوئي LED

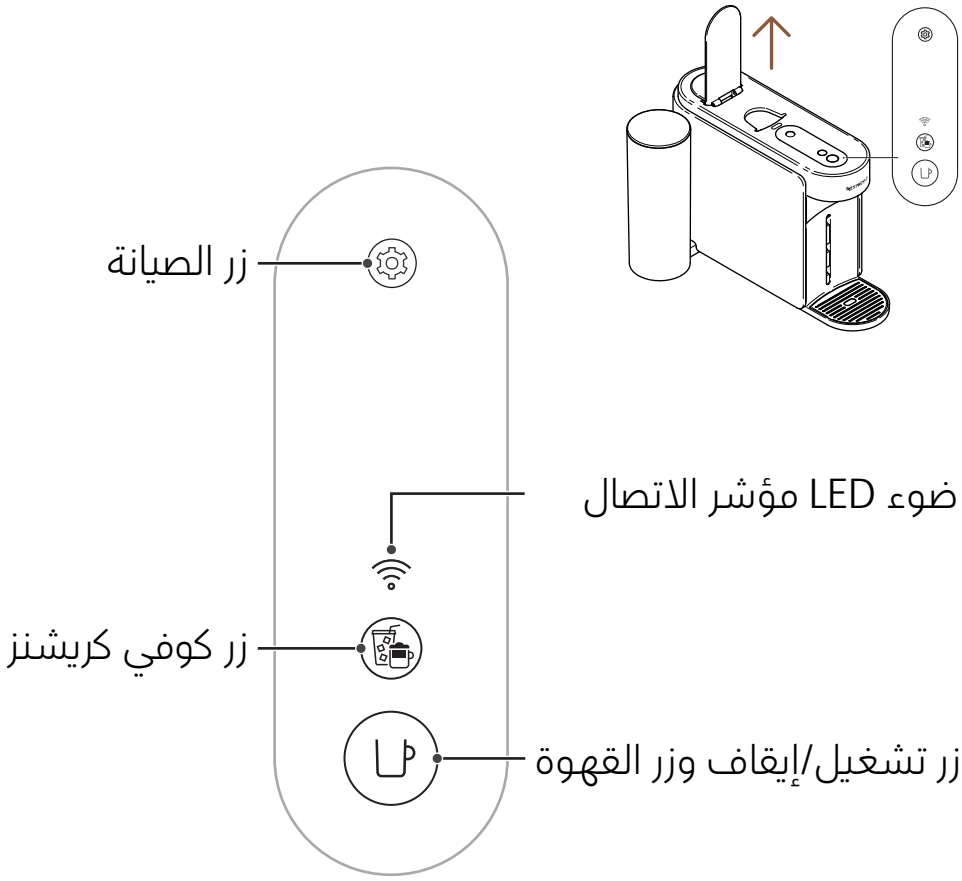

محتوى العلبة

١ ماكينة قهوة ڤيرتو أب
٢ طقم كبسولات **نسبريسو** (١٢ كبسولة)
٣ دليل خطوات التشغيل السريع
٤ إرشادات السلامة والضمان
٥ ملصق الأتصال
٦ ملصق الشطف

إخراج الماكينة من العلبة: عند إخراج الماكينة من العلبة قد يوجد بعض الغبار على السطح بسبب مواد التغليف التي تُصنّع من مواد أعيد تدويرها. لا يشكل هذا الغبار خطراً. يرجى تنظيف الماكينة بمنديل ناعم.

اكتشف ماكينتك

أجزاء الماكينة وملحقاتها

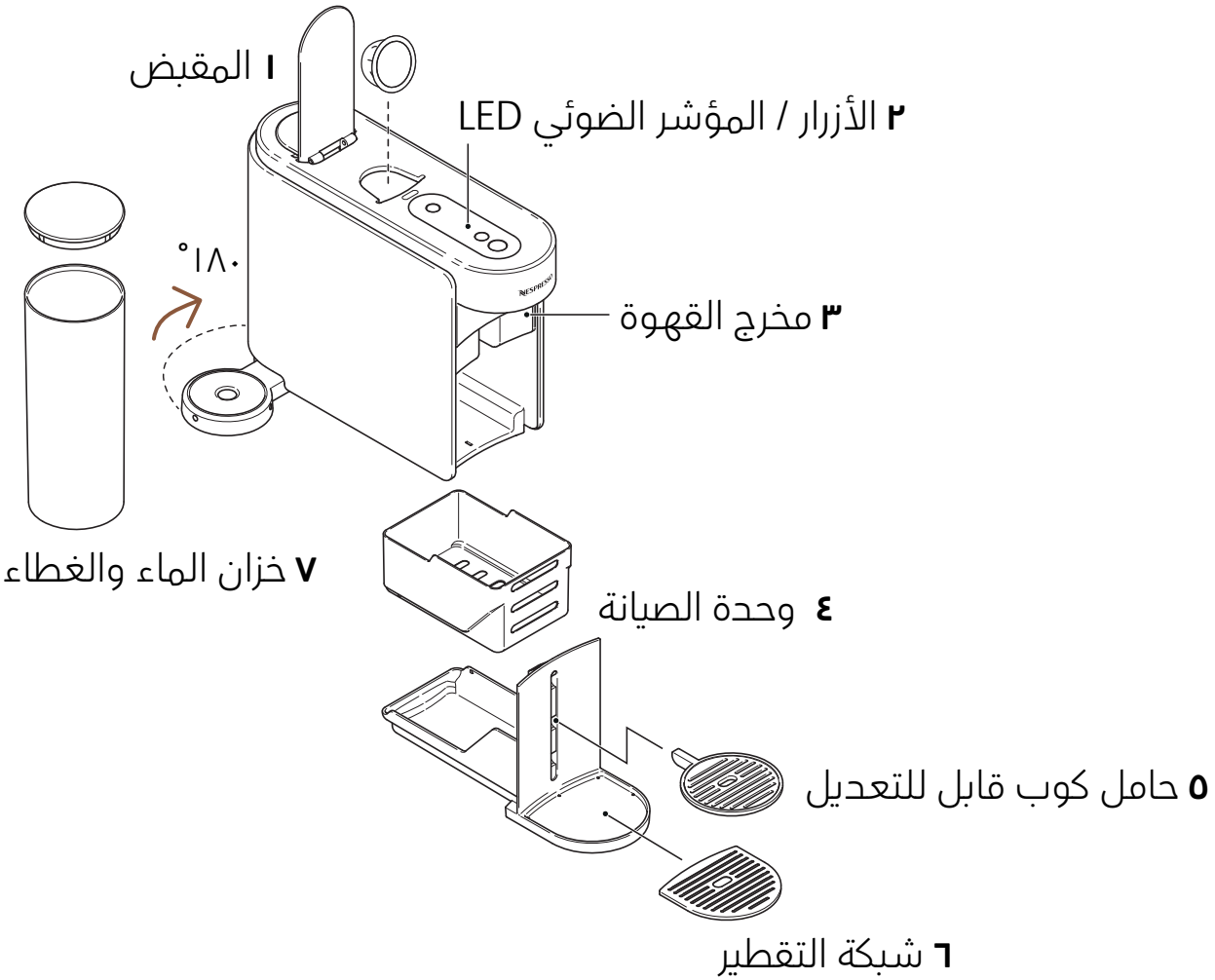

يرجى تجنب وضع أجزاء الماكينة القابلة للإزالة في غسالة الأواني.

تدابير السلامة

تحذير: يرجى قراءة **نشرة إرشادات السلامة** قبل البدء بتشغيل ماكينة القهوة لتجنب الأضرار والأعطال المحتملة.
اقرأ احتياطات السلامة أولاً لتجنب خطر الحريق والصدمات الكهربائية.
يرجى التأكد من تأريض الماكينة عند وصلها بالكهرباء.

عند فتح تغليف الماكينة، انزع الغلاف البلاستيكي الذي يغطي الماكينة.

التخلص من الماكينة وحماية البيئة

تتوافق هذه الماكينة مع توجيه الاتحاد الأوروبي EC/١٩/٢٠١٢. مواد التغليف والماكينة يحتويان على مواد قابلة لإعادة التدوير. تحتوي الماكينة على مواد يمكن استردادها أو إعادة تدويرها. لذلك ننصح بفصل أجزاء الماكينة وفقاً لأنواعها المختلفة حتى يسهل إعادة تدوير المواد الخام. اترك الماكينة عند نقطة الاستلام. يمكنك الحصول على المعلومات اللازمة حول التخلص من الجهاز أو تصريفه من السلطة المحلية في مكان إقامتك.

AR

تدابير السلامة

اكتشف ماكينتك

أول استخدام

تخصيص لحظات القهوة

الصيانة

إعدادات الماكينة

دلالات ضوء الوميض في الماكينة

استكشاف الأخطاء وإصلاحها

المواصفات الفنية